Form No. 3324-186

Carefree® senza filo

Tosaerba a motore

Modello No 21040—200000001 e successivi

Manuale dell’operatore

CE

Italiano (I)

Indice

	Page
Introduzione	2
Sicurezza	3
Norme di sicurezza per il funzionamento	3
Funzionamento generico	3
Durante il funzionamento	3
Manutenzione e rimessaggio	4
Livello di pressione acustica	5
Livello di potenza acustica	5
Livello di vibrazioni	5
Glossario dei simboli	5
Montaggio	7
Installazione della stegola	7
Installazione dello scivolo di scarico laterale	8
Installazione del parapioggia	9
Prima dell'avviamento	10
Ricarica della batteria	10
Controllo dello stato di ricarica della batteria	12
Funzionamento	12
Uso della chiave	12
Avviamento del tosaerba	12
Spegnimento del tosaerba	13
Resettaggio dell'interruttore generale	13
Suggerimenti per il taglio dell'erba	14
Regolazione dell'altezza di taglio	15
Manutenzione	15
Programma di manutenzione raccomandato	15
Pulizia del sottoscocca del tosaerba	16
Manutenzione della lama	17
Sostituzione della batteria	18
Manutenzione di un tosaerba con doppio isolamento	19
Individuazione dei problemi	19
Rimessaggio	20

Introduzione

Grazie per aver acquistato un prodotto Toro. Tutti noi della Toro ci auguriamo che siate completamente soddisfatti del vostro nuovo prodotto.

Leggete attentamente questo manuale per apprendere come utilizzare il prodotto ed eseguirne la manutenzione in maniera corretta. La lettura di questo manuale aiuterà voi e gli altri ad evitare infortuni a persone o danni al prodotto. Sebbene progettiamo e produciamo prodotti sicuri e rispondenti alle più moderne concezioni, è vostra responsabilità utilizzare il prodotto in maniera appropriata e sicura.

Quando vi rivolgete al vostro Centro Assistenza autorizzato oppure alla fabbrica per ordinare ricambi originali Toro oppure per richiedere informazioni addizionali, indicate sempre i numeri di modello e serie del vostro prodotto. I numeri di modello e serie del prodotto sono riportati su una decalcomania sul prodotto come illustrato in Figura 1.

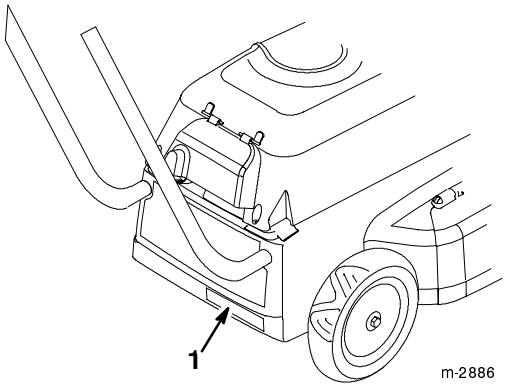

Figura 1

1. Decalcomania con numero di serie e modello

Annotate i numeri di serie e modello nello spazio sottostante.

No di modello: _____

No di serie: _____

Per identificare i vari livelli di pericolosità ed i messaggi di sicurezza speciali per proteggere l'operatore e le altre persone da gravi lesioni personali o morte, nel manuale vengono utilizzate le parole PERICOLO, AVVERTENZA ed ATTENZIONE.

PERICOLO segnala una situazione di estremo pericolo che provoca infortuni gravi o la morte se non si osservano le precauzioni raccomandate.

AVVERTENZA segnala un pericolo che può provocare infortuni gravi o la morte se non si osservano le precauzioni raccomandate.

ATTENZIONE segnala un rischio che può causare infortuni lievi o moderati se non si osservano le precauzioni raccomandate.

©2000 The Toro Company
All Rights Reserved

Printed in USA

In questo manuale vengono usate altre due parole per evidenziare delle informazioni: **Importante** richiama l'attenzione su particolari informazioni relative alla meccanica, mentre **Nota** dà rilievo a informazioni generali che meritano particolare attenzione.

Sicurezza

NORME DI SICUREZZA IMPORTANTI

L'uso o la manutenzione non corretti da parte di operatore o proprietario possono provocare gravi lesioni. Per ridurre al minimo il rischio di incidente, rispettate sempre tutte le norme di sicurezza prestando particolare attenzione al simbolo di allarme di sicurezza ⚠ che significa ATTENZIONE, AVVERTENZA O PERICOLO — "norme di sicurezza personale". Il mancato rispetto delle istruzioni può provocare gravi lesioni personali.

LEGGETE ATTENTAMENTE TUTTE LE ISTRUZIONI PRIMA DI UTILIZZARE IL TOSAERBA

CONSERVATE QUESTE ISTRUZIONI PER RIFERIMENTO FUTURO!

⚠ WARNING ⚠

Per ridurre il rischio di lesioni personali durante l'uso dei tosaerba a batteria, rispettate sempre le seguenti norme di sicurezza generali.

Norme di sicurezza per il funzionamento

Questa macchina può amputare le mani ed i piedi nonché scagliare oggetti ad alta velocità. Il mancato rispetto delle norme di sicurezza può provocare gravi lesioni personali o morte.

Questo tosaerba è progettato per il taglio e la frantumazione dell'erba. L'uso del tosaerba per qualsiasi altro scopo può essere pericoloso per l'operatore e per gli eventuali passanti.

Funzionamento generico

- Leggete attentamente questo manuale prima di utilizzare il tosaerba. Prendete conoscenza con i comandi e il corretto utilizzo del tosaerba. Non consentite a bambini di età inferiore a 16 anni di utilizzare il tosaerba. Il tosaerba non può essere utilizzato nemmeno da adulti qualora non abbiano letto tutte le istruzioni.
- L'operatore deve sempre mantenere chiunque, in particolare bambini ed animali domestici, a distanza di sicurezza dall'area di taglio. Inoltre, l'operatore è responsabile di eventuali incidenti o pericoli occorsi ad altre persone o alla loro proprietà.
- Ispezionate accuratamente la zona dove verrà usato il tosaerba e ripulitela di tutti gli oggetti che la macchina potrebbe far schizzare via, ad es. sassi, rami, fili, ossa ecc. Prestate attenzione ai corpi estranei durante il taglio.
- Indossate calzoni lunghi e scarpe con suola di gomma antiscivolo. Non utilizzate il tosaerba indossando sandali, indumenti larghi oppure a pieni nudi. In caso di utilizzo all'aria aperta è preferibile indossare guanti e stivali di gomma.
- Accertatevi sempre che tutte le protezioni, i carter, i dispositivi di sicurezza, lo scivolo di scarico laterale oppure il raccoglierba opzionale siano in posizione. Riparate o sostituite le parti danneggiate, decalcomanie comprese. Controllate tutti i dispositivi di sicurezza prima dell'uso.
- Il motore e la lama sono progettati per fermarsi al rilascio della stegola. Prima di utilizzare il tosaerba, accertatevi che la stegola funzioni correttamente.
- Prima dell'uso, controllate visivamente che le lame, i fermi delle lame ed il gruppo di taglio non siano usurati o danneggiati. Sostituite le lame usurate o danneggiate e reinstallate i fermi per garantire il corretto bilanciamento.
- Utilizzate esclusivamente accessori approvati per l'uso con questo prodotto. L'uso di accessori non progettati per questo prodotto può aumentare il rischio di incidente.

Durante il funzionamento

- Non inserite la chiave nella presa finché non siete pronti ad effettuare il taglio.
- Non utilizzate il tosaerba in ambienti in cui sono presenti gas esplosivi. La normale scintilla del motore potrebbe provocare un incendio.
- Avviate il motore con cautela, seguendo le istruzioni e tenendo ben lontani i piedi dalla lama.

- Usate il buon senso - Non utilizzate mai il tosaerba per scopi diversi da quelli per cui è stato progettato.
- Restate sempre all'erta - Fate attenzione a quello che state facendo. Non utilizzate mai il tosaerba se siete stanchi oppure sotto l'effetto di sostanze stupefacenti, alcool o farmaci.
- Evitate gli ambienti pericolosi. Non tagliate mai l'erba umida oppure su un terreno fangoso. Non utilizzate il tosaerba sotto la pioggia.
- Accertatevi sempre di avere una posizione stabile. Afferrate saldamente la stegola e camminate, senza correre. Utilizzate il tosaerba esclusivamente di giorno oppure in caso di buona illuminazione artificiale.
- Sui pendii tagliate trasversalmente, mai in alto ed in basso. Quando cambiate direzione su un pendio, usate estrema cautela. Non tagliate l'erba su pendii troppo ripidi. Indossate scarpe resistenti con suola antiscivolo.
- Non inclinatevi - Tenete sempre ben bilanciati i piedi.
- Non forzate il tosaerba. Il tosaerba funziona in modo ottimale e più sicuro alla velocità per cui è stato progettato.
- Durante il taglio dell'erba, indossate sempre occhiali protettivi per proteggere gli occhi da eventuali corpi estranei che potrebbero essere scagliati dalla macchina. (I normali occhiali **non** sono occhiali protettivi.)
- Indossate sempre una mascherina antipolvere in caso di uso del tosaerba in ambenti polverosi.
- Tenete sempre volto, mani e piedi lontani dal tosaerba e dal gruppo di taglio quando il motore è acceso. La lama può provocare lesioni a mani e piedi. Restate dietro la stegola finché il motore non si è fermato.
- Prestate la massima cautela in retromarcia oppure quando tirate il tosaerba verso voi stessi.
- Poiché la lama ruota ancora per qualche secondo al rilascio della stegola, restate dietro la stegola finché non si sono fermate tutte le parti mobili.
- Qualora il tosaerba urti un ostacolo oppure inizi a vibrare in modo anomalo, spegnete immediatamente il motore e togliete la chiave dalla presa. Controllate che il tosaerba non sia danneggiato e riparatelo prima di riutilizzarlo. Per eventuali riparazioni di notevole entità oppure in caso di assistenza, rivolgetevi ad un Centro Assistenza Autorizzato Toro.
- Non utilizzate il tosaerba qualora sia caduto o danneggiato in qualsiasi modo. Riparate gli eventuali danni prima di utilizzare il tosaerba.
- Prima di regolare l'altezza di taglio spegnete il motore, attendete che tutte le parti mobili si siano fermate e togliete la chiave dalla presa.
- Spegnete il motore prima di portare il tosaerba al di fuori dell'area di taglio.
- Spegnete il motore e togliete la chiave dalla presa prima di smontare lo scivolo di scarico laterale oppure il raccoglierba opzionale.
- Spegnete il motore prima di lasciare la posizione dell'operatore — dietro la stegola. Togliete la chiave dalla presa prima di lasciare incustodito il tosaerba.
- Prima di sollevare il tosaerba per il trasporto spegnete il motore, attendete dietro la stegola che tutte le parti mobili si siano fermate e togliete la chiave dalla presa.

Manutenzione e rimessaggio

- Effettuate esclusivamente gli interventi di manutenzione descritti in questo manuale. Per eventuali riparazioni di notevole entità oppure in caso di assistenza, rivolgetevi ad un Centro Assistenza Autorizzato Toro.
- Prima di pulire, ispezionare, sottoporre a manutenzione o regolare il tosaerba, spegnete il motore ed attendete che tutte le parti mobili si siano fermate. Togliete la chiave dalla presa.
- Non ricaricate il tosaerba sotto la pioggia oppure in ambienti umidi.
- Per prevenire scosse elettriche durante la ricarica, riparate o sostituite immediatamente gli eventuali cavi elettrici danneggiati.

Note: La prolunga è necessaria esclusivamente durante la ricarica della batteria e non deve essere utilizzata durante il taglio.

- Non abusate della prolunga durante la ricarica. Non staccate la prolunga tirandola per il cavo. Tenete lontana la prolunga da fonti di calore, olio ed oggetti appuntiti.
- Tutte le batterie devono essere sostituite allo stesso tempo. L'uso contemporaneo di batterie cariche e scariche può aumentare la pressione interna delle celle provocando la rottura della(e) batteria(e).
- Inserite le batterie prestando attenzione alle polarità. L'inversione delle polarità delle batterie può provocare bruciature dei cavi, scintille, perdite oppure esplosione delle batterie.
- Togliete la chiave prima di manutenzione, pulizia o rimozione dei detriti dal tosaerba.
- Utilizzate esclusivamente batterie al piombo (acido) sigillate, ricaricabili e senza manutenzione da 6 Volt e 12,5 Ampere.
- Non gettate le batterie usate sul fuoco, altrimenti le celle possono esplodere. Per lo smaltimento delle batterie, attenetevi alle norme locali.

- Non aprite o modificate le batterie. L'elettrolito è corrosivo e può provocare gravi lesioni a pelle ed occhi. Inoltre, l'elettrolito è tossico in caso di ingestione.
- Movimentate le batterie con la massima cautela per evitare di cortocircuitarle (cioè evitare il contatto tra i morsetti positivo e negativo della batteria) con materiali conduttivi quali anelli, braccialetti e chiavi. La batteria o il conduttore possono surriscaldarsi e provocare ustioni.
- Per garantire il funzionamento del tosaerba in condizioni di massima sicurezza, controllate frequentemente tutti i dadi, i bulloni e le viti. Accertatevi che il bullone della lama sia serrato a 48-54 N·m (35-40 ft–lbs).
- Mantenete sempre affilata la lama del tosaerba. Per la corretta installazione e manutenzione della lama, fate riferimento alle relative sezioni. Utilizzate esclusivamente lame di ricambio identiche.
- Per ridurre al minimo il rischio di incendio, tenete sempre il motore pulito da erba, foglie ed accumuli di sporcizia.
- Controllate frequentemente che il raccoglierba opzionale non sia usurato o danneggiato. Per garantire la massima sicurezza, sostituite immediatamente il raccoglierba qualora sia usurato o danneggiato.
- Quando non utilizzate il tosaerba, togliete la chiave e conservatelo in un luogo asciutto, chiuso ed al di fuori della portata dei bambini. Lasciate raffreddare il motore prima di conservare il tosaerba in un luogo chiuso.
- Alla data di produzione, il tosaerba è conforme alle norme di sicurezza vigenti per i tosaerba rotanti. Per ottenere le massime prestazioni e garantire la massima sicurezza del tosaerba, utilizzate esclusivamente ricambi ed accessori originali Toro. Ricambi ed accessori di altre marche possono invalidare la conformità del prodotto alle norme di sicurezza e comportare situazioni di pericolo.

CONSERVATE QUESTE ISTRUZIONI PER RIFERIMENTO FUTURO!

Livello di pressione acustica

Questa unità presenta un livello massimo di pressione acustica di 76 dB(A), collaudato mediante rilevazioni su macchine identiche.

Note: L'unità è stata testata in assenza di carico.

Livello di potenza acustica

Questa unità presenta un livello massimo di potenza acustica di 88 LwA, collaudato mediante rilevazioni su macchine identiche.

Note: L'unità è stata testata in assenza di carico.

Livello di vibrazioni

Questa unità presenta un livello massimo di vibrazioni al braccio dell'operatore di 2,5 m/s2, collaudato mediante misurazioni su macchine identiche.

Note: L'unità è stata testata in assenza di carico.

Glossario dei simboli

Triangolo con simbolo di avvertimento



Simbolo allarme di sicurezza generico



Spegnimento: Staccate la spina dalla presa di rete prima di regolazioni, pulizia, se il cavo è attorcigliato oppure se prevedete di non utilizzare il tosaerba per un periodo prolungato

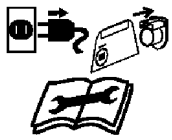

Spegnete il motore e togliete la chiave prima di lasciare la posizione dell'operatore



Leggete il manuale dell'operatore



Amputazione di piedi o dita, lama rotante del tosaerba



Amputazione delle dita, lama rotante del tosaerba



Amputazione dei piedi, lama rotante del tosaerba



Tenere asciutto



Scosse elettriche, elettrocuzione



Elemento di taglio – altezza di taglio



Marchio CE



Doppio isolamento



Oggetti scagliati o volanti, esposizione totale del corpo

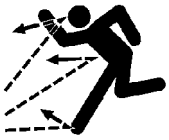

Oggetti scagliati o volanti, tenete sempre i carter di sicurezza del tosaerba in posizione

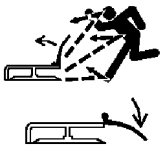

Non aprite o rimuovete le protezioni di sicurezza a motore acceso

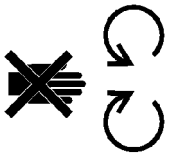

Attendete che tutti i componenti della macchina si siano fermati completa-mente prima di toccarli (la lame continuano a ruotare allo spegnimento della macchina)



Bassa



Alta

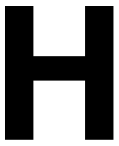

Struttura antispruzzo



Negativo



Positivo



Basso livello di ricarica della batteria

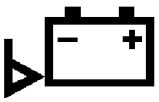

Corrente alternata/onda sinusoidale



Alto livello di ricarica della batteria

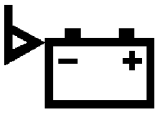

Inserite la spina per azionare il tosaerba



Premete il pulsante grigio in avanti e ruotate la stegola per azionare il tosaerba



Restate a distanza di sicurezza dal tosaerba

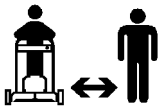

Per evitare gravi lesioni, utilizzate il tosaerba solamente con il deflettore, la presa o l'intero raccoglierba in posizione

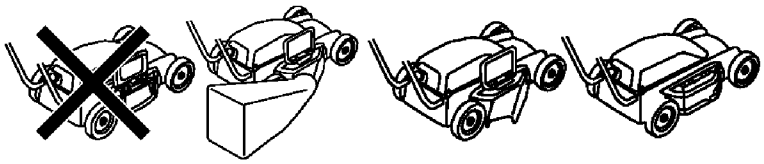

Montaggio

Note: I lati destro e sinistro della macchina sono determinati con l'operatore nella normale posizione di esercizio.

IMPORTANT: Non inserite la chiave nella presa finché il tosaerba non è assemblato completamente.

Installazione della stegola

IMPORTANT: Il cavo di comando deve passare sopra la stegola, non sotto (Fig. 2).

WARNING

POTENTIAL HAZARD
- **Tirando eccessivamente il cavo di comando, il tosaerba si può avviare. Quando il tosaerba è in funzione, la lama ruota di continuo.**

WHAT CAN HAPPEN
- **Il contatto con la lama rotante del tosaerba può provocare gravi lesioni personali.**

HOW TO AVOID THE HAZARD
- **Non sollevate il tosaerba per il cavo di comando né tirate eccessivamente il cavo.**

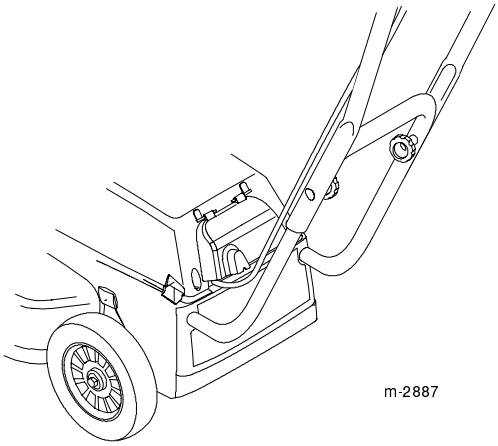

Figura 2

1. Sollevate il cavo di comando sopra i fori sul retro dello spallamento.
2. Infilate le estremità della stegola inferiore nei fori dello spallamento.

Note: Se la stegola si ferma prima che i fori per le viti siano allineati al centro delle aperture dello spallamento, premete la stegola inferiore premendo allo stesso tempo i tubi nei fori dello spallamento (Fig. 3). Premete i tubi finché i fori per le viti non sono centrati nelle aperture dello spallamento.

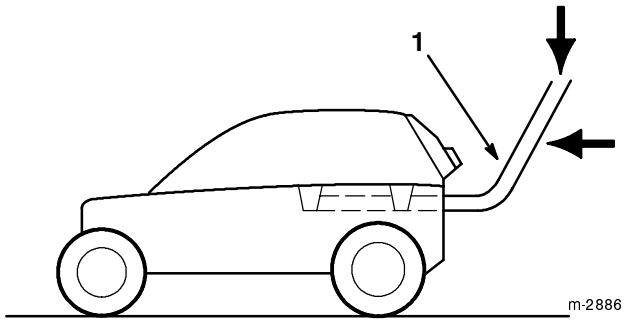

Figura 3

1. Stegola inferiore

3. Fissate le estremità della stegola inferiore con le due viti.

Note: La stegola può essere impostata su due altezze differenti per la massima comodità dell'operatore.

4. Per determinare l'altezza più appropriata occorre restare dietro la stegola.

5. Posizionate le estremità della stegola superiore all'esterno della stegola inferiore (Fig. 4).

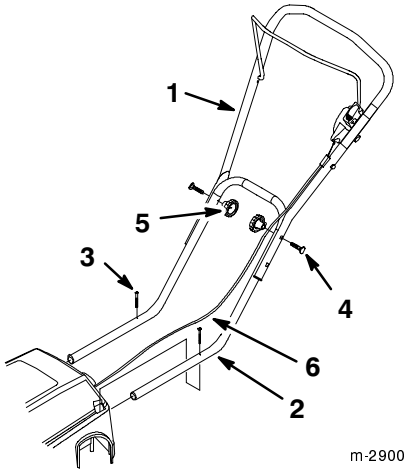

Figura 4

1. Stegola superiore
2. Stegola inferiore
3. Vite (2)
4. Bullone (2)
5. Pomello (2)
6. Cavo di comando

6. Scegliete uno dei fori della stegola superiore ed allineatelo ai fori della stegola inferiore (Fig. 4).

7. Fissate le stegole in posizione con i bulloni ed i pomelli (Fig. 4).

8. Se le stegole si trovano all'altezza massima, fissate il cavo sul lato sinistro del tubo della stegola inferiore con una fascetta (Fig. 5).

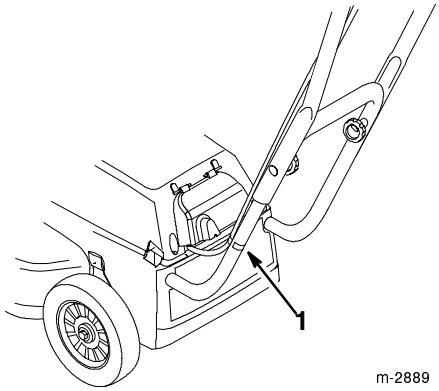

Figura 5

1. Fascetta

Se le stegole si trovano all'altezza minima, fissate il cavo sul lato destro del tubo della stegola inferiore con una fascetta (Fig. 6).

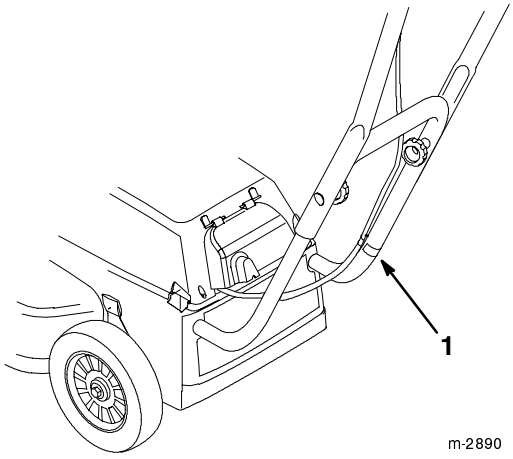

Figura 6

1. Fascetta

Installazione dello scivolo di scarico laterale

1. Per sollevare il portello, utilizzare la leva sul portello (Fig. 7).

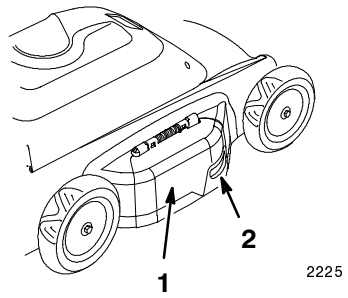

Figura 7

1. Portello
2. Leva

2. Agganciate lo scivolo di scarico laterale ai pioli (Figg. 8 e 9).

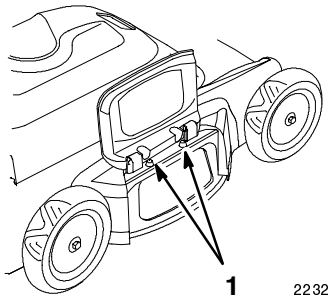

Figura 8

1. Piolo (2)

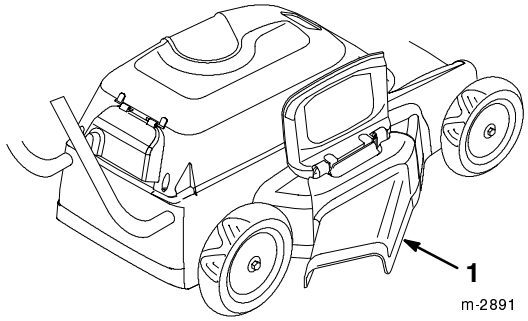

Figura 9

1. Scivolo di scarico laterale

3. Abbassate il portello sopra lo scivolo di scarico laterale (Fig. 10).

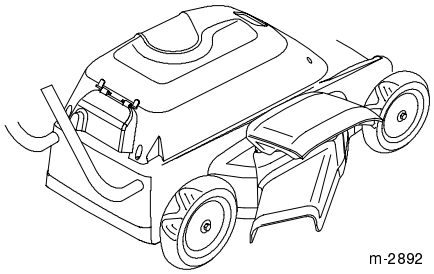

Figura 10

Installazione del parapioggia

Durante il trasporto, il parapioggia di plastica trasparente può staccarsi dal tosaerba. Qualora aprendo l'imballo il parapioggia non sia fissato al tosaerba è necessario montarlo sullo spallamento.

1. Installate le linguette di montaggio sui perni di montaggio del parapioggia (Fig. 11).

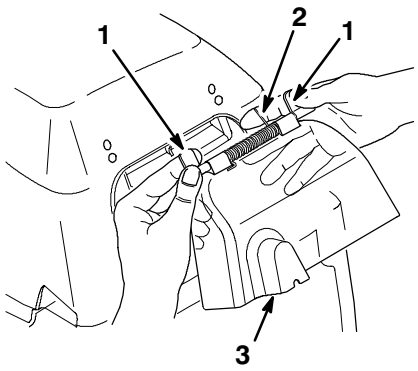

Figura 11

1. Linguetta di montaggio
2. Estremità diritta della molla
3. Parapioggia

2. Ruotate l'estremità diritta della molla e tenetela in posizione verticale (Fig. 11).

3. Infilate le linguette di montaggio nei fori dello spallamento (Fig. 12).

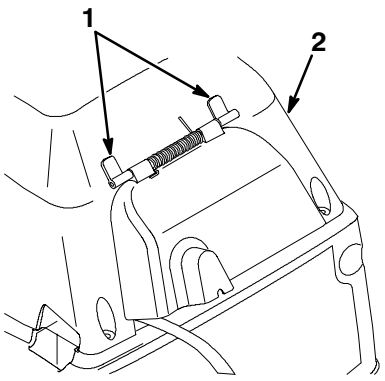

Figura 12

1. Linguetta di montaggio 2. Spallamento

Prima dell'avviamento

Ricarica della batteria

WARNING

POTENTIAL HAZARD
- **Il contatto con l'acqua durante il funzionamento del tosaerba può provocare una scossa elettrica.**

WHAT CAN HAPPEN
- **Una scossa elettrica può provocare gravi lesioni o morte.**

HOW TO AVOID THE HAZARD
- **Non toccate la spina oppure il tosaerba con le mani bagnate oppure con una parte del corpo immersa in acqua.**
- **Utilizzate esclusivamente una prolunga con marchio CE.**

La ricarica di una batteria completamente scarica richiede circa 12-16 ore. **Ricaricate la batteria *dopo ogni uso*. La mancata ricarica della batteria può ridurre la sua vita utile. Ricaricate la batteria anche se avete utilizzato il tosaerba solamente per pochi minuti. Questa batteria non è dotata di "memoria".**

Note: La batteria viene caricata in fabbrica prima della consegna. Tuttavia, prima di utilizzare il tosaerba per la prima volta, ricaricate la batteria per accertarvi che sia completamente carica.

Ricarica della batteria:

1. Ricaricate sempre la batteria in luogo asciutto e protetto dalla pioggia. Inoltre, tenete lontano il tosaerba da acqua e sostanze infiammabili.
2. Togliete la chiave dalla presa (Fig. 13).

WARNING

POTENTIAL HAZARD
- **Il cavo elettrico può danneggiarsi.**

WHAT CAN HAPPEN
- **Un cavo elettrico danneggiato può provocare scosse elettriche o incendi.**

HOW TO AVOID THE HAZARD
- **Controllate visivamente il cavo elettrico prima della ricarica. Se il cavo è danneggiato, non ricaricate la batteria, Riparate o sostituite immediatamente il cavo. Rivolgetevi ad un Centro Assistenza Autorizzato.**

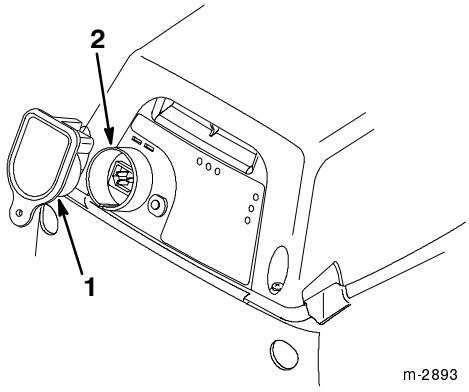

Figura 13

1. Chiave 2. Presa

3. Sollevate il parapioggia, inserite la prolunga nella presa e collegate l'altra estremità della prolunga ad una normale presa domestica da 230 Volt (Fig. 14).

IMPORTANT: Utilizzate esclusivamente una prolunga con marchio CE (in dotazione al tosaerba).

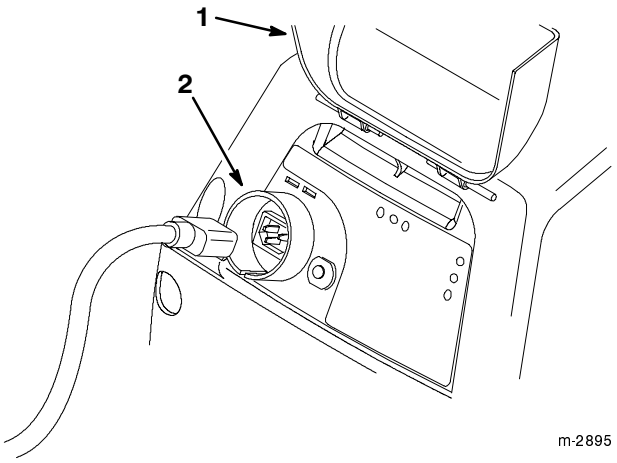

Figura 14

1. Parapioggia
2. Presa

Note: I tre LED verticali sul pannello di comando si accendono indicando lo stato di ricarica (Fig. 15). Per la descrizione dei LED, fate riferimento alla *Tabella dei LED di ricarica* a pagina 11.

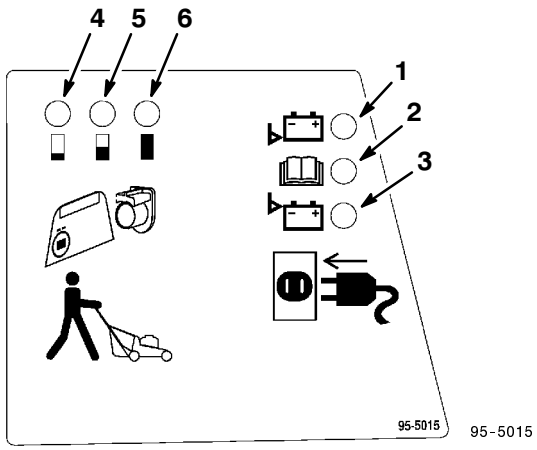

Figura 15

1. Luce rossa
2. Luce gialla
3. Luce verde
4. Riquadro pieno per 1/4
5. Riquadro pieno a metà
6. Riquadro pieno

Quando la luce rossa sul pannello di comando inizia a lampeggiare, la batteria è presente e pronta per la ricarica.

Dopo alcuni minuti, la luce rossa smette di lampeggiare e resta accesa di continuo. La batteria è in fase di ricarica.

Quando la batteria è praticamente carica del tutto, la luce rossa si spegne e si accende la luce verde. Le luci rossa e verde si accendono e spengono alternativamente. Quando la luce verde resta accesa più a lungo di quella rossa, la batteria è completamente carica.

Note: Non staccate la prolunga tirandola. Afferrate la prolunga per la spina, non per il cavo.

IMPORTANT: Toro ha progettato il tosaerba con un caricabatterie incorporato che controlla lo stato di ricarica della batteria e la ricarica solamente quando necessario. Pertanto, si raccomanda di lasciare collegata la batteria quando non si utilizza il tosaerba. Durante la stagione di non taglio, il tosaerba può essere staccato e rimessato per un massimo di tre mesi, se la batteria è completamente carica ed il tosaerba viene rimessato in un luogo fresco ed asciutto.

Note: Durante la ricarica del tosaerba, è normale che le luci rossa e verde si accendano e spengano alternativamente.

TABELLA DEI LED DI RICARICA			
Stato di ricarica	**Rosso**	**Verde**	**Giallo**
Qualifica pre-carica — test delle condizioni della batteria/carica di mantenimento della batteria. La carica di mantenimento può richiedere da qualche minuto a diverse ore.	Lampeggiante	Spento	Spento
Ricarica batteria	Acceso	Spento	Spento

Batteria ricaricata	Spento	Acceso	Spento
Batteria assente o difettosa	Spento	Spento	Acceso
Difetto di ricarica — caricabatterie difettoso	Non applicabile	Non applicabile	Acceso
Ricarica sospesa — temperatura troppo alta o troppo bassa per la ricarica	Non applicabile	Non applicabile	Lampeggiante

Controllo dello stato di ricarica della batteria

I tre LED orizzontali sul pannello di comando indicano approssimativamente la carica residua della batteria durante il funzionamento del tosaerba (Fig. 15). L'indicazione è affidabile solamente quando il tosaerba è in funzione e durante il taglio dell'erba. Di seguito sono descritti i simboli sotto i LED di stato della batteria:

- Riquadro pieno: Carica della batteria compresa tra il 50% ed il 100%.
- Riquadro pieno per metà: Carica della batteria compresa tra il 25% ed il 50%.
- Riquadro pieno per 1/4: Carica della batteria compresa tra il 5% ed il 25%.
- Se tutti i LED sono spenti, la carica residua della batteria è inferiore al 5% ed occorre ricarica la batteria.

IMPORTANT: Continuando ad utilizzare il tosaerba quando tutti i LED sono spenti si riduce la vita utile della batteria. Interrompete il taglio e ricaricate la batteria.

Funzionamento

Prima di ogni taglio, accertatevi che la barra di comando funzioni correttamente. Rilasciando la barra di comando, il motore e la lama si devono fermare. In caso contrario, rivolgetevi ad un Centro Assistenza Autorizzato.

Note: Questo tosaerba è progettato esclusivamente per uso domestico.

Uso della chiave

Il tosaerba funziona solamente quando la chiave è completamente inserita nella presa (Fig. 16). Per prevenire l'avviamento accidentale o l'uso non autorizzato del tosaerba, togliete sempre la chiave dalla presa prima di lasciare incustodito il tosaerba. La chiave è dotata di una linguetta con un foro in modo da poterla agganciare ad es. ad un chiodo, al di fuori della portata dei bambini. **Leggete la targhetta di avvertenza sulla chiave.**

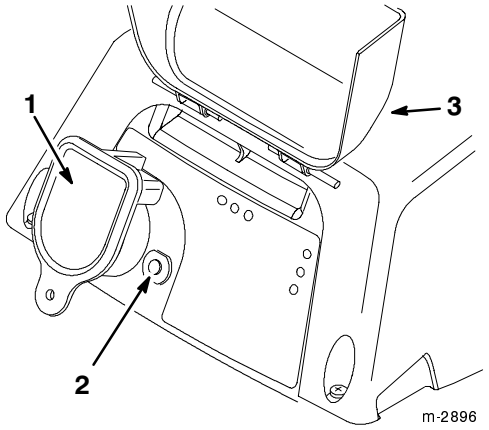

Figura 16

1. Chiave
2. Pulsante dell'interruttore generale
3. Parapioggia

Avviamento del tosaerba

1. Portate il tosaerba su una superficie piana di cemento o asfalto.

Note: L'avviamento del tosaerba su erba folta può provocare l'intasamento del tosaerba.

2. Sollevate il parapioggia ed inserite a fondo la chiave nella presa (Fig. 16).

3. Tirate la barra di comando verso la stegola premendo verso il basso il comando (Fig. 17).

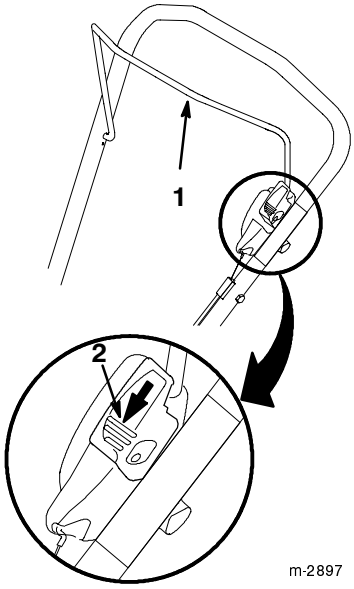

Figura 17

1. Barra di comando 2. Comando premuto

4. Premete la barra di comando verso la stegola (Fig. 18).

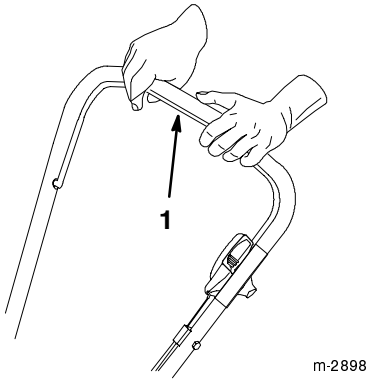

Figura 18

1. Barra di comando

Note: Durante le sterzate, il tosaerba deve essere acceso. Sterzando il tosaerba quando è spento si può scaricare rapidamente la batteria.

Spegnimento del tosaerba

1. Rilasciate la barra di comando.

WARNING

POTENTIAL HAZARD
- **Quando la chiave si trova nella presa, il tosaerba è operativo. Qualcuno potrebbe avviare accidentalmente il tosaerba.**

WHAT CAN HAPPEN
- **L'avviamento accidentale del tosaerba può provocare gravi lesioni ad operatore ed eventuali passanti.**

HOW TO AVOID THE HAZARD
- **Togliete sempre la chiave dalla presa prima di lasciare incustodito il tosaerba, anche per un breve periodo di tempo.**

2. Togliete la chiave dalla presa prima di lasciare incustodito il tosaerba, anche per un breve periodo di tempo. Agganciate la chiave al di fuori della portata dei bambini.

3. **Ricaricate sempre la batteria *immediatamente dopo ogni uso del tosaerba*. La mancata ricarica della batteria dopo ogni utilizzo può ridurre la vita utile della batteria.** Vedere *Ricarica della batteria* a pagina 10.

IMPORTANT: Toro ha progettato il tosaerba con un caricabatterie incorporato che controlla lo stato di ricarica della batteria e la ricarica solamente quando necessario. Pertanto, si raccomanda di lasciare collegata la batteria quando non si utilizza il tosaerba. Durante la stagione di non taglio, il tosaerba può essere staccato e rimessato per un massimo di tre mesi, se la batteria è completamente carica ed il tosaerba viene rimessato in un luogo fresco ed asciutto.

Resettaggio dell'interruttore generale

Qualora il tosaerba sia sottoposto ad un carico eccessivo, l'interruttore generale si attiva. Per resettare l'interruttore generale, procedete come segue:

IMPORTANT: Non resettate mai l'interruttore generale con la chiave nella presa né premendo la barra di comando contro la stegola.

1. Togliete la chiave dalla presa (Fig. 13).

2. Attendete 30-60 secondi prima di premere il pulsante dell'interruttore generale (Fig. 16).

3. Inserite la chiave nella presa.

4. Riprendete il taglio riducendo il carico.

Se l'interruttore generale scatta ripetutamente, aumentate l'altezza di taglio oppure utilizzate lo scivolo di scarico laterale.

Suggerimenti per il taglio dell'erba

Autonomia della batteria

Nei tosaerba a batteria, le condizioni dell'erba ed il metodo di taglio influenzano l'autonomia di taglio offerta da ogni singola carica della batteria.

Di seguito sono riportati alcuni fattori che influenzano l'autonomia della batteria:

- **Contenuto di umidità dell'erba —** Se l'umidità dell'erba è elevata, la batteria si scarica più rapidamente.
- **Velocità di taglio/andatura —** Camminando più veloci, la batteria si scarica più rapidamente.
- **Modo di lavoro —** La triturazione dell'erba richiede la massima potenza della batteria. La raccolta dell'erba richiede una potenza leggermente inferiore, mentre lo scarico late rale richiede la potenza minore.
- **Altezza di taglio —** Se la batteria si scarica rapidamente, aumentate l'altezza di taglio di una tacca.

Suggerimenti per la triturazione dell'erba

Il tosaerba Toro è progettato per la triturazione dell'erba quando il portello è completamente chiuso (Fig. 7). Per ottenere migliori risultati ed un aspetto più gradevole del prato, durante il taglio di erba o foglie:

- Mantenete sempre **affilata** la lama per tutta la stagione di taglio. Eliminate periodicamente le eventuali bave sulla lama.
- **Tagliate esclusivamente erba o fogliame secchi.** L'erba e le foglie umide tendono a compattarsi sul terreno e possono provocare il bloccaggio del tosaerba o lo stallo del motore.

WARNING

POTENTIAL HAZARD
- **Erba o foglie umide possono provocare lo scivolamento dell'operatore, che può entrare a contatto con la lama del tosaerba.**

WHAT CAN HAPPEN
- **Il contatto con la lama può causarvi gravi ferite.**

HOW TO AVOID THE HAZARD
- **Usate il tosaerba solo quando è asciutto.**

- Togliete la chiave dalla presa e rimuovete i detriti o le foglie rimasti sotto la scocca del tosaerba dopo ogni taglio. Utilizzate un utensile di legno, non di metallo.
- L'erba cresce a velocità differenti nei vari periodi dell'anno. In estate è preferibile tagliare l'erba all'altezza a 6,4 cm (2-1/22"), 7,6 cm (3") oppure 8,9 cm (3-1/2"). Tagliate solamente 1/3 dell'altezza dell'erba per volta. Non tagliate l'erba al di sotto di 6,4 cm (2-1/2"), a meno che non sia rada oppure alla fine di autunno quando la crescita dell'erba inizia a rallentare.
- Riducendo l'altezza di taglio, inizialmente l'erba può apparire frammentata oppure tagliata in modo irregolare, finché non è regolata sull'altezza di taglio inferiore impostata e ritorna all'aspetto normale.
- Se l'erba è più alta di 15 cm (6"), tagliatela prima all'altezza massima oppure con lo scarico laterale e camminando lentamente, quindi tagliatela nuovamente ad un'altezza più bassa per ottenere un migliore aspetto. Se l'erba è troppo alta e le foglie si accumulano sopra il tosaerba, il tosaerba può intasarsi ed il motore può entrare in stallo.
- Alternate la direzione di taglio per disperdere i detriti ed ottenere una migliore fertilizzazione.

Se l'aspetto dell'erba tagliata è insoddisfacente, provate ad adottare una o più delle seguenti misure:

- Affilate la lama.
- Camminate più lentamente durante il taglio.
- Aumentate l'altezza di taglio del tosaerba.
- Tagliate l'erba più frequentemente.
- Sovrapponete più passate anziché tagliare mediante uniche passate.
- Regolate l'altezza di taglio delle ruote anteriori una tacca più in basso rispetto alle ruote posteriori. Ad esempio, regolate le ruote anteriori su 8,6 cm (2-1/2") e le ruote posteriori su 6,4 cm (3").

Taglio di fogliame

- Al termine del taglio, accertatevi che appaia metà dell'erba dall'apposito coperchio. A tal scopo possono essere necessarie una o più passate sul fogliame.
- Per coprire il fogliame leggero, regolate tutte le ruote alla stessa altezza di taglio.
- Camminate più lentamente qualora il tosaerba non sia in grado di tagliare finemente il fogliame.
- In caso di taglio di grandi quantità di fogliame di quercia, in primavera è possibile aggiungere fango all'erba per ridurre l'acidità del fogliame di quercia.

Regolazione dell'altezza di taglio

Il tosaerba prevede cinque altezze di taglio: 3,8 cm (1-1/2"), 5,1 cm (2"), 6,4 cm (2-1/2"), 7,6 cm (3") e 8,9 cm (3-1/2"). La leva di regolazione posteriore regola l'altezza di taglio di entrambe le ruote posteriori, mentre quella anteriore di entrambe le ruote anteriori.

WARNING

POTENTIAL HAZARD
- **In sede di regolazione dell'altezza di taglio sussiste il rischio di contatto delle mani con la lama rotante.**

WHAT CAN HAPPEN
- **Il contatto con la lama può provocare gravi lesioni personali.**

HOW TO AVOID THE HAZARD
- **Spegnete il motore, attendete che tutte le parti mobili si siano fermate e togliete la chiave dalla presa prima di cambiare l'altezza di taglio.**
- **Non infilate le dita sotto la scocca del tosaerba per sollevarlo e regolare l'altezza di taglio con le apposite leve.**

1. Spegnete il motore ed attendete che tutte le parti mobili si siano fermate.
2. Togliete la chiave dalla presa.
3. Per agevolare la regolazione, sollevate la scocca in modo che le ruote siano sollevate dal terreno. **Non infilate le mani sotto la scocca per sollevarla.**
4. Premete la leva di regolazione verso la ruota e spostate la leva nella posizione desiderata (Fig. 19). Accertatevi che il perno sulla leva di regolazione sia infilato nella tacca sulla scocca del tosaerba.

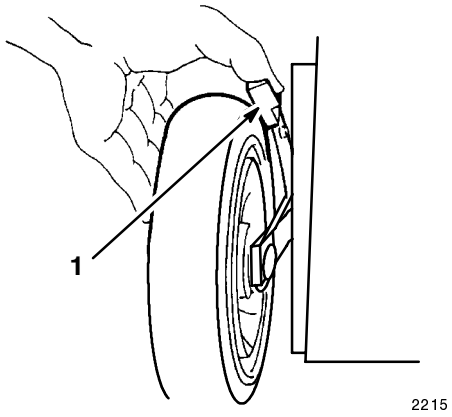

Figura 19

1. Leva di regolazione dell'altezza di taglio

5. Regolate tutte le ruote sulla stessa altezza.

Note: Per agevolare la regolazione delle ruote posteriori, afferrate la stegola inferiore con una mano e sollevate leggermente il tosaerba in modo che le ruote siano sollevate dal terreno. Premete quindi la leva di regolazione verso la ruota.

Manutenzione

Programma di manutenzione raccomandato

Posizione	Intervento	Ogni utilizzo	50 ore oppure ogni anno
Alloggiamento	Eliminate residui d'erba e sporcizia.	X	
Batteria	Ricaricate la batteria dopo ogni utilizzo e durante il rimessaggio.	X	

Posizione	Intervento	Ogni utilizzo	50 ore oppure ogni anno
Lama	Affilate o sostituite la lama; controllatela più frequentemente se i taglienti si usurano rapidamente oppure in ambienti sabbiosi.		X
	Controllate il tempo di arresto ogni 50 ore di esercizio oppure all'inizio di ogni stagione di taglio. La lama deve fermarsi entro tre secondi dopo aver rilasciato la stegola; in caso contrario, rivolgetevi ad un Centro Assistenza Autorizzato.		X

WARNING

POTENTIAL HAZARD
- **Quando la chiave si trova nella presa, il tosaerba è operativo. Qualcuno potrebbe avviare accidentalmente il tosaerba.**

WHAT CAN HAPPEN
- **Il tosaerba potrebbe avviarsi accidentalmente e provocare gravi lesioni all'operatore oppure ad eventuali passanti.**

HOW TO AVOID THE HAZARD
- **Togliete sempre la chiave dalla presa prima di lasciare incustodito il tosaerba, anche per un breve periodo di tempo.**

Pulizia del sottoscocca del tosaerba

Prima di pulire il tosaerba, spegnete il motore, attendete che tutte le parti mobili si siano fermate e togliete la chiave dalla presa.

IMPORTANT: Non pulite il tosaerba versando acqua su di esso oppure con una lancia ad alta pressione. L'umidità può penetrare nel tosaerba e provocare la corrosione delle parti interne.

Dopo ogni utilizzo

- Pulite il sottoscocca del tosaerba. Prestate particolare attenzione a mantenere pulita dai detriti la cavità anteriore (Fig. 20). Rimuovete sporcizia e residui d'erba con un raschietto di legno. Non utilizzate utensili meccanici oppure oggetti appuntiti.

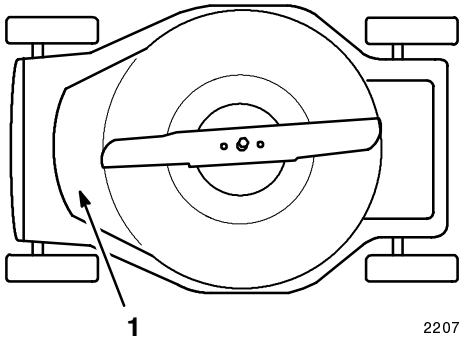

Figura 20

1. Cavità anteriore

- Dopo ogni utilizzo, rimuovete tutti i detriti sopra la scocca del tosaerba con una spazzola.

Al termine di ogni stagione

- Togliete lo spallamento superiore (Fig. 21) ed eliminate i detriti sotto ed intorno alla batteria utilizzando aria compressa, un aspirapolvere oppure una spazzola.

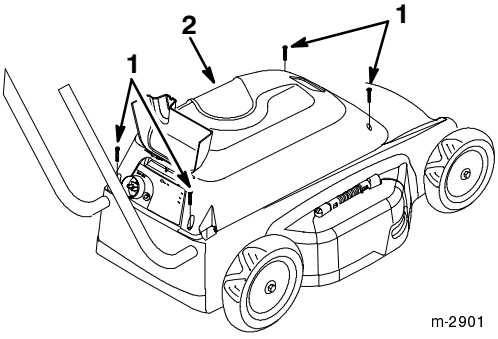

Figura 21

1. Vite (4)
2. Spallamento

IMPORTANT: Non utilizzate utensili metallici per pulire l'area intorno alla batteria. Qualora oggetti metallici tocchino contemporaneamente i morsetti positivo e negativo della batteria, la batteria può cortocircuitarsi. La batteria oppure il conduttore possono surriscaldarsi e provocare ustioni.

- Controllate che i cavi ed i contatti di batteria ed interruttore non siano scoloriti o bruciacchiati. In caso di danni, rivolgetevi ad un Centro Assistenza Autorizzato.

Manutenzione della lama

Mantenete sempre affiliata la lama. Una lama affiliata offre un taglio più pulito ed uniforme senza sfilacciare o trinciare l'erba come una lama usurata.

WARNING

POTENTIAL HAZARD
- **Quando la prolunga è collegata al tosaerba e ad una normale presa elettrica domestica, il tosaerba è operativo.**

WHAT CAN HAPPEN
- **Qualcuno potrebbe avviare accidentalmente il tosaerba.**

HOW TO AVOID THE HAZARD
- **Non tentate di ispezionare, smontare o sostituire la lama prima di aver scollegato la prolunga dal tosaerba.**

WARNING

POTENTIAL HAZARD
- **La lama è affilata.**

WHAT CAN HAPPEN
- **Il contatto con la lama affilata può provocare gravi lesioni personali.**

HOW TO AVOID THE HAZARD
- **Indossate guanti protettivi oppure avvolgete i taglienti della lama con uno straccio.**

1. Spegnete il motore ed attendete che tutte le parti mobili si siano fermate. Togliete la chiave dalla presa.
2. Inclinate il tosaerba su un lato (Fig. 20).

Controllo della lama

Controllate con cura che la lama sia affilata, in particolare dove si incontrano le parti piatta e curva (Fig. 22A). Poiché sabbia e materiali abrasivi possono usurare il metallo che collega le parti piatta e curva della lama, controllate la lama prima di utilizzare il tosaerba. Qualora siano presenti scanalature o usura (Figg. 22B e 22C), sostituite la lama.

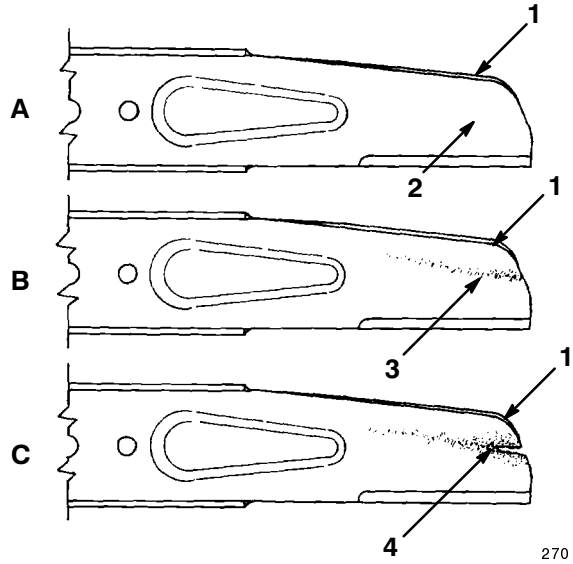

Figura 22

1. Alettatura
2. Parte piatta della lama
3. Usura
4. Formazione di una crepa

Note: Per ottenere le massime prestazioni, installate una nuova lama prima di ogni stagione di taglio. Durante l'anno, affilate i taglienti con una lima eliminando le piccole bave.

WARNING

POTENTIAL HAZARD
- **Una lama usurata o danneggiata potrebbe rompersi ed un pezzo di essa potrebbe essere scagliato nell'area dell'operatore o di eventuali passanti.**

WHAT CAN HAPPEN
- **Un pezzo della lama può provocare gravi lesioni o la morte di operatore o eventuali passanti.**

HOW TO AVOID THE HAZARD
- **Controllate periodicamente che la lama non sia danneggiata o usurata.**
- **Sostituite una lama usurata o danneggiata.**

Rimozione della lama

Afferrate l'estremità della lama con uno straccio oppure un guanto imbottito. Togliete il bullone della lama, la rondella e la lama (Fig. 23).

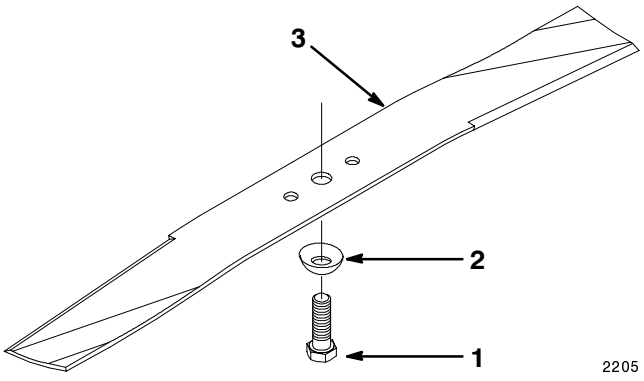

Figura 23

1. Bullone della lama
2. Rondella
3. Lama

Affilatura ed equilibratura della lama

Affilatura della lama

Limate il lato superiore della lama in modo da mantenere l'angolo di taglio originale (Fig. 24A) ed il raggio interno del tagliente (Fig. 24B).

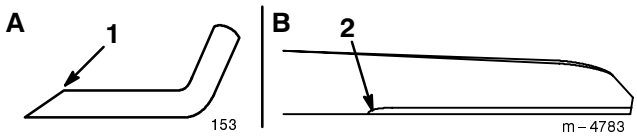

Figura 24

1. Affilare solo a questo angolo
2. Mantenere il raggio originale qui

Note: La lama rimarrà bilanciata togliendo la stessa quantità di materiale da entrambi i taglienti.

IMPORTANT: Controllate il bilanciamento della lama posizionandola su un equilibratore, acquistabile a buon mercato presso ogni ferramenta. Una lama bilanciata rimane in posizione orizzontale, mentre una lama non bilanciata tende a spostarsi sul lato più pesante. Se la lama non è bilanciata, limate il tagliente sul lato più pesante della lama.

Installazione della lama

1. Installate una lama ben bilanciata, una rondella ed un bullone della lama.

Note: Per la corretta installazione, la parte alettata della lama deve essere rivolta verso il lato superiore della scocca del tosaerba. La rondella è curva e deve essere installata con il lato curvo in basso come illustrato in Fig. 23.

2. Serrate il bullone della lama a 48-54 N·m (35-40 ft-lbs).

Sostituzione della batteria

1. Spegnete il motore e togliete la chiave dalla presa.
2. Togliete le quattro viti dallo spallamento e togliete lo spallamento (Fig. 21).

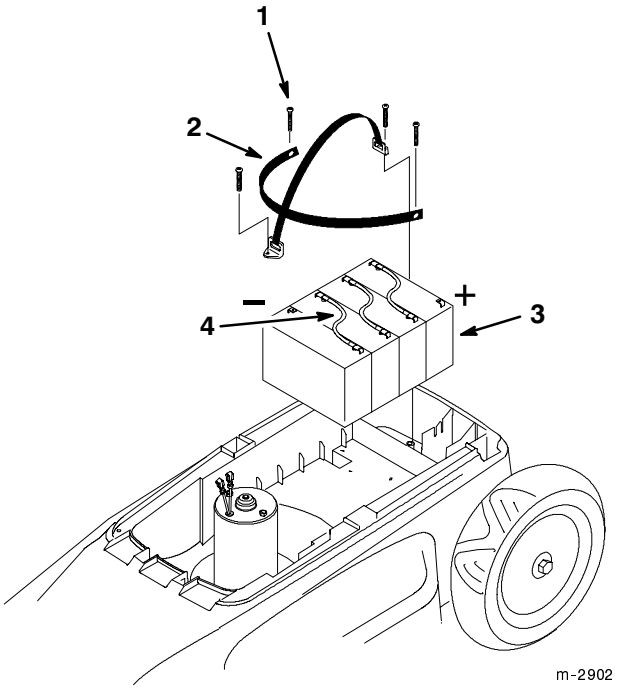

Figura 25

1. Vite (4)
2. Cinghietta di fissaggio (2)
3. Gruppo batteria
4. Ponticello (3)

3. Spostate a lato il pannello di comando.
4. Togliete le viti dalla cinghietta di fissaggio della batteria (Fig. 25).
5. Staccate i cavi positivo e negativo dai morsetti della batteria (Fig. 25).
6. Togliete i tre ponticelli dalla batteria e gettateli (Fig. 25).
7. Il lato inferiore del gruppo batteria è fissato con nastro adesivo alla scocca del tosaerba. Muovete il gruppo per liberare le batterie dal nastro, quindi estrarle dal tosaerba.
8. Raschiate il vecchio nastro dal lato inferiore del tosaerba utilizzando un cutter.

Note: Utilizzate esclusivamente batterie al piombo (acido) sigillate, ricaricabili e senza manutenzione da 6 Volt e 12,5 Ampere.

9. Togliete la pellicola protettiva ed applicate nastro biadesivo sul lato inferiore della nuova batteria.

10. Posizionate la nuova batteria nel tosaerba in modo che i cavi negativi si trovino sul lato destro e quelli positivi sul lato sinistro del tosaerba (Fig. 25).

Note: I lati destro e sinistro della macchina sono determinati con l'operatore nella normale posizione di esercizio.

11. Collegate i cavi positivo e negativo ai morsetti della batteria (Fig. 25).

12. Installate la cinghietta di fissaggio della batteria (Fig. 25).

13. Installate lo spallamento con le quattro viti (Fig. 21).

Smaltimento delle batterie usate

IMPORTANT: Non gettate le batterie usate tra i normali rifiuti!

IMPORTANT: Le batterie sigillate al piombo (acido) devono essere raccolte, riciclate o smaltite nel rispetto dell'ambiente.

L'incenerimento, il sotterramento oppure lo smaltimento delle batterie al piombo (acido) nella spazzatura normale sono **vietati per legge** in molti Paesi.

Consegnate la batteria usata ad un centro di smaltimento autorizzato per batterie al piombo (acido), ad esempio il negozio presso il quale avete acquistato la batteria.

Per ulteriori informazioni su raccolta, riciclaggio e smaltimento delle batterie, rivolgetevi al vostro ente locale di smaltimento dei rifiuti.

Manutenzione di un tosaerba con doppio isolamento

I tosaerba con doppio isolamento sono dotati di due sistemi di isolamento anziché di messa a terra. L'assenza di messa a terra significa che, in un tosaerba con doppio isolamento, il tosaerba non necessita di collegamento a terra. La manutenzione di un tosaerba con doppio isolamento richiede la massima cautela e conoscenza del sistema, quindi deve essere effettuata esclusivamente da un tecnico qualificato. I ricambi di un tosaerba con doppio isolamento devono essere identici ai particolari sostituiti. Un tosaerba con doppio isolamento è marcato con le parole *DOUBLE INSULATION* o *DOUBLE INSULATED*. Inoltre, sul tosaerba può essere riportato il simbolo ⧈ (due quadrati concentrici).

Individuazione dei problemi

Il tosaerba Toro è stato progettato e fabbricato per un funzionamento senza problemi. Controllate attentamente i seguenti componenti. Qualora un problema persista, rivolgetevi ad un Centro Assistenza Autorizzato.

PROBLEMA	RIMEDI
Il motore non si avvia	1. Inserite la chiave nella presa. 2. Ricaricate la batteria. 3. Resettate l'interruttore generale.
Il motore si avvia con difficoltà o perde potenza	1. Pulite lo scivolo di scarico del tosaerba. 2. Pulite il sottoscocca del tosaerba. 3. Portate il tosaerba su un pavimento; non avviatelo direttamente sull'erba.
Il tosaerba oppure il motore vibrano eccessivamente	1. Bilanciate la lama. 2. Serrate il dado di montaggio del motore. 3. Pulite lo scivolo di scarico del tosaerba. 4. Pulite il sottoscocca del tosaerba. 5. Serrate i bulloni di montaggio del motore.

PROBLEMA	RIMEDI
Taglio disuniforme	1. Regolate tutte le quattro ruote alla stessa altezza. 2. Affilate e bilanciate la lama. 3. Cambiate lo schema di taglio. 4. Pulite il sottoscocca del tosaerba.
Scivolo di scarico intasato	1. Aumentate l'altezza di taglio. 2. Lasciate asciugare l'erba prima del taglio. 3. Pulite il sottoscocca del tosaerba.

Rimessaggio

Rimessate il tosaerba in un luogo pulito, fresco ed asciutto, ad esempio un garage senza riscaldamento. Non rimessate il tosaerba in un luogo molto caldo. Coprite il tosaerba per tenerlo pulito e proteggerlo.

1. Pulite il sottoscocca del tosaerba. Fate riferimento a *Pulizia del sottoscocca del tosaerba* a pagina 16.
2. Togliete residui d'erba e sporcizia dalle parti esterne del motore, dallo spallamento e dal lato superiore dell'alloggiamento del tosaerba.
3. Controllate le condizioni della lama. Fate riferimento a *Manutenzione della lama* a pagina 17.
4. Stringete tutti i dadi, i bulloni e le viti.

IMPORTANT: Toro ha progettato il tosaerba con un caricabatterie incorporato che controlla lo stato di ricarica della batteria e la ricarica solamente quando necessario. Pertanto, si raccomanda di lasciare collegata la batteria quando non si utilizza il tosaerba. Durante la stagione di non taglio, il tosaerba può essere staccato e rimessato per un massimo di tre mesi, se la batteria è completamente carica ed il tosaerba viene rimessato in un luogo fresco ed asciutto.