Form No. 3324-187

Draadloos Carefree®

Zelfaangedreven Grasmaaier

Modelnummers 21040-200000001 en hoger

Gebruikershandleiding

CE

Nederlands (NL)

Inhoud

	Page
Inleiding	2
Veiligheid	3
Veilige bediening	3
Algemene bediening	3
Tijdens de bediening	3
Onderhoud en stalling	4
Geluidsdruk	5
Geluidsvolume	5
Trillingsniveau	5
Overzicht van veiligheidssymbolen	6
Montage-instructies	8
De handgreep bevestigen	8
Zijafvoerset monteren	10
Het regenscherm monteren	10
Voor ingebruikname	11
De accu opladen	11
Het spanningsniveau van de accu controleren	13
Gebruiksaanwijzing	13
De sleutel gebruiken	13
De grasmaaier starten	14
De grasmaaier stoppen	15
De stroomverbreker terugzetten	15
Tips voor het maaien van het gras	15
De maaihoogte instellen	16
Onderhoud	17
Onderhoudsschema	17
De maaikast reinigen	18
Onderhoud van het maaimes	19
De accu vervangen	21
Een tweevoudig geïsoleerde grasmaaier onderhouden	21
Opheffen van storingen	22
Stalling	22

Inleiding

Wij zijn u er dankbaar voor dat u gekozen hebt voor een product van Toro. We willen graag dat u volkomen tevreden bent met u nieuwe aankoop.

Lees deze handleiding zorgvuldig, zodat u weet hoe u het apparaat goed kunt gebruiken en onderhouden. De informatie in deze handleiding kan u en anderen helpen om letsel en schade te voorkomen. Hoewel Toro veilige producten ontwerpt en fabriceert, blijft u verantwoordelijk voor de juiste en veilige toepassing van het apparaat.

Zorg dat u het modelnummer en serienummer van het product bij de hand hebt wanneer u de hulp inroept van een geautoriseerde Service Dealer of van de fabrikant, in verband met onderhoud, originele Toro-onderdelen of aanvullende informatie. Het modelnummer en serienummer is aangebracht op het apparaat zelf, op de plaats die is aangeduid in Figuur 1.

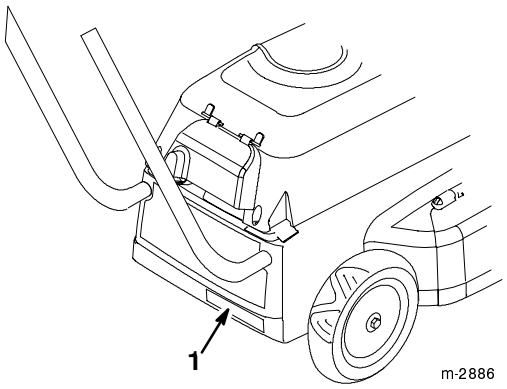

Figuur 1

1. Typeplaatje met modelnummer en serienummer

Noteer het modelnummer en serienummer van het apparaat ook in de ruimte hieronder:

Modelnr.: _____

Serienr.: _____

In deze handleiding is een systeem gebruikt om mogelijke gevaren aan te duiden en u te attenderen op bijzondere aanwijzingen om lichamelijk (mogelijk fataal) letsel van u en anderen te voorkomen. De woorden GEVAAR, WAARSCHUWING en VOORZICHTIG geven de ernst van het gevaar aan.

GEVAAR waarschuwt u voor zeer gevaarlijke situaties, die kunnen resulteren in ernstig lichamelijk letsel of zelfs overlijden, die kunnen ontstaan als u niet de vereiste voorzorgsmaatregelen neemt.

WAARSCHUWING waarschuwt u voor een gevaarlijke situatie die kan resulteren in ernstig lichamelijk letsel of zelfs overlijden, die kan ontstaan als u niet de vereiste voorzorgsmaatregelen neemt.

VOORZICHTIG duidt een risico aan waarbij licht tot beperkt letsel zou kunnen ontstaan als u niet de vereiste voorzorgsmaatregelen neemt.

©2000 **The Toro Company**
All Rights Reserved

Printed in USA

Er worden in deze handleiding nog twee woorden gebruikt om uw aandacht op bijzondere informatie te vestigen. **Belangrijk** attendeert u op bijzondere technische informatie en **N.B.** geeft algemene informatie aan die bijzondere aandacht verdient.

Veiligheid

BELANGRIJKE VEILIGHEIDSINSTRUCTIES

Onjuist gebruik of onderhoud door de gebruiker of eigenaar kan letsel veroorzaken. Om de kans op lichamelijk letsel te verkleinen, dient u zich aan de volgende veiligheidsinstructies te houden en altijd op het veiligheidssymbool ⚠ te letten, dat betekent VOORZICHTIG, WAARSCHUWING of GEVAARLIJK - "instructie voor persoonlijke veiligheid". Het niet opvolgen van de instructie kan leiden tot lichamelijk letsel.

LEES DEZE HANDLEIDING AANDACHTIG DOOR VOORDAT U DE MAAIMACHINE GAAT GEBRUIKEN

BEWAAR DEZE HANDLEIDING VOOR TOEKOMSTIGE NASLAG!

⚠ WARNING ⚠

Om het risico op persoonlijk letsel te verkleinen tijdens het gebruik van de accu-grasmaaier altijd de onderstaande basis- veiligheids-instructies opvolgen.

Veilige bediening

Dit product kan amputatie van handen en voeten veroorzaken en voorwerpen uitwerpen. Volg altijd alle veiligheidsinstructies op om ernstig of mogelijk fataal letsel te voorkomen.

Deze grasmaaier is ontworpen voor het maaien en fijnmaken van gras. Gebruik voor enig ander doeleinde dan deze kan gevaar opleveren voor de gebruiker of omstanders.

Algemene bediening

- Lees deze handleiding zorgvuldig door, voordat u met de grasmaaier gaat werken. Zorg dat u vertrouwd bent met alle bedieningsorganen en de juiste toepassing van de grasmaaier. U dient erop toe te zien dat de machine niet door kinderen onder de 16 jaar wordt bediend. U dient erop toe te zien dat de machine niet door volwassenen wordt bediend die niet van de instructies op de hoogte zijn.
- De gebruiker van de grasmaaier is er verantwoordelijk voor dat iedereen, met name kinderen en huisdieren, uit het werkgebied worden weggehouden. De gebruiker is verantwoordelijk voor ongelukken of gevaren die andere mensen of eigendommen overkomen.
- Inspecteer eerst grondig het terrein waar de apparatuur gebruikt zal gaan worden, en verwijder alle stenen, takken, draden, botten, of andere vreemde voorwerpen. Let tijdens het maaien op vreemde voorwerpen.
- Draag een lange broek en schoenen die voorzien zijn van stevig anti-slipprofiel. Bedien de grasmaaier niet wanneer u sandalen, sieraden of losse kleding draagt, of blootsvoets bent. Tijdens werkzaamheden buitenshuis wordt het dragen van rubber handschoenen en schoeisel aangeraden.
- Houd alle beschermers, veiligheidsschermen, veiligheidsvoorzieningen, zijafvoerset of optionele grasvanger op hun plaats. Repareer of vervang beschadigde onderdelen, waaronder instructie/veiligheidsplaatjes. Controleer alle veiligheids-voorzieningen voor elke toepassing.
- Motor en mes zijn ontworpen om te stoppen als de bedieningsstang wordt losgelaten. Zorg ervoor dat de bedieningsstang correct functioneert voor elk gebruik van de grasmaaier.
- Controleer voor het gebruik de messen, bevestigings-bouten en het maaimechanisme altijd op sporen van slijtage of beschadiging. Vervang versleten of beschadigde messen en bevestigingsbouten altijd per set om het evenwicht te bewaren.
- Gebruik uitsluitend die accessoires en toebehoren die zijn ontworpen voor gebruik met dit product. Het gebruik van accessoires of toebehoren die niet voor dit product zijn ontworpen, kan het risico op letsel vergroten.

Tijdens de bediening

- Steek de sleutel niet in de stekkeraansluiting totdat u gereed bent om te maaien.
- Gebruik de grasmaaier niet in gasgevulde, explosieve atmosferen. Normaal vonken van de motor kan de dampen ontsteken.

- Start de motor voorzichtig volgens de instructies en houd daarbij de voeten uit de buurt van het maaimes.
- Gebruik het juiste toebehoren - Gebruik de grasmaaier niet voor enig andere werkzaamheden, behalve die waarvoor het is bestemd.
- Blijf alert - Kijk uit wat u doet. Bedien de grasmaaier niet wanneer u moe bent, of onder invloed van drugs, alcohol of medicijnen.
- Vermijd gevaarlijke omgevingen. Gebruik de grasmaaier nooit op nat gras of vochtige locaties. Gebruik de grasmaaier niet als het regent.
- Zorg er altijd voor dat u stevig staat. Houd de handgreep altijd stevig vast en loop stapvoets; ga nooit rennen. Maai alleen tijdens daglicht of met goed kunstlicht.
- Maai dwars op hellingen, nooit heuvel op en af. Ga zeer zorgvuldig te werk wanneer u van richting verandert op een helling. Maai niet op al te steile hellingen. Draag op hellingen schoenen met anti-slipzolen.
- Reik niet buiten uw bereik - Zorg altijd voor een goede stand van de voeten en een juiste balans.
- Forceer de grasmaaier niet. Deze functioneert het best op de snelheid waarvoor het is ontworpen.
- Draag bij het werken met de maaier altijd een veiligheidsbril of oogbescherming die de ogen beschermen tegen vreemde objecten die door de machine kunnen worden weggeslingerd. (Normale brillen zijn **geen** veiligheidsbrillen)
- Draag altijd een goedgekeurd stofmasker wanneer u het apparaat onder stoffige omstandigheden gebruikt.
- Houd gezicht, handen en voeten weg van de maaikast en het maaimes wanneer de motor draait. Het mes kan letsel aan handen en voeten veroorzaken. Blijf altijd achter de handgreep tot de motor stilstaat.
- Ga zeer zorgvuldig te werk bij het omkeren van de maaier, of als u de maaier naar u toe trekt.
- Omdat het maaimes nog een aantal seconden blijft doordraaien nadat de bedieningsstang is losgelaten, moet u achter de handgreep blijven tot alle bewegende delen stilstaan.
- Nadat u een vreemd voorwerp hebt geraakt, of de grasmaaier abnormaal begint te trillen, moet u de motor stoppen en de sleutel uit de stekkeraansluiting verwijderen. Controleer de grasmaaier op schade en voer alle reparaties uit voordat de grasmaaier opnieuw wordt gebruikt. Mochten er ooit ingrijpende reparaties nodig zijn of is assistentie gewenst, neem dan contact op met een erkende Toro Service Dealer.
- Gebruik de grasmaaier niet als deze is gevallen of op enige andere wijze is beschadigd. Repareer alle schade voordat de grasmaaier wordt gebruikt.
- Stop de motor, wacht tot alle bewegende delen stilstaan en verwijder de sleutel uit de stekker-aansluiting voordat u de maaihoogte instelt.
- Stop de motor wanneer u de grasmaaier buiten het te maaien gebied duwt.
- Stop de motor en verwijder de sleutel uit de stekkeraansluiting voordat u de zijafvoerset of de optionele grasvanger verwijdert.
- Stop de motor voordat u de bedieningspositie verlaat - achter de handgreep. Verwijder de sleutel uit de stekkeraansluiting als de grasmaaier zonder toezicht wordt achtergelaten.
- Als de grasmaaier voor vervoer moet worden opgetild, stop de motor, blijf achter de handgreep tot alle bewegende delen stilstaan en verwijder de sleutel uit de stekkeraansluiting.

Onderhoud en stalling

- Voer alleen die onderhoudsinstructies uit die in deze handleiding staan beschreven. Mochten er ooit ingrijpende reparaties nodig zijn of is assistentie gewenst, neem dan contact op met een erkende Toro Service Dealer.
- Stop de motor en wacht tot alle bewegende delen stilstaan, voordat u de grasmaaier schoonmaakt, inspecteert, onderhoudt of instelt. Verwijder sleutel uit stekkeraansluiting.
- Laad de grasmaaier niet op als het regent of op vochtige locaties.
- Om elektrische schokken tijdens het opladen te voorkomen, beschadigde elektrische bedrading onmiddellijk repareren of vervangen.

Note: Het verlengsnoer is uitsluitend nodig voor het opladen van de accu. Het wordt niet gebruikt voor het maaien met de grasmaaier.

- Ga voorzichtig om met het verlengsnoer tijdens het opladen. Trek niet aan het snoer om het uit de stekkeraansluiting te verwijderen. Houd het snoer uit de buurt van hitte, olie en scherpe randen.
- Als accu's worden vervangen, moeten alle accu's gelijktijdig worden vervangen. Het samengebruik van nieuwe en opgeladen accu's kan de interne celdruk verhogen, waardoor de accu('s) kunnen scheuren.
- De juiste polariteit of richting moet in acht worden genomen, wanneer de accu's worden geplaatst. Omgekeerde plaatsing van accu's kan resulteren in verbrande draden, vonken, lekkage of explosie van de accu's.
- Verwijder de sleutel voor onderhoud, reiniging of verwijdering van materiaal uit de grasmaaier.

- Gebruik alleen afgesloten, onderhoudsvrije, oplaadbare lood(zuur)accu's van 6 Volt en 12,5 A.
- Stel de accu('s) niet bloot aan open vuur, de cel kan hierdoor exploderen. Raadpleeg de plaatselijke voorschriften met betrekking tot instructies over verwerking als KCA.
- Accu('s) niet openmaken of stukmaken. Vrijkomend elektrolyt is corrosief en kan schade aan ogen of huid veroorzaken. Het kan giftig zijn bij inslikken.
- Ga voorzichtig om met de accu's om te voorkomen dat de accu wordt kortgesloten (contact beide positieve en negatieve accupolen) via geleidende materialen, zoals ringen, armbanden, sleutels enz. De accu of het geleidend materiaal kan oververhit raken en brandwonden veroorzaken.
- Controleer regelmatig alle moeren, bouten en schroeven en draai deze vast, om er zeker van te zijn dat de grasmaaier zich in een veilige gebruikstoestand bevindt. Zorg ervoor dat de mesbout is aangedraaid met 48 tot 54 Nm (35 tot 40 ft-lbs).
- Zorg ervoor dat het maaimes van uw grasmaaier altijd scherp is. Raadpleeg het gedeelte over het onderhoud van het maaimes voor de juiste installatie- en onderhoudsprocedures wanneer u het maaimes onderhoudt. Gebruik uitsluitend identieke reservemessen.
- Om de kans op brandgevaar te verkleinen, motor vrijhouden van overtollig gras, bladeren en vuilophopingen.
- Controleer de grasvangzak regelmatig op slijtage of defecten. Vervangen door een nieuwe zak voor uw veiligheid wanneer de zak versleten of beschadigd is.
- Wanneer de grasmaaier niet wordt gebruikt, deze samen met de sleutel binnenshuis stallen in een droge, afsluitbare ruimte, buiten bereik van kinderen. Laat de motor afkoelen voordat deze wordt gestald in een afgesloten ruimte.
- Ten tijde van de fabricage voldeed de grasmaaier aan de veiligheidsnormen die van kracht zijn voor cirkelgrasmaaiers. Om de beste prestaties en een continu veiligheidsniveau van de grasmaaier te garanderen, moet u originele Toro-reserveonderdelen en accessoires gebruiken. Reserveonderdelen en accessoires die door andere fabrikanten worden gemaakt, kunnen ertoe leiden dat niet meer wordt voldaan aan de veiligheidsvoorschriften, en dat kan gevaarlijk zijn.

BEWAAR DEZE HANDLEIDING VOOR TOEKOMSTIGE NASLAG!

Geluidsdruk

Dit apparaat heeft een maximum geluidsdrukniveau van 76dB(A), op basis van de meting met identieke machines.

Note: Het apparaat is getest onder belastingvrije omstandigheden.

Geluidsvolume

Dit apparaat heeft een maximum geluidsniveau van 88 LwA, op basis van de meting met identieke machines.

Note: Het apparaat is getest onder belastingvrije omstandigheden.

Trillingsniveau

Deze machine produceert een maximum hand-arm trillingsniveau van: 2,5 m/s^2, op basis van de meting uitgevoerd op identieke machines.

Note: Het apparaat is getest onder belastingvrije omstandigheden.

Overzicht van veiligheidssymbolen

Veiligheidsalarm



Algemeen veiligheidsattentie-symbool



Lees de bedienings-handleiding.



Roterend mes, kan tenen of vingers afsnijden



Roterend mes, kan vingers afsnijden



Roterend mes, kan tenen afsnijden



Droog houden



Uitschakelen: Verwijder de stekker uit de wandcontact-doos voor instel- en schoonmaakwerkzaamheden, als het snoer verward is, of voordat u de grasmaaier gedurende een willekeurige periode zonder toezicht achterlaat

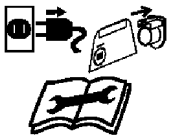

Schakel de motor uit en verwijder de sleutel voordat u de bedieningspositie achter de zelfaangedreven grasmaaier verlaat



Uitgeworpen voorwerpen — gevaar voor alle lichaamsdelen

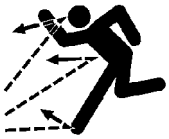

Uitgeworpen voorwerpen, houd veiligheidsschermen aangebracht, cirkelmaaier

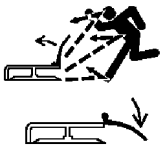

Veiligheidsschermen niet openen of verwijderen terwijl de motor loopt

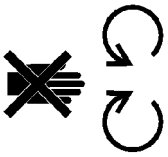

Wacht tot alle machineonderdelen volledig stilstaan, voordat u ze aanraakt (maaimessen blijven doordraaien nadat de machine is uitgeschakeld)



Laag



Elektrische schok, elektrocutie



Hoog

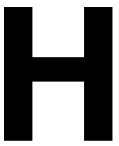

Maaimes - maaihoogte



Spatwaterdichte constructie



C.E.-keurmerk



Negatief



Tweevoudig geïsoleerd

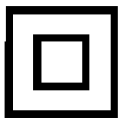

Positief



Spanningsniveau accu - laag

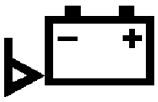

Wisselspanning/ sinusgolf



Spanningsniveau accu - hoog

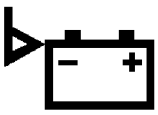

Sleutel plaatsen om grasmaaier te gebruiken



Duw de grijze knop voorwaarts, draai de stang naar de handgreep toe om de maaier te laten rijden



Houd een veilige afstand tot de machine, zelfrijdende grasmaaier

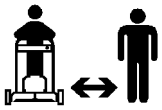

Voorkom ernstig letsel, alleen gebruiken met geleider, fijnmaakafdichting of volledige vangzak in positie

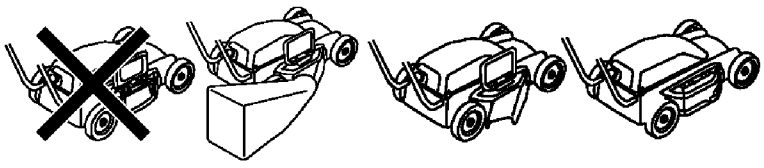

Montage-instructies

Note: De aanduidingen links en rechts zijn steeds gezien vanuit de positie van degene die de maaier bedient.

IMPORTANT: Steek de sleutel niet in de stekkeraansluiting totdat u de grasmaaier hebt gemonteerd.

De handgreep bevestigen

IMPORTANT: De bedieningskabel moet over, niet onder de handgreep (Fig. 2).

WARNING

POTENTIAL HAZARD
- **Door buitensporig aan de bedieningskabel te trekken, kan de grasmaaier worden gestart. Wanneer de grasmaaier in werking is, draait het maaimes.**

WHAT CAN HAPPEN
- **Aanraking van het draaiende grasmaaiermes kan ernstig lichamelijk letsel veroorzaken.**

HOW TO AVOID THE HAZARD
- **Til de grasmaaier niet op aan de bedienings-kabel en trek niet buitensporig hard aan de kabel.**

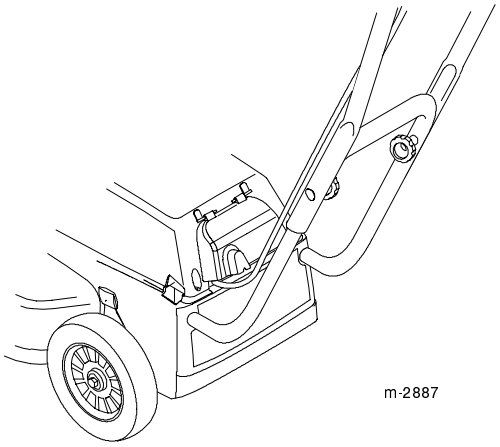

Figuur 2

1. Til de bedieningskabel boven de gaten in de achterzijde van de bovendeksel.
2. Schuif de uiteinden van de onderste deel van de handgreep in de gaten in de bovendeksel.

Note: Als de handgreep stopt voordat de schroefgaten uitgelijnd zijn in het midden van de openingen in de bovendeksel, duw dan op het onderste deel van de handgreep terwijl u de buizen in de gaten in het bovendeksel duwt (Fig. 3). Duw de buizen naar binnen tot de schroefgaten zijn gecentreerd in de openingen van de bovendeksel.

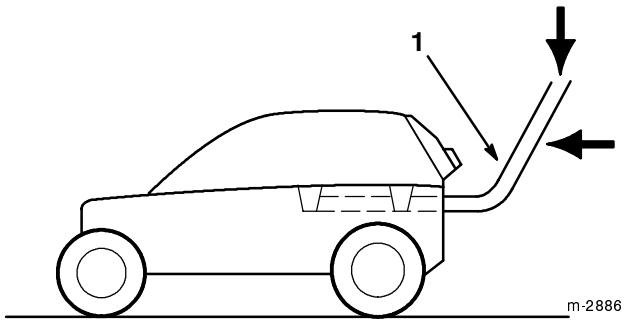

Figuur 3

1. Onderste deel van handgreep

3. Bevestig de uiteinden van het onderste deel van de handgreep met twee schroeven.

Note: Voor het comfort van de gebruiker kan het handvat op twee verschillende hoogten worden ingesteld.

4. Ga achter de grasmaaier staan om te bepalen welke handgreephoogte het beste bij u past.
5. Plaats de uiteinden van het bovenste deel van de handgreep aan de buitenkant van het onderste deel (Fig. 4).

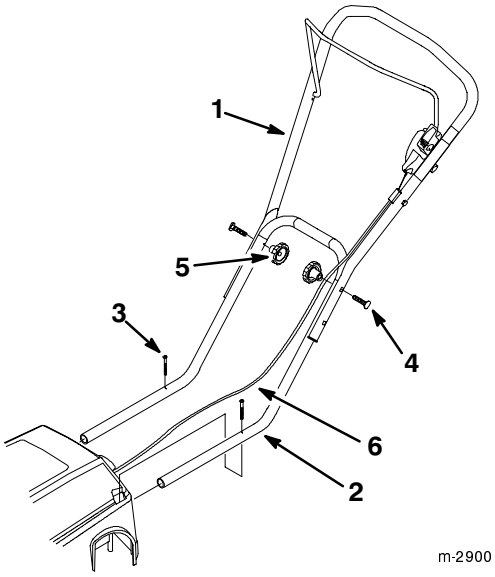

Figuur 4

1. Bovenste deel handgreep
2. Onderste deel van handgreep
3. Schroef (2)
4. Bout (2)
5. Knop (2)
6. Bedieningskabel

6. Kies een van de twee paar gaten in het bovenste deel van de handgreep en lijn deze uit met de gaten in het onderste deel (Fig. 4).

7. Bevestig de handgreep met bouten en knoppen (Fig. 4).

8. Als de handgrepen zich in de hoogste positie bevinden, gebruik dan een klem om de kabel aan de linkerkant van het onderste deel van de handgreep te bevestigen (Fig. 5).

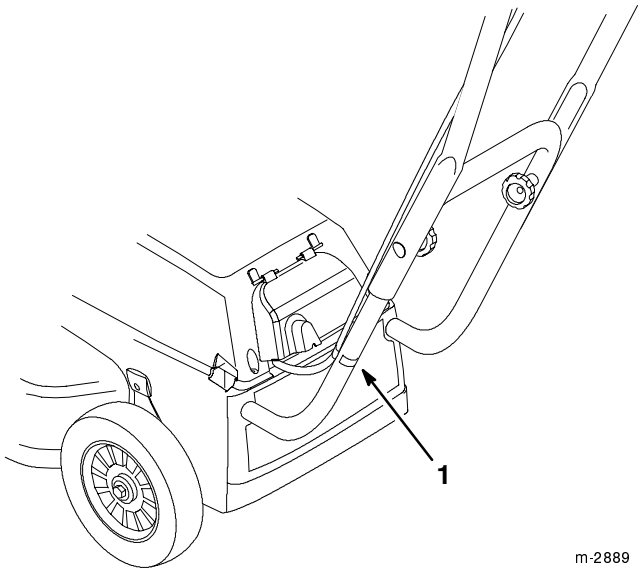

Figuur 5

1. Klem

Als de handgrepen zich in de laagste positie bevinden, gebruik dan een klem om de kabel aan de rechterkant van het onderste deel van de handgreep te bevestigen (Fig. 6).

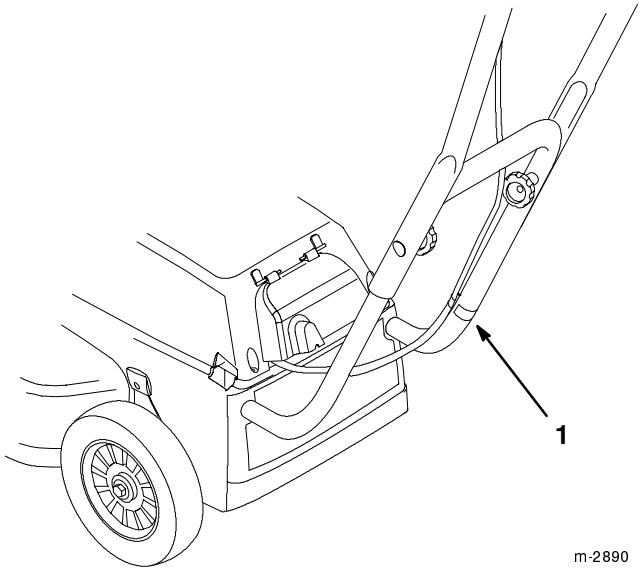

Figuur 6

1. Klem

Zijafvoerset monteren

1. Gebruik het handvat op de fijnmaakklep om de klep te openen (Fig. 7).

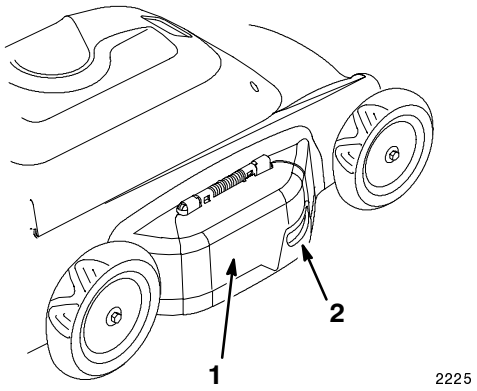

Figuur 7

1. Fijnmaakklep
2. Handvat

2. Haak de zijafvoerset aan de bevestigingspunten (Fig. 8 en 9).

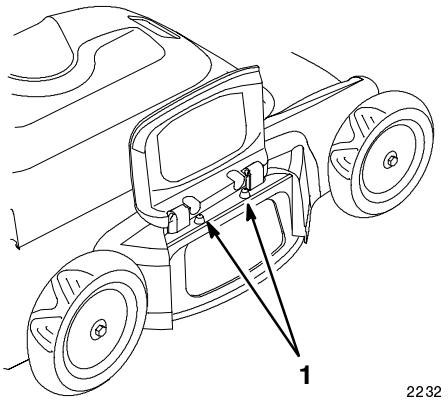

Figuur 8

1. Bevestigingspunt (2)

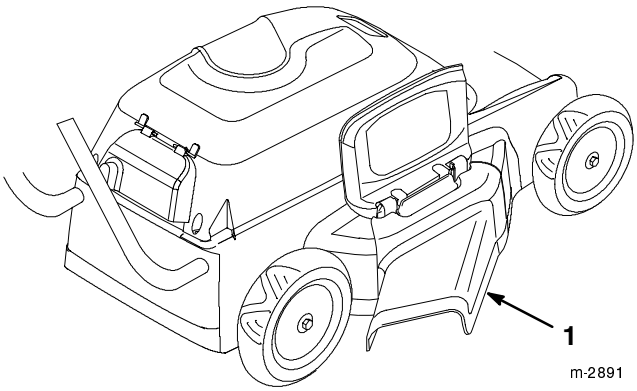

Figuur 9

1. Zijafvoerset

3. Laat de fijnmaakklep bovenop de zijafvoerset rusten (Fig. 10).

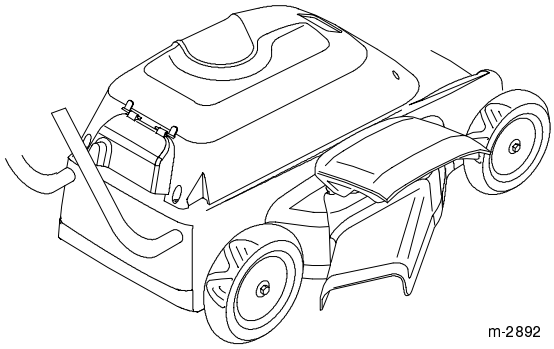

Figuur 10

Het regenscherm monteren

Het doorzichtige kunststof regenscherm kan van de grasmaaier zijn verwijderd als gevolg van de ruwe omgang tijdens de verzending. Als bij opening van de doos het regenscherm niet aan de grasmaaier is bevestigd, monteer het regenscherm dan op de bovendeksel.

1. Monteer de bevestigingsnokken op de bevestigingspennen van het regenscherm (Fig. 11).

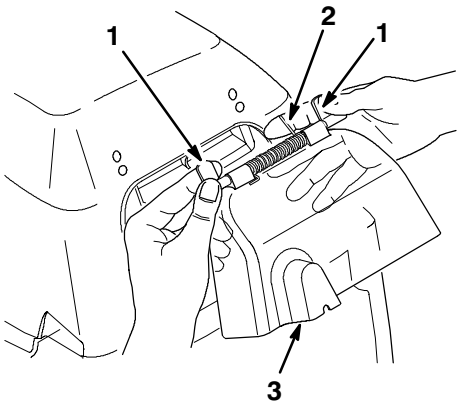

Figuur 11

1. Bevestigingsnok
2. Recht veeruiteinde
3. Regenscherm

2. Draai het rechte uiteinde van de veer en houdt deze omhoog in de verticale stand (Fig. 11).

3. Klik de bevestigingsnokken in de overeenkomstige gaten in de bovendeksel (Fig. 12).

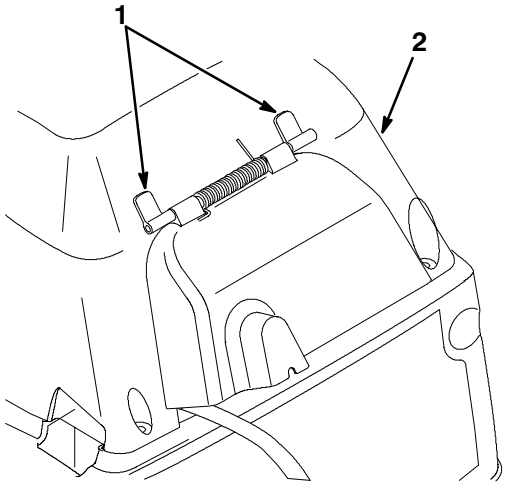

Figuur 12

1. Bevestigingsnok
2. Bovendeksel

Voor ingebruikname

De accu opladen

WARNING

POTENTIAL HAZARD
- **Contact met water tijdens het gebruik van de grasmaaier kan een elektrische schok veroorzaken.**

WHAT CAN HAPPEN
- **Een elektrische schok kan letsel veroorzaken of de dood tot gevolg hebben.**

HOW TO AVOID THE HAZARD
- **Raak de stekkeraansluiting of de grasmaaier niet met natte handen aan, of terwijl u in het water staat.**
- **Gebruik alleen een verlengsnoer met CE-keurmerk.**

Het duurt ongeveer 12 tot 16 uur om een volledig uitgeputte accu op te laden. **Laad de accu op *na elk gebruik*. Door na te laten de accu niet na elk gebruik op te laden, wordt de levensduur van de accu verkort. Laad de accu zelfs op als u de grasmaaier slechts enkele minuten hebt gebruikt. Deze accu heeft geen "geheugen".**

Note: De accu wordt in de fabriek opgeladen. Voordat de grasmaaier echter de eerste keer kan worden gebruikt, moet u de accu opladen en ervoor zorgen dat deze volledig is opgeladen voordat de grasmaaier wordt gebruikt.

De accu opladen:

1. Laad de accu altijd op een droge plaats op, afgeschermd tegen het weer. Houd de grasmaaier ook uit de buurt van water en ontvlambare substanties.

2. Verwijder de sleutel als deze zich in de stekkeraansluiting bevindt (Fig. 13).

⚠ WARNING ⚠

POTENTIAL HAZARD
- **Het elektrische snoer kan beschadigd zijn.**

WHAT CAN HAPPEN
- **Een beschadigd snoer kan een elektrische schok of brand veroorzaken.**

HOW TO AVOID THE HAZARD
- **Controleer het elektrische snoer zorgvuldig voordat u het apparaat oplaadt. Als het snoer beschadigd is, de accu niet opladen. Vervang of repareer het beschadigde snoer onmiddellijk. Neem contact op met uw erkende Service Dealer voor assistentie.**

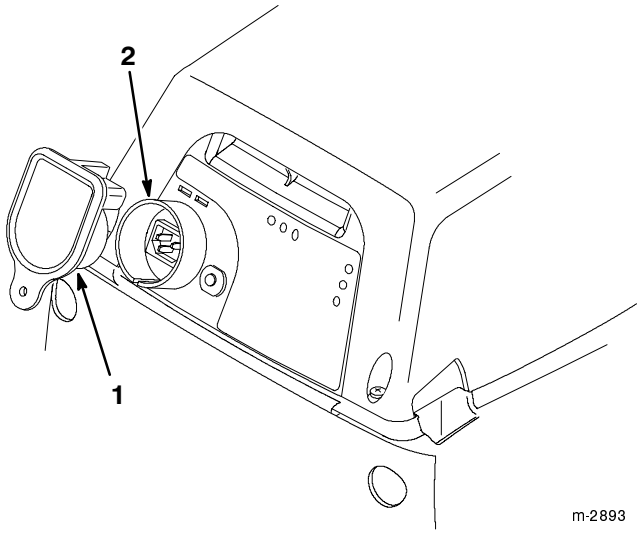

Figuur 13

1. Sleutel
2. Stekkeraansluiting

3. Til de regenkap op, sluit het verlengsnoer aan op de stekkeraansluiting en sluit het andere uiteinde van het verlengsnoer aan op een normale huishoudelijke wandcontactdoos met 230 Volt (Fig. 14).

IMPORTANT: Gebruik alleen een verlengsnoer met CE-keurmerk (geleverd bij de grasmaaier).

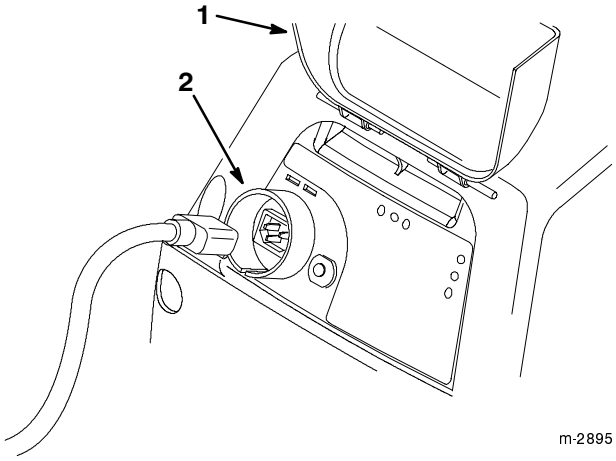

Figuur 14

1. Regenscherm
2. Stekkeraansluiting

Note: De drie verticale LED-lampjes op het bedieningspaneel geven de spanningsstatus weer (Fig. 15). Raadpleeg *Overzicht spannings-LED's* op blz. 13 voor een samenvatting van de LED-lampjes.

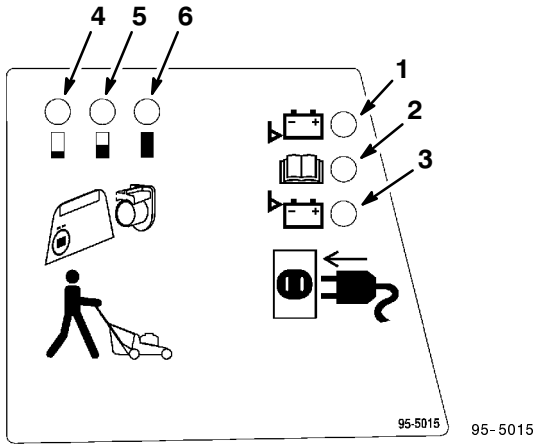

Figuur 15

1. Rood lampje
2. Geel lampje
3. Groen lampje
4. Rechthoek kwart gevuld
5. Rechthoek half gevuld
6. Rechthoek volledig gevuld

Wanneer het rode lampje op het bedieningspaneel begint te knipperen, is de accu aanwezig en gereed om te worden opgeladen.

Na een aantal minuten stopt het rode lampje met knipperen en gaat continu branden. Dit geeft aan dat de accu wordt opgeladen.

Wanneer de accu bijna volledig opgeladen is, gaat het rode lampje uit en gaat het groene lampje branden. Het rode en groene lampje gaan afwisselend aan en uit. Wanneer het groene lampje vaker brandt dan het rode lampje, is de accu volledig geladen.

Note: Trek niet aan het verlengsnoer om de stekker uit de stekkeraansluiting te verwijderen. Pak de stekker beet om het snoer te verwijderen, niet het snoer.

IMPORTANT: Toro heeft uw grasmaaier ontworpen met een ingebouwde accu-lader die het spanningsniveau van de accu controleert en de accu alleen oplaadt als het nodig is. Daarom raden wij u aan de accu aangesloten te laten wanneer de grasmaaier niet wordt gebruikt. Tijdens het winterseizoen kunt u de grasmaaier afkoppelen en tot maximaal drie maanden stallen als de accu volledig opgeladen is en de grasmaaier op een koude, droge plaats wordt gestald.

Note: Wanneer de grasmaaier aangesloten blijft om op te laden, is het normaal dat de rode en groene lampjes afwisselend aan en uit gaan.

OVERZICHT SPANNINGS-LED'S			
Spanningsstatus	**Rood**	**Groen**	**Geel**
Voorlaadkwalificatie—laadapparaat test conditie van de accu/druppelladen van de accu. Druppellaadtijd kan van minuten tot uren duren.	Knipperend	Uit	Uit
Accu bezig met opladen	Aan	Uit	Uit
Accu opgeladen	Uit	Aan	Uit
Accu niet aanwezig of defect	Uit	Uit	Aan
Laadfout—laadapparaat defect	Niet van toepassing	Niet van toepassing	Aan
Laden in wachtstand—temperatuur te hoog of te laag om te laden	Niet van toepassing	Niet van toepassing	Knipperend

Het spanningsniveau van de accu controleren

De drie horizontale LED-lampjes bovenaan het bedieningspaneel geven ongeveer aan hoeveel lading in de accu resteert, terwijl de grasmaaier in gebruik is (Fig. 15). De lampjes zijn alleen nauwkeurig wanneer de grasmaaier in gebruik is en gras maait. Hieronder volgt een uitleg van de symbolen onder de LED-lampjes van het accu-spanningsniveau:

- Rechthoek volledig gevuld: Accu is tussen 50% en 100% geladen.
- Rechthoek half gevuld: Accu is tussen 25% en 50% geladen.
- Rechthoek kwart gevuld: Accu is tussen 5% en 25% geladen.
- Als alle LED-lampjes uit zijn, beschikt de accu over minder dan 5% lading en moet deze worden opgeladen.

IMPORTANT: U verkort de levensduur van de accu als u de grasmaaier blijft gebruiken nadat alle accu-lampjes zijn gedoofd. Ga niet door met maaien, laad de accu op.

Gebruiksaanwijzing

Controleer elke keer dat u gaat maaien of de rijaandrijving (alleen bij modellen met zelfaandrijving) en de bedieningsstang nog goed werken. Als u de bedieningsstang loslaat moeten motor en rijaandrijving stoppen. Doen ze dat niet, dan moet u contact opnemen met een erkende Service Dealer.

Note: Deze grasmaaier is uitsluitend bedoeld voor particulier gebruik.

De sleutel gebruiken

De grasmaaier kan alleen worden gebruikt als de sleutel zich volledig in de stekkeraansluiting bevindt (Fig. 16). Om onopzettelijk starten of ongeoorloofd gebruik van de grasmaaier te voorkomen, altijd de sleutel uit de stekkeraansluiting verwijderen, wanneer de grasmaaier zonder toezicht wordt achtergelaten. De sleutel beschikt over een lipje met een gat, zodat de sleutel aan een spijker kan worden opgehangen, buiten bereik van de kinderen. **Lees het waarschuwingsetiket op de sleutel.**

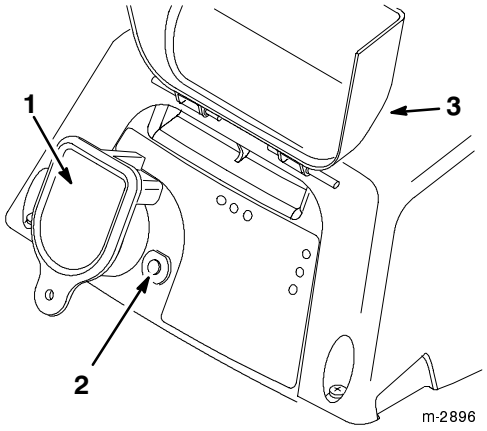

Figuur 16

1. Sleutel
2. Knop voor de stroomverbreker
3. Regenscherm

De grasmaaier starten

1. Duw de grasmaaier naar een vlak oppervlak van asfalt of beton.

Note: De grasmaaier starten in dik gras, kan ertoe leiden dat de grasmaaier vastloopt.

2. Til het regenscherm op en steek de sleutel volledig in de stekkeraansluiting (Fig. 16).

3. Duw de bedieningsstang naar de handgreep, terwijl u de schuif op de bedieningsstang omlaag duwt (Fig. 17).

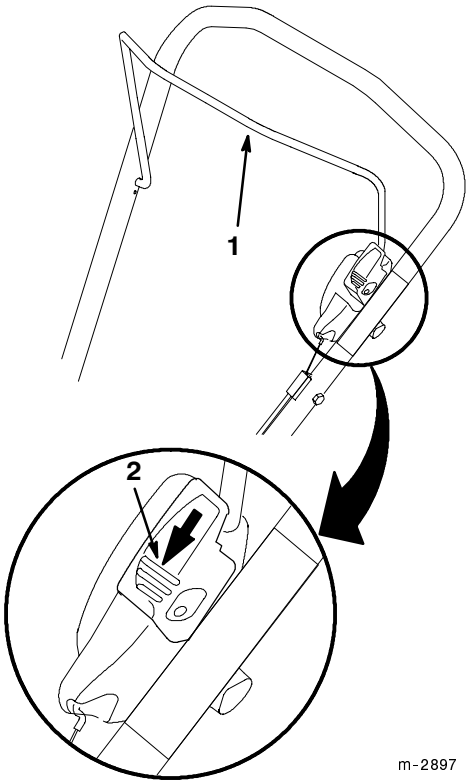

Figuur 17

1. Bedieningsstang
2. Schuif omlaag geduwd

4. Knijp de bedieningsstang naar de handgreep (Fig. 18).

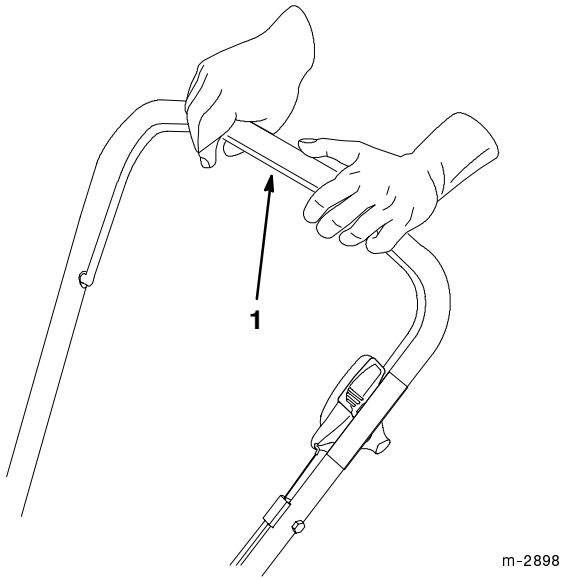

Figuur 18

1. Bedieningsstang

Note: Laat de grasmaaier lopen, terwijl u de grasmaaier draait. Zet de grasmaaier uit wanneer het draaien geen energie in de accu bespaart.

De grasmaaier stoppen

1. Laat de bedieningsstang los.

WARNING

POTENTIAL HAZARD
- **Als de sleutel zich in de stekkeraansluiting bevindt, is de grasmaaier gereed voor gebruik. Iemand zou onopzettelijk de grasmaaier kunnen starten.**

WHAT CAN HAPPEN
- **Onbedoeld starten van de grasmaaier kan ernstig letsel van u of omstanders veroorzaken.**

HOW TO AVOID THE HAZARD
- **Verwijder altijd de sleutel uit de stekkeraansluiting als de grasmaaier zonder toezicht wordt achtergelaten, ook als het om een korte periode gaat.**

2. Verwijder de sleutel uit de stekkeraansluiting als de grasmaaier zonder toezicht wordt achtergelaten. Hang de sleutel op een hoge plaats, buiten bereik van de kinderen.
3. **Laad de accu altijd *onmiddellijk op na elk gebruik van de grasmaaier*. Als u de accu niet na elk gebruik oplaadt, verkort u de levensduur van de accu.** Zie *De accu opladen* op blz. 11.

IMPORTANT: Toro heeft uw grasmaaier ontworpen met een ingebouwde accu-lader die het spanningsniveau van de accu controleert en de accu alleen oplaadt als het nodig is. Daarom raden wij u aan de accu aangesloten te laten wanneer de grasmaaier niet wordt gebruikt. Tijdens het winterseizoen kunt u de grasmaaier afkoppelen en tot maximaal drie maanden stallen als de accu volledig opgeladen is en de grasmaaier op een koude, droge plaats wordt gestald.

De stroomverbreker terugzetten

Als de grasmaaier wordt gebruikt onder een te hoge belasting, zal de stroomverbreker worden geactiveerd. Volg deze instructies om de stroomverbreker terug te zetten.

IMPORTANT: Zet de stroomverbreker nooit terug wanneer de sleutel zich in de stekkeraansluiting bevindt en u de bedieningsstang naar de handgreep inknijpt.

1. Verwijder de sleutel uit de stekkeraansluiting (Fig. 13).
2. Wacht 30 tot 60 seconden voordat u de knop voor de stroomonderbreker indrukt (Fig. 16).
3. Steek de sleutel in de stekkeraansluiting.
4. Begin opnieuw met maaien met een lagere belasting.

Als de stroomverbreker geregeld wordt geactiveerd, moet u de maaihoogte hoger instellen of de zijafvoerset gebruiken.

Tips voor het maaien van het gras

Bedrijfstijd van de accu

Met een accu-grasmaaier is de toestand van het gras en de manier waarop u het maait van invloed op de tijdsduur dat een accu meegaat op een enkele lading bij elke maaibeurt.

Onderstaande punten zijn een aantal factoren die van invloed zijn op de bedrijfstijd van de accu:

- **Vochtgehalte van het gras** — Hoe meer vocht het gras bevat, hoe sneller de accu uitgeput zal zijn.
- **Loop/maaisnelheid** — Hoe sneller u loopt, hoe sneller de accu zal zijn uitgeput.
- **Bedrijfsstand** — Het fijnmaken van het gras vraagt veel accu-energie. Het gras opvangen komt op de tweede plaats van energieverbruik, en de zijafvoer verbruikt de minste energie.
- **Maaihoogte** — Als de accu te snel uitgeput raakt, verhoog dan de maaihoogte met een instelling.

Algemene tips voor het fijnmaken

Toro heeft uw grasmaaier ontworpen om gras fijn te maken wanneer de fijnmaakklep volledig is gesloten (Fig. 7). Voor optimale maairesultaten en een optimaal gazonuiterlijk volgt u de volgende instructies voor het maaien van gras of het snijden van bladeren:

- Zorg dat u tijdens het seizoen steeds met een **scherp maaimes** maait. Vijl regelmatig eventuele kerven en inkepingen in het mes weg.
- **Maai alleen droog gras en bladeren.** Nat gras en blad gaat aankoeken en kan verstopping van de maaier of afslaan van de motor veroorzaken.

WARNING

POTENTIAL HAZARD
- **U kunt uitglijden over nat gras of natte bladeren en in contact komen met het maaimes.**

WHAT CAN HAPPEN
- **Hierdoor kunt u ernstig verwond raken.**

HOW TO AVOID THE HAZARD
- **Maai daarom alleen onder droge omstandigheden.**

- Verwijder de sleutel uit de stekkeraansluiting en verwijder maaisel of bladeren van de onderzijde van de maaikast na elke maaibeurt. Gebruik houten gereedschap, geen gereedschap van metaal.
- Gras groeit met verschillende snelheden afhankelijk van de tijd van het jaar. Tijdens de warme zomer kunt u over het algemeen het gras het beste maaien in de maaihoogten 6,4 cm (2-1/2”); 7,6 cm (3”), of 8,9 cm (3-1/2”). Maai per keer niet meer dan ongeveer 1/3 van de grassprieten af. Maai niet met een lagere stand dan 6,4 cm (2-1/2”), tenzij het gras dun is, of in de late herfst als het gras langzamer gaat groeien.
- Wanneer de maaihoogte van een vaste instelling wordt gewijzigd naar een lagere maaihoogte, kan het gras er slordig of ongelijk gemaaid uitzien, totdat het gras zich aan de nieuwe maaihoogte heeft aangepast en zijn normale uiterlijk terug krijgt.
- Als u gras maait dat langer is dan 15 cm (6”), zult u eerst moeten maaien met de zijafvoerset, of moet u maaien met de hoogste maaistand en een langzamere loopsnelheid, en vervolgens opnieuw maaien met een lagere instelling voor het beste gazonuiterlijk. Als het gras te lang is, waardoor er klonten op het gazon blijven liggen, kan de grasmaaier vastlopen, waardoor de motor afslaat.
- Maai afwisselend in beide richtingen. Hierdoor worden het maaisel beter over de grasmat verspreid en ontstaat een betere bemesting.

Als het gemaaide gazon er toch niet goed uitziet, kunt u deze mogelijkheden proberen:

- Slijp het mes.
- Loop langzamer tijdens het maaien.
- Stel de maaier op een hogere maaihoogte in.
- Maai het gras vaker.
- Laat de maaibanen overlappen in plaats van steeds een hele nieuwe baan te maaien.
- Stel de maaihoogte van de voorwielen een stand lager dan die van de achterwielen. Stel bijvoorbeeld de voorwielen in op 6,4 cm (2-1/2”) en de achterwielen op 7,6 cm (3”).

Fijnmaken van bladeren

- Als het fijnmaken voltooid is, zorg er dan voor dat ongeveer de helft van het gazon zichtbaar is onder de laag fijngemaakte bladeren. Hiervoor zijn wellicht een of meerdere maaigangen over de bladeren vereist.
- Voor een dunne laag bladeren stelt u de wielen allemaal in op dezelfde maaihoogte.
- Loop met een langzamere snelheid als de bladeren niet fijn genoeg worden gesneden om in het gras op te gaan.
- Als u een grote hoeveelheid eikenbladeren fijnmaakt, voeg dan in het voorjaar kalk toe aan uw gazon. Het kalk verlaagt de zuurgraad van de eikenbladeren.

De maaihoogte instellen

De grasmaaier beschikt over vijf maaihoogte-instellingen: 3,8 cm (1-1/2”), 5,1 cm (2”), 6,4 cm (2-1/2”), 7,6 cm (3”) en 8,9 cm (3-1/2”). De achterste instelhendel stelt de maaihoogte van beide achterwielen in en de voorste instelhendel stelt de beide voorwielen in.

WARNING

POTENTIAL HAZARD
- **Bij het instellen van de maaihoogte kunnen de handen met het draaiende mes in aanraking komen.**

WHAT CAN HAPPEN
- **Aanraking van het maaimes kan ernstig lichamelijk letsel veroorzaken.**

HOW TO AVOID THE HAZARD
- **Stop de motor, wacht tot alle bewegende delen stilstaan en verwijder de sleutel uit de stekker-aansluiting voordat u de maaihoogte verandert.**
- **Steek uw vingers niet onder de maaikast om de grasmaaier op te tillen tijdens het instellen van de maaihoogtehendels.**

1. Stop de motor en wacht tot alle bewegende delen tot stilstand gekomen zijn.
2. Verwijder de sleutel uit de stekkeraansluiting.
3. Voor een meer gemakkelijke afstelling, kunt u de maaikast optillen, zodat de wielen loskomen van de grond. **Plaats uw handen niet onder het maaidek om de maaikast op te tillen.**
4. Knijp de instellingshendel naar het wiel toe en zet de hendel in de gewenste instelling (Fig. 19). Zorg ervoor dat de pen van de instellingshendel vergrendelt in de uitsparing op de grasmaaierbehuizing.

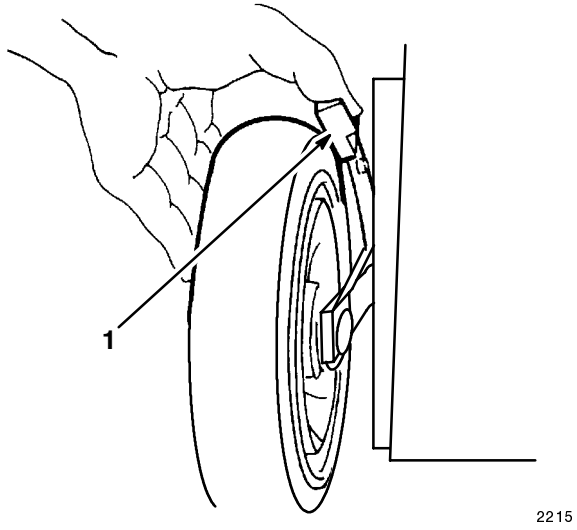

Figuur 19

1. Instellingshendel voor maaihoogte

5. Stel alle wielen op dezelfde hoogte in.

Note: Voor een meer gemakkelijke instelling van de achterwielen pakt u het onderste deel van de handgreep met één hand beet en tilt u de grasmaaier iets op, zodat het wiel net van de grond loskomt. Knijp vervolgens de instellingshendel naar het wiel toe.

Onderhoud

Onderhoudsschema

Item	Werkzaamheden	Na elk gebruik	Elke 50 uur of Jaarlijks
Maaikast	Maaisel en vuil verwijderen.	X	
Accu	Laad de accu na elk gebruik en tijdens stalling op.	X	

Item	Werkzaamheden	Na elk gebruik	Elke 50 uur of Jaarlijks
Mes	Slijp of vervang het maaimes; vaker onderhoud is nodig als het mes snel bot wordt door grof materiaal of zand.		X
	Controleer elke 50 bedrijfsuren en aan het begin van elk maaiseizoen of de rem het mes snel genoeg afremt. Het mes moet stilstaan binnen drie seconden nadat de bedieningsstang is losgelaten; zo niet, neem dan contact op met een erkende Service Dealer voor reparatie.		X

WARNING

POTENTIAL HAZARD
- **Als de sleutel zich in de stekkeraansluiting bevindt, is de grasmaaier gereed voor gebruik. Iemand zou onopzettelijk de grasmaaier kunnen starten.**

WHAT CAN HAPPEN
- **Als iemand per ongeluk de grasmaaier start zou daardoor ernstig letsel, bij uzelf of bij omstanders, kunnen ontstaan.**

HOW TO AVOID THE HAZARD
- **Verwijder altijd de sleutel uit de stekkeraansluiting als de grasmaaier zonder toezicht wordt achtergelaten, ook als het om een korte periode gaat.**

De maaikast reinigen

Stop de motor, wacht tot alle bewegende delen stilstaan en verwijder de sleutel uit de stekkeraansluiting voordat u de grasmaaier schoonmaakt.

IMPORTANT: Spuit of giet geen water op de grasmaaier tijdens het schoonmaken. Vocht kan in de grasmaaier terechtkomen en corrosie veroorzaken aan interne onderdelen.

Na elk gebruik

- Maak de onderkant van de maaikast schoon. Let er vooral op dat de uitsparing aan de voorzijde vrij is van vuil (Fig. 20). Verwijder vuil en maaisel met een hardhouten schraper. Gebruik geen slijpstenen of scherpe randen.

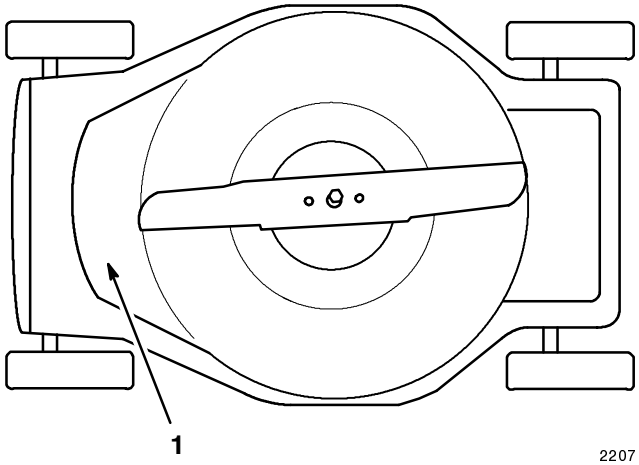

Figuur 20

1. Uitsparing voorzijde

- Veeg al het vuil weg van de bovenkant van de maaikast na elk gebruik.

Na elk seizoen

- Verwijder het bovendeksel (Fig. 21) en verwijder eventueel vuil hieronder en rond de accu met perslucht, een stofzuiger of een borstel.

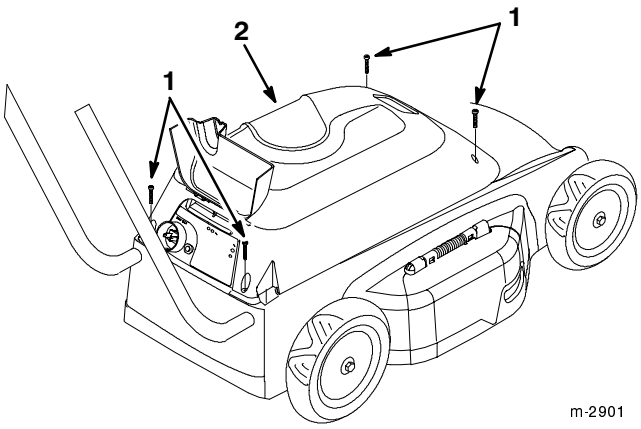

Figuur 21

1. Schroef (4)
2. Bovendeksel

IMPORTANT: Gebruik geen metalen voorwerpen om rond de accu schoon te maken. Als metalen voorwerpen gelijktijdig in contact komen met de positieve en negatieve accupolen, kan hierdoor de accu worden kortgesloten. De accu of het geleidend materiaal kan oververhit raken en brandwonden veroorzaken.

- Controleer of er verkleurde of verkoolde draden, accu- en schakelcontacten zijn. Indien deze beschadigd zijn, neem dan contact op met uw erkende Service Dealer voor reparatie.

Onderhoud van het maaimes

Maai altijd met een scherp maaimes. Een scherp maaimes snijdt netjes en zonder scheuren of snipperen door de grashalmen in tegenstelling tot een bot maaimes.

WARNING

POTENTIAL HAZARD
- **Als het verlengsnoer op de grasmaaier is aangesloten en in een normaal huishoudelijk stopcontact is gestoken, is de grasmaaier gereed voor gebruik.**

WHAT CAN HAPPEN
- **Iemand zou onopzettelijk de grasmaaier kunnen starten.**

HOW TO AVOID THE HAZARD
- **Probeer niet het maaimes te inspecteren, verwijderen of vervangen zonder eerst het verlengsnoer uit de grasmaaier te verwijderen.**

WARNING

POTENTIAL HAZARD
- **Het maaimes is scherp.**

WHAT CAN HAPPEN
- **Contact met een scherp mes kan letsel veroorzaken.**

HOW TO AVOID THE HAZARD
- **Draag handschoenen of wikkel een lap om de scherpe kanten van het mes.**

1. Stop de motor en wacht tot alle bewegende delen stilstaan. Verwijder de sleutel uit de stekkeraansluiting.
2. Kantel de grasmaaier op zijn zijkant (Fig.20).

Het maaimes controleren

Controleer voorzichtig het maaimes op scherpte en slijtage, in het bijzonder daar waar het platte en het gekromde deel samenkomen (fig. 22A). Omdat het metaal dat het platte en gekromde deel van het mes verbindt kan wegslijten door zand en ander schurend materiaal, moet u dit steeds controleren voordat u gaat maaien. Als u een gleuf of slijtplek ziet (fig. 22B en 22C), is het mes aan vervanging toe.

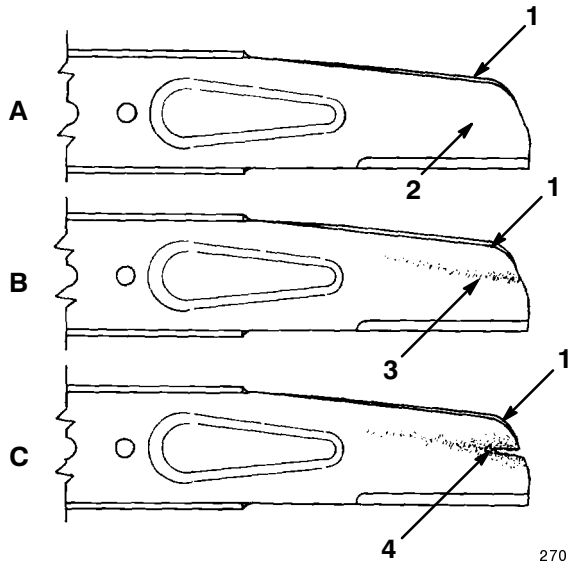

Figuur 22

1. Wiek
2. Platte deel van het mes
3. Slijtage
4. Gevormde gleuf

Note: De beste resultaten krijgt u door voor het maaiseizoen begint een nieuw maaimes te monteren. In de loop van het jaar vijlt u dan kleine inkepingen of deuken weg, zodat er een goede snijkant blijft.

WARNING

POTENTIAL HAZARD

- **Een versleten of beschadigd mes kan breken en in een dergelijk geval kan een stuk van het mes worden uitgeworpen naar de gebruiker of omstanders.**

WHAT CAN HAPPEN

- **Een uitgeworpen stukje mes kan bestuurder of omstanders ernstig verwonden of zelfs doden.**

HOW TO AVOID THE HAZARD

- **Controleer op gezette tijden het maaimes op beschadigingen.**
- **Vervang een versleten of beschadigd mes.**

Het maaimes verwijderen

Pak het uiteinde van het mes vast met een lap of een dikgevoerde handschoen. Verwijder de mesbout, de borgring en het mes (Fig. 23).

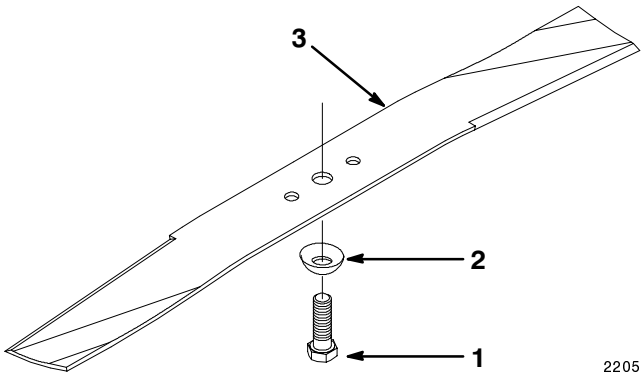

Figuur 23

1. Mesbout
2. Borgring
3. Mes

Slijpen en balanceren van het maaimes

Het maaimes slijpen

Vijl de bovenkant van het mes bij, zodat de oorspronkelijke snijhoek (Fig. 24A) en binnenste snijkantradius (Fig. 24B) gehandhaafd blijft.

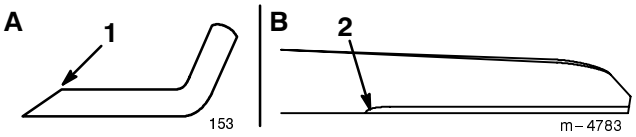

Figuur 24

1. Slijp alleen onder deze hoek
2. Behoud hier de oorspronkelijke radius

Note: Het mes blijft in balans als u evenveel materiaal weghaalt van beide snijkanten.

IMPORTANT: Controleer de balans van het mes met een mesbalans. In een ijzerwarenwinkel zijn goedkope mesbalansen te koop. Een uitgebalanceerd mes blijft in de horizontale positie, een niet-gebalanceerde mes draait naar de zwaarste kant. Als het mes niet in balans is, vijl dan wat materiaal van de achterkant van het mes af.

Het maaimes monteren

1. Monteer een scherp, gebalanceerd mes, een borgring en een mesbout.

Note: De wiek van het maaimes moet naar de bovenzijde van de maaikast wijzen voor de juiste montage. De borgring is bol en moet met de bolle kant naar beneden worden gemonteerd, zoals is afgebeeld in Figuur 23.

2. Draai de mesbout vast met 48 tot 54 Nm (35 tot 40 ft-lbs).

De accu vervangen

1. Stop de motor en verwijder de sleutel uit de stekkeraansluiting.
2. Draai de vier schroeven uit de bovendeksel en verwijder de bovendeksel (Fig. 21).

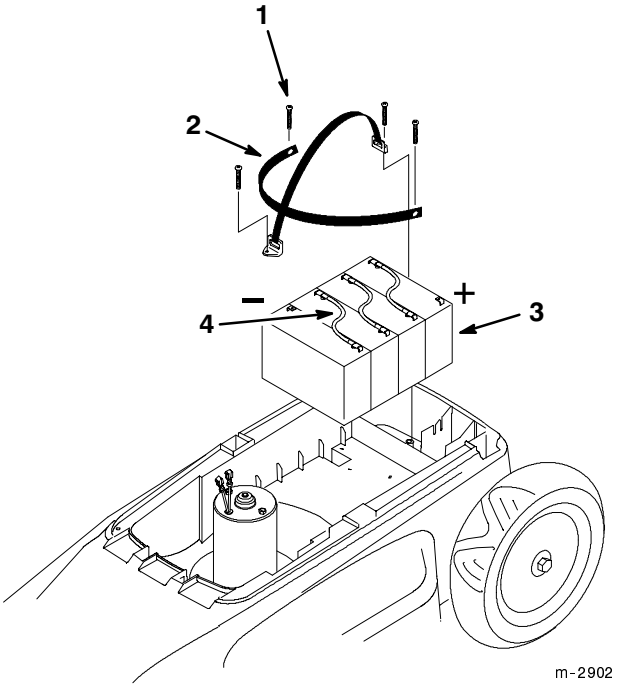

Figuur 25

1. Schroef (4)
2. Bevestigingsband (2)
3. Accupack
4. Startdraad (3)

3. Schuif het bedieningspaneel aan de kant.
4. Draai de schroeven los van de accu-bevestigingsband (Fig. 25).
5. Maak de positieve en negatieve kabels los van accuklemmen (Fig. 25).
6. Maak de drie startdraden van de batterij los en gooi deze weg bij het huishoudelijk afval (Fig. 25).
7. De onderzijde van de accu is aan de maaikast bevestigd met plakband. Kantel de accupack heen en weer om de accu's los te maken van het plakband, verwijder vervolgens de accu's uit de grasmaaier.
8. Verwijder het oude plakband van de bodem van de grasmaaier met een plamuurmes.

Note: Gebruik alleen afgesloten, onderhoudsvrije, oplaadbare lood(zuur)accu's met een spanning van 6 Volt en 12,5 A.

9. Verwijder het beschermingspapier van het dubbelzijdige plakband aan de onderzijde van de nieuwe accu.
10. Plaats de nieuwe accu dusdanig in de grasmaaier dat de negatieve polen zich aan de rechterkant bevinden en de positieve polen aan de linkerkant van de grasmaaier (Fig. 25).

Note: De aanduidingen links en rechts zijn steeds gezien vanuit de positie van degene die de maaier bedient.

11. Sluit de positieve en negatieve kabels aan op de accuklemmen (Fig. 25).
12. Monteer de accu-bevestigingsband (Fig. 25).
13. Monteer de bovendeksel met de vier schroeven (Fig. 21).

De oude accu als KCA verwerken

IMPORTANT: Gooi de oude accu niet bij uw huishoudelijke afval!

IMPORTANT: Deze afgesloten lood(zuur)accu moet worden ingezameld, gerecycled of op een milieu-verantwoordelijke manier worden verwerkt.

Het is in sommige plaatsen **bij de wet verboden** om een lood(zuur)accu te verbranden, te storten, of bij het gewone door de gemeente opgehaalde huisvuil te doen.

Breng deze accu terug naar een erkend recyclingbedrijf die afgesloten lood(zuur)accu's kan verwerken. Dit kan het bedrijf zijn waar u de accu hebt aangeschaft.

Neem contact op met uw plaatselijke gemeentereinigings-dienst voor meer informatie over de milieuverantwoor-delijke manier van inzameling, recycling en verwijdering van deze accu.

Een tweevoudig geïsoleerde grasmaaier onderhouden

In een tweevoudig geïsoleerde grasmaaier zijn er twee isolatiesystemen aangebracht in plaats van aarding. Er is geen aardingsvoorziening aangebracht in een tweevoudig geïsoleerde grasmaaier, noch moet er een aardingsvoor-ziening worden toegevoegd aan de grasmaaier. Onderhoud aan een tweevoudig geïsoleerde grasmaaier vraagt om uitzonderlijke zorg en kennis van het systeem en mag uitsluitend worden uitgevoerd door gekwalificeerd onderhoudspersoneel. Reserveonderdelen voor een tweevoudig geïsoleerde grasmaaier moeten identiek zijn aan de onderdelen die worden vervangen. Een tweevoudig geïsoleerde grasmaaier is aangeduid met de woorden *DOUBLE INSULATION* of *DOUBLE INSULATED*. Het symbool (vierkant binnen een vierkant) ⧈ kan eveneens op de grasmaaier staan aangegeven.

Opheffen van storingen

Uw grasmaaier is ontworpen en gefabriceerd voor een probleemloze werking. Controleer zorgvuldig onderstaande componenten en aandachtspunten. Als het probleem daarmee niet verholpen is, raadpleeg dan een erkende Service Dealer.

PROBLEEM	REMEDIE
Motor wil niet starten	1. Steek de sleutel in de stekkeraansluiting. 2. Laad de accu op. 3. Zet de stroomverbreker terug.
Motor start moeilijk of verliest vermogen	1. Maak de afvoertunnel van de maaier schoon. 2. Reinig de onderkant van het maaidek van de machine. 3. Zet de grasmaaier op het tegelpad, start de grasmaaier niet in het gras.
Grasmaaier of motor trilt buitensporig	1. Balanceer het mes. 2. Draai de mesmoer vast. 3. Maak de afvoertunnel van de maaier schoon. 4. Reinig de onderkant van het maaidek van de machine. 5. Draai de bevestigingsbouten van motor vast.
Ongelijkmatig maaipatroon	1. Stel alle vier de wielen in op de zelfde hoogte. 2. Slijp en balanceer het mes. 3. Maai in een ander patroon. 4. Reinig de onderkant van het maaidek van de machine.
Afvoertunnel verstopt	1. Stel in op een hogere maaistand. 2. Laat het gras eerst drogen voordat u gaat maaien. 3. Reinig de onderkant van het maaidek van de machine

Stalling

Stal de grasmaaier in een koele, schone en droge plaats, zoals een onverwarmde garage. Stal de accu-grasmaaier niet in een verwarmde kelder. Dek de grasmaaier af om deze schoon te houden en te beschermen.

1. Reinig de maaikast. Zie *De maaikast reinigen* op blz. 18.
2. Verwijder maaisel, vuil en verontreinigingen van de buitenste delen van de behuizing en de bovenkant van de maaikast.
3. Controleer de toestand van het maaimes. Zie *Onderhoud van het maaimes* op blz. 19.
4. Draai alle moeren, bouten en schroeven goed aan.

IMPORTANT: Toro heeft uw grasmaaier ontworpen met een ingebouwde accu-lader die het spannings-niveau van de accu controleert en de accu alleen oplaadt als het nodig is. Daarom raden wij u aan de accu aangesloten te laten wanneer de grasmaaier niet wordt gebruikt. Tijdens het winterseizoen kunt u de grasmaaier afkoppelen en tot maximaal drie maanden stallen als de accu volledig opgeladen is en de grasmaaier op een koude, droge plaats wordt gestald.


TORO®