Form No. 3437-492 Rev A

Sada závaží

Ručně vedená sekačka Proline pro komerční účely

Číslo modelu 138-6866

Návod k instalaci

Instalace

Vyjímatelné díly

Pro ověření, že byly dodány všechny součásti, použijte tabulku níže.

Postup	Popis	Množ-ství	Použití
1	Nejsou potřeba žádné díly	–	Připravte stroj.
2	Hmotnost Držák Podložka Šroub Matice	2 2 4 4 4	Namontujte sadu.

1

Příprava stroje

Nejsou potřeba žádné díly

Postup

1. Zaparkujte sekačku na rovném povrchu.
2. Vypněte pohon žacích nožů a zatáhněte parkovací brzdu.
3. Než opustíte pracovní pozici, vypněte motor, vyjměte klíč a počkejte, až se všechny pohybující se části zastaví.

© 2020—The Toro® Company
8111 Lyndale Avenue South
Bloomington, MN 55420

Zaregistrujte svůj výrobek na adrese www.Toro.com.

Překlad originálu (CS)
Vytištěno v USA
Všechna práva vyhrazena

3437-492 A

2

Montáž sady

Díly potřebné k provedení tohoto kroku:

2	Hmotnost
2	Držák
4	Podložka
4	Šroub
4	Matice

Postup

Závaží namontujte nad obě trubky rámu co nejblíže k náboji předního otočného kola (Obrázek 1).

Poznámka: U strojů 122 cm a 137 cm namontujte upevňovací prvky do upevňovacího otvoru.

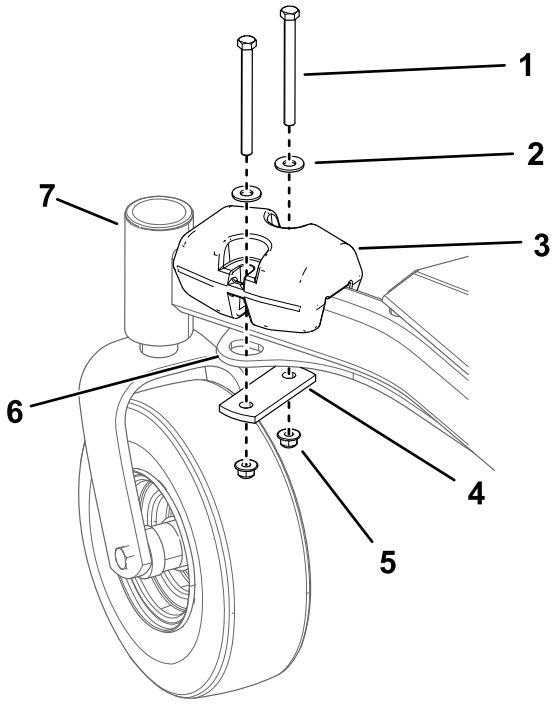

g310688

Obrázek 1

1. Šroub (2)
2. Podložka (2)
3. Hmotnost
4. Držák
5. Matice (2)
6. Upevňovací otvor pro stroje 122 cm a 137 cm.
7. Náboj otočného kola