Form No. 3437-539 Rev A

TORO®

Count on it.

Návod na obsluhu

Rotačná kosačka Groundsmaster® 4300-D

Číslo modelu 30853—Výrobné číslo 403430001 a vyššie
Číslo modelu 30853TE—Výrobné číslo 400000000 a vyššie

Zaregistrujte svoj výrobok na adrese www.Toro.com.
Preklad originálu (SK)

CE

3437-539 A

Výrobok vyhovuje všetkým príslušným európskym smerniciam. Podrobnosti nájdete v samostatnom hárku so špecifickým vyhlásením o zhode.

Používanie alebo prevádzka motora na ľubovoľnom území pokrytom lesom, kríkmi alebo trávou porušuje odsek 4442 alebo 4443 zákona California Public Resource Code, ak nie je motor vybavený zachytávačom iskier definovaným v odseku 4442, ktorý sa udržiava v efektívnom prevádzkovom stave, prípadne ak nie je motor skonštruovaný, vybavený a udržiavaný na predchádzanie požiaru.

Priložená používateľská príručka k motoru obsahuje informácie o Agentúre na ochranu životného prostredia USA (EPA) a kalifornskej smernici týkajúcej sa kontroly emisií – emisné systémy, údržba a záruka. Náhradné diely možno objednávať od výrobcu motora.

⚠ DÔLEŽITÉ UPOZORNENIE

KALIFORNIE
Dôležité upozornenie, poučka 65

Výfukový plyn z dieselového motora a jeho zložky sú v štáte Kalifornia tým, že spôsobujú rakovinu, vrodené poruchy a iné reprodukčné poškodenie.

Vývody batérie, zvorky a s nimi súvisiace príslušenstvo obsahujú olovo a jeho zlúčeniny, čiže chemické látky, ktoré sú v štáte Kalifornia známe ako látky vyvolávajúce rakovinu a negatívne ovplyvňujúce reprodukciu. Po manipulácii s batériou si riadne umyte ruky.

Používanie tohto produktu môže spôsobiť vystavenie pôsobeniu chemických látok, o ktorých je v štáte Kalifornia známe, že spôsobujú rakovinu a vrodené chyby alebo poškodzujú reprodukčné orgány.

Úvod

Tento stroj je pojazdná kosačka s otočnými čepeľami určená na používanie profesionálnymi operátormi v komerčných aplikáciách. Primárne je určená na kosenie trávy na udržiavaných trávnikoch v parkoch, na ihriskách a v komerčných priestoroch. Používanie tohto výrobku na iné ako určené použitie môže byť nebezpečné pre vás a okolostojacich.

Pozorne si prečítajte tieto informácie s cieľom oboznámiť sa, ako správne prevádzkovať a udržiavať produkt a tiež ako predchádzať zraneniam a poškodeniu produktu. Nesiete zodpovednosť za správnu a bezpečnú prevádzku produktu.

Na lokalite www.Toro.com získate informácie o bezpečnosti výrobkov, školiacich materiáloch týkajúcich sa prevádzky, príslušenstve a tiež pomoc pri hľadaní predajcu alebo registrácii výrobku.

Ak potrebujete servis, originálne diely od spoločnosti Toro alebo doplňujúce informácie, obráťte sa na autorizovaného servisného predajcu alebo zákaznícke stredisko spoločnosti Toro a pripravte si číslo modelu a sériové číslo vášho výrobku. Obrázok 1 identifikuje umiestnenie čísla modelu a sériového čísla na výrobku. Čísla napíšte do poskytnutého priestoru.

Dôležité: **Pomocou mobilného zariadenia môžete naskenovať kód QR na štítku so sériovým číslom (ak sa nachádza na stroji) a získate tak prístup k informáciám o záruke, náhradných dieloch a k ďalším informáciám o výrobku.**

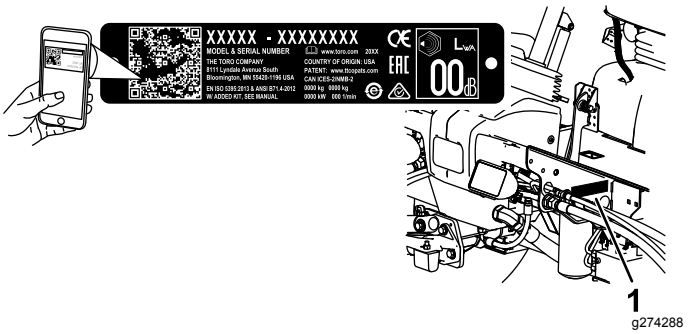

Obrázok 1

1. Štítok so sériovým číslom

Číslo modelu _____

Výrobné číslo _____

Táto príručka identifikuje potenciálne riziká. Bezpečnostné upozornenia sú označené symbolom (Obrázok 2), ktorý signalizuje, že v prípade nedodržania odporúčaných opatrení môže dôjsť k vážnemu zraneniu alebo smrti.

g000502

Obrázok 2

1. Symboly bezpečnostného upozornenia

V tejto príručke sa používajú na zvýraznenie informácií dve slová. **Dôležité** upriamuje pozornosť na špeciálne mechanické informácie a **Poznámka** zdôrazňuje všeobecné informácie, ktorým treba venovať osobitnú pozornosť.

© 2018—The Toro® Company
8111 Lyndale Avenue South
Bloomington, MN 55420

Navštívte nás na adrese www.Toro.com.
Vytlačené v USA
Všetky práva vyhradené

Obsah

Bezpečnosť 4
Všeobecné bezpečnostné pokyny 4
Certifikácia týkajúca sa emisií motora 4
Bezpečnostné a inštrukčné štítky 5
Nastavenie 10
1 Inštalácia štítkov (len stroje s označením CE) 11
2 Nastavenie polohy ovládacieho ramena 11
3 Demontáž prepravných blokov a čapov 12
4 Montáž zadného závažia 12
5 Montáž zámku kapoty 13
6 Montáž dorazu škrtiacej klapky 14
7 Nastavenie rámu nosiča 14
8 Nastavenie škrabáka valca 15
9 Montáž mulčovacieho krytu 15
10 Príprava stroja 16
Súčasti stroja 17
Ovládacie prvky 17
Technické údaje 23
Parametre rezacej jednotky 24
Nadstavce/príslušenstvo 24
Pred prevádzkou 25
Bezpečnosť pred prevádzkou 25
Doplňanie paliva 25
Kontrola hladiny motorového oleja 26
Kontrola chladiaceho systému 26
Kontrola hydraulického systému 26
Vypustenie odlučovača vody 26
Kontrola tlaku pneumatík 26
Kontrola uťahovacieho momentu matíc svorníkov kolies 27
Nastavenie výšky kosenia 27
Kalibrácia brzd 27
Vypustenie palivového systému 28
Kontrola bezpečnostných ochranných spínačov 28
Kontrola času zastavenia čepelí 29
Výber čepele 29
Oboznámenie sa s diagnostickými indikátormi 30
Zmena nastavení protizávažia 30
Výber príslušenstva 31
Počas prevádzky 32
Bezpečnosť počas prevádzky 32
Naštartovanie motora 33
Vypnutie motora 33
Provozné tipy 34
Po prevádzke 34
Všeobecné bezpečnostné pokyny 34
Identifikácia bodov zviazania 34
Ťahanie stroja 35
Tlačenie alebo ťahanie stroja 35
Údržba 36
Bezpečnosť pri údržbe 36
Odporúčaný harmonogram údržby 36
Kontrolný zoznam dennej údržby 38
Postupy pred údržbou stroja 39
Zdvihnutie stroja 39
Mazanie 39
Mazanie ložísk a puzdier 39
Údržba motoru 41
Bezpečnosť motora 41
Servis vzduchového filtra 41
Servis motorového oleja 42
Údržba palivového systému 44
Servis palivového systému 44
Servis odlučovača vody 44
Servis rúrky na pohlcovanie paliva 45
Odvzdušnenie vstrekovačov paliva 45
Údržba elektrického systému 45
Bezpečnosť pri práci s elektrickým systémom 45
Údržba batérie 45
Vyhľadanie poistiek 46
Nabíjanie batérie 46
Údržba hnacej sústavy 47
Nastavenie trakčného pohonu do neutrálnej polohy 47
Nastavenie zbiehavosti zadných kolies 47
Údržba chladiaceho systému 48
Bezpečnosť pri práci s chladiacim systémom 48
Kontrola chladiaceho systému 48
Odstránenie nečistôt z chladiaceho systému 48
Údržba brzd 49
Nastavenie parkovacích brzd 49
Nastavenie západky parkovacej brzdy 50
Údržba remeňov 50
Napnutie remeňa alternátora 50
Údržba hydraulického systému 51
Bezpečnosť pri práci s hydraulickým systémom 51
Servis hydraulickej kvapaliny 51
Kontrola hydraulického potrubia a hadíc 53
Skúška tlaku v hydraulickom systéme 54
Funkcie hydraulického solenoidového ventilu 54
Údržba rezacej jednotky 54
Oddelenie rezacej jednotky od trakčnej jednotky 54
Montáž rezacích jednotiek na trakčnú jednotku 55
Servis predného valca 55
Údržba čepelí 56
Bezpečnosť pri používaní čepelí 56
Servis lišty čepele 56
Demontáž a montáž čepelí rezacích jednotiek 57
Kontrola a ostrenie čepelí 57
Uskladnenie 59

Bezpečnosť pri skladovaní 59
Príprava stroja na uskladnenie..... 59
Skladovanie rezacích jednotiek 59

Bezpečnosť

Tento stroj je navrhnutý v súlade s normami EN ISO 5395 (po dokončení postupov nastavenia) a ANSI B71.4-2017.

Všeobecné bezpečnostné pokyny

Tento produkt môže odletujúcimi predmetmi amputovať ruky a chodidlá. Vždy dodržiavajte všetky bezpečnostné pokyny, aby ste predišli vážnemu zraneniu osôb.

- Pred naštartovaním motora si prečítajte túto *používateľskú príručku* a oboznámte sa s jej obsahom.
- Práca so strojom si vyžaduje maximálnu pozornosť. Nerozptyľujte sa žiadnym spôsobom, v opačnom prípade môže dôjsť k zraneniu alebo poškodeniu majetku.
- Pri prevádzke stroja musia byť všetky kryty a ostatné bezpečnostné ochranné zariadenia na stroji na mieste a správne funkčné.
- Udržujte ruky a nohy v bezpečnej vzdialenosti od otáčajúcich sa častí. Udržujte odstup od výstupného otvoru.
- Zabráňte okolostojacim a deťom zdržiavať sa v pracovnej oblasti. Nikdy nedovoľte, aby stroj obsluhovali deti.
- Skôr než odídete z polohy operátora, vypnite motor, vyberte kľúč (ak sa používa) a počkajte, kým sa všetky časti neprestanú pohybovať. Pred úpravou, servisom, čistením alebo skladovaním nechajte stroj vychladnúť.

Nesprávne používanie alebo údržba tohto stroja môže mať za následok zranenie. S cieľom vyhnúť sa potenciálnemu zraneniu dodržiavajte tieto bezpečnostné pokyny a vždy venujte pozornosť bezpečnostnému výstražnému symbolu ⚠, ktorý znamená Pozor, Výstraha alebo Nebezpečenstvo – osobné bezpečnostné pokyny. Nedodržanie týchto pokynov môže zapríčiniť zranenie alebo smrť.

Certifikácia týkajúca sa emisií motora

Motor v tomto stroji spĺňa požiadavky noriem EPA úrovne 4i a EÚ etapy 3b týkajúcich sa emisií.

Bezpečnostné a inštrukčné štítky

Bezpečnostné štítky a štítky s pokynmi sú ľahko viditeľné a nachádzajú sa v blízkosti každej oblasti potenciálneho nebezpečenstva. Akýkoľvek poškodený alebo chýbajúci štítok nahraďte za nový.

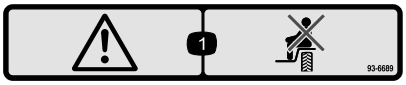

decal93-6689

93-6689

1. Varovanie – neprevážajte žiadne osoby.

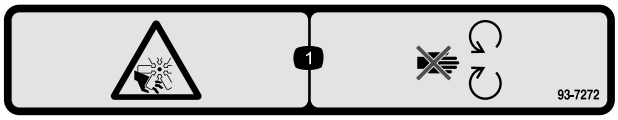

decal93-7272

93-7272

1. Riziko porezania/amputácie, ventilátor – nepribližujte sa k pohyblivým častiam.

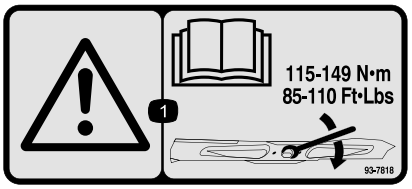

decal93-7818

93-7818

1. Varovanie – v *používateľskej príručke* si prečítajte pokyny týkajúce sa uťahovania skrutky/matice čepele momentom 115 až 149 N·m.

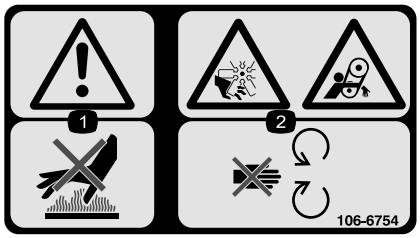

decal106-6754

106-6754

1. Varovanie – nedotýkajte sa horúcich povrchov.
2. Riziko porezania/amputácie, ventilátor a riziko zachytenia, remeň – nepribližujte sa k pohyblivým častiam.

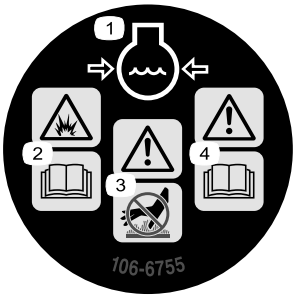

decal106-6755

106-6755

1. Chladiaca kvapalina motora je pod tlakom.
2. Riziko výbuchu – prečítajte si *používateľskú príručku.*
3. Varovanie – nedotýkajte sa horúcich povrchov.
4. Varovanie – prečítajte si *používateľskú príručku*.

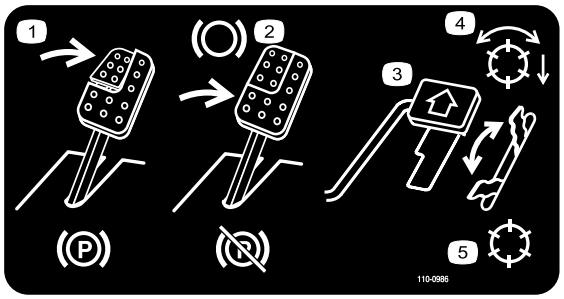

decal110-0986

110-0986

1. Parkovaciu brzdu aktivujete stlačením brzdového pedála a pedála parkovacej brzdy.
2. Brzdu aktivujete stlačením brzdového pedála.
3. Stlačením pedála trakčného pohonu posuniete stroj dopredu.
4. Režim s aktivovaným pomocným hriadeľom
5. Prepravný režim (bez pomocného hriadeľa)

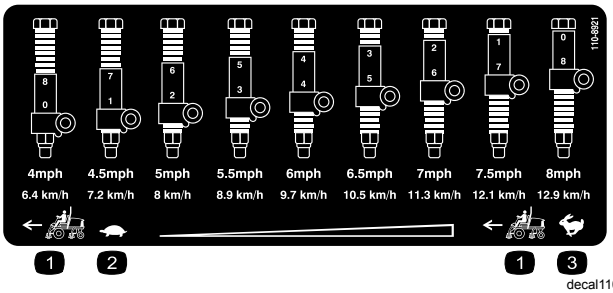

decal110-8921

110-8921

1. Rýchlosť trakčnej jednotky
2. Pomaly
3. Rýchlo

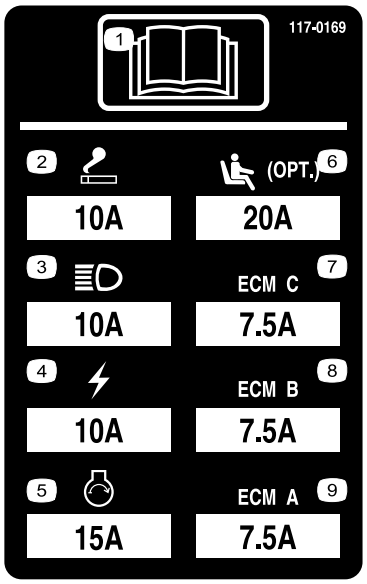

decal117-0169

117-0169

1. Prečítajte si *používateľskú príručku*.
2. Zásuvka (10 A)
3. Svetlomety (10 A)
4. Napájanie (10 A)
5. Štart motora (15 A)
6. Voliteľné pneumaticky odpružené sedadlo Air Ride (20 A)
7. Správa počítača motora C (7,5 A)
8. Správa počítača motora B (7,5 A)
9. Správa počítača motora A (7,5 A)

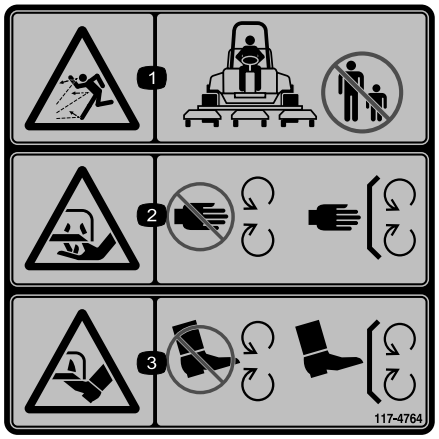

decal117-4764

117-4764

1. Riziko odskakovania predmetov – zabráňte okolostojacim zdržiavať sa v pracovnej oblasti.
2. Riziko porezania ruky, čepeľ kosačky – nepribližujte sa k pohyblivým častiam, všetky kryty a štíty musia byť nasadené.
3. Riziko porezania nohy, čepeľ kosačky – nepribližujte sa k pohyblivým častiam, všetky kryty a štíty musia byť nasadené.

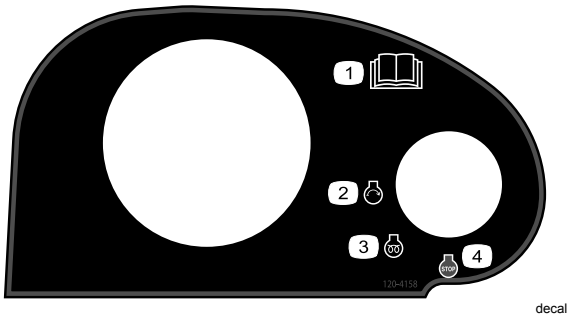

decal120-4158

120–4158

1. Prečítajte si *používateľskú príručku*.
2. Motor – štart
3. Motor – predhrev
4. Motor – zastavenie

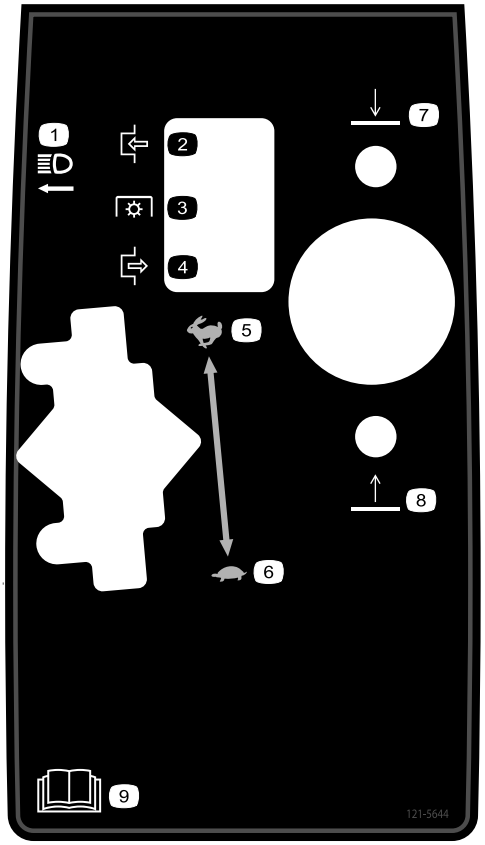

decal121-5644

121–5644

1. Vypínač svetiel
2. Aktivácia
3. Pomocný hriadeľ
4. Deaktivácia
5. Rýchlo
6. Pomaly
7. Spustenie
8. Zdvihnutie
9. Prečítajte si *používateľskú príručku*.

decal133-8062

133-8062

decalbatterysymbols

Symboly na batérii

Niektoré alebo všetky tieto symboly sa nachádzajú na batérii.

1. Riziko výbuchu
2. Zákaz ohňa, otvoreného plameňa alebo fajčenia
3. Riziko popálenia žieravinou/chemickou látkou
4. Noste ochranu zraku.
5. Prečítajte si *používateľskú príručku*.
6. Zabráňte, aby sa k batérii priblížili okolostojaci.
7. Noste ochranu zraku, výbušné plyny môžu spôsobiť slepotu a iné zranenia.
8. Kyselina z batérie môže spôsobiť slepotu alebo vážne popáleniny.
9. Oči si okamžite vypláchnite vodou a rýchlo vyhľadajte lekársku pomoc.
10. Obsahuje olovo, nelikvidovať

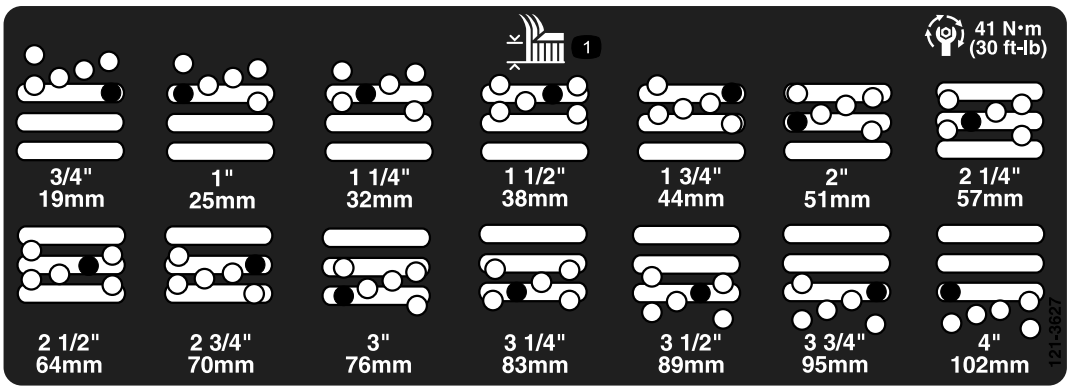

decal121-3627

121-3627

1. Nastavenia výšky kosenia

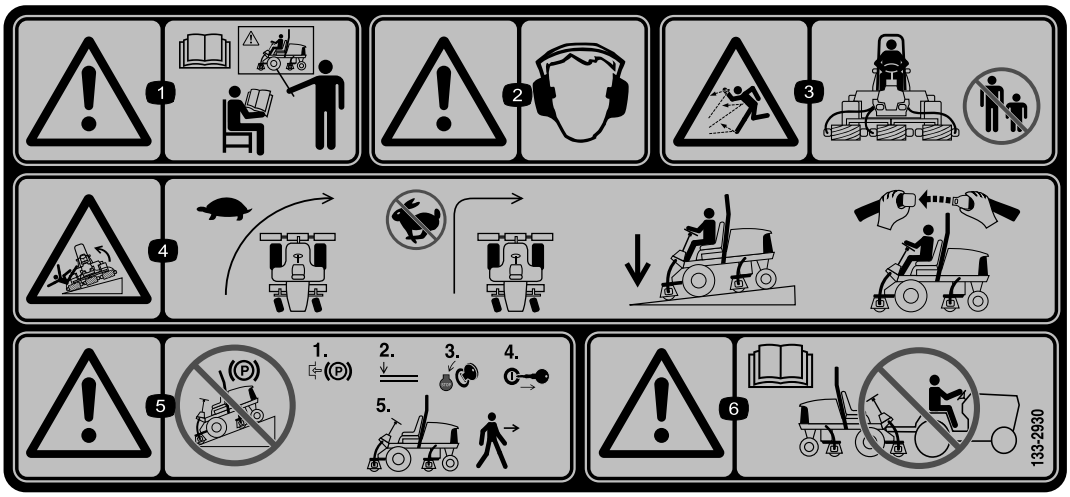

decal133-2930

133-2930

1. Varovanie – tento stroj nepoužívajte, ak ste neabsolvovali školenie.
2. Varovanie – používajte ochranu sluchu.
3. Riziko odskakovania predmetov – zabráňte okolostojacim zdržiavať sa v pracovnej oblasti.
4. Riziko prevrhnutia – pri zatáčaní jazdite pomaly, pri rýchlej jazde nerobte prudké zatáčky, po svahoch jazdite len so spustenými rezacími jednotkami, vždy používajte bezpečnostný pás.
5. Varovanie – neparkujte na svahoch, pred opustením stroja aktivujte parkovaciu brzdu, spustite rezacie jednotky, vypnite motor a vyberte kľúč zo zapaľovania.
6. Varovanie – prečítajte si *používateľskú príručku*, stroj neťahajte.

---

decal133-2931

133-2931

Poznámka: Tento stroj prešiel v súlade s príslušnou priemyselnou normou skúškou stability pri skúškach v statickej bočnej a pozdĺžnej polohe s maximálnym odporúčaným sklonom svahu uvedeným na štítku. Pozrite si pokyny na prevádzku stroja na svahoch uvedené v *používateľskej príručke* a tiež preverte podmienky, za akých budete prevádzkovať stroj. Podľa toho určite, či môžete stroj prevádzkovať v podmienkach, ktoré sú v daný deň a na danej lokalite. Zmeny terénu môžu spôsobiť zmenu prevádzky stroja na svahu. Ak je to možné, pri prevádzke stroja na svahoch nechajte rezacie jednotky spustené na zemi. Po zdvihnutí rezacích jednotiek pri prevádzke na svahoch môže byť stroj nestabilný.

1. Varovanie – prečítajte si *používateľskú príručku*, tento stroj nepoužívajte, ak ste neabsolvovali školenie.
2. Varovanie – používajte ochranu sluchu.
3. Riziko odskakovania predmetov – okolostojace osoby musia byť v bezpečnej vzdialenosti.
4. Riziko prevrhnutia – nejazdite po svahoch alebo dole svahmi so sklonom väčším ako 15°, po svahoch jazdite len so spustenými rezacími jednotkami, vždy používajte bezpečnostný pás.
5. Varovanie – neparkujte na svahoch, pred opustením stroja aktivujte parkovaciu brzdu, spustite rezacie jednotky, vypnite motor a vyberte kľúč zo zapaľovania.
6. Varovanie – prečítajte si *používateľskú príručku*, stroj neťahajte.

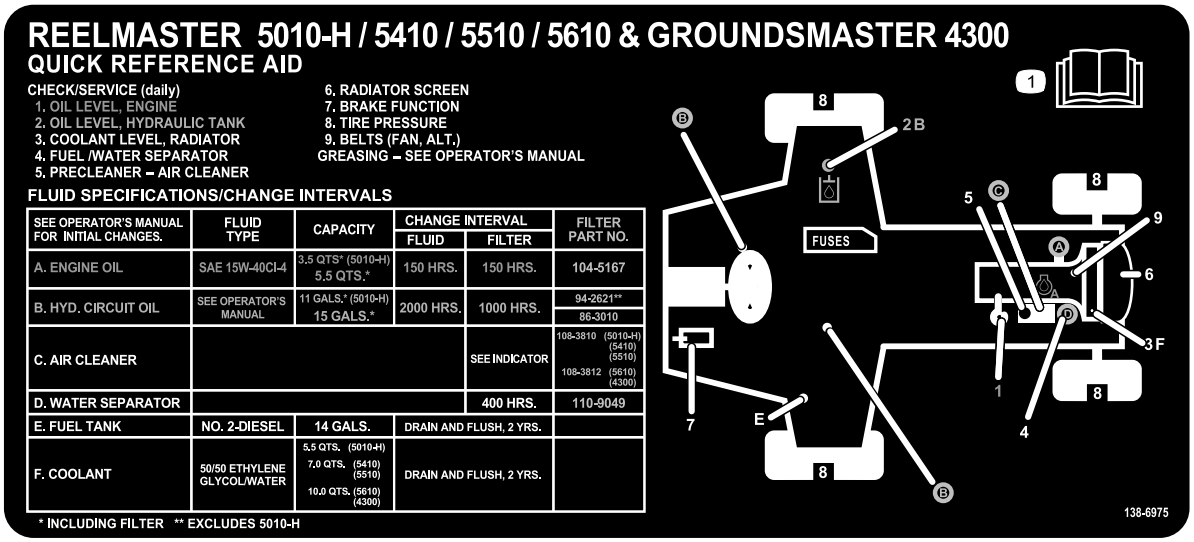

decal138-6975

138-6975

1. Prečítajte si *používateľskú príručku*.

Nastavenie

Vynímateľné diely

Aby ste overili, že boli dodané všetky súčiastky, použite tabulku nižšie.

Postup	Popis	Množstvo	Použitie
1	Štítok s varovaním Štítok s označením CE	1 1	Nainštalujte štítky (len stroje s označením CE).
2	Nie sú treba žiadne diely	–	Nastavte polohu ovládacieho ramena.
3	Nie sú treba žiadne diely	–	Demontujte prepravné bloky a čapy.
4	Zadné závažia (počet závisí od konfigurácie).	Líši sa	Namontujte zadné závažia (v súlade s normami ANSI alebo CE).
5	Zostava zámku kapoty Podložka	1 1	Namontujte zámok kapoty (v súlade s normami CE).
6	Doraz škrtiacej klapky Nastavovacia skrutka	1 1	Namontujte doraz škrtiacej klapky (v súlade s normami CE).
7	Nie sú treba žiadne diely	–	Nastavte rám nosiča.
8	Nie sú treba žiadne diely	–	Nastavte škrabák valca (voliteľné).
9	Nie sú treba žiadne diely	–	Namontujte mulčovací kryt (voliteľné).
10	Nie sú treba žiadne diely	–	Pripravte stroj.

Médiá a doplnky

Popis	Množstvo	Použitie
Používateľská príručka Používateľská príručka k motoru Vyhlásenie o zhode	1 1 1	

Poznámka: Ľavá a pravá strana stroja sa určuje podľa bežnej prevádzkovej polohy.

1

Inštalácia štítkov (len stroje s označením CE)

Diely potrebné na prevedenie tohoto kroku:

1	Štítok s varovaním
1	Štítok s označením CE

Postup

- Na existujúci štítok na strojoch vyžadujúcich zhodu s európskym označením CE nainštalujte štítok s varovaním dodaný s voľnými dielmi (Obrázok 1).
- Štítok s označením CE nainštalujte na stroj vedľa štítka so sériovým číslom (Obrázok 1).

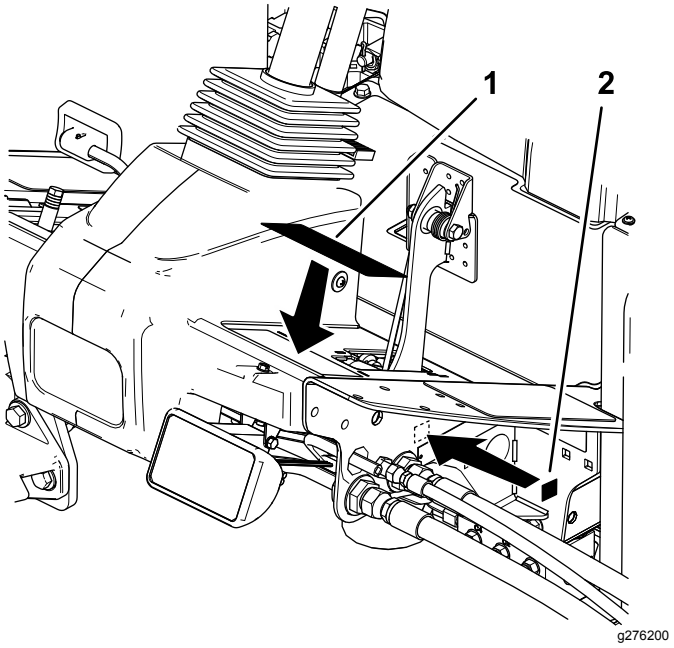

Obrázok 3

1. Štítok s varovaním
2. Štítok s označením CE

2

Nastavenie polohy ovládacieho ramena

Nie sú treba žiadne diely

Postup

Polohu ovládacieho ramena môžete nastaviť tak, ako je vám to pohodlné.

1. Uvoľnite dve skrutky zaisťujúce ovládacie rameno na podpornej konzole (Obrázok 4).

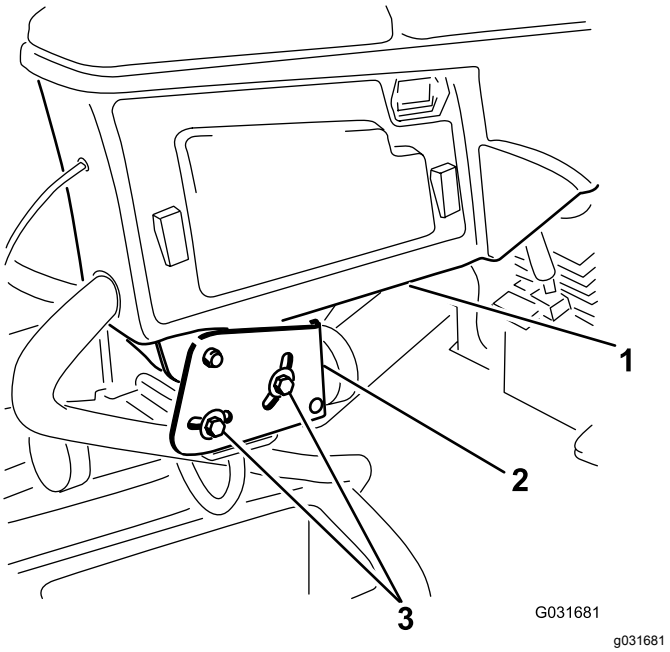

Obrázok 4

1. Ovládacie rameno
2. Podporné konzoly
3. Skrutky (2)

2. Otočte ovládacie rameno do požadovanej polohy a utiahnite dve skrutky.

3

Demontáž prepravných blokov a čapov

Nie sú treba žiadne diely

Postup

1. Demontujte a zlikvidujte prepravné bloky z rezacích jednotiek.
2. Demontujte a zlikvidujte prepravné čapy z ramien nápravy rezacích jednotiek.

   Poznámka: Prepravné čapy stabilizujú rezacie jednotky počas prepravy. Pred prevádzkou stroja ich demontujte.

4

Montáž zadného závažia

Zhoda s normami ANSI alebo CE

Diely potrebné na prevedenie tohoto kroku:

Líši sa	Zadné závažia (počet závisí od konfigurácie).

Postup

Trakčná jednotka kosačky Groundsmaster 4300-D spĺňa normy EN ISO 5395 a ANSI B71.4-2017, keď je vybavená zadnými závažiami alebo záťažou s chloridom vápenatým s hmotnosťou 40,8 kg, ktorá sa pridáva na zadné kolesá. Na určenie kombinácie závaží potrebných pre vašu konfiguráciu použite nasledujúce tabuľky. So žiadosťou o vhodné diely potrebné pre váš stroj sa obráťte na autorizovaného distribútora spoločnosti Toro.

Číslo dielu závažia: 110-8985-03				
Konfigurácia	**Počet závaží na splnenie požiadaviek noriem ANSI (amerických)**	**Počet závaží na splnenie požiadaviek noriem ANSI (európskych)**	**Úchytky závaží (každé závažie vyžaduje dve úchytky)**	**Umiestnenie závažia**
Jednotka základne	6	0	Vratová skrutka (3231-34) Matica (104-8301)	3 navrch nárazníka a 3 pod nárazník
So súpravou Recycler	40,8 kg chloridu vápenatého*	0	–	–
S tienidlom	40,8 kg chloridu vápenatého*	4	Vratová skrutka (3231-34) Matica (104-8301)	1 navrch nárazníka a 3 pod nárazník
So štvorstĺpovým ochranným zariadením proti prevráteniu a tienidlom	40,8 kg chloridu vápenatého*	4	Vratová skrutka (3231-34) Matica (104-8301)	1 navrch nárazníka a 3 pod nárazník
* Pred pridaním chloridu vápenatého nainštalujte dovnútra zadných pneumatík rúrky.				

Dôležité: **Pred pridaním chloridu vápenatého vždy nainštalujte dovnútra zadných pneumatík rúrky. Ak dôjde k prepichnutiu pneumatiky s chloridom vápenatým, stroj čo najrýchlejšie odstráňte z trávnika. Ak chcete predísť možnému poškodeniu trávnika, zasiahnuté miesto ihneď premáčajte vodou.**

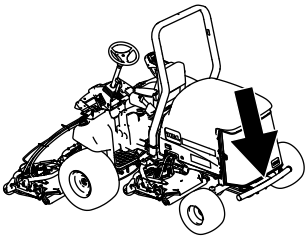

g194425

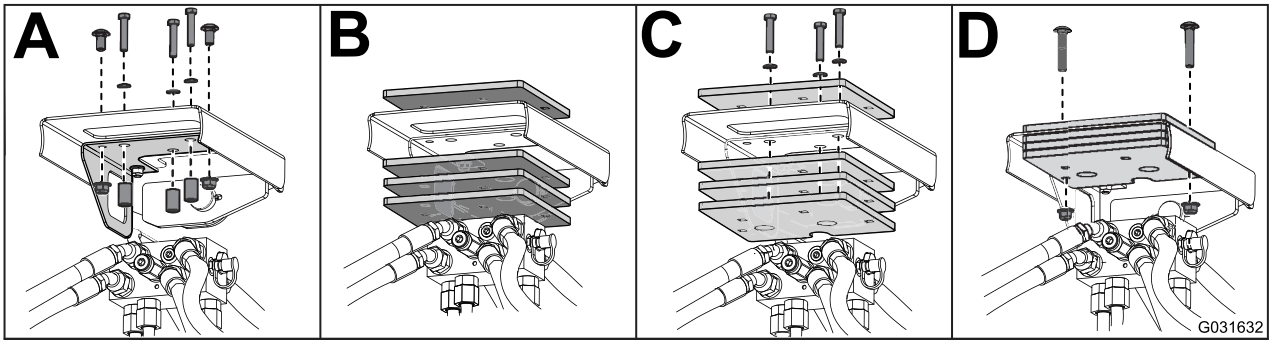

g031632

Obrázok 5

5

Montáž zámku kapoty

Zhoda s normami CE

Diely potrebné na prevedenie tohoto kroku:

1	Zostava zámku kapoty
1	Podložka

Postup

1. Uvoľnite zámok a zdvihnite kapotu.
2. Vyberte gumenú priechodku z otvoru na ľavej strane kapoty (Obrázok 6).

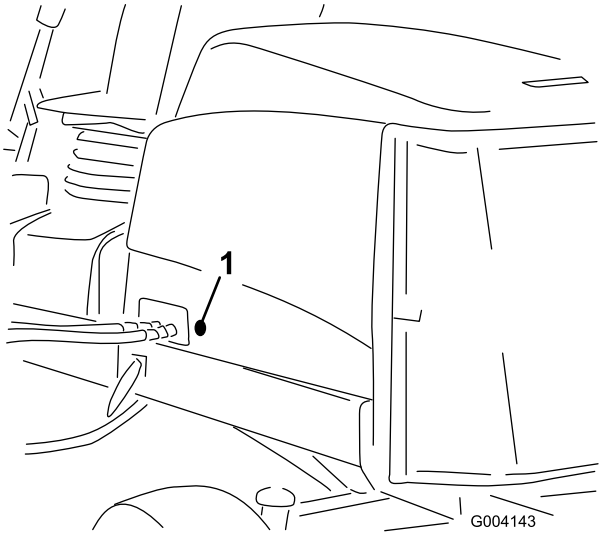

g004143

Obrázok 6

1. Gumená priechodka

3. Vytiahnite maticu zo zostavy zámku kapoty (Obrázok 7).

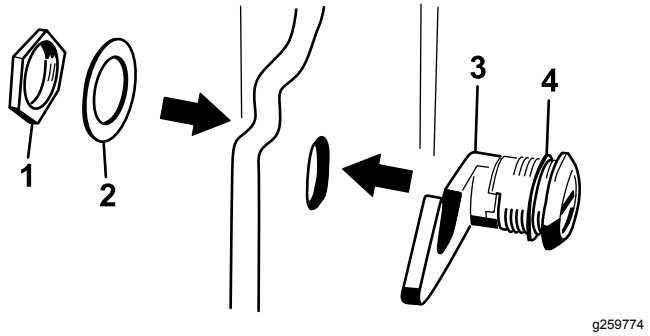

Obrázok 7

1. Matica
2. Kovová podložka
3. Zámok kapoty
4. Gumená podložka

4. Z vonkajšej strany kapoty zasuňte koniec s háčikom zámku cez otvor v kapote a skontrolujte, či tesniaca gumená podložka zostane na vonkajšej strane kapoty (Obrázok 7).
5. Z vnútornej strany kapoty zasuňte kovovú podložku na zámok, zámok zaistite maticou a skontrolujte, či sa zámok po zamknutí zachytí o záver rámu.

   Poznámka: Na zamykanie a odomykanie zámku kapoty používajte dodaný kľúč zámku kapoty.

6

Montáž dorazu škrtiacej klapky

Zhoda s normami CE

Diely potrebné na prevedenie tohoto kroku:

1	Doraz škrtiacej klapky
1	Nastavovacia skrutka

Postup

1. Uvoľnite nastavovaciu skrutku na doraze škrtiacej klapky (Obrázok 8).
2. Posuňte doraz škrtiacej klapky na dorazovú skrutku vysokých voľnobežných otáčok (Obrázok 8). Zošikmený koniec dorazu škrtiacej klapky musí smerovať von.

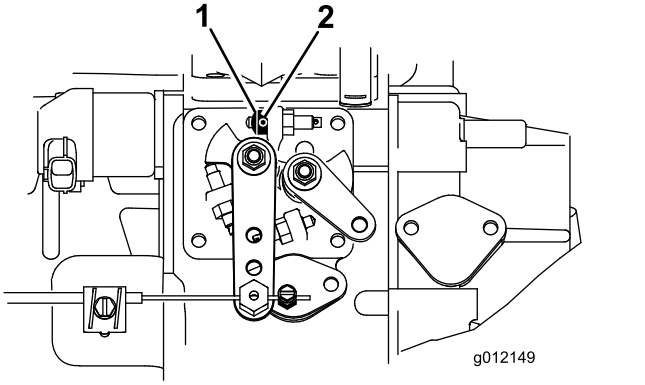

g012149

Obrázok 8

1. Doraz škrtiacej klapky
2. Nastavovacia skrutka

3. Kľúč v zapaľovaní otočte do polohy ON (Zapnuté) a nechajte motor bežať 5 až 10 minút.
4. Vysoké voľnobežné otáčky nastavte na rýchlosť 2860 ot./min. s deaktivovanými rezacími jednotkami.
5. Utiahnite nastavovaciu skrutku.
6. Na nastavovaciu skrutku naneste lepidlo, aby ste predišli manipulácii s ňou.

7

Nastavenie rámu nosiča

Nie sú treba žiadne diely

Nastavenie predných rezacích jednotiek

Predná a zadná rezacia jednotka vyžaduje rozdielne montážne polohy. Predná rezacia jednotka má dve montážne polohy v závislosti od výšky kosenia a požadovaného uhla otáčania rezacej jednotky.

- V prípade výšky kosenia od 2,0 do 7,6 cm namontujte predné rámy nosiča do spodných predných montážnych otvorov (Obrázok 9).

  Poznámka: Táto poloha umožňuje rezacie jednotky umiestniť viac dopredu vzhľadom na trakčnú jednotku, keď sa blížia rýchle zmeny terénu do svahu. Pri zdolávaní ostrých kopcov však obmedzuje svetlú výšku medzi komorou a nosičom.

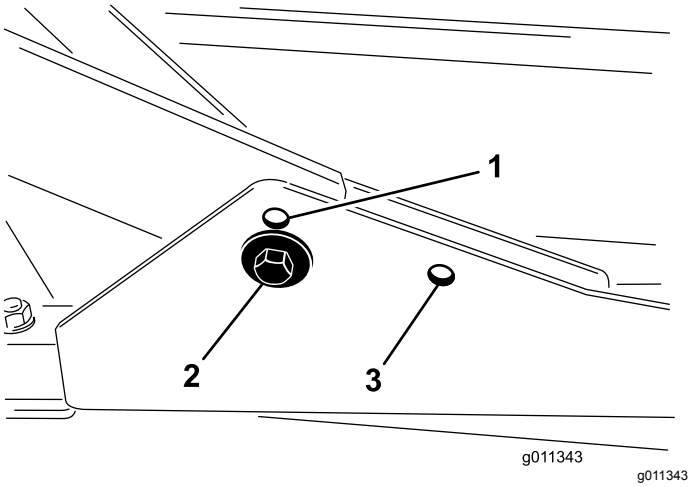

Obrázok 9

1. Montážny otvor prednej rezacej jednotky (vrchný)
2. Montážny otvor prednej rezacej jednotky (spodný)
3. Montážny otvor zadnej rezacej jednotky

- V prípade výšky kosenia od 6,3 do 10 cm namontujte predné rámy nosiča do vrchných predných montážnych otvorov (Obrázok 9).

  Poznámka: Z dôvodu vyššej polohy rezacej komory sa tak zvyšuje svetlá výška medzi komorou a nosičom, no rezacie jednotky rýchlejšie dosiahnu maximálnu rýchlosť pri jazde dopredu.

Nastavenie zadných rezacích jednotiek

Predná a zadná rezacia jednotka vyžaduje rozdielne montážne polohy. Zadná rezacia jednotka má jednu montážnu polohu na správne zarovnanie s bočným navíjačom pod rámom.

V prípade ľubovoľnej výšky kosenia namontujte zadnú rezaciu jednotku do zadných montážnych otvorov (Obrázok 9).

8

Nastavenie škrabáka valca

Voliteľné

Nie sú treba žiadne diely

Postup

Voliteľný škrabák zadného valca funguje najlepšie, keď je medzi škrabákom a valcom rovnomerná medzera 0,5 až 1 mm.

1. Uvoľnite mazaciu armatúru a montážnu skrutku (Obrázok 10).

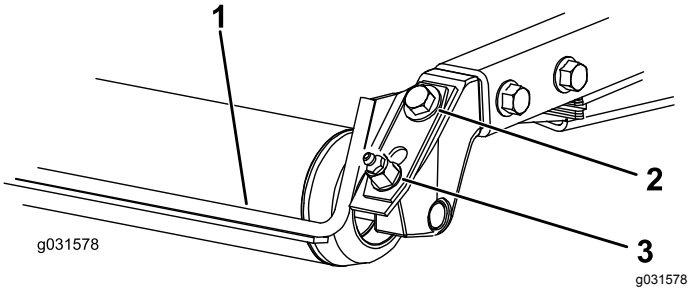

Obrázok 10

1. Škrabák valca
2. Montážna skrutka
3. Mazacia armatúra

2. Škrabák posúvajte nahor alebo nadol, kým medzi škrabákom a valcom nevznikne medzera 0,5 až 1 mm.
3. Postupne utiahnite mazaciu armatúru a skrutku momentom 41 N·m.

9

Montáž mulčovacieho krytu

Voliteľné

Nie sú treba žiadne diely

Postup

Správny mulčovací kryt vám poskytne autorizovaný distribútor spoločnosti Toro.

1. Dôkladne odstráňte nečistoty z montážnych otvorov na zadnej a ľavej stene komory.
2. Mulčovací kryt namontujte do zadného otvoru a zaistite ho pomocou piatich skrutiek s hlavou s prírubou (Obrázok 11).

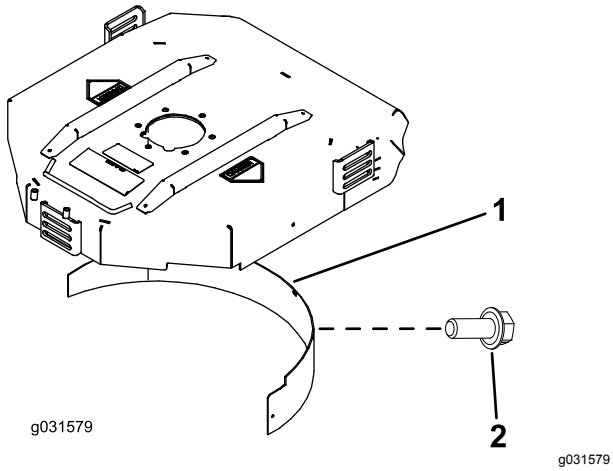

Obrázok 11

1. Mulčovací kryt
2. Skrutka s hlavou s prírubou

3. Overte, či špička čepele nenaráža do mulčovacieho krytu a či mulčovací kryt nevytŕča dovnútra zadnej steny komory.

⚠ NEBEZPEČIE

Pri používaní vysokozdvižnej čepele s mulčovacím krytom by sa mohla čepeľ zlomiť a spôsobiť tak zranenie alebo smrť osôb.

Nepoužívajte vysokozdvižnú čepeľ s krytom.

10

Príprava stroja

Nie sú treba žiadne diely

Kontrola tlaku pneumatík

Pred používaním skontrolujte tlak pneumatík. Pozrite si časť Kontrola tlaku pneumatík (strana 26).

Dôležité: **Vo všetkých pneumatikách udržiavajte správny tlak, čím zaručíte dobrú kvalitu kosenia a správny výkon stroja.** ***Nepoužívajte podhustené pneumatiky.***

Kontrola hladiny kvapaliny

1. Pred naštartovaním motora skontrolujte hladinu motorového oleja. Pozrite si časť Kontrola hladiny motorového oleja (strana 42).
2. Pred naštartovaním motora skontrolujte hladinu hydraulickej kvapaliny. Pozrite si časť Kontrola hladiny hydraulickej kvapaliny (strana 51).
3. Pred naštartovaním motora skontrolujte chladiaci systém. Pozrite si časť Kontrola chladiaceho systému (strana 48).

Mazanie stroja

Pred používaním namažte stroj. Pozrite si časť Mazanie ložísk a puzdier (strana 39). Nesprávne mazanie stroja vedie k predčasným poruchám kritických dielov.

Súčasti stroja

Ovládacie prvky

Pedál trakčného pohonu

Pedál trakčného pohonu (Obrázok 12) ovláda prevádzku dopredu a dozadu. Ak chcete jazdiť dopredu, stlačte vrchnú časť pedála. Ak chcete jazdiť dozadu, stlačte spodnú časť pedála. Pojazdová rýchlosť závisí od toho, ako ďaleko stlačíte pedál. Ak chcete bez nákladu dosiahnuť maximálnu pojazdovú rýchlosť, so škrtiacou klapkou v polohe FAST (Rýchlo) úplne stlačte pedál.

Ak chcete zastaviť, uvoľnite tlak na pedál trakčného pohonu a nechajte ho vrátiť sa do strednej polohy.

Obmedzovač rýchlosti kosačky

Keď je obmedzovač rýchlosti kosačky (Obrázok 12) prepnutý nahor, ovláda rýchlosť kosenia a umožňuje aktivovať rezacie plošiny. Každá rozpera upravuje rýchlosť kosenia o 0,8 km/h. Čím viac rozpier máte navrchu skrutky, tým pomalšie budete jazdiť. Pri preprave prepnite obmedzovač rýchlosti kosačky dozadu na dosiahnutie maximálnej prepravnej rýchlosti.

Brzdový pedál

Stlačením brzdového pedála (Obrázok 12) zastavíte stroj.

Parkovacia brzda

Ak chcete aktivovať parkovaciu brzdu, (Obrázok 12) zatlačte brzdový pedál a stlačte vrchnú časť, aby sa zaistila. Ak chcete deaktivovať parkovaciu brzdu, stláčajte brzdový pedál, kým sa neuvoľní zarážka parkovacej brzdy.

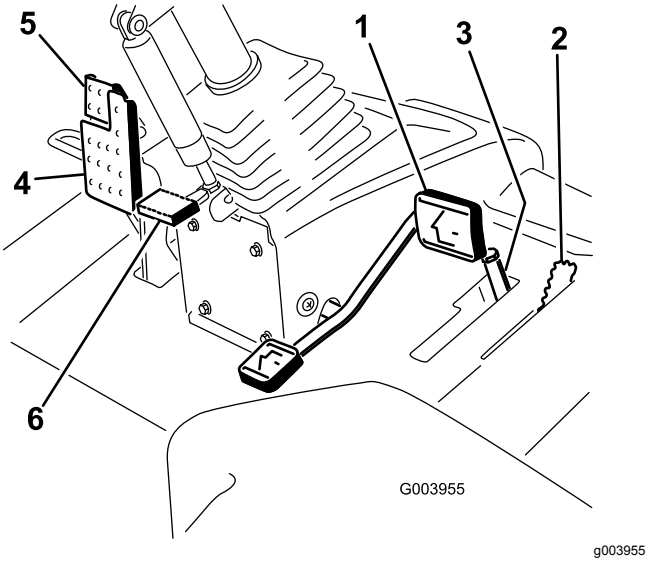

Obrázok 12

1.	Pedál trakčného pohonu	4.	Brzdový pedál
2.	Obmedzovač rýchlosti kosačky	5.	Parkovacia brzda
3.	Rozpery	6.	Pedál naklonenia volantu

Pedál naklonenia volantu

Ak chcete nakloniť volant k sebe, stlačte pedál nadol, potiahnite volant k sebe do najpohodlnejšej polohy a uvoľnite pedál (Obrázok 12). Ak chcete volant odtiahnuť od seba, stlačte pedál nadol, a keď sa volant presunie do požadovanej prevádzkovej polohy, uvoľnite pedál.

Vypínač svetlometov

Svetlomety zapnete prepnutím vypínača nadol (Obrázok 13).

Ovládanie škrtiacej klapky

Presunutím ovládania škrtiacej klapky (Obrázok 13) dopredu zvýšite otáčky motora a presunutím dozadu ich znížite.

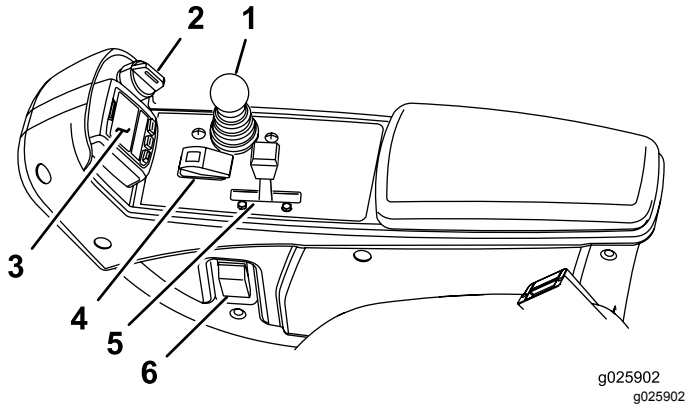

Obrázok 13

1. Ovládacia páka nízkeho kosenia/zdvihnutia
2. Kľúčový spínač
3. Informačné centrum
4. Prepínač aktivácie/deaktivácie
5. Ovládanie škrtiacej klapky
6. Vypínač svetlometov

Kľúčový spínač

Kľúčový spínač (Obrázok 13) má tri polohy: OFF (Vypnuté), ON/PREHEAT (Zapnuté/predhrev) a START (Štart).

Ovládacia páka nízkeho kosenia/zdvihnutia

Ovládacia páka nízkeho kosenia/zdvihnutia (Obrázok 13) zdvíha a spúšťa rezacie jednotky a zároveň štartuje a zastavuje kosačky, keď sú aktivované v režime kosenia. Ak sú pri štarte rezacie jednotky v dolnej polohe a ak sú aktivované pomocný hriadeľ a obmedzovač rýchlosti kosačky, táto páka zapne rezacie jednotky.

Prepínač aktivácie/deaktivácie

Prepínač aktivácie/deaktivácie (Obrázok 13) používajte s ovládacou pákou nízkeho kosenia/zdvihnutia na prevádzku kosačky. Kosačky nemožno spustiť, keď je páka kosenia/prepravy v polohe TRANSPORT (Preprava).

Indikátor obmedzenia hydraulického filtra

Indikátor obmedzenia hydraulického filtra vás upozorňuje na výmenu hydraulických filtrov. Pozrite si časť Výmena hydraulických filtrov (strana 53).

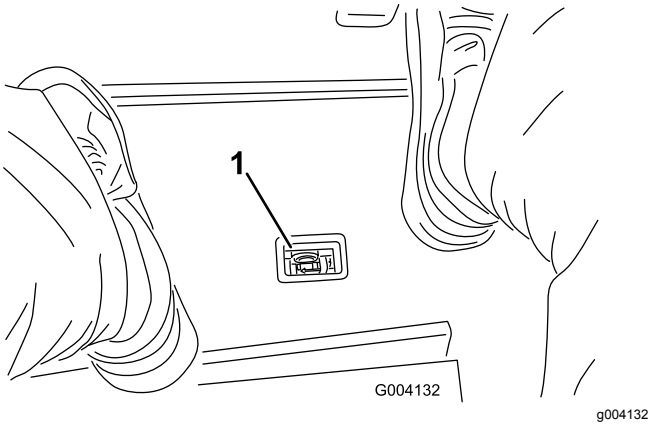

Obrázok 14

1. Indikátor obmedzenia hydraulického filtra

Zásuvka

Zásuvka (Obrázok 15) zabezpečuje 12 V zdroj napájania elektronických zariadení.

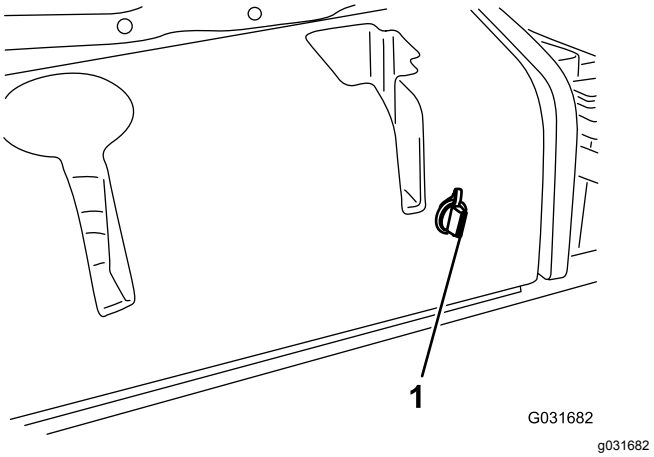

Obrázok 15

1. Zásuvka

Ovládacie prvky nastavenia sedadla

Ovládacie prvky nastavenia sedadla sú znázornené na Obrázok 16.

- Páka nastavenia sedadla umožňuje nastaviť sedadlo dopredu a dozadu.
- Gombík nastavenia hmotnosti nastaví sedadlo na vašu hmotnosť.
- Ukazovateľ hmotnosti signalizuje, keď je sedadlo nastavené na vašu hmotnosť.
- Gombík nastavenia výšky nastaví sedadlo na vašu výšku.

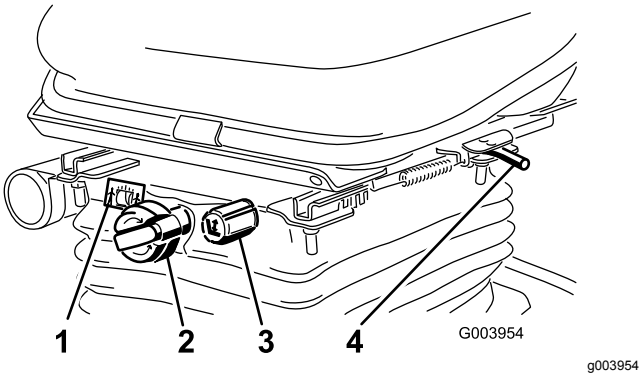

Obrázok 16

1. Ukazovateľ hmotnosti
2. Gombík nastavenia hmotnosti
3. Gombík nastavenia výšky
4. Páka nastavenia sedadla (dopredu a dozadu)

Používanie displeja LCD informačného centra

Na displeji LCD informačného centra sa zobrazujú prevádzkový stav, rôzne diagnostické a iné informácie o stroji (Obrázok 17). Informačné centrum má úvodnú obrazovku a hlavnú informačnú obrazovku. Stlačením ľubovoľného tlačidla informačného centra a výberom príslušnej šípky môžete prepínať medzi úvodnou obrazovkou a hlavnou informačnou obrazovkou.

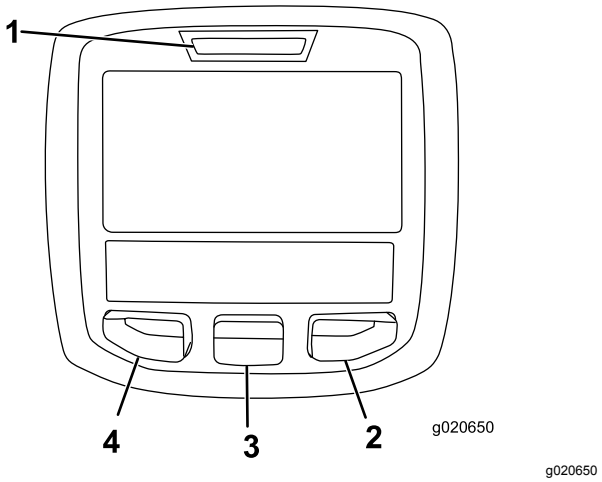

Obrázok 17

1. Indikátor
2. Pravé tlačidlo
3. Stredné tlačidlo
4. Ľavé tlačidlo

- Ľavé tlačidlo, prístup k ponuke/tlačidlo Späť – stlačením tohto tlačidla získate prístup k ponukám informačného centra. Môžete ho používať na zatvorenie ľubovoľnej aktuálne používanej ponuky.
- Stredné tlačidlo – pomocou tohto tlačidla sa môžete v ponukách posúvať nadol.
- Pravé tlačidlo – pomocou tohto tlačidla môžete otvoriť ponuku a šípka doprava označuje dodatočný obsah.

Poznámka: Funkciu jednotlivých tlačidiel možno zmeniť v závislosti od toho, čo v danej chvíli potrebujete. Každé tlačidlo je označené ikonou zodpovedajúcou aktuálnej funkcii.

Popis ikon informačného centra

TERMÍN SERVISU	Signalizuje, že treba vykonať naplánovaný servis
	Hodinové počítadlo
	Ikona informácií
	Rýchlo
	Pomaly
	Hladina paliva
	Aktívne žeraviace sviečky
	Zdvihnutie rezacích jednotiek
	Spustenie rezacích jednotiek
	Sadnite si na sedadlo
	Aktivovaná parkovacia brzda
H	Vysoký rozsah (preprava)
N	Neutrál
L	Nízky rozsah (kosenie)
	Teplota chladiacej kvapaliny (°C alebo °F)
	Teplota (vysoká)
	Aktivovaný pomocný hriadeľ
	Nepovolené
	Naštartovanie motora
	Vypnutie motora
	Motor
	Kľúčový spínač

Popis ikon informačného centra (cont'd.)

	Rezacie jednotky sa spúšťajú
	Rezacie jednotky sa zdvíhajú
PIN	Kód PIN
CAN	Zbernica CAN
	Informačné centrum
Bad	Chyba alebo porucha
	Žiarovka
OUT	Výstup ovládacieho prvku TEC alebo kabeláž ovládania
	Spínač
	Uvoľnite spínač
	Zmena na označený stav
Symboly sa často kombinujú a tvoria vety. Nižšie nájdete niekoľko príkladov.	
N	Prepnite stroj na neutrál
	Zamietnutý štart motora
	Vypnutie motora
	Príliš vysoká teplota chladiacej kvapaliny motora
or	Sadnite si alebo aktivujte parkovaciu brzdu

Používanie ponúk

Ak chcete získať prístup k systému ponúk informačného centra, na hlavnej obrazovke stlačte tlačidlo prístupu k ponukám. Prejdete tak do hlavnej ponuky. V nasledujúcich tabuľkách nájdete prehľad možností dostupných v ponukách:

Hlavná ponuka	
Položka ponuky	**Opis**
Poruchy	Obsahuje zoznam posledných porúch stroja. Ďalšie informácie o ponuke Poruchy a tu uvedené informácie nájdete v *servisnej príručke* alebo vám ich poskytne váš autorizovaný distribútor spoločnosti Toro.
Servis	Obsahuje informácie o stroji, napríklad hodiny používania, počítadlá a ďalšie podobné čísla.
Diagnostika	Zobrazuje sa v nej stav jednotlivých prepínačov, snímačov a výstupov ovládacích prvkov stroja. Túto ponuku môžete používať na riešenie určitých problémov, pretože v nej rýchlo zistíte, ktoré ovládacie prvky stroja sú ZAPNUTÉ a ktoré VYPNUTÉ.
Nastavenia	Umožňuje prispôsobovať a upravovať premenné konfigurácií na displeji informačného centra.
Informácie	Obsahuje číslo modelu, sériové číslo a verziu softvéru stroja.

Servis	
Položka ponuky	**Opis**
Hodiny	Obsahuje celkový počet hodín, počas ktorých boli stroj, motor a pomocný hriadeľ zapnuté, ako aj počet hodín prepravy stroja a naplánovaného servisu.
Počet	Obsahuje rôzne počty hodnôt zaznamenaných strojom.

Diagnostika	
Položka ponuky	**Opis**
Rezacie jednotky	Uvádza vstupy, kvalifikátory a výstupy zdvíhania a spúšťania rezacích jednotiek.
Vysoký/nízky rozsah	Uvádza vstupy, kvalifikátory a výstupy jazdy v režime prepravy.
Pomocný hriadeľ	Uvádza vstupy, kvalifikátory a výstupy aktivácie okruhu pomocného hriadeľa.
Chod motora	Uvádza vstupy, kvalifikátory a výstupy štartovania motora.

Nastavenia	
Položka ponuky	**Opis**
Jednotky	Ovláda jednotky používané v informačnom centre (imperiálne alebo metrické).
Jazyk	Ovláda jazyk používaný v informačnom centre*.
Podsvietenie displeja LCD	Ovláda jas displeja LCD.
Kontrast displeja LCD	Ovláda kontrast displeja LCD.
Chránené ponuky	Po zadaní prístupového kódu umožňuje správcovi/mechanikovi získať prístup k chráneným ponukám.
Protizávažie	Ovláda počet protizávaží používaných na rezacích plošinách.

* Preložený je len text, ktorý sa zobrazuje operátorom. Obrazovky Poruchy, Servis a Diagnostika sa zobrazujú servisným technikom. Názvy sa zobrazujú vo vybratom jazyku, no položky ponúk sú v angličtine.

Informácie	
Položka ponuky	**Opis**
Model	Uvádza číslo modelu stroja.
Sériové číslo	Uvádza sériové číslo stroja.
Revízia ovládacích prvkov stroja	Uvádza revíziu softvéru hlavného ovládacieho prvku.
Revízia informačného centra	Uvádza revíziu softvéru informačného centra.
Zbernica CAN	Uvádza stav komunikačnej zbernice stroja.

Chránené ponuky

K dispozícii je jedno nastavenie konfigurácie prevádzky, ktoré možno upraviť v ponuke Nastavenia v informačnom centre: protizávažie. Toto nastavenie možno zamknúť v časti Chránené ponuky.

Poznámka: V čase doručenia sa používa úvodné heslo, ktoré naprogramoval autorizovaný distribútor spoločnosti Toro.

Prístup k nastaveniam položky Chránené ponuky

1. V časti Hlavná ponuka prejdite nadol na ponuku Nastavenia a stlačte pravé tlačidlo.
2. V ponuke Nastavenia prejdite nadol na položku Chránené ponuky a stlačte pravé tlačidlo.
3. Ak chcete zadať prístupový kód, pomocou stredného tlačidla nastavte prvú číslicu a potom stlačením pravého tlačidla prejdite na ďalšiu číslicu.
4. Pomocou stredného tlačidla nastavte druhú číslicu a potom stlačením pravého tlačidla prejdite na ďalšiu číslicu.
5. Pomocou stredného tlačidla nastavte tretiu číslicu a potom stlačením pravého tlačidla prejdite na ďalšiu číslicu.
6. Pomocou stredného tlačidla nastavte štvrtú číslicu a potom stlačte pravé tlačidlo.
7. Kód zadáte stlačením stredného tlačidla.
8. Po prijatí kódu a odomknutí chránenej ponuky sa v pravom hornom rohu obrazovky zobrazí slovo PIN.

   Poznámka: Ak prístupový kód zabudnete alebo stratíte, so žiadosťou o pomoc sa obráťte na autorizovaného distribútora spoločnosti Toro.

Zobrazenie a zmena nastavení položky Chránené ponuky

1. V položke Chránené ponuky prejdite nadol na možnosť Chrániť nastavenia.
2. Ak chcete zobraziť alebo zmeniť nastavenia bez zadania kódu PIN, pomocou pravého tlačidla zmeňte nastavenie položky Chrániť nastavenia na možnosť VYPNUTÉ.
3. Ak chcete zobraziť a zmeniť nastavenia zadaním kódu PIN, pomocou ľavého tlačidla zmeňte nastavenie položky Chrániť nastavenia na možnosť ZAPNUTÉ, nastavte kód PIN a kľúč v zapaľovaní otočte do polohy OFF (Vypnuté) a potom do polohy ON (Zapnuté).

Nastavenie protizávažia

1. V ponuke Nastavenia prejdite nadol na možnosť Protizávažie.
2. Stlačením pravého tlačidla vyberte protizávažie a vyberte jedno z nastavení nízke, stredné a vysoké.

Technické údaje

Poznámka: Parametre a dizajn sa môžu zmeniť bez predchádzajúceho upozornenia.

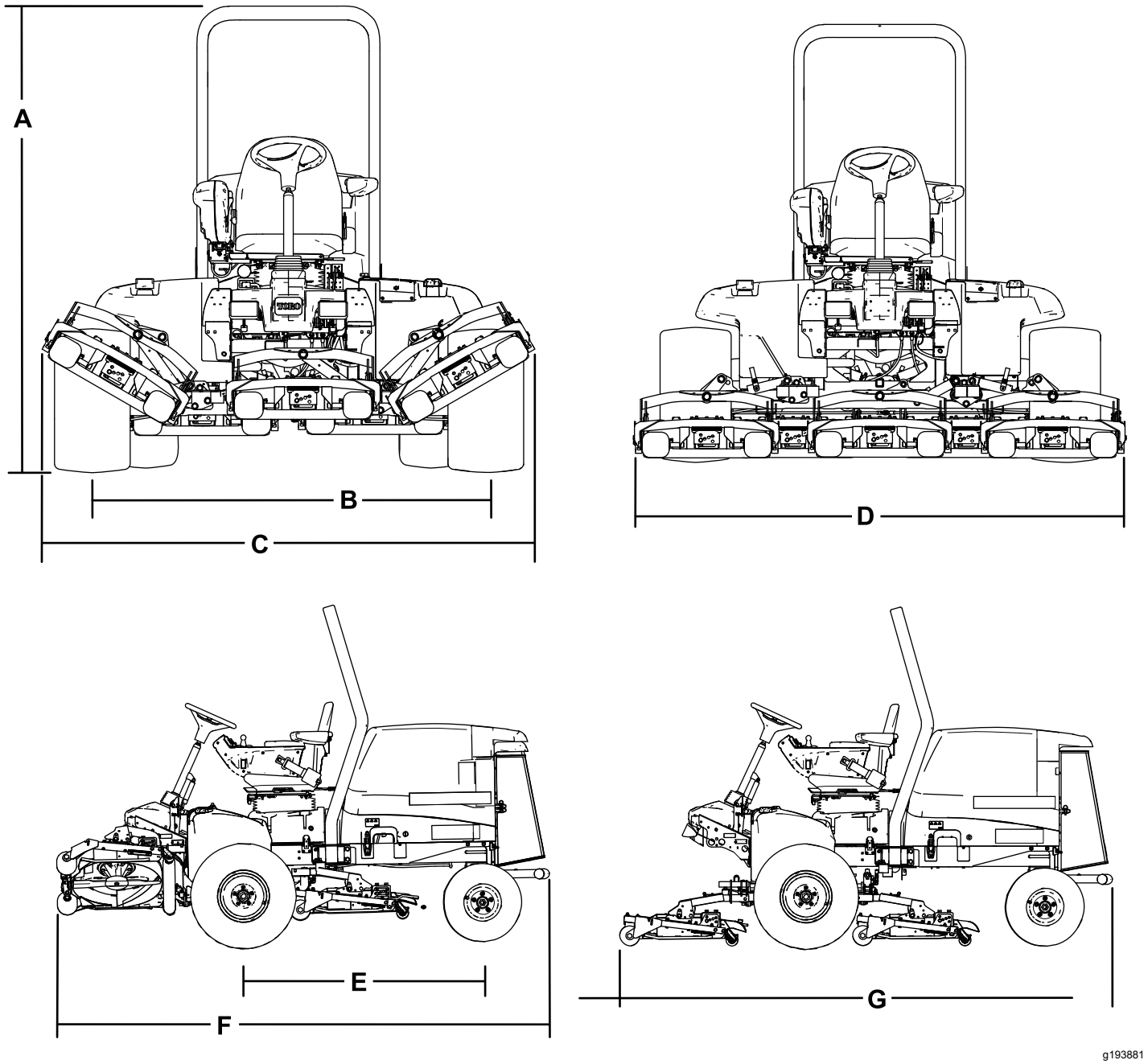

Obrázok 18

Opis	Obrázok 18 – referencia	Rozmery a hmotnosť
Celková výška	A	217,2 cm
Dezén kolesa (od stredu do stredu pneumatiky) – zadné	B	184,5 cm
Celková šírka (prepravná poloha)	C	231 cm
Celková šírka (poloha pri kosení)	D	246,5 cm
Rázvor kolies	E	152,4 cm
Celková dĺžka (prepravná poloha)	F	315 cm
Celková dĺžka (poloha pri kosení)	G	315 cm
Objem palivovej nádrže		53 l
Prepravná rýchlosť		0 až 16 km/h
Rýchlosť kosenia		0 až 13 km/h
Hmotnosť netto (s rezacími plošinami a kvapalinami)		1 412 kg

Parametre rezacej jednotky

Dĺžka	86,4 cm
Šírka	86,4 cm
Výška	24,4 cm po montážny prvok nosiča 26,7 cm pri výške kosenia 1,9 cm 34,9 cm pri výške kosenia 10 cm
Hmotnosť	88 kg

Nadstavce/príslušenstvo

K dispozícii je celý rad schválených nadstavcov a príslušenstva značky Toro na použitie so strojom pre posilnenie a rozšírenie jeho možností. Ak chcete získať zoznam všetkých schválených nadstavcov a príslušenstva, obráťte sa na autorizovaného distribútora spoločnosti Toro alebo navštívte lokalitu www.Toro.com.

Ak chcete zaručiť optimálny výkon a zachovať platnosť bezpečnostnej certifikácie stroja, používajte len originálne náhradné diely a príslušenstvo značky Toro. Náhradné diely a príslušenstvo od iných výrobcov by mohlo byť nebezpečné a pri jeho použití by mohla skončiť platnosť záruky na produkt.

Obsluha

Poznámka: Ľavá a pravá strana stroja sa určuje podľa bežnej prevádzkovej polohy.

Pred prevádzkou

Bezpečnosť pred prevádzkou

Všeobecné bezpečnostné pokyny

- Nikdy nedovoľte, aby stroj obsluhovali alebo servis vykonávali deti alebo nevyškolené osoby. Miestne predpisy môžu obmedzovať vek obsluhy. Majiteľ zodpovedá za školenie všetkých operátorov a mechanikov.
- Oboznámte sa s bezpečnou prevádzkou zariadenia, ovládacími prvkami operátora a bezpečnostnými označeniami.
- Skôr než odídete z polohy operátora, vypnite motor, vyberte kľúč (ak sa používa) a počkajte, kým sa všetky časti neprestanú pohybovať. Pred úpravou, servisom, čistením alebo skladovaním nechajte stroj vychladnúť.
- Naučte sa, ako sa stroj rýchlo zastavuje a ako sa rýchlo vypína motor.
- Skontrolujte, či sú pripojené a správne fungujú ovládacie prvky vyžadujúce prítomnosť operátora, bezpečnostné spínače a štíty. Ak nefungujú správne, stroj nepoužívajte.
- Pred kosením vždy skontrolujte stroj a uistite sa, že sú čepele, skrutky čepelí a rezacie zostavy v dobrom prevádzkovom stave. Opotrebované alebo poškodené čepele a skrutky vymeňte ako sériu, aby sa zachovala rovnováha.
- Skontrolujte oblasť, v ktorej budete používať stroj, a odstráňte všetky predmety, ktoré by mohli odlietavať od stroja.

Bezpečnosť pri manipulácii s palivom

- Pri manipulácii s palivom postupujte extrémne opatrne. Palivo je horľavé a jeho výpary sú výbušné.
- Zahaste všetky cigarety, cigary, fajky a iné zdroje zapaľovania.
- Používajte len schválenú nádobu na palivo.
- Kým je motor spustený alebo horúci, neskladajte palivový uzáver ani nedopĺňajte palivo do palivovej nádrže.
- Palivo nedopĺňajte ani nevypúšťajte v uzavretom priestore.
- Stroj ani nádobu na palivo neskladujte na miestach s otvoreným plameňom, iskrami alebo kontrolkami, napríklad na ohrievači vody alebo inom spotrebiči.
- Ak palivo rozlejete, nepokúšajte sa štartovať motor. Vyhýbajte sa akýmkoľvek zdrojom zapaľovania, kým sa nevyvetrajú palivové výpary.

Dopĺňanie paliva

Odporúčané palivo

Používajte len čistý a čerstvý diesel alebo biodiesel s nízkym alebo extra nízkym obsahom síry (< 15 miliontin). Minimálna menovitá hodnota cetánu by mala byť 40. Palivo kupujte v objeme, ktorý môžete spotrebovať do 180 dní, aby ste zaručili čerstvosť paliva.

Objem palivovej nádrže: 53 l.

Používajte letný diesel (č. 2-D) určený do teploty vyššej ako –7 °C a zimný diesel (č. 1-D alebo zmes č. 1-D/2-D) určený do nižšej ako uvedenej teploty. Používanie zimného paliva pri nižšej teplote zaručuje nižší bod vzplanutia a charakteristiky prietoku za studena, ktoré zjednodušujú štartovanie a eliminujú upchávanie palivového filtra.

Používanie letného paliva určeného do teploty vyššej ako –7 °C predlžuje životnosť palivového čerpadla a zvyšuje výkon v porovnaní so zimným palivom.

Dôležité: **Namiesto dieselového paliva nepoužívajte kerosén ani benzín. Nedodržanie tohto upozornenia poškodí motor.**

Pripravené na používanie biodiesela

Tento stroj môže využívať aj zmes biodiesela až do hodnoty B20 (20 % biodiesel, 80 % petrodiesel). V petrodieselovej zložke musí byť ultra nízka hodnota síry. Dodržiavajte nasledujúce bezpečnostné opatrenia:

- Biodieselová zložka paliva musí spĺňať požiadavky normy ASTM D6751 alebo EN14214.
- Zloženie zmesi paliva musí spĺňať požiadavky normy ASTM D975 alebo EN590.
- Biodieselové zmesi môžu poškodiť natreté povrchy.
- V chladnom počasí používajte zmesi B5 (obsah biodiesela 5 %) alebo s menším obsahom.

- Sledujte tesnenia a hadice, ktoré sa dostávajú do kontaktu s palivom, pretože ich kvalita sa môže časom zhoršiť.
- Po konvertovaní na biodieselové zmesi môže určitý čas dochádzať k upchávaniu palivového filtra.
- Ak chcete získať ďalšie informácie o biodieseli, obráťte sa na svojho distribútora.

Plnenie palivovej nádrže

Poznámka: Ak je to možné, palivo do palivovej nádrže dopĺňajte po každom používaní. Minimalizuje to možnú kondenzáciu vnútri palivovej nádrže.

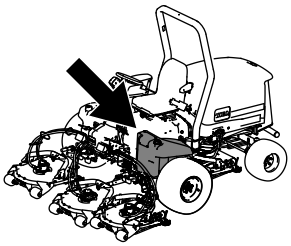

g194207

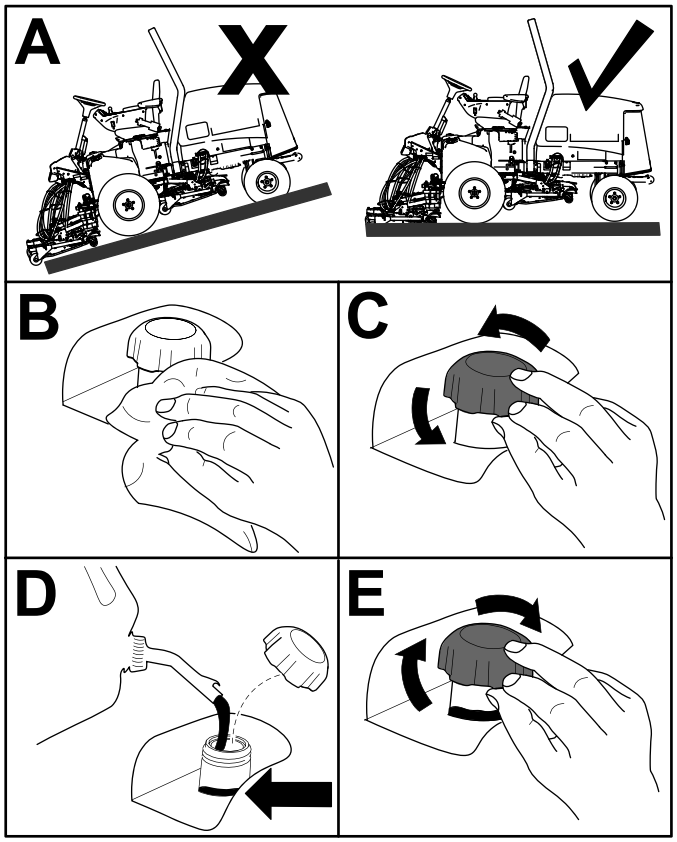

g194206

Obrázok 19

Poznámka: Nádrž naplňte po hladinu 6 až 13 mm pod spodnou časťou plniaceho otvoru.

Kontrola hladiny motorového oleja

Pred naštartovaním motora a používaním stroja skontrolujte hladinu oleja v kľukovej skrini motora. Pozrite si časť Kontrola hladiny motorového oleja (strana 42).

Kontrola chladiaceho systému

Pred naštartovaním motora a používaním stroja skontrolujte chladiaci systém. Pozrite si časť Kontrola chladiaceho systému (strana 26).

Kontrola hydraulického systému

Pred naštartovaním motora a používaním stroja skontrolujte hydraulický systém. Pozrite si časť Kontrola hladiny hydraulickej kvapaliny (strana 51).

Vypustenie odlučovača vody

Vypustite z odlučovača vody vodu alebo iné nečistoty. Pozrite si časť Servis odlučovača vody (strana 44).

Kontrola tlaku pneumatík

Servisný interval: Pri každom použití alebo denne

Správny tlak vzduchu v predných a zadných pneumatikách je 83 až 103 kPa.

Dôležité: **Vo všetkých pneumatikách udržiavajte správny tlak, čím zaručíte dobrú kvalitu kosenia a správny výkon stroja.** ***Nepoužívajte podhustené pneumatiky.***

Pred prevádzkou stroja skontrolujte tlak vzduchu vo všetkých pneumatikách.

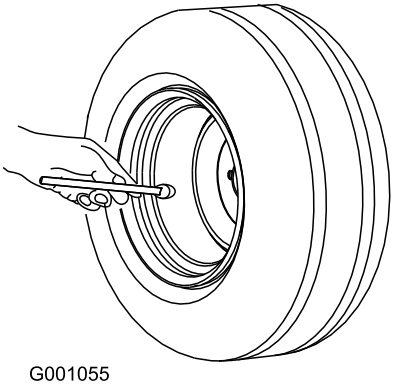

Obrázok 20

Kontrola uťahovacieho momentu matíc svorníkov kolies

Servisný interval: Po prvej hodine
Po prvých 10 hodinách
Po každých 250 hodinách prevádzky

⚠ DÔLEŽITÉ UPOZORNENIE

Nedodržanie správneho uťahovacieho momentu matíc kolies by mohlo spôsobiť poruchu alebo stratu kolesa a môže dôjsť k zraneniu osôb.

Matice predných a zadných kolies uťahujte momentom 94 až 122 N·m pri odporúčaných servisných intervaloch.

Nastavenie výšky kosenia

Dôležité: **Rezacie jednotky často kosia približne o 6 mm nižšie ako kotúčová rezacia jednotka s rovnakým nastavením plošiny. Nastavenie plošiny rezacej jednotky môže byť na rovnakom mieste potrebné upraviť o 6 mm nad nastavenie kotúčových rezacích jednotiek.**

Dôležité: **Prístup k zadným rezacím jednotkám sa získava oveľa jednoduchšie po demontáži rezacej jednotky zo stroja.**

1. Stroj zaparkujte na rovnom povrchu, deaktivujte parkovaciu brzdu, spustite rezaciu jednotku na zem, vypnite motor a vyberte kľúč.
2. Uvoľnite skrutku zaisťujúcu každú konzolu určujúcu výšku kosenia na doske určujúcej výšku kosenia (vpredu a na každej strane), ako je znázornené na Obrázok 21.
3. S nastavením začnite vpredu. Vytiahnite skrutku.

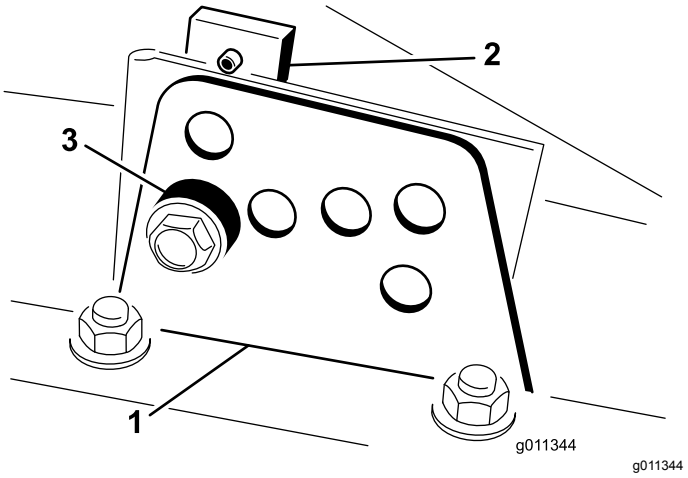

Obrázok 21

1. Konzola určujúca výšku kosenia
2. Doska určujúca výšku kosenia
3. Rozpera

4. Podoprite komoru a vyberte rozperu (Obrázok 21).
5. Komoru presuňte do požadovanej výšky kosenia a rozperu nainštalujte do otvoru požadovanej výšky kosenia (Obrázok 22).

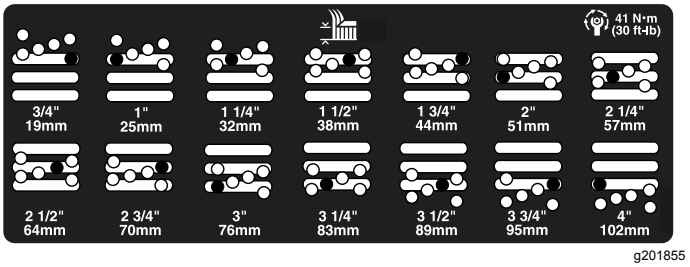

Obrázok 22

6. Dosku so závitmi zarovnajte s rozperou.
7. Skrutku pevne utiahnite rukou.
8. Na každej strane zopakujte kroky 4 až 7.
9. Všetky tri skrutky utiahnite momentom 41 N·m. Vždy najskôr uťahujte predné skrutky.

   Poznámka: Úpravy o viac ako 3,8 cm môžu vyžadovať dočasné umiestnenie do strednej výšky, aby sa prešlo uviaznutiu (napr. zmena nastavenia 3,1 na 7 cm výšky kosenia).

Kalibrácia brzd

Ak chcete zaručiť optimálny výkon systému parkovacej brzdy, pred používaním kalibrujte (zabehnite) brzdy. Rýchlosť trakčného pohonu dopredu nastavte na hodnotu 6,4 km/h, aby zodpovedala rýchlosti trakčného pohonu dozadu (všetkých osem rozpier je presunutých do vrchnej časti ovládania rýchlosti kosačky). S motorom pri vysokých voľnobežných

otáčkach pokračujte dopredu s aktivovanou zarážkou ovládania rýchlosti kosačky a na 15 sekúnd aktivujte brzdu. Plnou rýchlosťou pokračujte v jazde dozadu a na 15 sekúnd aktivujte brzdu. Tento postup zopakujte päťkrát a medzi každým cyklom jazdy dopredu a dozadu počkajte jednu minútu, aby ste predišli prehriatiu brzd. Pozrite si časť Nastavenie parkovacích brzd (strana 49).

Vypustenie palivového systému

Ak dôjde k niektorej z nasledujúcich situácií, pred naštartovaním motora musíte vypustiť palivový systém:

- Prvé naštartovanie nového stroja.
- Motor prestal pracovať pre nedostatok paliva.
- Vykonala sa údržba komponentov palivového systému, t. j. výmena filtra, servis odlučovača atď.

⚠ NEBEZPEČIE

Dieselové a palivové výpary sú za určitých podmienok extrémne horľavé a výbušné. Požiar alebo výbuch paliva môže spôsobiť popáleniny vám a iným osobám a poškodenie majetku.

- **Palivo do palivovej nádrže dopĺňajte pomocou lievika a vonku v otvorenom priestore s vypnutým a studeným motorom. Utrite všetko rozliate palivo.**
- **Palivo nedopĺňajte úplne doplna palivovej nádrže. Palivo do palivovej nádrže doplňte po hladinu 6 až 13 mm pod spodnou časťou plniaceho otvoru. Tento prázdny priestor v nádrži umožňuje expanziu paliva.**
- **Pri manipulácii s palivom nikdy nefajčite a nepribližujte sa k otvorenému plameňu alebo k miestu, na ktorom môže palivové výpary zapáliť iskra.**
- **Palivo skladujte v čistej a z bezpečnostného hľadiska schválenej nádobe s uzatvoreným uzáverom.**

1. Aktivujte parkovaciu brzdu, otočte kľúč v zapaľovaní do polohy OFF (Vypnuté), zaparkujte stroj na rovnom povrchu a uistite sa, či je palivová nádrž plná minimálne do polovice.
2. Otvorte kapotu.
3. Pomocou 12 mm kľúča uvoľnite odvzdušňovaciu skrutku na čerpadle na vstrekovanie paliva (Obrázok 23).

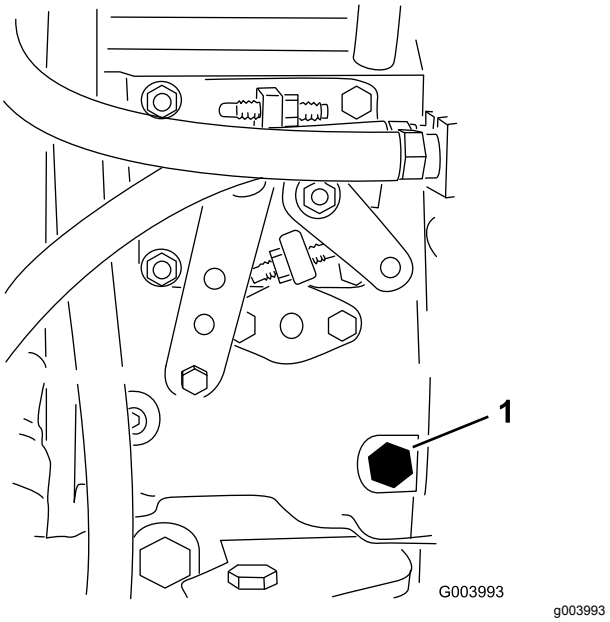

Obrázok 23

1. Odvzdušňovacia skrutka

4. Kľúč v zapaľovaní otočte do polohy ON (Zapnuté). Spustí sa prevádzka elektrického palivového čerpadla, čím sa vypustí vzduch okolo odvzdušňovacej skrutky. Kľúč nechajte v polohe ON (Zapnuté), kým zo skrutky nebude vychádzať súvislý pramienok paliva.
5. Utiahnite skrutku a kľúč otočte do polohy OFF (Vypnuté).

Poznámka: Za bežných okolností by sa mal po vyššie uvedenom odvzdušnení naštartovať motor. Ak sa však motor nenaštartuje, medzi vstrekovacím čerpadlom a vstrekovačmi môže byť vzduch. Pozrite si časť Odvzdušnenie vstrekovačov paliva (strana 45).

Kontrola bezpečnostných ochranných spínačov

Servisný interval: Pri každom použití alebo denne

⚠ VÝSTRAHA

Ak sú bezpečnostné ochranné spínače odpojené alebo poškodené, stroj by sa mohol neočakávane naštartovať a spôsobiť zranenie osôb.

- **Nemanipulujte s bezpečnostnými ochrannými spínačmi.**
- **Denne kontrolujte prevádzku bezpečnostných ochranných spínačov a pred prevádzkou stroja vymeňte všetky poškodené spínače.**

Súčasťou elektrického systému tohto stroja sú ochranné spínače. Tieto spínače deaktivujú buď trakčný pohon, alebo pomocný hriadeľ, vždy keď musíte vstať zo sedadla. Hoci motor stále beží, po deaktivácii spínača pomocného hriadeľa a uvoľnení pedála trakčného pohonu ešte pred vstaním zo sedadla vypnite motor.

1. Stroj zaparkujte na rovnom povrchu, spustite rezaciu jednotku, vypnite motor a aktivujte parkovaciu brzdu.
2. Stlačte pedál trakčného pohonu. Kľúč v zapaľovaní otočte do polohy ON (Zapnuté).

   Poznámka: Ak sa motor pretáča, v ochrannom systéme sa vyskytla porucha. Pred prevádzkou stroja túto poruchu opravte.
3. Otočte kľúč v zapaľovaní do polohy ON (Zapnuté), naštartujte motor, vstaňte zo sedadla a spínač pomocného hriadeľa prepnite do polohy ON (Zapnuté).

   Poznámka: Pomocný hriadeľ by sa nemal aktivovať. Ak sa pomocný hriadeľ aktivuje, v ochrannom systéme sa vyskytla porucha. Pred prevádzkou stroja túto poruchu opravte.
4. Aktivujte parkovaciu brzdu, otočte kľúč v zapaľovaní do polohy ON (Zapnuté), naštartujte motor a presuňte pedál trakčného pohonu z polohy NEUTRÁL.

   Poznámka: V informačnom centre sa zobrazí správa „traction denied“ (zamietnutý trakčný pohon) a stroj by sa nemal pohybovať. Ak sa stroj hýbe, v ochrannom systéme sa vyskytla porucha. Pred prevádzkou stroja túto poruchu opravte.
5. Naštartujte motor s aktivovaným pomocným hriadeľom.

   Poznámka: Ak sa motor pretáča, v ochrannom systéme sa vyskytla porucha. Pred prevádzkou stroja túto poruchu opravte.

Kontrola času zastavenia čepelí

Servisný interval: Pri každom použití alebo denne

Čepele rezacej plošiny by sa mali úplne zastaviť približne 5 sekúnd po vypnutí vypínača rezacej plošiny.

Poznámka: Skontrolujte, či sú plošiny spustené na čistej časti trávnika alebo na tvrdom povrchu, aby ste predišli odskakovaniu prachu a nečistôt.

1. Požiadajte ďalšiu osobu, aby sa postavila minimálne 6 m za plošinu a sledovala čepele na jednej z rezacích plošín.
2. Vypnite rezacie plošiny a zaznamenajte čas, za ktorý sa čepele úplne zastavia.

   Poznámka: Ak to trvá dlhšie ako 7 sekúnd, musíte nastaviť brzdný ventil. S týmto nastavením vám pomôže autorizovaný distribútor spoločnosti Toro.

Výber čepele

Štandardné kombinované krídlo

Táto čepeľ je určená na zaručovanie vynikajúceho zdvíhania a rozptyľovania takmer za všetkých podmienok. Ak sa vyžaduje vyššia alebo nižšia rýchlosť zdvíhania a rozptyľovania, zvážte použitie inej čepele.

Vlastnosti: vynikajúce zdvíhanie a rozptyľovanie vo väčšine podmienok

Rohové krídlo (nespĺňa normy CE)

Táto čepeľ je vo všeobecnosti najvhodnejšia pri menšej výške kosenia, teda 1,9 až 6,4 cm.

Vlastnosti:

- Pri menšej výške kosenia je výstup rovnomernejší
- Pri takomto výstupe je nižšia tendencia odhadzovania doľava, čím sa v okolí bunkrov a trávnatých polí dosahuje čistejší vzhľad
- Nižšia spotreba energie pri menšej výške a hustom trávniku

Paralelné krídlo s vysokým zdvihom (nespĺňa normy CE)

Táto čepeľ je vo všeobecnosti najvhodnejšia pri väčšej výške kosenia, teda 7 až 10 cm.

Vlastnosti:

- Vyšší zdvih a rýchlosť výstupu.
- Pri väčšej výške kosenia sa výrazne zbiera riedka alebo slabá tráva
- Mokrá alebo lepkavá pokosená tráva vychádza z výstupu efektívnejšie, čím sa znižuje miera preplnenia plošiny
- Na prevádzku vyžaduje vyšší výkon
- Má tendenciu vyhadzovať ďalej doľava a pri menšej výške kosenia môže riadkovať

⚠ DÔLEŽITÉ UPOZORNENIE

Pri používaní vysokozdvižnej čepele s mulčovacím krytom by sa mohla čepeľ zlomiť a spôsobiť tak zranenie alebo smrť osôb.

Nepoužívajte vysokozdvižnú čepeľ s mulčovacím krytom.

Čepeľ Atomic

Táto čepeľ je navrhnutá tak, aby poskytovala vynikajúci výkon pri mulčovaní lístia.

Vlastnosť: vynikajúce mulčovanie lístia

Oboznámenie sa s diagnostickými indikátormi

Tento stroj je vybavený diagnostickým indikátorom, ktorý signalizuje poruchu zistenú strojom. Diagnostický indikátor sa nachádza na informačnom centre nad obrazovkou (Obrázok 24). Keď stroj funguje správne a kľúčový spínač sa prepne do polohy ON/RUN (Zapnuté/Štart), diagnostický indikátor sa na chvíľu rozsvieti, čím signalizuje, že funguje správne. Keď sa zobrazí hlásenie s radou týkajúcou sa stroja, indikátor sa rozsvieti po zobrazení hlásenia. Keď sa zobrazí chybové hlásenie, indikátor bliká, kým sa porucha nevyrieši.

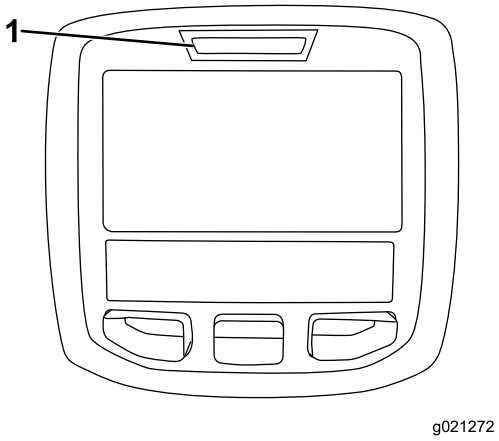

g021272

Obrázok 24

1. Diagnostický indikátor

Zmena nastavení protizávažia

Podľa aktuálnych podmienok kosenia môžete zmeniť počet požadovaných protizávaží rezacej jednotky (dvíhanie nahor).

1. Stroj zaparkujte na rovnom povrchu, spustite rezacie plošiny, kľúč v zapaľovaní otočte do polohy OFF (Vypnuté) a aktivujte parkovaciu brzdu.
2. Kľúč v zapaľovaní otočte do polohy RUN (Štart).
3. V ponuke Nastavenia informačného centra prejdite nadol na možnosť **Protizávažie**.
4. Stlačením pravého tlačidla vyberte protizávažie a vyberte jedno z nastavení nízke, stredné a vysoké.

   Poznámka: Po dokončení nastavenia presuňte stroj do skúšobnej oblasti a používajte ho s novým nastavením. Nové nastavenie protizávažia môže zmeniť účinnú výšku kosenia.

Výber príslušenstva

Konfigurácie voliteľného vybavenia

<table>
<tr><th></th><th>Čepeľ s rohovým krídlom</th><th>Čepeľ s paralelným krídlom s vysokým zdvihom (nepoužívajte s mulčovacím krytom) (nespĺňa normy CE)</th><th>Mulčovací kryt</th><th>Škrabák valca</th></tr>
<tr><td>Kosenie trávy: výška kosenia 1,9 až 4,4 cm</td><td>Odporúčané vo väčšine aplikácií</td><td>Môže dobre fungovať na ľahkom alebo riedkom trávniku</td><td rowspan="4">Používa sa na lepšie rozptyľovanie a výkon po kosení na severných trávach, ktoré sa kosia minimálne trikrát do týždňa a z ktorých sa kosí menej ako 1/3 stebla trávy. Nepoužívajte s čepeľou s paralelným krídlom s vysokým zdvihom</td><td rowspan="4">Používajte ju, vždy keď sa valce upchajú trávou alebo vidíte veľké ploché trsy trávy. Škrabáky môžu v určitých aplikáciách zvýšiť mieru vytvárania zhlukov.</td></tr>
<tr><td>Kosenie trávy: výška kosenia 5 až 6,4 cm</td><td>Odporúčané pre hrubé alebo husté trávniky</td><td>Odporúčané pre ľahké alebo riedke trávniky</td></tr>
<tr><td>Kosenie trávy: výška kosenia 7 až 10 cm</td><td>Môže dobre fungovať na hustom trávniku</td><td>Odporúčané vo väčšine aplikácií</td></tr>
<tr><td>Mulčovanie lístia</td><td>Odporúčané na používanie s mulčovacím krytom</td><td>Nepovolené</td><td>Používajte len s čepeľou s kombinovaným alebo rohovým krídlom</td></tr>
<tr><td>Výhody</td><td>Rovnomerný výstup pri menšej výške kosenia, čistejší vzhľad v okolí bunkrov a trávnatých polí, nižšia spotreba energie</td><td>Vyšší zdvih a rýchlosť výstupu, pri väčšej výške kosenia sa zbiera riedka alebo slabá tráva, mokrá alebo lepkavá pokosená tráva vychádza z výstupu efektívnejšie</td><td>Môže zlepšiť rozptyľovanie a vzhľad pri určitých aplikáciách kosenia trávy, veľmi dobrý výkon pri mulčovaní lístia</td><td>Menšia miera upchávania valcov v určitých aplikáciách</td></tr>
<tr><td>Nevýhody</td><td>Pri aplikáciách s veľkou výškou kosenia nezdvíha dobre trávu, mokrá alebo lepkavá tráva sa zvykne hromadiť v komore, výsledkom čoho sú nízka kvalita kosenia a vyššia spotreba energie</td><td>Prevádzka v niektorých aplikáciách vyžaduje vyššiu spotrebu energie, pri menšej výške kosenia hustej trávy môže riadkovať, nepoužívajte s mulčovacím krytom</td><td>Ak sa s namontovaným krytom pokúsite kosiť priveľa trávy, tráva sa bude hromadiť v komore</td><td></td></tr>
</table>

Počas prevádzky

Bezpečnosť počas prevádzky

Všeobecné bezpečnostné pokyny

- Majiteľ alebo operátor môže predchádzať nehodám, ktoré môžu spôsobiť zranenie alebo poškodenie majetku, a je zodpovedný za takéto nehody.
- Noste vhodný odev vrátane ochranných okuliarov, dlhých nohavíc, pevnej protišmykovej obuvi a ochrany sluchu. Dlhé vlasy si zviažte dozadu a nenoste voľný odev ani voľné šperky.
- Nepracujte so strojom, ak ste chorí, unavení alebo pod vplyvom alkoholu alebo drog.
- Práca so strojom si vyžaduje maximálnu pozornosť. Nerozptyľujte sa žiadnym spôsobom, v opačnom prípade môže dôjsť k zraneniu alebo poškodeniu majetku.
- Pred naštartovaním motora sa uistite, že sú všetky pohony v neutrálnej polohe, že je aktivovaná parkovacia brzda a že ste v prevádzkovej polohe.
- Neprevážajte na stroji cestujúcich a zabráňte, aby sa do pracovného priestoru priblížili okolostojaci a deti.
- Stroj prevádzkujte len pri dobrej viditeľnosti, aby ste sa vyhli dieram alebo skrytým nebezpečenstvám.
- Vyhýbajte sa koseniu mokrej trávy. Znížená trakcia by mohla spôsobiť pošmyknutie stroja.
- Udržujte ruky a nohy v bezpečnej vzdialenosti od otáčajúcich sa častí. Udržujte odstup od výstupného otvoru.
- Pred cúvaním sa pozrite dozadu a dole, aby ste sa uistili, že máte voľnú cestu.
- Pri prechode do neprehľadných oblastí, kríkov, stromov alebo iných objektov, ktoré by mohli obmedziť viditeľnosť, buďte opatrní.
- Keď nekosíte, zastavte všetky čepele.
- Pred kontrolou stroja po tom, ako nadstavec zasiahol nejaký predmet, alebo v prípade abnormálnych vibrácií stroja zastavte stroj, vyberte kľúč a počkajte, kým sa nezastavia všetky pohyblivé časti. Pred pokračovaním v prevádzke vykonajte všetky nevyhnutné opravy.
- Pri zatáčaní so strojom do zákrut, na križovatkách a chodníkoch spomaľte a buďte veľmi opatrní. Vždy získajte povolenie na cestu.
- Pred nastavením výšky kosenia (ak ho nedokážete nastaviť z prevádzkovej polohy) deaktivujte pohon rezacej jednotky, vypnite motor, vyberte kľúč a počkajte, kým sa nezastavia všetky pohyblivé súčasti.
- Motor prevádzkujte len v dobre vetraných oblastiach. Výfukové plyny obsahujú oxid uhoľnatý, ktorý je po vdýchnutí smrteľný.
- Naštartovaný stroj nikdy nenechávajte bez dozoru.
- Pred opustením pozície operátora vykonajte nasledujúce opatrenia:
  - Stroj zaparkujte na rovnom povrchu.
  - Deaktivujte pomocný hriadeľ a spustite nadstavce.
  - Zatiahnite parkovaciu brzdu.
  - Vypnite motor a vyberte kľúč (ak sa používa).
  - Počkajte, kým sa nezastavia všetky pohyblivé časti.
- Stroj prevádzkujte len pri dobrej viditeľnosti a za vhodných poveternostných podmienok. Nepracujte so strojom, ak hrozia blesky.
- Stroj nepoužívajte na ťahanie iného vozidla.
- Používajte len príslušenstvo, nadstavce a náhradné diely schválené spoločnosťou Toro.

Bezpečnosť so systémom na ochranu pred prevrátením (ROPS)

- Nedemontujte zo stroja komponenty systému ROPS.
- Uistite sa, že je zapnutý bezpečnostný pás a že ho môžete v prípade núdze rýchlo uvoľniť.
- Dôkladne skontrolujte prekážky nad hlavou a nedotýkajte sa ich.
- Systém ROPS uchovávajte v bezpečnom prevádzkovom stave. Pravidelne ho dôkladne kontrolujte, či nie je poškodený a či sú utiahnuté všetky montážne úchytky.
- Vymeňte poškodené komponenty systému ROPS. Neopravujte ani neupravujte ich.
- Bezpečnostný pás vždy používajte s priečnym stabilizátorom vo zdvihnutej polohe.
- Systém ROPS je integrálne bezpečnostné zariadenie. Skladací priečny stabilizátor uchovávajte vo zdvihnutej a uzamknutej polohe a bezpečnostný pás používajte pri prevádzke stroja s priečnym stabilizátorom v zdvihnutej polohe.
- Skladací priečny stabilizátor spustite dočasne len vtedy, keď je to potrebné. Bezpečnostný pás nepoužívajte, keď je priečny stabilizátor zložený dole.

- Majte na pamäti, že keď je priečny stabilizátor v dolnej polohe, k dispozícii nie je žiadna ochrana pred prevrátením.
- Skontrolujte oblasť, ktorú budete kosiť, a skladací priečny stabilizátor nikdy neskladajte dole v oblastiach so svahmi, spádmi alebo vodou.

Stroje s fixným priečnym stabilizátorom

- Systém ROPS je integrálne bezpečnostné zariadenie.
- Vždy používajte bezpečnostný pás.

Bezpečnosť na svahu

- Svahy sú hlavným faktorom pri nehodách súvisiacich so stratou ovládania a pri prevrátení, ktoré môžu mať za následok vážne alebo smrteľné zranenie. Nesiete zodpovednosť za bezpečnú prevádzku na svahu. Pri ovládaní stroja na svahu sa musí postupovať mimoriadne opatrne.
- Vyhodnoťte stav konkrétnej lokality, určite, či je svah bezpečný na prevádzku stroja, a zároveň lokalitu preskúmajte. Pri vykonávaní prieskumu sa vždy riaďte zdravým rozumom a dobrým úsudkom.
- Pozrite s nižšie uvedené pokyny týkajúce sa prevádzky stroja na svahu a určite, či môžete stroj prevádzkovať v podmienkach, ktoré sú v daný deň a na danej lokalite. Zmeny terénu môžu spôsobiť zmenu prevádzky stroja na svahu.
- Vyhýbajte sa štartovaniu, zastavovaniu alebo otáčaniu stroja na svahoch. Nevykonávajte náhle zmeny rýchlosti alebo smeru. Zatáčajte pomaly a postupne.
- Stroj neprevádzkujte za podmienok, pri ktorých je ohrozená trakcia, riadenie alebo stabilita.
- Odstráňte alebo označte prekážky, napríklad priekopy, diery, vyjazdené koľaje, nerovnosti, skaly alebo iné skryté nebezpečenstvá. Vo vysokej tráve môžu byť skryté prekážky. Stroj sa môže na nerovnom teréne prevrátiť.
- Majte na pamäti, že pri prevádzke stroja na mokrej tráve, svahoch alebo dole kopcom môže stroj stratiť trakciu. Strata trakcie pohonu kolies môže spôsobiť pošmyknutie a nemožnosť brzdiť a riadiť stroj.
- Pri prevádzke stroja v blízkosti spádov, priekop, násypov, vodných prekážok alebo iných nebezpečenstiev musíte postupovať extrémne opatrne. Stroj sa môže náhle prevrátiť, keď koleso prejde cez okraj alebo sa okraj zosype. Zachovávajte bezpečnú vzdialenosť medzi strojom a každým nebezpečným miestom.
- Nebezpečenstvá identifikujte pod svahom. Ak hrozia nejaké nebezpečenstvá, svah koste pomocou ručne vedeného stroja.
- Ak je to možné, pri prevádzke stroja na svahoch nechajte rezacie jednotky spustené na zemi. Po zdvihnutí rezacích jednotiek pri prevádzke na svahoch môže byť stroj nestabilný.
- Pri používaní systémov na zber trávy alebo iných nadstavcov postupujte extrémne opatrne. Môžu zmeniť stabilitu stroja a spôsobiť stratu kontroly.

Naštartovanie motora

Dôležité: **Ak motor štartujete prvýkrát, ak motor prestal pracovať pre nedostatok paliva alebo ak ste vykonali údržbu palivového systému, najskôr musíte vypustiť palivový systém. Pozrite si časť** **Odvzdušnenie vstrekovačov paliva (strana 45)****.**

1. Posaďte sa na sedadlo, nechajte nohu na pedáli trakčného pohonu, aby bol v polohe NEUTRÁL, aktivujte parkovaciu brzdu, škrtiacu klapku nastavte do polohy FAST (Rýchlo) a uistite sa, či je prepínač aktivácie/deaktivácie v polohe DISABLE (Deaktivovať).
2. Kľúč v zapaľovaní otočte do polohy ON/PREHEAT (Zapnuté/Predhrev).

   Poznámka: Automatický časovač kontroluje, aby predhrev žeraviacej sviečky trval 6 sekúnd.
3. Po predhriatí žeraviacich sviečok otočte kľúč v zapaľovaní do polohy START (Štart).
4. Motor nepretáčajte dlhšie ako 15 sekúnd. Po naštartovaní motora kľúč uvoľnite.
5. Ak sa vyžaduje dodatočný predhrev, otočte kľúč v zapaľovaní do polohy OFF (Vypnuté) a potom to polohy ON/PREHEAT (Zapnuté/Predhrev). Tento postup opakujte podľa potreby.
6. Motor nechajte bežať pri nízkych voľnobežných otáčkach, kým sa nezahreje.

Vypnutie motora

1. Všetky ovládacie prvky prepnite do polohy NEUTRÁL, aktivujte parkovaciu brzdu, prepnite škrtiacu klapku do polohy LOW IDLE (Nízke voľnobežné otáčky) a nechajte motor prejsť na nízke voľnobežné otáčky.

   Dôležité: **Pred vypnutím po prevádzke s plným nákladom nechajte motor 5 minút bežať pri voľnobežných otáčkach. Nedodržanie tohto pokynu môže spôsobiť poruchu motora s turbodúchadlom.**

2. Otočte kľúč v zapaľovaní do polohy OFF (Vypnuté) a vyberte ho.

Provozné tipy

Oboznámenie sa so strojom

Pred kosením trávy si vyskúšajte prevádzku stroja na otvorenom priestore. Naštartujte a vypnite motor. Jazdite dopredu a dozadu. Spustite a zdvihnite rezacie plošiny a aktivujte a deaktivujte rezacie jednotky. Po dôkladnom oboznámení sa so strojom si vyskúšajte prevádzku stroja hore a dole svahom s rôznou rýchlosťou.

Výber vhodného nastavenia výšky kosenia podľa daných podmienok

Pri kosení neskášajte viac ako približne 25 mm alebo ⅓ stebla trávy. V prípade výnimočne hustej trávy môžete použiť vyššie nastavenie výšky kosenia.

Kosenie

Otočte kľúč v zapaľovaní do polohy ON (Zapnuté), naštartujte motor a škrtiacu klapku prepnite do polohy FAST (Rýchlo). Prepínač aktivácie/deaktivácie prepnite do polohy ENABLE (Aktivovať) a pomocou páky nízkeho kosenia/zdvihnutia ovládajte rezacie plošiny. Ak chcete jazdiť dopredu a kosiť trávu, stlačte pedál trakčného pohonu dopredu.

Poznámka: Pred vypnutím po prevádzke s plným nákladom nechajte motor 5 minút bežať pri voľnobežných otáčkach. Nedodržanie tohto pokynu môže spôsobiť poruchu turbodúchadla.

Kosenie s ostrými čepeľami

Ostrá čepeľ kosí čisto a bez poškodenia alebo trhania stebiel trávy. Pri používaní tupej čepele, ktorá poškodzuje a trhá trávu, tráva na okrajoch hnedne. Negatívne to ovplyvňuje rast trávy a zvyšuje jej náchylnosť na choroby. Skontrolujte, či je čepeľ v dobrom stave a či je krídlo úplné.

Kontrola stavu rezacej jednotky

Skontrolujte, či sú komory všetkých rezacích jednotiek v dobrom stave. Vyrovnajte všetky ohnuté komponenty komory, aby ste zaručili správnu vzdialenosť medzi špičkou čepele a komorou.

Kontrola plášťa kosačky po prevádzke

Ak chcete zaručiť optimálnu prevádzku, vyčistite spodnú stranu plášťa kosačky. Ak dovolíte, aby sa v plášti kosačky hromadili nečistoty, zníži sa výkon rezania.

Preprava stroja medzi pracovnými lokalitami

Prepínač aktivácie/deaktivácie prepnite do polohy DISABLE (Deaktivovať) a rezacie jednotky zdvihnite do polohy TRANSPORT (Preprava). Páku kosenia/prepravy prepnite do polohy TRANSPORT (Preprava). Pri jazde medzi objektmi buďte opatrní, aby ste náhodou nepoškodili stroj alebo rezacie jednotky. Pri prevádzke stroja na svahoch postupujte zvlášť opatrne. Pozrite si časť Bezpečnosť na svahu (strana 33).

Po prevádzke

Všeobecné bezpečnostné pokyny

- Skôr než odídete z polohy operátora, vypnite motor, vyberte kľúč (ak sa používa) a počkajte, kým sa všetky časti neprestanú pohybovať. Pred úpravou, servisom, čistením alebo skladovaním nechajte stroj vychladnúť.
- Z rezacích jednotiek, výfukov a motorového priestoru odstráňte trávu a nečistoty, aby ste predchádzali požiarom. Vyčistite rozliaty olej alebo palivo.
- Ak sú rezacie jednotky v prepravnej polohe, pred ponechaním stroja bez dozoru použite povinný mechanický zámok (ak je k dispozícii).
- Pred uskladnením stroja v akomkoľvek uzavretom priestore nechajte motor vychladnúť.
- Pred skladovaním alebo prepravou stroja vyberte kľúč a vypnite prívod paliva (ak je súčasťou výbavy).
- Stroj ani nádobu na palivo nikdy neskladujte na miestach s otvoreným plameňom, iskrami alebo kontrolkami, napríklad na ohrievači vody alebo iných spotrebičoch.
- Bezpečnostné pásy podľa potreby vyčistite a vykonajte ich údržbu.

Identifikácia bodov zviazania

- **Predná časť stroja** – otvor v obdĺžnikovej podpere, pod rúrkou nápravy, vnútri každej prednej pneumatiky (Obrázok 25).

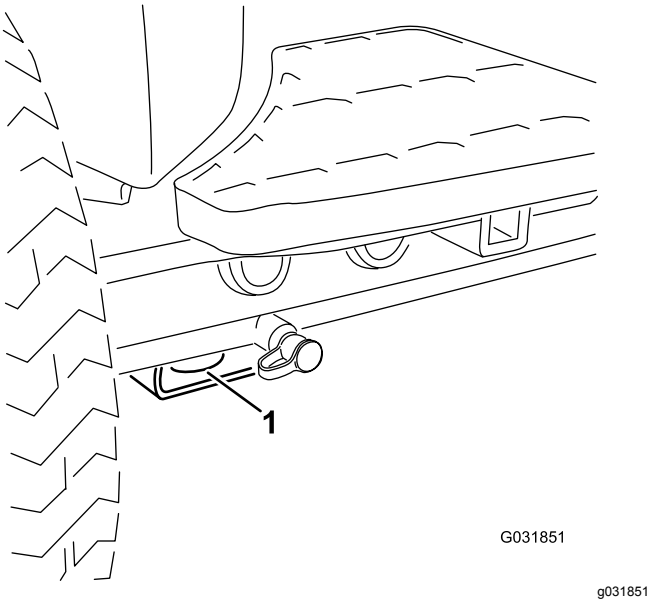

Obrázok 25

1. Viazanie vpredu

- **Zadná časť stroja** – každá strana stroja na zadnom ráme (Obrázok 26).

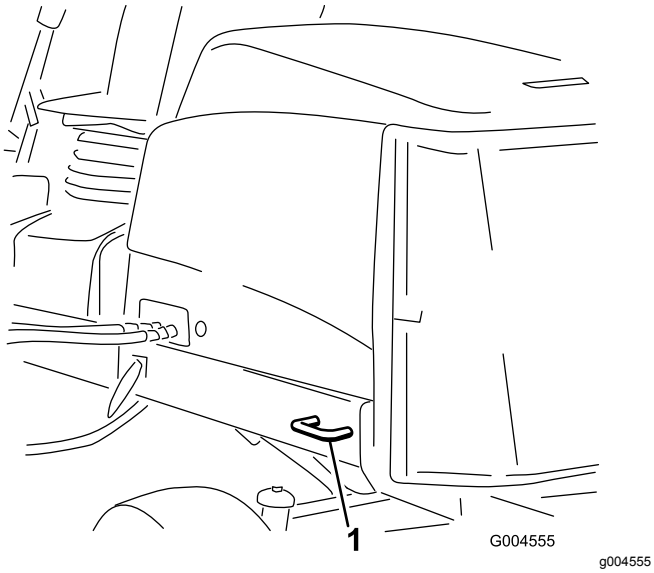

Obrázok 26

1. Viazanie vzadu

Ťahanie stroja

- Pred skladovaním alebo prepravou stroja vyberte kľúč a vypnite prívod paliva (ak je súčasťou výbavy).
- Pri nakladaní a vykladaní stroja do vlečky alebo kamiónu buďte opatrní.
- Pri nakladaní stroja do vlečky alebo kamiónu používajte rampy s plnou šírkou.
- Stroj bezpečne priviažte.

Tlačenie alebo ťahanie stroja

V prípade núdze môžete stroj presunúť dopredu aktivovaním obtokového ventilu v hydraulickom čerpadle s premenlivým zdvihovým objemom a potom stroj môžete tlačiť alebo ťahať.

Dôležité: **Stroj netlačte ani neťahajte vyššou rýchlosťou ako 3 až 4,8 km/h. Ak stroj tlačíte alebo ťaháte pri vyššej rýchlosti, môže sa poškodiť vnútorná prevodovka.**

Pri každom tlačení alebo ťahaní stroja musia byť obtokové ventily otvorené.

1. Na ľavej strane regulátora hladiny nájdite obtokový ventil (Obrázok 27).

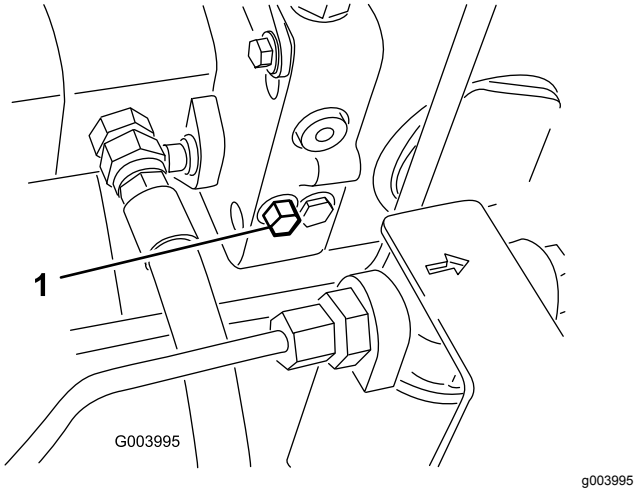

Obrázok 27

1. Obtokový ventil

2. Uvoľnite skrutku o 1–1/2 otáčky a spustite vnútorný obtok oleja.

   Poznámka: Keďže kvapalina obteká, stroj možno pomaly presúvať bez poškodenia prevodovky.

3. Tlačte alebo ťahajte stroj.
4. Dokončite tlačenie alebo ťahanie stroja a zatvorte obtokový ventil. Ventil utiahnite momentom 11 N·m.

   Dôležité: **Pred naštartovaním motora sa uistite, že je obtokový ventil zatvorený. Spustenie motora s otvoreným obtokovým ventilom spôsobuje prehriatie prevodovky.**

Údržba

Poznámka: Ľavá a pravá strana stroja sa určuje podľa bežnej prevádzkovej polohy.

Bezpečnosť pri údržbe

- Pred opustením pozície operátora vykonajte nasledujúce opatrenia:
  - Stroj zaparkujte na rovnom povrchu.
  - Deaktivujte pomocný hriadeľ a spustite nadstavce.
  - Zatiahnite parkovaciu brzdu.
  - Vypnite motor a vyberte kľúč (ak sa používa).
  - Počkajte, kým sa nezastavia všetky pohyblivé časti.
- Pred vykonaním údržby nechajte komponenty stroja vychladnúť.
- Ak sú rezacie jednotky v prepravnej polohe, pred ponechaním stroja bez dozoru použite povinný mechanický zámok (ak je súčasťou výbavy).
- Ak je to možné, nevykonávajte údržbu pri spustenom motore. Nepribližujte sa k pohyblivým častiam.
- Pri každej práci pod strojom podoprite stroj montážnym stojanom.
- Opatrne uvoľnite tlak z komponentov s uloženou energiou.
- Všetky časti stroja uchovávajte v dobrom prevádzkovom stave a utiahnite všetok hardvér, najmä hardvér na pripevnenie čepelí.
- Vymeňte všetky opotrebované alebo poškodené nálepky.
- Ak chcete zaručiť bezpečný a optimálny výkon stroja, používajte len originálne náhradné diely od spoločnosti Toro. Náhradné diely od iných výrobcov by mohli byť nebezpečné a pri ich použití by mohla skončiť platnosť záruky na produkt.

Odporúčaný harmonogram údržby

Servisný interval	Postup pri údržbe
Po prvej hodine	• Matice svorníkov kolies utiahnite momentom 94 až 122 N·m.
Po prvých 8 hodinách	• Skontrolujte stav a napnutie remeňa alternátora.
Po prvých 10 hodinách	• Matice svorníkov kolies utiahnite momentom 94 až 122 N·m.
Po prvých 50 hodinách	• Vymeňte motorový olej a filter. • Skontrolujte otáčky motora (voľnobežné a plný plyn).
Pri každom použití alebo denne	• Skontrolujte tlak pneumatík. • Skontrolujte prevádzku bezpečnostných ochranných spínačov. • Skontrolujte čas zastavenia čepelí. • Skontrolujte hladinu motorového oleja. • Skontrolujte hladinu chladiacej kvapaliny v expanznej nádobe a odstráňte nečistoty z mriežky, chladiča oleja a prednej časti chladiča. • Odstráňte nečistoty z mriežky, chladičov oleja a chladiča (v znečistenom pracovnom prostredí to robte častejšie). • Skontrolujte hladinu hydraulickej kvapaliny. • Skontrolujte tesnosť hydraulického potrubia a hadíc, či nie je potrubie zlomené, či nie sú uvoľnené montážne podpery, či nie sú opotrebované, či nie sú uvoľnené armatúry, či nedošlo k poškodeniu vplyvom počasia a chemickému poškodeniu. • Stroj očistite.
Po každých 50 hodinách prevádzky	• Namažte ložiská a puzdrá (okamžite po každom umytí bez ohľadu na uvedený interval). • Skontrolujte stav batérie a vyčistite ju. • Skontrolujte káblové prípojky batérie.
Po každých 100 hodinách prevádzky	• Skontrolujte hadice chladiaceho systému. • Skontrolujte stav a napnutie remeňa alternátora.
Po každých 150 hodinách prevádzky	• Vymeňte motorový olej a filter.

Servisný interval	Postup pri údržbe
Po každých 200 hodinách prevádzky	• Z palivovej nádrže a nádrže na hydraulickú kvapalinu vypustite vlhkosť.
Po každých 250 hodinách prevádzky	• Matice svorníkov kolies utiahnite momentom 94 až 122 N·m.
Po každých 400 hodinách prevádzky	• Vykonajte servis vzduchového filtra. (Prípadne aj skôr, ak indikátor vzduchového filtra svieti načerveno. V extrémne znečistenom alebo prašnom prostredí servis vykonávajte pravidelnejšie.) • Skontrolujte palivové potrubie a prípojky. • Vymeňte kanister palivového filtra. • Skontrolujte otáčky motora (voľnobežné a plný plyn).
Po každých 800 hodinách prevádzky	• Vypustite a vyčistite palivovú nádrž. • Skontrolujte zbiehavosť zadných kolies. • Ak nepoužívate odporúčanú hydraulickú kvapalinu alebo ak ste nikdy do zásobníka nedolievali alternatívnu kvapalinu, vymeňte hydraulickú kvapalinu. • Ak nepoužívate odporúčanú hydraulickú kvapalinu alebo ak ste nikdy do zásobníka nedolievali alternatívnu kvapalinu, vymeňte hydraulický filter (ak je indikátor servisného intervalu v červenej zóne, vymeňte ho skôr). • Nastavte ventily motora (pozrite si používateľskú príručku k motoru).
Po každých 1000 hodinách prevádzky	• Ak používate odporúčanú hydraulickú kvapalinu, vymeňte hydraulický filter (ak je indikátor servisného intervalu v červenej zóne, vymeňte ho skôr).
Po každých 2000 hodinách prevádzky	• Ak používate odporúčanú hydraulickú kvapalinu, vymeňte ju.
Pred uskladnením	• Vypustite a vyčistite palivovú nádrž.
Každé 2 roky	• Prepláchnite systém a doplňte doň chladiacu kvapalinu. • Vypustite a vypláchnite nádrž hydraulickej kvapaliny. • Vymeňte hydraulické hadice.

Dôležité: **Ďalšie postupy údržby nájdete v používateľskej príručke k motoru.**

Kontrolný zoznam dennej údržby

Túto stranu skopírujte na účely pravidelného používania.

Položka kontrolného zoznamu údržby	Na týždeň:						
	Ponde-lok	Utorok	Streda	Štvrtok	Piatok	Sobota	Nedeľa
Skontrolujte prevádzku bezpečnostných ochranných spínačov.							
Skontrolujte prevádzku brzdy.							
Skontrolujte hladinu motorového oleja a paliva.							
Vypustite odlučovač vody/paliva.							
Skontrolujte indikátor obmedzenia vzduchového filtra.							
Skontrolujte, či sa v chladiči a na mriežke nenachádzajú nečistoty.							
Skontrolujte nezvyčajné zvuky motora.[1]							
Skontrolujte nezvyčajné zvuky pri prevádzke.							
Skontrolujte hladinu kvapaliny v hydraulickom systéme.							
Skontrolujte indikátor hydraulického filtra. [2]							
Skontrolujte, či nie sú poškodené hydraulické hadice.							
Skontrolujte, či nedochádza k úniku kvapalín.							
Skontrolujte tlak pneumatík.							
Skontrolujte prevádzku nástrojov.							
Skontrolujte nastavenie výšky kosenia.							
Skontrolujte stav čepelí.							
Skontrolujte, či sú namazané všetky mazacie armatúry.[3]							
Opravte poškodený náter.							

1. Skontrolujte žeraviacu sviečku a dýzy vstrekovača, či sa ťažko nespúšťajú, či z nich nevychádza dym alebo si ste si nevšimli prevádzku, ktorá nebola plynulá.
2. Skontrolujte s naštartovaným motorom a olejom pri prevádzkovej teplote.
3. Ihneď po každom umytí bez ohľadu na uvedený interval.

Poznámky k problematickým oblastiam

Osoba, ktorá vykonala kontrolu:		
Polo-žka	**Dátum**	**Informácie**
1		
2		
3		
4		
5		
6		
7		
8		

Poznámka: Z lokality www.Toro.com si prevezmite bezplatnú kópiu schémy zapojenia elektrického alebo hydraulického systému a pomocou prepojenia zameraného na príručky na domácej stránke vyhľadajte svoj stroj.

Postupy pred údržbou stroja

Zdvihnutie stroja

Na podopretie stroja použite nasledujúce body:

- **Predná časť stroja** – obdĺžniková podpera, pod rúrkou nápravy, vnútri každej prednej pneumatiky (Obrázok 28).

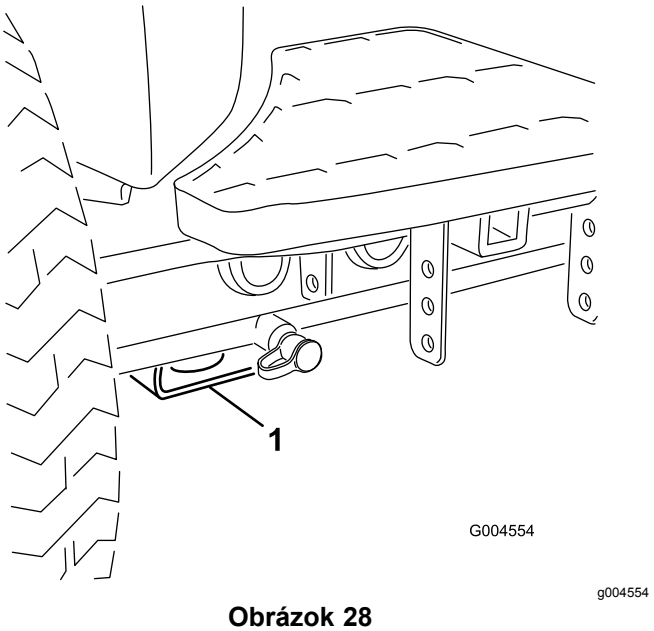

Obrázok 28

1. Bod podopretia vpredu

- **Zadná časť stroja** – obdĺžniková rúrka nápravy na zadnej náprave.

Mazanie

Mazanie ložísk a puzdier

Ak stroj používate v bežných podmienkach, na namazanie všetkých ložísk a puzdier v špecifikovaný interval údržby použite lítiové mazivo č. 2. **Okamžite** po každom umytí bez ohľadu na uvedený interval namažte ložiská a puzdrá.

Umiestnenie a počet mazacích armatúr:

- Krížový kĺb hnacieho hriadeľa nápravy čerpadla (3) – Obrázok 29

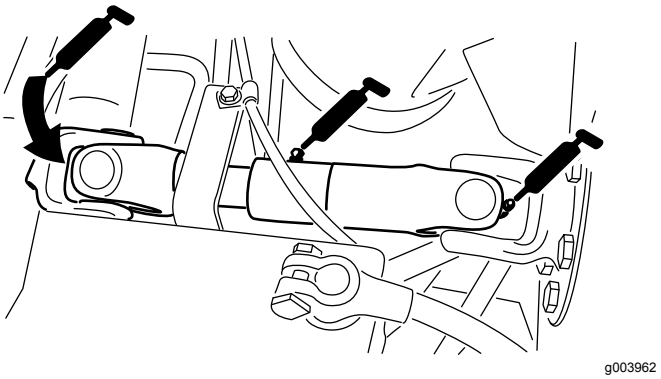

Obrázok 29

- Valce zdvíhacieho ramena rezacej jednotky (po 2 ks) – Obrázok 30

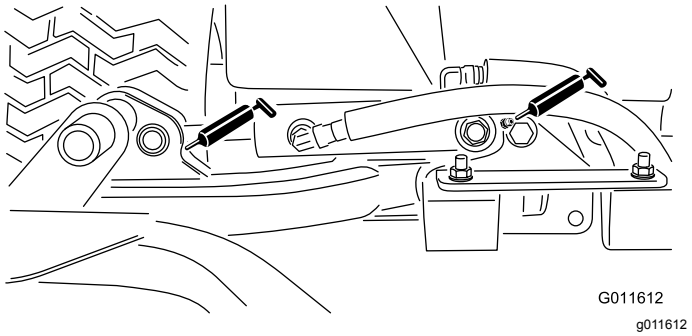

Obrázok 30

- Čapy zdvíhacieho ramena (po 1 ks) – Obrázok 30
- Čap rámu nosiča rezacej jednotky (po 1 ks) – Obrázok 31

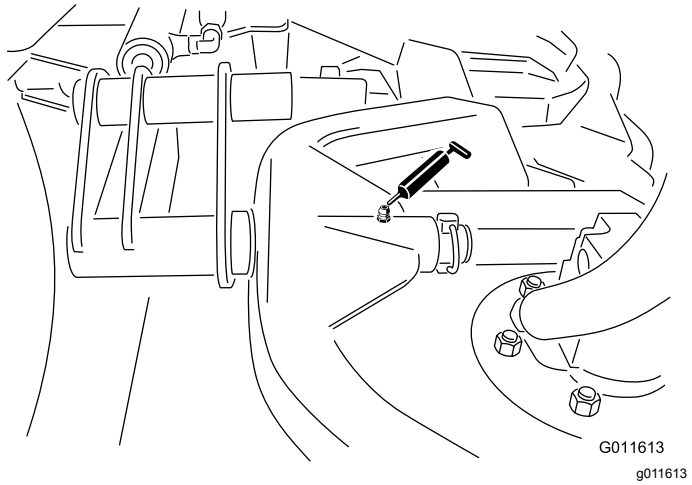

Obrázok 31

- Hriadeľ čapu zdvíhacieho ramena (po 1 ks) – Obrázok 32

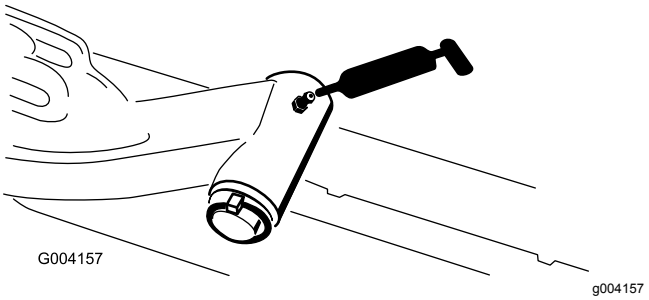

Obrázok 32

- Riadiaca tyč zadnej nápravy (2) – Obrázok 33

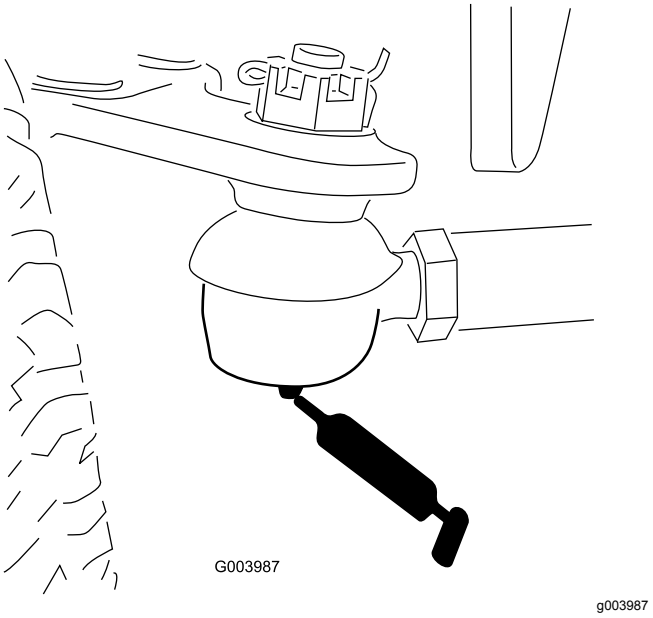

Obrázok 33

- Čap riadenia nápravy (1) – Obrázok 34

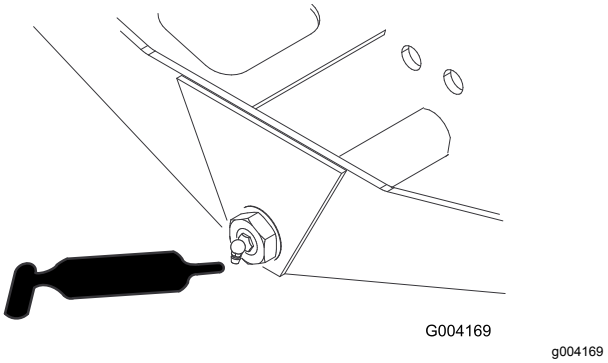

Obrázok 34

- Guľové kĺby valcov riadenia (2) a zadná náprava (1) – Obrázok 35

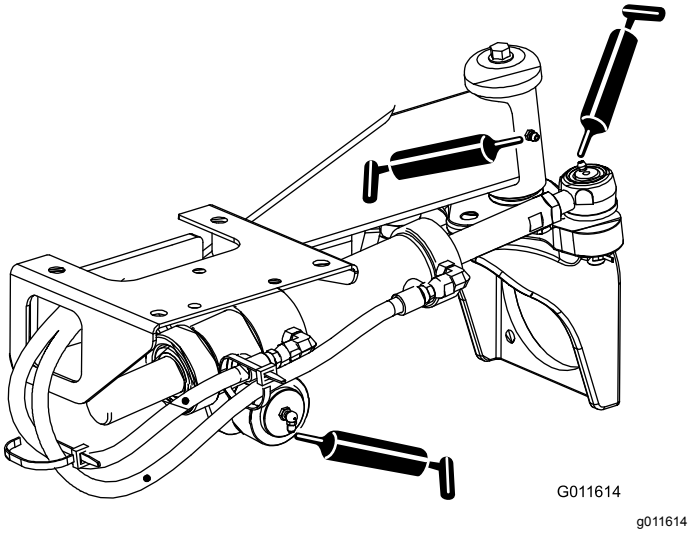

Obrázok 35

- Brzdový pedál (1) – Obrázok 36

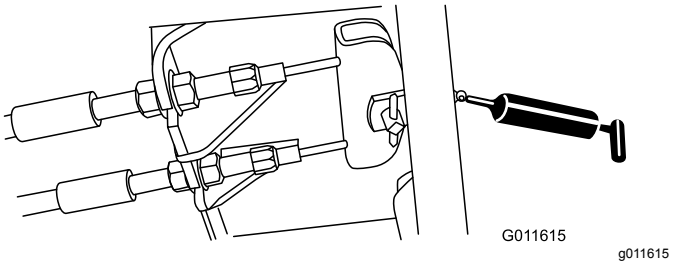

Obrázok 36

- Ložiská hriadeľa s vretenom rezacej jednotky (po 2 ks na rezaciu jednotku) – Obrázok 37

  Poznámka: Použiť môžete ľubovoľnú mazaciu armatúru, ktorá je prístupnejšia. Pumpujte do mazacej armatúry mazivo, kým sa v spodnej časti plášťa vretena neobjaví malé množstvo (pod rezacou jednotkou).

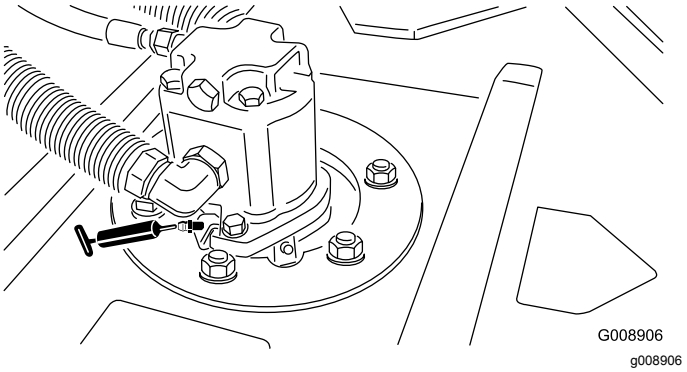

Obrázok 37

- Ložiská zadného valca (po 2 ks na rezaciu jednotku) – Obrázok 38

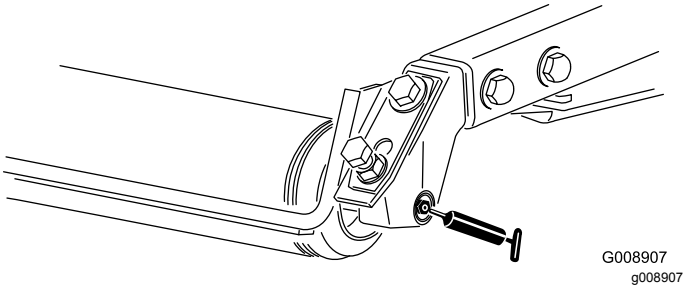

Obrázok 38

Poznámka: Skontrolujte, či je mazacia drážka v každom montážnom prvku valca zarovnaná s mazacím otvorom na oboch koncoch hriadeľa valca. S jednoduchším zarovnaním drážky s otvorom vám tiež pomôže zarovnávacia značka na jednom konci hriadeľa valca.

Údržba motoru

Bezpečnosť motora

- Pred kontrolou oleja alebo dopĺňaním oleja do kľukovej skrine vypnite motor a vytiahnite kľúč.
- Nemeňte ani neprekračujte otáčky motora.

Servis vzduchového filtra

Skontrolujte celý systém prívodu, či v ňom nedochádza k únikom, či nie je poškodený alebo či sa neuvoľnili svorky hadíc. Nepoužívajte poškodený vzduchový filter.

Servis vzduchového filtra vykonávajte len vtedy, keď to vyžaduje indikátor servisu. Zmena vzduchového filtra, keď to nie je ešte potrebné, len zvyšuje pravdepodobnosť prieniku nečistôt do motora po vybratí filtra.

Dôležité: **Skontrolujte, či je kryt nasadený správne, či tesní s telom vzduchového filtra a či sa gumený výstupný ventil nachádza v dolnej polohe – pri pohľade od konca v polohe medzi piatou a siedmou hodinou.**

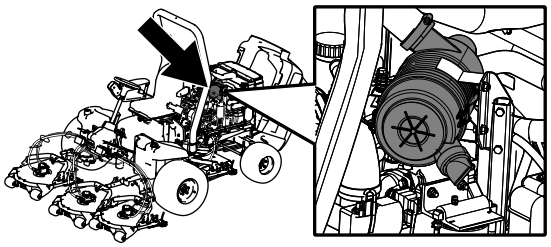

g194209

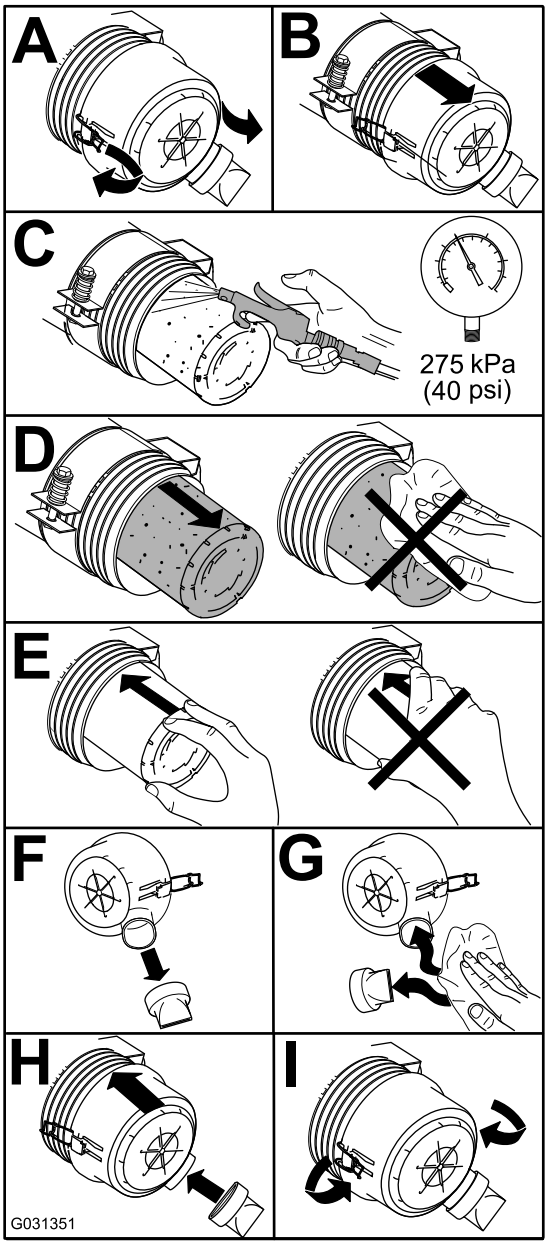

g031351

Obrázok 39

Servis motorového oleja

Kontrola hladiny motorového oleja

Servisný interval: Pri každom použití alebo denne

Motor sa dodáva s olejom v kľukovej skrini. Hladina oleja sa však musí kontrolovať pred prvým naštartovaním motora a po ňom.

Kapacita kľukovej skrine je s filtrom približne 5,2 l.

Používajte vysokokvalitný motorový olej spĺňajúci nasledujúce parametre:

- **Požadovaná úroveň klasifikácie API:** CH-4, CI-4 alebo vyššia
- **Preferovaný olej:** SAE 15W-40 (nad –17,8 °C)
- **Alternatívny olej:** SAE 10W-30 alebo 5W-30 (akákoľvek teplota)

Motorový olej Toro Premium vám poskytne distribútor s viskozitou 15W-40 alebo 10W-30.

1. Stroj zaparkujte na rovnom povrchu, vypnite motor, aktivujte parkovaciu brzdu a vyberte kľúč zo zapaľovania.
2. Skontrolujte hladinu motorového oleja (Obrázok 40).

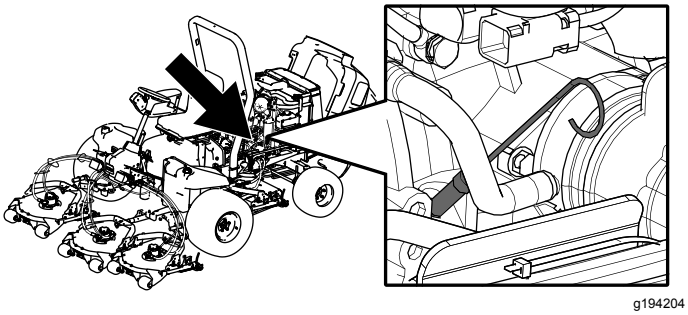

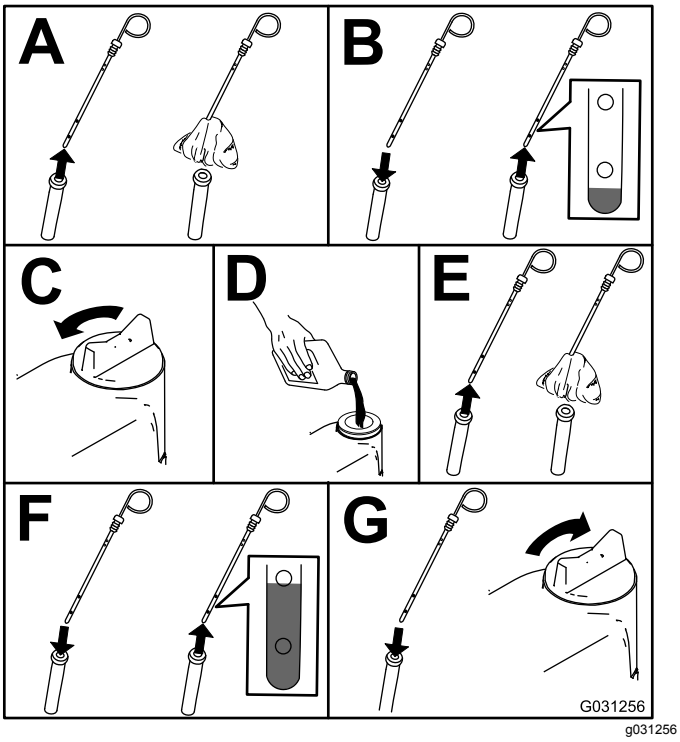

Obrázok 40

Dôležité: **Uistite sa, že hladina motorového oleja sa na odmerke oleja nachádza medzi vrchným a spodným limitom. V dôsledku preplnenia alebo nedostatočného doplnenia motorového oleja môže dôjsť k poruche motora.**

Výmena motorového oleja a filtra

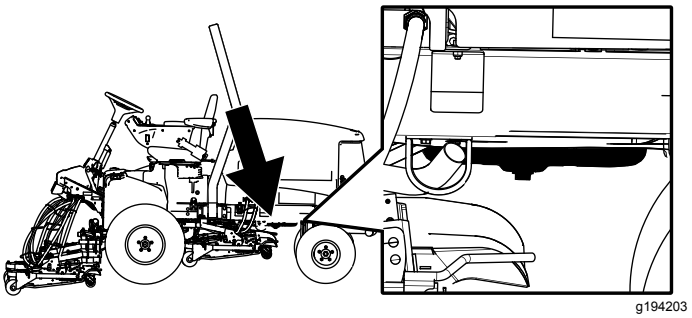

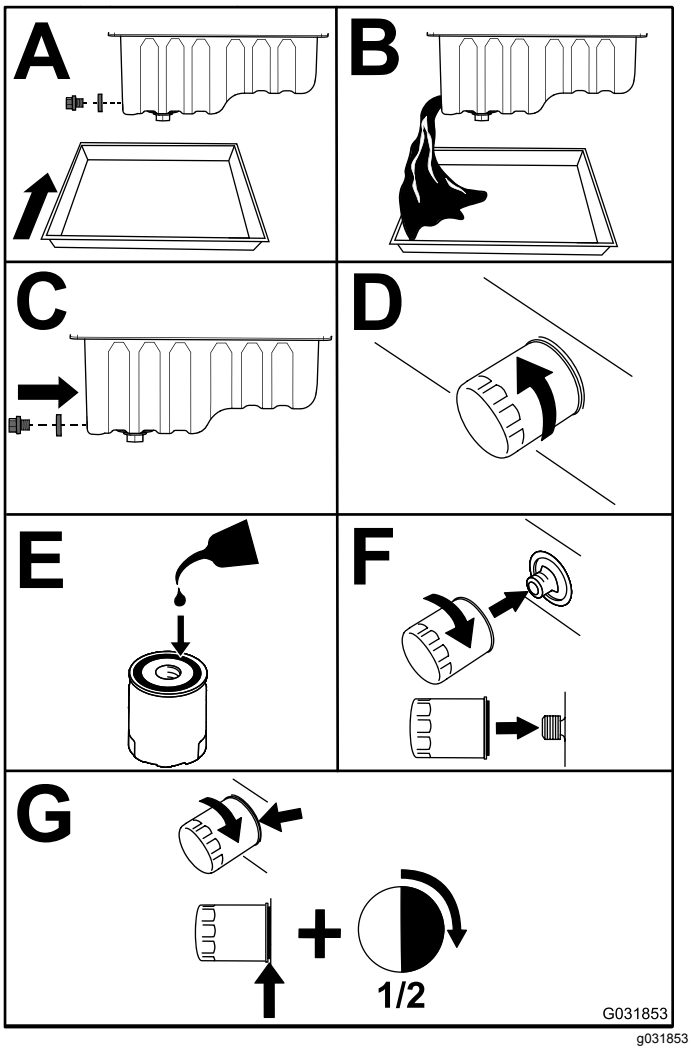

Obrázok 41

Dôležité: **Filter neuťahujte nadmerne.**

Doplňte do kľukovej skrine olej. Pozrite si časť Servis motorového oleja (strana 42).

Údržba palivového systému

Servis palivového systému

Vypustenie palivovej nádrže

Servisný interval: Po každých 800 hodinách prevádzky—Vypustite a vyčistite palivovú nádrž.

Pred uskladnením—Vypustite a vyčistite palivovú nádrž.

Okrem uvedeného servisného intervalu vypúšťajte a čistite nádrž vtedy, keď dôjde ku kontaminácii palivového systému alebo po dlhšom skladovaní stroja. Na vypláchnutie nádrže použite čisté palivo.

Kontrola palivového potrubia a prípojok

Servisný interval: Po každých 400 hodinách prevádzky/Každý rok (podľa toho, čo nastane skôr)

Skontrolujte palivové potrubie, či nie je opotrebované, poškodené alebo či nemá uvoľnené prípojky.

Servis odlučovača vody

Servisný interval: Po každých 400 hodinách prevádzky

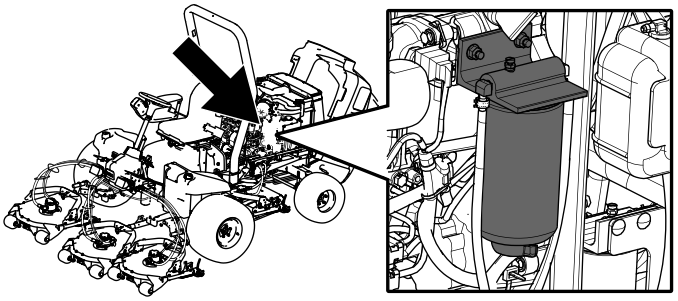

g194210

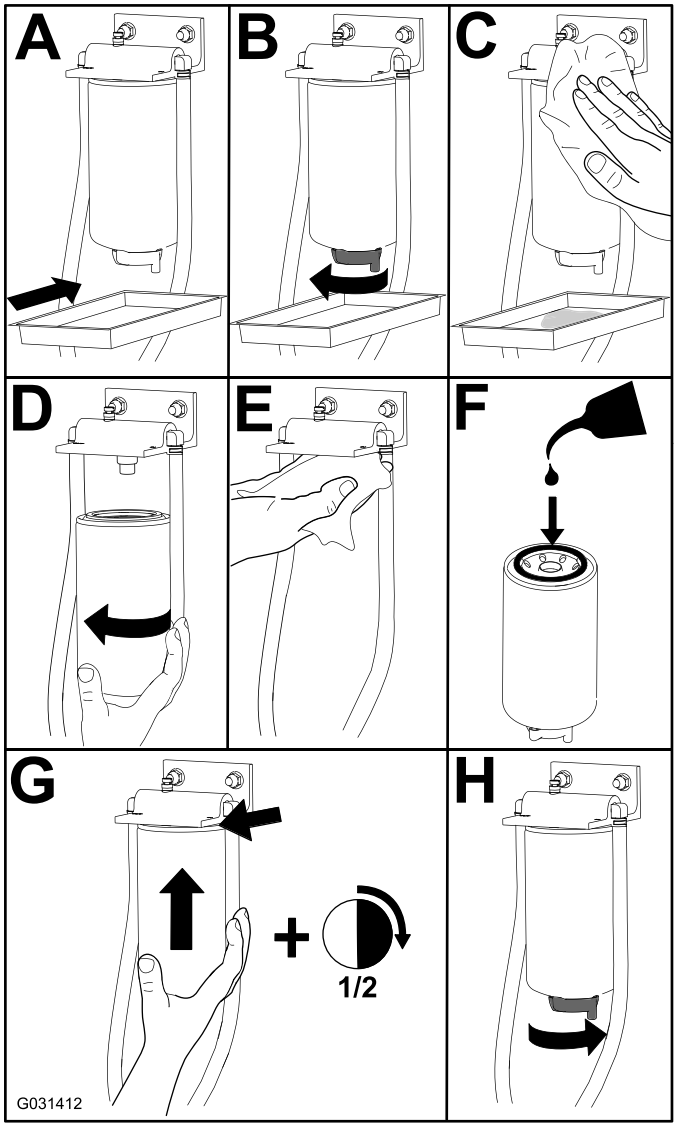

g031412

Obrázok 42

Servis rúrky na pohlcovanie paliva

Rúrka na pohlcovanie paliva nachádzajúca sa vnútri palivovej nádrže má mriežku, ktorá zabraňuje prieniku nečistôt do palivového systému. Podľa potreby demontujte rúrku na pohlcovanie paliva a vyčistite mriežku.

Odvzdušnenie vstrekovačov paliva

Poznámka: Tento postup sa smie používať len vtedy, keď sa palivový systém odvzdušnil pri bežných postupoch používania sýtiča a motor nie je naštartovaný. Pozrite si časť Vypustenie palivového systému (strana 28).

1. Uvoľnite prípojku rúrky k dýze č. 1 a zostave držiaka (Obrázok 43).

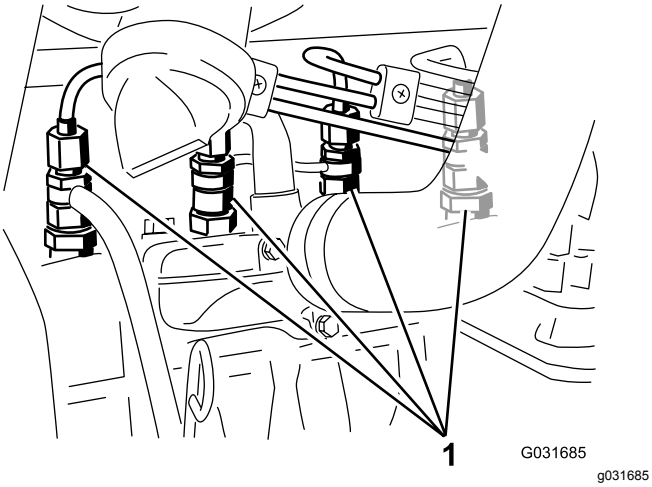

Obrázok 43

1. Vstrekovače paliva

2. Otočte kľúč v zapaľovaní do polohy ON (Zapnuté) a sledujte prietok paliva okolo prípojky.
3. Keď uvidíte dostatočný prietok paliva, otočte kľúč v zapaľovaní do polohy OFF (Vypnuté).
4. Bezpečne utiahnite prípojku rúrky.
5. Kroky 1 až 4 zopakujte na zvyšných dýzach.

Údržba elektrického systému

Bezpečnosť pri práci s elektrickým systémom

- Pred opravou stroja odpojte batériu. Najskôr odpojte záporný a potom kladný pól. Najskôr pripojte kladný a potom záporný pól.
- Batériu nabíjajte v otvorenom a dobre vetranom priestore, v ktorom sa nevyskytujú iskry ani plamene. Pred pripojením alebo odpojením batérie odpojte nabíjačku. Používajte ochranný odev a používajte izolované nástroje.

Údržba batérie

Po každých 50 hodinách prevádzky vykonajte na batérii nasledujúce servisné úkony:

- Skontrolujte stav batérie.
- Vyčistite batériu (ak je to potrebné).

  Poznámka: Ak chcete vyčistiť batériu, celú skriňu umyte roztokom zažívacej sódy s vodou. Vypláchnite ju čistou vodou.
- Skontrolujte káblové prípojky batérie.

Vyhľadanie poistiek

V elektrickom systéme sa nachádza osem poistiek. Poistková skrinka (Obrázok 44) sa nachádza za prístupovým panelom ovládacieho ramena. Popis jednotlivých poistiek nájdete na Obrázok 45.

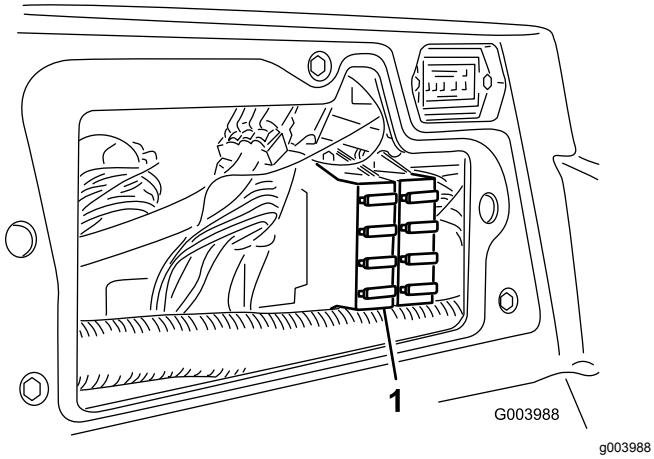

Obrázok 44

1. Poistková skrinka

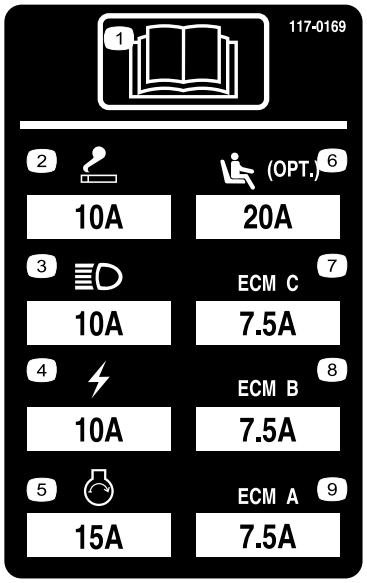

Obrázok 45

1. Prečítajte si *používateľskú príručku*.
2. Zásuvka (10 A)
3. Svetlomety (10 A)
4. Napájanie (10 A)
5. Štart motora (15 A)
6. Voliteľné pneumaticky odpružené sedadlo Air Ride (20 A)
7. Správa počítača motora C (7,5 A)
8. Správa počítača motora B (7,5 A)
9. Správa počítača motora A (7,5 A)

Nabíjanie batérie

⚠ DÔLEŽITÉ UPOZORNENIE

Pri nabíjaní batérie sa tvoria plyny, ktoré môžu vybuchnúť.

V blízkosti batérie nefajčite a nepribližujte sa k nej s iskrami ani plameňmi.

Dôležité: **Batériu udržiavajte úplne nabitú. Zvlášť dôležité je to z dôvodu predchádzania poškodeniu batérie pri teplote nižšej ako 0 °C.**

1. Vyčistite vonkajšiu časť skrine batérie a póly batérie.

   Poznámka: Pred pripojením nabíjačky k zdroju elektrickej energie pripojte vodiče nabíjačky batérie k pólom batérie.

2. Pozrite si batériu a identifikujte kladný a záporný pól batérie.
3. Kladný vodič nabíjačky batérie pripojte ku kladnému pólu batérie (Obrázok 46).

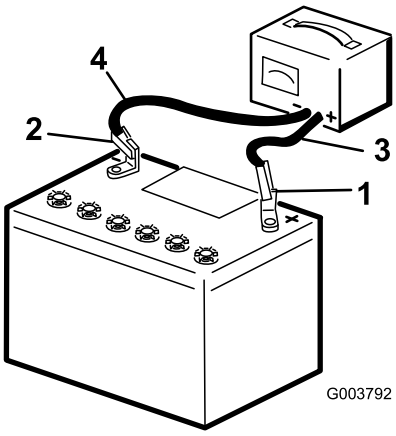

Obrázok 46

1. Kladný pól batérie
2. Záporný pól batérie
3. Červený (+) vodič nabíjačky
4. Čierny (-) vodič nabíjačky

4. Záporný vodič nabíjačky batérie pripojte k zápornému pólu batérie (Obrázok 46).
5. Pripojte nabíjačku batérie k zdroju elektrickej energie a nabite batériu.

   Dôležité: **Batériu neprebíjajte.**

6. Po úplnom nabití batérie odpojte nabíjačku od zdroja elektrickej energie a potom odpojte vodiče nabíjačky od pólov batérie (Obrázok 46).

Údržba hnacej sústavy

Nastavenie trakčného pohonu do neutrálnej polohy

Po uvoľnení pedála trakčného pohonu sa stroj nesmie kĺzať. Ak sa kĺže, nastavte ho takto:

1. Stroj zaparkujte na rovnom povrchu, vypnite motor a spustite rezacie jednotky na zem.
2. Stroj zdvíhajte pomocou zdviháka, kým nebudú všetky pneumatiky nad zemou. Pozrite si časť Zdvihnutie stroja (strana 39). Stroj podoprite montážnym stojanom, aby náhodou nespadol.
3. Na pravej strane regulátora hladiny uvoľnite poistnú maticu na vačke nastavenia trakčného pohonu (Obrázok 47).

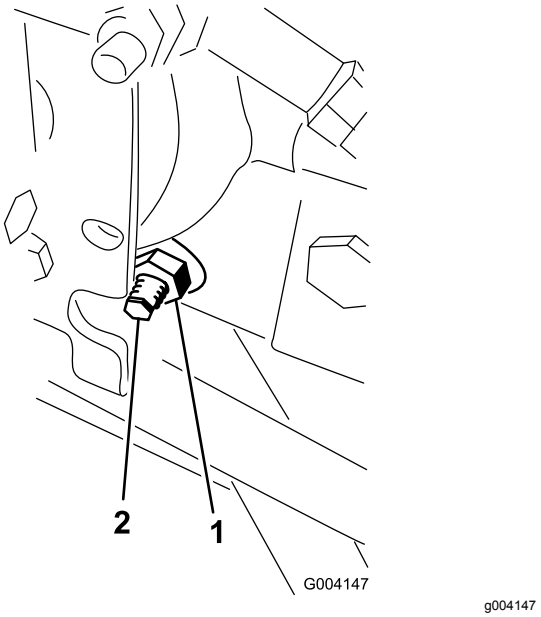

Obrázok 47

1. Poistná matica
2. Vačka nastavenia trakčného pohonu

⚠ DÔLEŽITÉ UPOZORNENIE

Motor musí byť spustený, aby ste mohli urobiť konečné nastavenie na vačke nastavenia trakčného pohonu. Mohlo by dôjsť k zraneniu osôb.

K výfuku, ďalším horúcim častiam motora ani žiadnym otáčajúcim sa častiam sa nepribližujte rukami, nohami, tvárou ani inými časťami tela.

4. Otočte kľúč v zapaľovaní do polohy ON (Zapnuté), naštartujte motor a otáčajte šesťhrannú skrutku vačky ľubovoľným smerom, kým sa neprestanú otáčať kolesá.
5. Utiahnutím poistnej matice toto nastavenie zaistite.
6. Otočte kľúč v zapaľovaní do polohy OFF (Vypnuté), demontujte montážny stojan a spustite stroj na zem.
7. Vyskúšajte so strojom jazdiť, aby ste sa uistili, že sa nekĺže.

Nastavenie zbiehavosti zadných kolies

1. Otáčajte volantom tak, aby zadné kolesá smerovali rovno dopredu.
2. Uvoľnite poistnú maticu na oboch koncoch riadiacej tyče (Obrázok 48).

   Poznámka: Koniec riadiacej tyče s vonkajšou drážkou má ľavý závit.

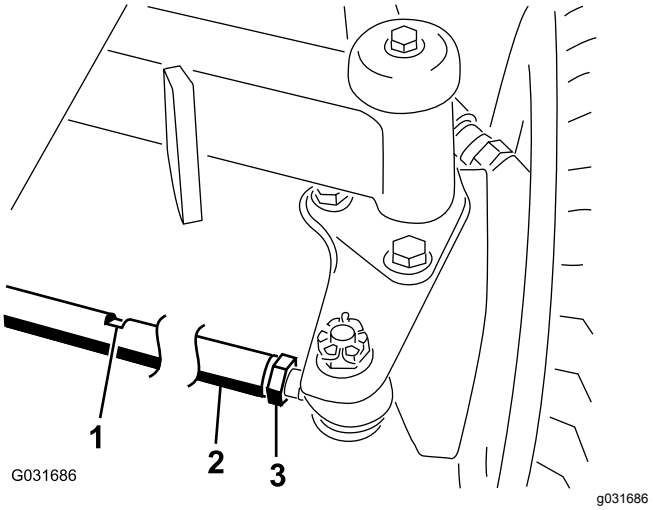

Obrázok 48

1. Otvor na kľúč
2. Riadiaca tyč
3. Poistná matica

3. Pomocou otvoru na kľúč otáčajte riadiacu tyč.
4. Odmerajte vzdialenosť v prednej a zadnej časti zadných kolies vo výške nápravy.

   Poznámka: Vzdialenosť v prednej časti zadných kolies musí byť o 6 mm menšia ako vzdialenosť nameraná v zadnej časti kolies.
5. Postup opakujte podľa potreby.

Údržba chladiaceho systému

Bezpečnosť pri práci s chladiacim systémom

- Prehltnutie chladiacej kvapaliny motora môže spôsobiť otravu. Uchovávajte ju mimo dosahu detí a domácich zvierat.
- Horúca chladiaca kvapalina pod tlakom alebo dotyk na horúci chladič a okolité časti môže spôsobiť vážne popáleniny.
  - Pred zložením uzáveru chladiča vždy nechajte motor chladnúť minimálne 15 minút.
  - Pri otváraní uzáveru chladiča používajte handru a postupujte pomaly, aby ste vypustili paru.
- Stroj neprevádzkujte bez nasadených krytov.
- Prstami, rukami a oblečením sa nepribližujte k otáčajúcemu sa ventilátoru a hnaciemu remeňu.

Kontrola chladiaceho systému

Servisný interval: Pri každom použití alebo denne—Skontrolujte hladinu chladiacej kvapaliny v expanznej nádobe a odstráňte nečistoty z mriežky, chladiča oleja a prednej časti chladiča.

Chladiaci systém je naplnený roztokom vody a trvalej nemrznúcej kvapaliny s obsahom etylénglykolu v pomere 50/50. Kapacita chladiaceho systému je 9,5 l.

⚠ NEBEZPEČIE

Otáčajúce sa ventilátory a hnacie remene môžu spôsobiť zranenie osôb.

- **Stroj neprevádzkujte bez nasadených krytov.**
- **Prstami, rukami a oblečením sa nepribližujte k otáčajúcemu sa ventilátoru a hnaciemu remeňu.**
- **Pred vykonaním údržby vypnite motor a vyberte kľúč.**

1. Skontrolujte hladinu chladiacej kvapaliny v expanznej nádobe (Obrázok 49).

   Poznámka: Hladina chladiacej kvapaliny musí byť medzi značkami na bočnej strane nádoby.

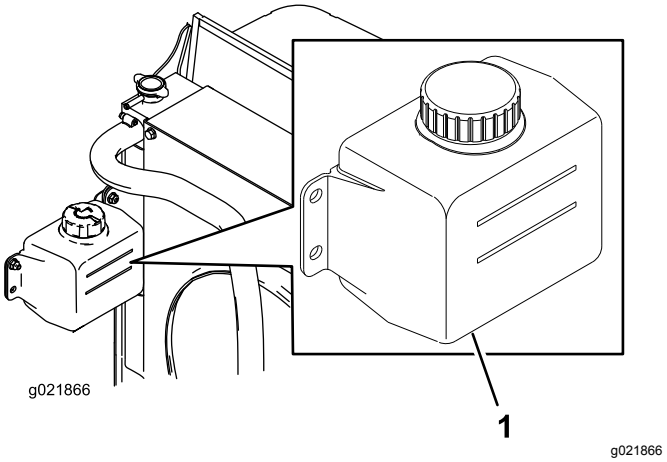

Obrázok 49

1. Expanzná nádoba

2. Ak je hladina chladiacej kvapaliny nízka, zložte uzáver expanznej nádoby a doplňte do systému kvapalinu. **Neprepĺňajte.**
3. Namontujte viečko vyrovnávacej nádrže.

Odstránenie nečistôt z chladiaceho systému

1. Otočte kľúč v zapaľovaní do polohy OFF (Vypnuté) a vyberte ho.
2. Dôkladne odstráňte všetky nečistoty z motorového priestoru.
3. Uvoľnite svorku a otvorte zadnú mriežku (Obrázok 50).

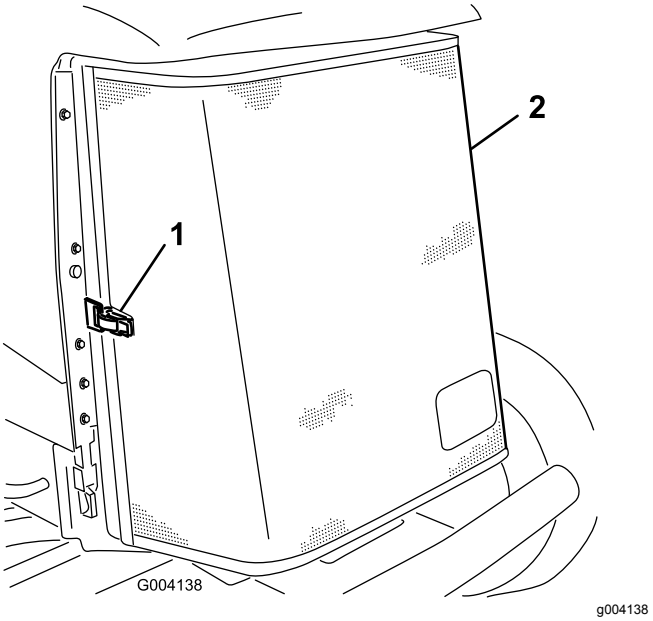

Obrázok 50

1. Západka zadnej mriežky
2. Zadná mriežka

4. Mriežku dôkladne vyčistite stlačeným vzduchom.

5. Otočením západiek dovnútra uvoľnite chladič oleja (Obrázok 51).

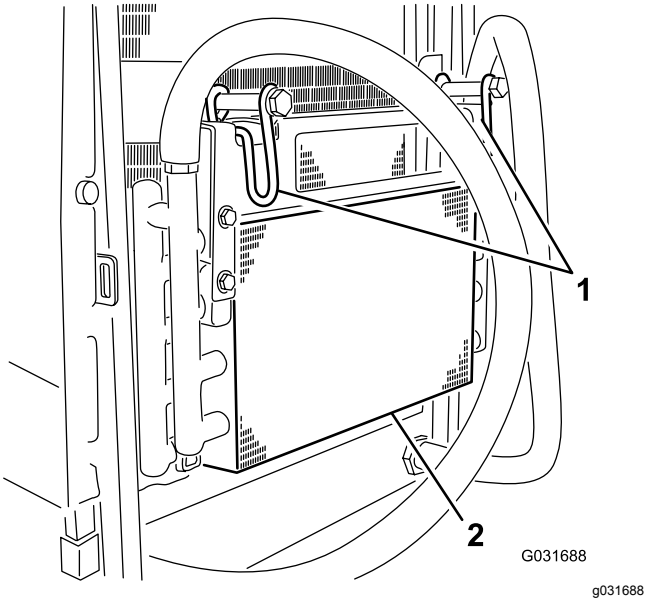

Obrázok 51

1. Západky chladiča oleja 2. Chladič oleja

6. Dôkladne vyčistite obe strany chladiča oleja a chladič (Obrázok 52) stlačeným vzduchom.

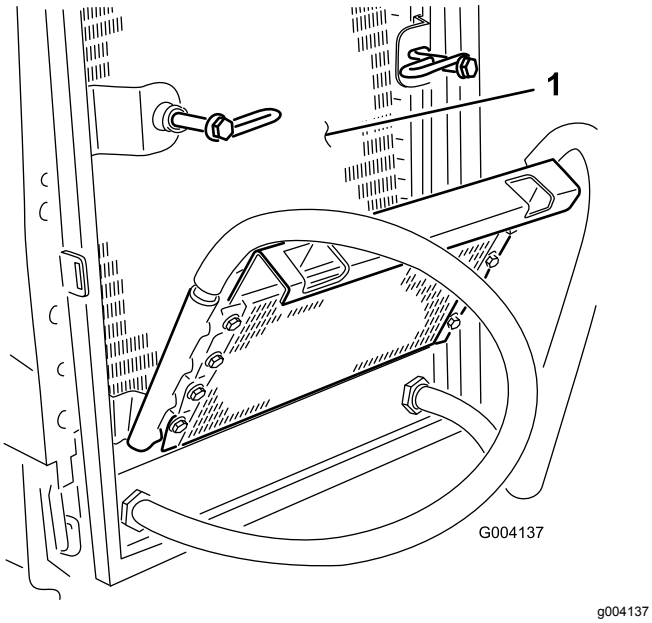

Obrázok 52

1. Chladič

7. Otočte chladič oleja späť na miesto a zaistite ho západkami.
8. Zatvorte mriežku a zaistite ju západkou.

Údržba brzd

Nastavenie parkovacích brzd

Brzdy nastavujte, keď je vôľa brzdového pedála väčšia ako 2,5 cm (Obrázok 53) alebo keď musíte pedál držať väčšou silou. Vôľa predstavuje vzdialenosť, ktorú musíte brzdový pedál stláčať, kým pocítite odpor brzd.

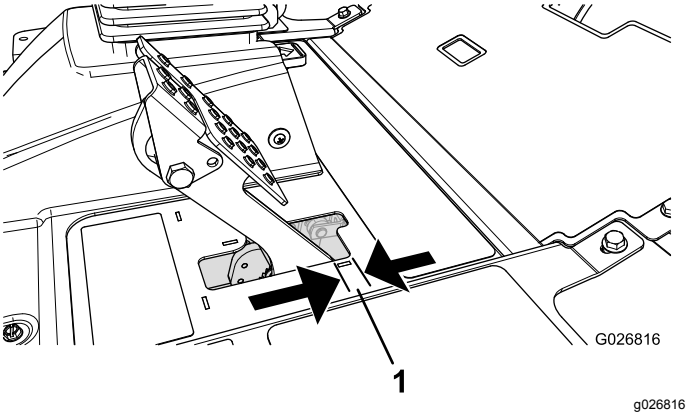

Obrázok 53

1. Vôľa

Poznámka: Pomocou mŕtveho chodu motora vykníšte bubny dozadu a dopredu, čím zaručíte, že sú bubny pred nastavením a po ňom voľné.

1. Ak chcete zmenšiť vôľu brzdových pedálov, brzdy utiahnite uvoľnením prednej matice na závitovom konci brzdového kábla (Obrázok 54).

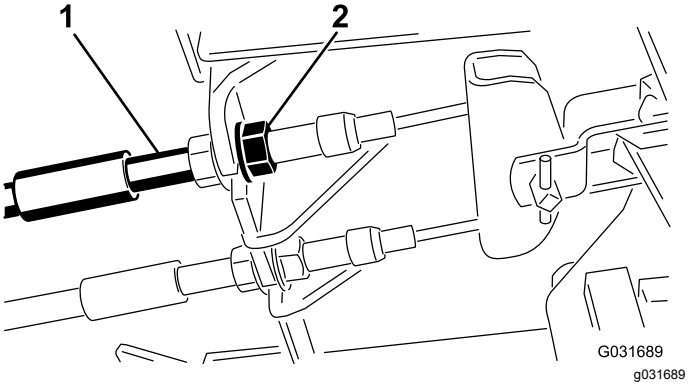

Obrázok 54

1. Brzdové káble 2. Predné matice

2. Uťahovaním zadnej matice posúvajte kábel dozadu, kým nebude vôľa brzdových pedálov 0,63 až 1,27 cm (Obrázok 53) a kým sa neuzamknú kolesá.
3. Utiahnite predné matice a uistite sa, že oba káble súčasne aktivujú brzdy. Uistite sa, že sa káblový kanál počas uťahovania neotáča.

Nastavenie západky parkovacej brzdy

Ak sa parkovacia brzda neaktivuje a nezaisťuje, vyžaduje sa nastavenie brzdovej zarážky.

1. Uvoľnite dve skrutky zaisťujúce zarážku parkovacej brzdy na ráme (Obrázok 55).

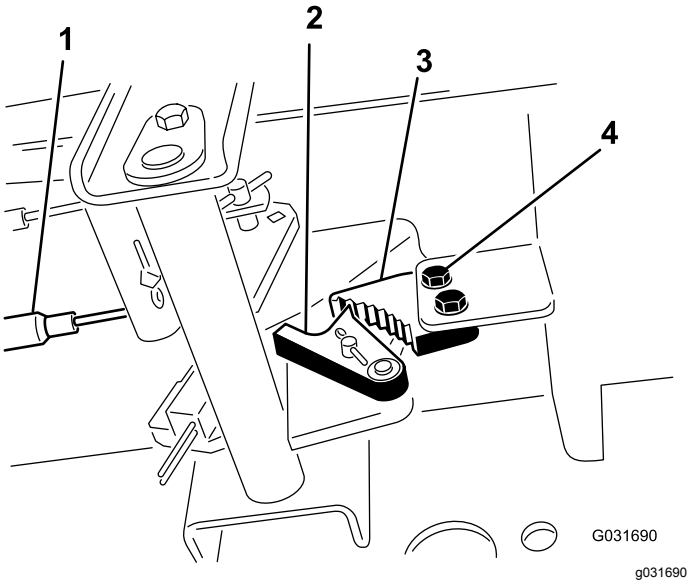

Obrázok 55

1. Brzdové káble
2. Blokovanie brzdy
3. Zarážka parkovacej brzdy
4. Skrutky (2)

2. Stláčajte pedál parkovacej brzdy dopredu, kým sa blokovanie brzdy úplne nezaistí na zarážke brzdy (Obrázok 55).
3. Utiahnutím dvoch skrutiek toto nastavenie zaistite.
4. Parkovaciu brzdu deaktivujete stlačením brzdového pedála.
5. Skontrolujte nastavenie a v prípade potreby ho upravte.

Údržba remeňov

Napnutie remeňa alternátora

1. Otvorte kapotu.
2. Napnutie remeňa alternátora skontrolujete tak, že ho medzi alternátorom a remenicami kľukovej skrine stlačíte (Obrázok 56) do polovice silou 10 kg.

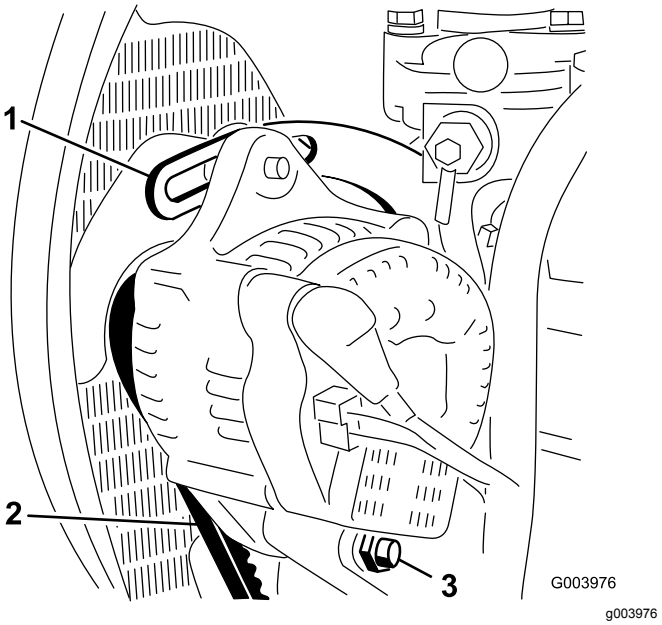

Obrázok 56

1. Svorka
2. Remeň alternátora
3. Otočná skrutka

Poznámka: Remeň by sa mal vychýliť o 11 mm.

3. Ak je vychýlenie nesprávne, pokračujte krokom 4. Ak je správne, pokračujte v prevádzke.
4. Uvoľnite skrutku zaisťujúcu svorku na motore (Obrázok 56), skrutku zaisťujúcu alternátor na svorke a otočnú skrutku.
5. Medzi alternátor a motor zasuňte sochor a potiahnite ho k alternátoru.
6. Po dosiahnutí správneho napnutia utiahnite skrutku alternátora, skrutku svorky a otočnú skrutku, čím sa nastavenie zaistí.

Údržba hydraulického systému

Bezpečnosť pri práci s hydraulickým systémom

- V prípade vstreknutia kvapaliny pod pokožku ihneď vyhľadajte lekársku pomoc. Vstreknutú kvapalinu musí lekár chirurgicky odstrániť v priebehu niekoľkých hodín.
- Pred natlakovaním hydraulického systému skontrolujte, či sú všetky hadice a vedenia hydraulickej kvapaliny v dobrom stave a či sú všetky hydraulické spojenia a armatúry pevne utiahnuté.
- Nepribližujte sa žiadnou časťou tela ani rukami k otvorom ani dýzam, z ktorých uniká hydraulická kvapalina pod vysokým tlakom.
- Na zisťovanie únikov hydraulickej kvapaliny používajte kartón alebo papier.
- Pred vykonaním ľubovoľnej práce na hydraulickom systéme uvoľnite z hydraulického systému všetok tlak.

Servis hydraulickej kvapaliny

Špecifikácie hydraulickej kvapaliny

Zásobník sa vo výrobe plní vysokokvalitnou hydraulickou kvapalinou. Pred prvým naštartovaním motora a potom každý deň kontrolujte hladinu hydraulickej kvapaliny. Pozrite si časť Kontrola hladiny hydraulickej kvapaliny (strana 51).

Odporúčaná hydraulická kvapalina: hydraulická kvapalina predlžujúca životnosť od spoločnosti Toro PX, k dispozícii v 19 l nádobách alebo 208 l bubnoch.

Poznámka: Stroj používajúci odporúčanú kvapalinu vyžaduje menej časté výmeny kvapaliny a filtra.

Alternatívne hydraulické kvapaliny: ak nie je k dispozícii hydraulická kvapalina predlžujúca životnosť od spoločnosti Toro PX, môžete použiť inú štandardnú hydraulickú kvapalinu na báze petroleja s parametrami, ktoré zodpovedajú uvedenému rozsahu všetkých nasledujúcich vlastností materiálu a spĺňajú priemyselné normy. Nepoužívajte syntetickú kvapalinu. Vhodný produkt vám pomôže nájsť distribútor mazív.

Poznámka: Spoločnosť Toro nenesie zodpovednosť za škody spôsobené použitím nevhodných náhradných produktov. Používajte preto len produkty od renomovaných výrobcov, ktorí ručia za svoje odporúčania.

Hydraulická kvapalina s vysokým indexom viskozity/nízkym bodom tuhnutia a ochranu pred opotrebovaním, ISO VG 46

Vlastnosti materiálu:	
Viskozita, ASTM D445	cSt pri 40 °C, 44 až 48
Index viskozity, ASTM D2270	140 alebo vyšší
Bod tuhnutia, ASTM D97	–37 °C až –45 °C
Priemyselné parametre:	Eaton Vickers 694 (I-286-S, M-2950-S/35VQ25 alebo M-2952-S)

Poznámka: Mnoho hydraulických kvapalín je takmer bezfarebných, takže je ťažké zistiť netesnosti. K dispozícii je prísada do hydraulickej kvapaliny s červeným farbivom dodávaná vo fľašiach s objemom 20 ml. Jedna fľaša postačuje na 15 – 22 l hydraulickej kvapaliny. Objednajte si od autorizovaného distribútora spoločnosti Toro diel č. 44-2500.

Dôležité: **Syntetická, biologicky rozložiteľná hydraulická kvapalina Toro Premium je jediná syntetická, biologicky rozložiteľná kvapalina schválená spoločnosťou Toro. Táto kvapalina je kompatibilná s elastomérmi používanými v hydraulických systémoch od spoločnosti Toro a je vhodná pre rôzne teplotné podmienky. Táto kvapalina je kompatibilná s tradičnými minerálnymi olejmi, no na dosiahnutie maximálnej biologickej rozložiteľnosti a výkonu sa musí hydraulický systém dôkladne prepláchnuť štandardnou kvapalinou. Olej je k dispozícii v 19 l alebo 208 l nádobách a poskytne vám ich autorizovaný distribútor spoločnosti Toro.**

Kontrola hladiny hydraulickej kvapaliny

Servisný interval: Pri každom použití alebo denne

1. Stroj umiestnite na rovný povrch, spustite rezacie plošiny a kľúč v zapaľovaní otočte do polohy OFF (Vypnuté).
2. Skontrolujte hladinu hydraulickej kvapaliny (Obrázok 57).

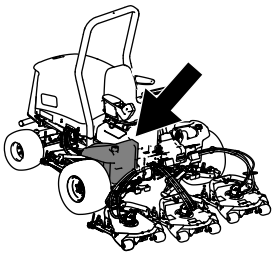

g194205

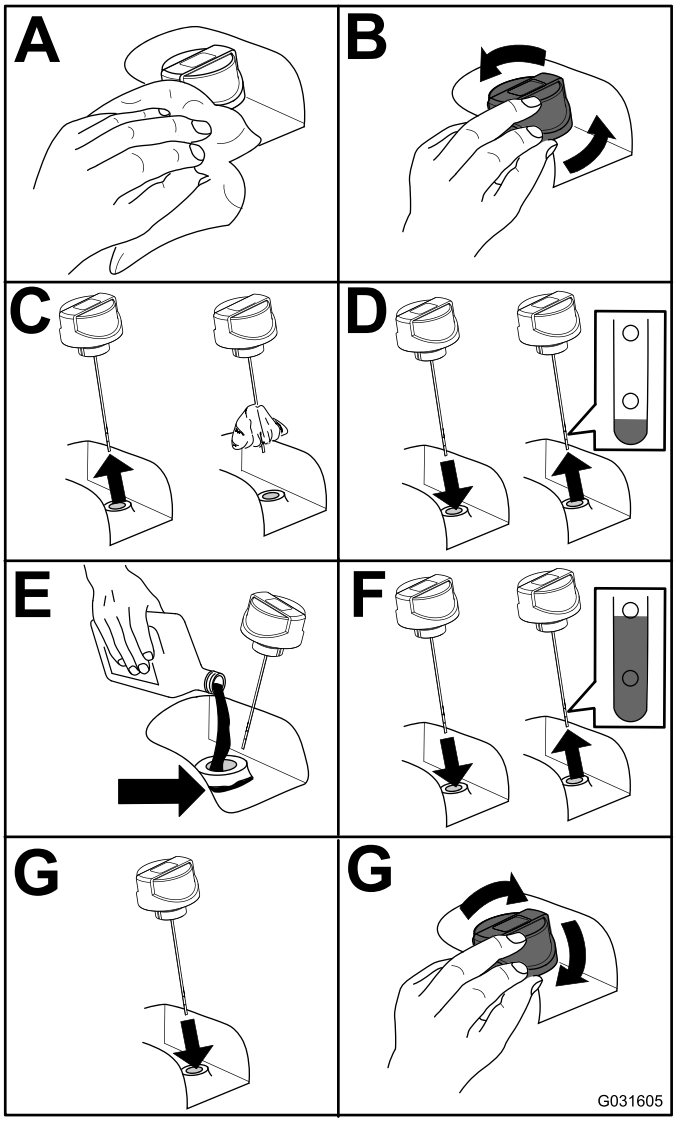

g031605

Obrázok 57

Výmena hydraulickej kvapaliny

Servisný interval: Po každých 2000 hodinách prevádzky—**Ak používate odporúčanú hydraulickú kvapalinu,** vymeňte ju.

Po každých 800 hodinách prevádzky—**Ak nepoužívate odporúčanú hydraulickú kvapalinu alebo ak ste nikdy do zásobníka nedolievali alternatívnu kvapalinu,** vymeňte hydraulickú kvapalinu.

Objem hydraulickej kvapaliny: 56,7 l

V prípade kontaminácie kvapaliny sa obráťte na distribútora spoločnosti Toro, pretože sa systém musí vypláchnuť. Kontaminovaná kvapalina je v porovnaní s čistým olejom zakalená alebo čierna.

1. Otočte kľúč v zapaľovaní do polohy OFF (Vypnuté) a zdvihnite kapotu.
2. Pod armatúru zaistenú na spodnej časti zásobníka hydraulickej kvapaliny umiestnite veľkú záchytnú nádobu (Obrázok 58).

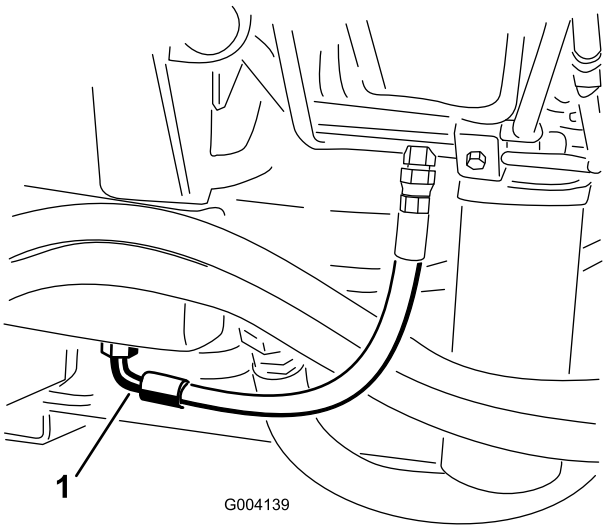

g004139

Obrázok 58

1. Hadica

3. Odpojte hadicu od spodnej časti armatúry a nechajte hydraulickú kvapalinu vytiecť do záchytnej nádoby.
4. Keď prestane hydraulická kvapalina vytekať, namontujte hadicu.
5. Zásobník naplňte hydraulickou kvapalinou (Obrázok 57).

   Dôležité: **Používajte len špecifikované hydraulické kvapaliny. Iné kvapaliny by mohli poškodiť systém.**
6. Nasaďte uzáver zásobníka.
7. Otočte kľúč v zapaľovaní do polohy ON (Zapnuté), naštartujte motor, použite všetky hydraulické ovládacie prvky, aby sa hydraulická kvapalina dostala do celého systému, a skontrolujte, či niekde nedochádza k únikom.
8. Kľúč v zapaľovaní otočte do polohy OFF (Vypnuté).
9. Skontrolujte hladinu hydraulickej kvapaliny a doplňte potrebný objem na dosiahnutie hladiny po značku Full (Plná) na mierke.

   Dôležité: **Neprepĺňajte.**

Výmena hydraulických filtrov

Servisný interval: Po každých 1000 hodinách prevádzky—**Ak používate odporúčanú hydraulickú kvapalinu,** vymeňte hydraulický filter (ak je indikátor servisného intervalu v červenej zóne, vymeňte ho skôr).

Po každých 800 hodinách prevádzky—**Ak nepoužívate odporúčanú hydraulickú kvapalinu alebo ak ste nikdy do zásobníka nedolievali alternatívnu kvapalinu,** vymeňte hydraulický filter (ak je indikátor servisného intervalu v červenej zóne, vymeňte ho skôr).

Hydraulický systém má indikátor servisného intervalu (Obrázok 59). Pri spustenom motore sledujte indikátor. Mal by byť v zelenej zóne. Keď je indikátor v červenej zóne, vymeňte hydraulické filtre.

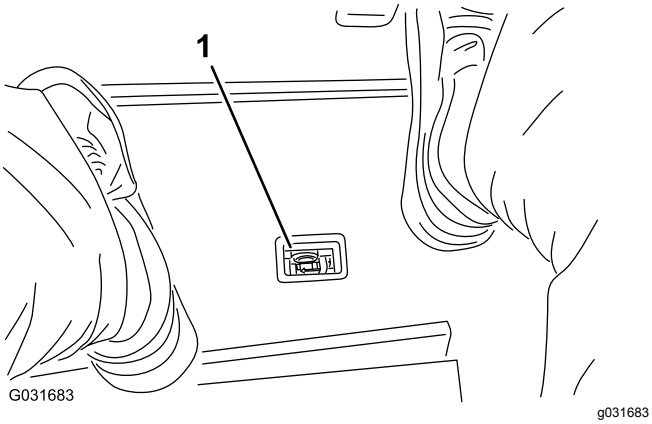

Obrázok 59

1. Indikátor obmedzenia hydraulického filtra

Dôležité: **Používanie akýchkoľvek iných filtrov zruší platnosť záruky na niektoré komponenty.**

1. Stroj umiestnite na rovný povrch, spustite rezacie plošiny, kľúč v zapaľovaní otočte do polohy OFF (Vypnuté), aktivujte parkovaciu brzdu a vyberte kľúč.
2. Vymeňte oba hydraulické filtre (Obrázok 60).

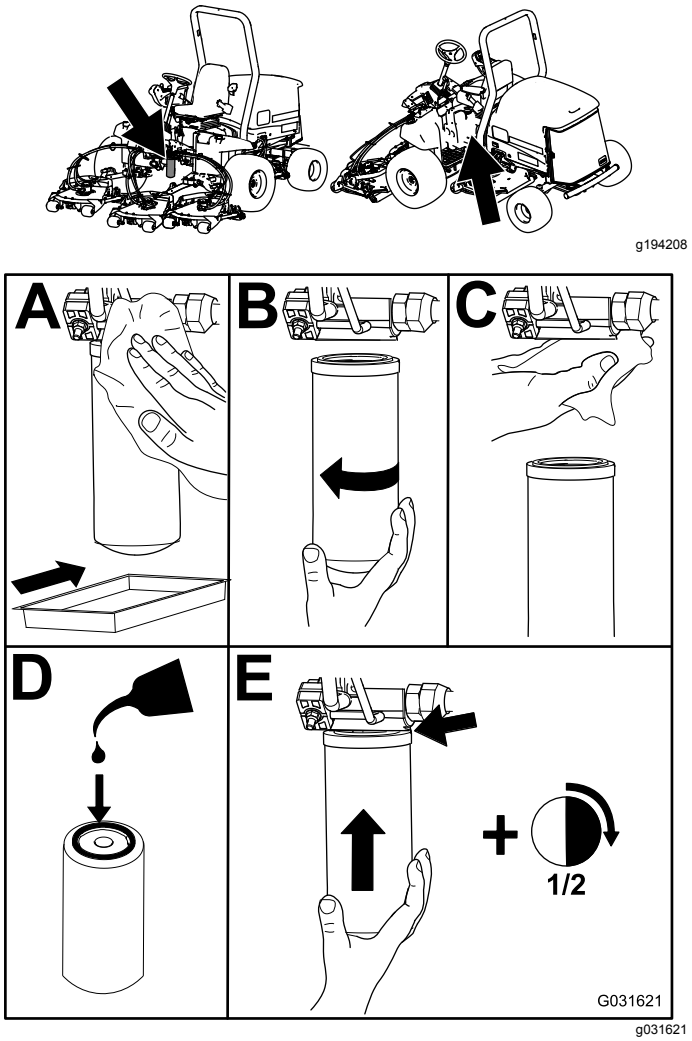

Obrázok 60

3. Otočte kľúč v zapaľovaní do polohy ON (Zapnuté), naštartujte motor a nechajte ho bežať približne dve minúty, aby sa systém odvzdušnil.
4. Otočte kľúč v zapaľovaní do polohy OFF (Vypnuté) a skontrolujte, či nedochádza k únikom.

Kontrola hydraulického potrubia a hadíc

Servisný interval: Pri každom použití alebo denne

Každé 2 roky—Vymeňte hydraulické hadice.

Pred začatím prevádzky vykonajte všetky nevyhnutné opravy.

⚠ DÔLEŽITÉ UPOZORNENIE

Hydraulická kvapalina unikajúca pod tlakom môže preniknúť do kože a spôsobiť poranenie.

- **V prípade vstreknutia kvapaliny pod pokožku ihneď vyhľadajte lekársku pomoc.**
- **Pred natlakovaním hydraulického systému skontrolujte, či sú všetky hadice a potrubie hydraulickej kvapaliny v dobrom stave a či sú všetky hydraulické spoje a armatúry pevne utiahnuté.**
- **Nepribližujte sa žiadnou časťou tela ani rukami k otvorom ani dýzam, z ktorých uniká hydraulická kvapalina pod vysokým tlakom.**
- **Na zisťovanie únikov hydraulickej kvapaliny používajte kartón alebo papier.**
- **Pred vykonaním ľubovoľnej práce na hydraulickom systéme uvoľnite z hydraulického systému všetok tlak.**

Skúška tlaku v hydraulickom systéme

Na skúšku tlaku v okruhoch hydraulického systému použite porty na skúšku hydraulického systému. O pomoc požiadajte autorizovaného distribútora spoločnosti Toro.

Funkcie hydraulického solenoidového ventilu

V zozname nižšie nájdete informácie na identifikáciu a popis rôznych funkcií solenoidov v hydraulickom potrubí. Každý solenoid musí byť pod prúdom, aby poskytoval danú funkciu.

Solenoid	Funkcia
PRV2	Predný okruh kosačky
PRV1	Zadný okruh kosačky
PRV	Zdvíhanie/spúšťanie rezacích plošín
S1	Spúšťanie rezacích plošín
S2	Spúšťanie rezacích plošín

Údržba rezacej jednotky

Oddelenie rezacej jednotky od trakčnej jednotky

1. Stroj umiestnite na rovný povrch, spustite rezacie jednotky na zem, kľúč v zapaľovaní otočte do polohy OFF (Vypnuté) a aktivujte parkovaciu brzdu.
2. Odpojte a demontujte z rezacej jednotky kvapalinový motor (Obrázok 61). Vrchnú časť vretena zakryte, aby ste predišli kontaminácii.

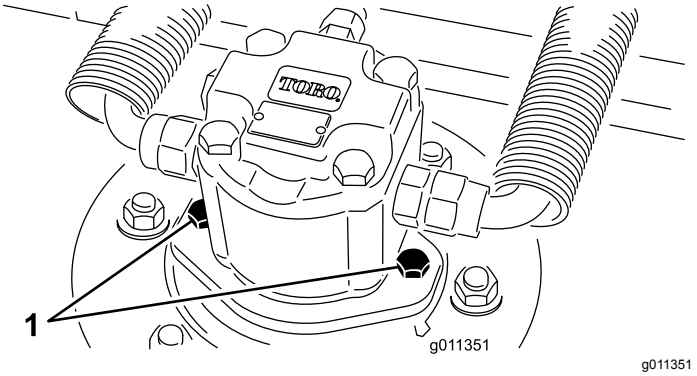

Obrázok 61

1. Montážne skrutky motora

3. Vytiahnite svorník zaisťujúci rám nosiča plošiny na otočnom čape zdvíhacieho ramena (Obrázok 62).

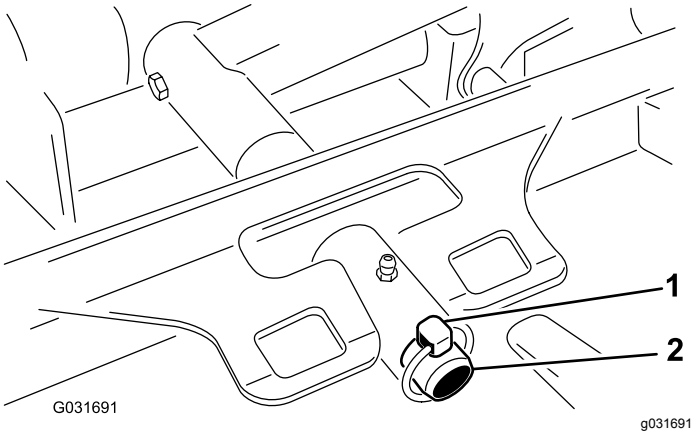

Obrázok 62

1. Svorník
2. Otočný čap zdvíhacieho ramena

4. Otočte rezaciu jednotku smerom od trakčnej jednotky.

Montáž rezacích jednotiek na trakčnú jednotku

1. Stroj umiestnite na rovný povrch a kľúč v zapaľovaní otočte do polohy OFF (Vypnuté).
2. Rezaciu jednotku presuňte na miesto pred trakčnú jednotku.
3. Rám nosiča plošiny zasuňte na otočný čap zdvíhacieho ramena a zaistite ho svorníkom (Obrázok 62).
4. Namontujte na plošinu kvapalinový motor (Obrázok 61). Skontrolujte, či je tesniaci krúžok na mieste a či nie je poškodený.
5. Namažte vreteno.

Servis predného valca

Skontrolujte, či nie je predný valec opotrebovaný, či sa nadmerne nekolíše alebo či nie je uviaznutý. Ak sa vyskytne niektorý z týchto prípadov, vykonajte servis valca alebo jeho komponentov, prípadne valec či komponenty vymeňte.

Demontáž predného valca

1. Vytiahnite montážnu skrutku valca (Obrázok 63).
2. Do konca plášťa valca zasuňte priebojník a opačné ložisko vytiahnite von, pričom striedajte čapy na opačnej strane vnútornej drážky ložiska. Pretŕčať má 1,5 mm okraja vnútornej drážky.

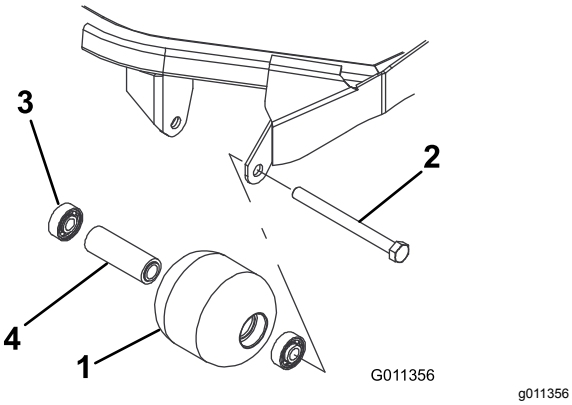

Obrázok 63

1. Predný valec
2. Montážna skrutka
3. Ložisko
4. Rozpera ložiska

3. Zatlačte druhé ložisko.
4. Skontrolujte plášť valca, ložiská a rozperu ložiska, či nie sú poškodené (Obrázok 63). Všetky poškodené komponenty vymeňte a zmontujte ich.

Montáž predného valca

1. Zatlačte prvé ložisko do plášťa valca (Obrázok 63). Zatláčajte len na vonkajšiu drážku alebo rovnomerne na vnútornú a vonkajšiu drážku.
2. Zasuňte rozperu (Obrázok 63).
3. Zatlačte druhé ložisko do plášťa valca (Obrázok 63). Rovnomerne zatláčajte na vnútornú a vonkajšiu drážku, kým sa vnútorná drážka nedotkne rozpery.
4. Zostavu valca namontujte do rámu rezacej jednotky.
5. Overte, či medzi zostavou a montážnymi konzolami valca na ráme rezacej jednotky nie je väčšia medzera ako 1,5 mm. Ak je medzera väčšia ako 1,5mm, na vyrovnanie použite dostatočný počet 5/8-palcových podložiek.

   Dôležité: **Zaistenie zostavy valca s medzerou väčšou ako 1,5 mm vytvorí na ložisko bočnú záťaž a môže to viesť k predčasnej poruche ložiska.**

6. Montážnu skrutku utiahnite momentom 108 N·m.

Údržba čepelí

Bezpečnosť pri používaní čepelí

- Pravidelne kontrolujte, či nie sú čepele opotrebované alebo poškodené.
- Pri kontrole čepelí postupujte obozretne. Pri vykonávaní servisu čepele obaľte alebo noste rukavice a postupujte opatrne. Čepele len vymieňajte alebo ostrite. Nikdy ich nevyrovnávajte ani nezvárajte.
- V prípade viaccepeľových strojov dávajte pozor, pretože otáčanie jednej čepele môže roztočiť aj ostatné čepele.

Servis lišty čepele

Otočná plošina sa z výroby dodáva nastavená na výšku kosenia 5 cm a 7,9 mm čepeľou hrablí. Výška vľavo a vpravo je tiež vopred nastavená na odchýlku ±0,7 mm.

Rezacia plošina je navrhnutá tak, aby odolávala nárazom čepelí bez deformácie komory. V prípade zasiahnutia pevného objektu skontrolujte, či nie je čepeľ poškodená a či je lišta čepele presne zarovnaná.

Kontrola lišty čepele

1. Demontujte kvapalinový motor z rezacej plošiny a rezaciu plošinu z traktora.
2. Použite zdvihák (alebo minimálne dve osoby) a umiestnite rezaciu plošinu na rovný stôl.
3. Jeden koniec čepele označte štetcom alebo fixkou. Tento koniec čepele použite na kontrolu všetkých výšok.
4. Reznú hranu označeného konca čepele umiestnite do polohy 12 hodín (priamo v smere kosenia) (Obrázok 64) a odmerajte výšku od stola po reznú hranu čepele.

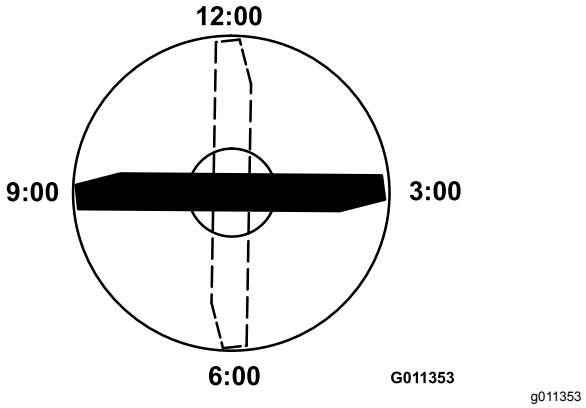

Obrázok 64

5. Otočte označený koniec čepele do polôh 3 a 9 hodín (Obrázok 64) a odmerajte výšku.
6. Porovnajte výšku nameranú v polohe 12 hodín s nastavením výšky kosenia. odchýlka by mala byť 0,7 mm. Výška v polohách 3 a 9 hodín by mala byť o 1,6 až 6,0 mm vyššia ako nastavenie v polohe 12 hodín a vzájomná odchýlka by mala byť 1,6 až 6,0 mm.

Poznámka: Ak niektorá z nameraných hodnôt nezodpovedá parametrom, prejdite na časť Nastavenie lišty čepele (strana 56).

Nastavenie lišty čepele

S nastavovaním začnite vpredu (naraz meňte jednu konzolu).

1. Demontujte konzolu výšky kosenia (vpredu, vľavo alebo vpravo) z rámu plošiny (Obrázok 65).
2. Medzi rám plošiny a konzolu nastavte 1,5 mm vložky alebo 0,7 mm vložku, čím sa dosiahne požadované nastavenie výšky (Obrázok 65).

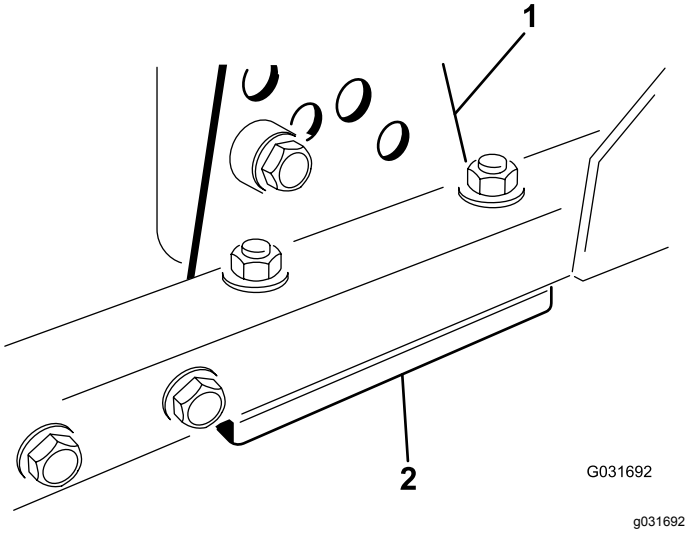

Obrázok 65

1. Konzola určujúca výšku kosenia
2. Vložky

3. Konzolu výšky kosenia namontujte na rám plošiny so zvyšnými vložkami zmontovanými pod konzolou výšky kosenia.
4. Zaistite inbusovú skrutku/rozperu a maticu s prírubou.

   Poznámka: Inbusová skrutka/rozpera sú spojené lepidlom na zaistenie závitu, aby rozpera nespadla dovnútra rámu plošiny.
5. Overte výšku v polohe 12 hodín a v prípade potreby ju nastavte.
6. Určite, či treba upraviť len jednu alebo obe (pravú a ľavú) konzolu výšky kosenia. Ak je strana v polohe 3 alebo 9 hodín vyššia o 1,6 až 6,0 mm ako nová výška vpredu, na tej strane už nie je potrebné žiadne nastavenie. Druhú stranu nastavte v rozsahu 1,6 až 6,0 mm v porovnaní so správnou stranou.
7. Zopakovaním krokov 1 až 3 nastavte pravú alebo ľavú konzolu výšky kosenia.
8. Zaistite vratové skrutky a matice s prírubou.
9. Znova overte výšku v polohách 12, 3 a 9 hodín.

Demontáž a montáž čepelí rezacích jednotiek

Ak čepeľ narazí na pevný predmet, je nevyvážená alebo ohnutá, vymeňte ju. Vždy používajte originálne náhradné čepele od spoločnosti Toro, aby ste zaručili bezpečnosť a optimálny výkon.

1. Stroj zaparkujte na rovnom povrchu, zdvihnite rezaciu jednotku do prepravnej polohy, aktivujte parkovaciu brzdu, vypnite stroj a vyberte kľúč.

   Poznámka: Zablokujte alebo uzamknite rezaciu jednotku, aby ste predišli jej náhodnému pádu.
2. Na uchopenie čepele za koniec použite handru alebo hrubú rukavicu.
3. Z hriadeľa vretena vytiahnite skrutku čepele, podložku na ochranu pred zasiahnutím trávnika a čepeľ (Obrázok 66).

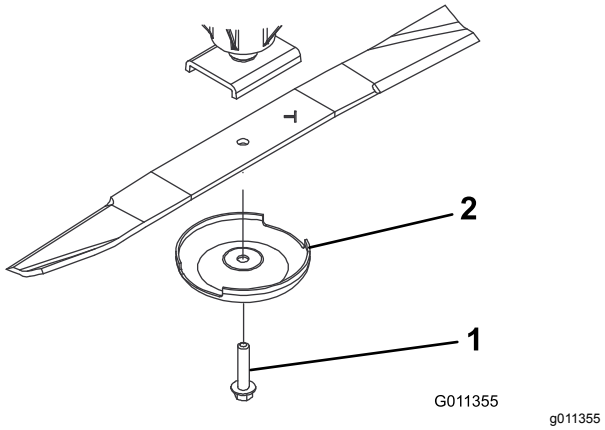

Obrázok 66

1. Skrutka čepele
2. Podložka na ochranu pred zasiahnutím trávnika

4. Namontujte čepeľ, podložku na ochranu pred zasiahnutím trávnika a skrutku čepele a utiahnite skrutku čepele momentom 115 až 149 N·m.

   Dôležité: **Zaoblená časť čepele musí smerovať dovnútra rezacej jednotky, aby sa zaručilo správne kosenie.**

   Poznámka: 7
   Po zasiahnutí cudzieho predmetu utiahnite všetky matice remenice vretena momentom 115 až 149 N·m.

Kontrola a ostrenie čepelí

1. Zdvihnite rezaciu plošinu do prepravnej polohy, otočte kľúč v zapaľovaní do polohy OFF (Vypnuté) a aktivujte parkovaciu brzdu.
2. Zablokujte rezaciu plošinu, aby ste predišli jej náhodnému pádu.
3. Dôkladne preskúmajte rezné konce čepele, najmä na miestach spojov plochých a zaoblených častí čepele (Obrázok 67).

   Poznámka: Keďže piesok a abrazívny materiál môže opotrebovať kov, ktorý spája ploché a zaoblené časti čepele, pred používaním stroja čepeľ skontrolujte.
4. Ak si všimnete opotrebovanie (Obrázok 67), čepeľ vymeňte. Pozrite si časť Servis lišty čepele (strana 56).

⚠ NEBEZPEČIE

Ak môže byť čepeľ opotrebovaná, medzi krídlom a plochou časťou čepele vznikne medzera (Obrázok 67). Časom sa môže z čepele kúsok ulomiť, vyletieť spod plášťa a vážne zraniť vás alebo okolostojacich.

- **Pravidelne kontrolujte, či nie sú čepele opotrebované alebo poškodené.**
- **Opotrebovanú alebo poškodenú čepeľ vždy vymeňte.**

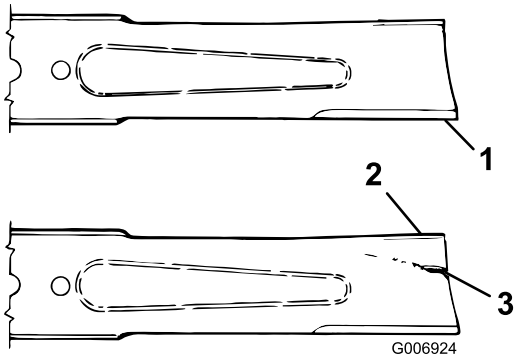

g006924

Obrázok 67

1. Rezná hrana
2. Krídlo
3. Opotrebovanie/medzera/prasklina

5. Skontrolujte rezné hrany všetkých čepelí. Ak sú rezné hrany tupé alebo vyštrbené, nabrúste ich. Brúste len vrchnú časť reznej hrany a zachovajte pôvodný uhol rezu, aby ste zaručili ostrosť čepele (Obrázok 68).
6. Ak je čepeľ tupá alebo vyštrbená, brúste len vrchnú časť reznej hrany a zachovajte pôvodný uhol rezu (Obrázok 68).

   Poznámka: Ak z oboch rezných hrán odstránite rovnaké množstvo kovu, čepeľ zostane vyvážená.

g006926

Obrázok 68

1. Brúste len pod týmto uhlom

7. Ak chcete skontrolovať, či je čepeľ rovná a vodorovná, položte ju na rovný povrch a skontrolujte jej konce.

   Poznámka: Konce čepele umiestnite o niečo nižšie pod stred a reznú hranu nižšie ako pätu čepele. Takáto čepeľ zaručuje dobrú kvalitu kosenia a spotrebúva minimum energie z motora. Na porovnanie – čepeľ, ktorej konce sú vyššie ako stred alebo ktorej rezná hrana je vyššie ako päta, je ohnutá alebo krivá a musí sa vymeniť.

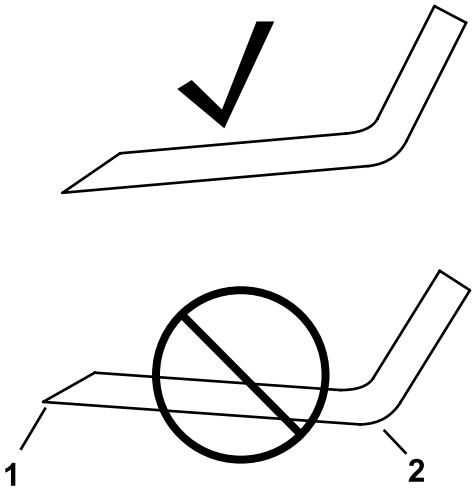

g276373

Obrázok 69

1. Rezná hrana
2. Päta

8. Namontujte čepeľ s krídlom smerujúcim k rezacej plošine, podložku na ochranu pred zasiahnutím trávnika a skrutku čepele. Skrutku čepele utiahnite momentom 115 až 149 N·m.

Uskladnenie

Bezpečnosť pri skladovaní

- Skôr než odídete z polohy operátora, vypnite motor, vyberte kľúč (ak je súčasťou výbavy) a počkajte, kým sa všetky časti neprestanú pohybovať. Pred úpravou, servisom, čistením alebo skladovaním nechajte stroj vychladnúť.
- Stroj ani nádobu na palivo neskladujte na miestach s otvoreným plameňom, iskrami alebo kontrolkami, napríklad na ohrievači vody alebo inom spotrebiči.

Príprava stroja na uskladnenie

Dôležité: **Na čistenie stroja nepoužívajte poloslanú ani upravenú vodu.**

Príprava trakčnej jednotky

1. Dôkladne vyčistite trakčnú jednotku, rezacie jednotky a motor.
2. Skontrolujte tlak pneumatík. Všetky pneumatiky trakčnej jednotky nahustite na 83 až 103 kPa.
3. Skontrolujte utiahnutie všetkých úchytiek a v prípade potreby ich dotiahnite.
4. Namažte všetky mazacie armatúry a otočné body. Utrite všetko prebytočné mazivo.
5. Poškriabané, odlúpené alebo zhrdzavené natreté časti zľahka zbrúste a opravte náter. Opravte všetky preliačiny na kovovej konštrukcii.
6. Servis batérie a káblov vykonávajte takto:
   A. Odpojte svorky batérie od pólov batérie.

      Poznámka: Vždy najskôr odpojte záporný a potom kladný pól. Vždy najskôr pripojte kladný a potom záporný pól.

   B. Batériu, svorky a póly vyčistite drôtenou kefou a roztokom zažívacej sódy.

   C. Na káblové svorky a póly batérie naneste ochranné mazivo Grafo 112X (číslo dielu 505-47) alebo vazelínu, aby ste predišli korózii.

   D. Batériu pomaly nabíjajte 24 hodín, a to každých 60 dní, aby ste predišli tvoreniu sírana olovnatého v batérii.

Príprava motora

1. Vypustite z olejovej vane motorový olej a znova nasaďte vypúšťaciu zátku.
2. Odstráňte a zlikvidujte olejový filter. Nainštalujte nový olejový filter.
3. Do olejovej vane dolejte požadované množstvo motorového oleja.
4. Otočte kľúč v zapaľovaní do polohy ON (Zapnuté), naštartujte motor a približne dve minúty ho nechajte bežať na voľnobežných otáčkach.
5. Kľúč v zapaľovaní otočte do polohy OFF (Vypnuté).
6. Dôkladne vypustite všetko palivo z palivovej nádrže, potrubia a zostavy palivového filtra/odlučovača vody.
7. Palivovú nádrž vypláchnite čerstvým a čistým dieselovým palivom.
8. Zaistite všetky armatúry palivového systému.
9. Dôkladne vyčistite zostavu vzduchového filtra a vykonajte jeho servis.
10. Prívod vzduchového filtra a výstup výfuku utesnite páskou na ochranu pred poveternostnými vplyvmi.
11. Skontrolujte ochranu pred mrazom a v prípade potreby doplňte požadované množstvo podľa očakávanej najnižšej teploty vo vašej oblasti.

Skladovanie rezacích jednotiek

Ak je rezacia jednotka na ľubovoľný čas oddelená od trakčnej jednotky, na vrchnú časť vretena nainštalujte uzáver vretena, aby ste ho chránili pred prachom a vodou.

Poznámky:

Poznámky:

Informácie o upozornení na základe Kalifornského návrhu 65 (California Proposition 65)

O čo ide v tomto upozornení?

Môžete sa stretnúť s tovarom, na ktorom je štítok s podobným upozornením, ako je toto:

UPOZORNENIE: Môže spôsobovať rakovinu a poškodzovať reprodukčné orgány – www.p65Warnings.ca.gov. (WARNING: Cancer and Reproductive Harm—www.p65Warnings.ca.gov.)

Čo je Prop 65?

Zákon Prop 65 sa vzťahuje na všetky spoločnosti, ktoré vykonávajú svoju obchodnú činnosť v Kalifornii, predávajú produkty v Kalifornii alebo vyrábajú produkty, ktoré sa môžu predávať alebo prepravovať do Kalifornie. Tento zákon nariaďuje, aby guvernér štátu California aktualizoval a zverejňoval zoznam chemických látok, o ktorých je známe, že spôsobujú rakovinu, vrodené chyby a/alebo iné reprodukčné poškodenia. Zoznam sa aktualizuje ročne a zahŕňa stovky chemických látok nachádzajúcich sa v položkách, s ktorými prichádzame každý deň do kontaktu. Cieľom zákona Prop 65 je informovať verejnosť o účinkoch týchto chemických látok.

Zákon Prop 65 nezakazuje predaj produktov obsahujúcich tieto chemické látky, no vyžaduje uvádzanie upozornení na všetkých produktoch, baleniach produktov alebo materiáloch dodávaných s produktmi. Upozornenie na základe zákona Prop 65 neznamená, že produkt porušuje niektoré bezpečnostné štandardy alebo požiadavky. Kalifornská vláda v skutočnosti vysvetlila, že upozornenie na základe zákona Prop 65„ nie je totožné s regulačným rozhodnutím o tom, či je určitý produkt bezpečný alebo nie“. Mnohé z týchto chemických látok sa už celé roky používajú v produktoch dennej spotreby bez zdokumentovaného poškodenia. Ďalšie informácie nájdete na adrese https://oag.ca.gov/prop65/faqs-view-all.

Upozornenie na základe zákona Prop 65 znamená, že spoločnosť (1) vyhodnotila mieru vystavenia určitej látke a prišla k záveru, že táto miera neprekračuje „žiadnu hranicu vysokého rizika“, alebo (2) sa upozornenie rozhodla zverejniť na základe svojich znalostí o prítomnosti chemickej látky uvedenej vo vládnom zozname, no bez pokusu o vyhodnotenie miery vystavenia.

Platí tento zákon všade?

Upozornenia na základe zákona Prop 65 vyžadujú len kalifornské právne predpisy. Tieto výstrahy môžete vidieť v Kalifornii na množstve zariadení, okrem iného vrátane reštaurácií, predajní potravín, hotelov, škôl a nemocníc a na množstve rôznych produktov. Okrem toho výstrahy na základe zákona Prop 65 uvádzajú na svojich webových lokalitách alebo v katalógoch aj niektorí online maloobchodní predajcovia alebo zásielkové obchody.

Aký je rozdiel medzi kalifornskými upozorneniami a federálnymi limitmi?

Štandardy podľa zákona Prop 65 sú často prísnejšie ako federálne a medzinárodné štandardy. Existujú rôzne látky, ktoré vyžadujú upozornenie na základe zákona Prop 65 pri oveľa nižšej úrovni, ako sú stanovené federálne limity. Napríklad štandard podľa zákona Prop 65 týkajúci sa upozornení pre olovo je 0,5 µg/deň, pričom táto hodnota je výrazne pod limitom definovaným vo federálnych a medzinárodných štandardoch.

Prečo sa upozornenie neuvádza na všetkých podobných produktoch?

- Produkty predávané v Kalifornii vyžadujú označenie podľa zákona Prop 65, zatiaľ čo pri podobných produktoch predávaných inde sa to nevyžaduje.
- Od spoločnosti zapojenej do súdneho sporu v súvislosti so zákonom Prop 65, ktorá dosiahne vyrovnanie, sa môže vyžadovať používanie upozornení na základe zákona Prop 65 na jej produktoch, no na iné spoločnosti vyrábajúce podobné produkty sa takáto požiadavka vzťahovať nemusí.
- Uplatňovanie zákona Prop 65 je nekonzistentné.
- Spoločnosti sa môžu rozhodnúť neuvádzať tieto upozornenia, pretože predpokladajú, že sa to od nich na základe zákona Prop 65 nevyžaduje. No chýbajúce upozornenia na produkte neznamenajú, že produkt neobsahuje chemické látky uvedené vo vládnom zozname na podobnej úrovni hodnôt.

Prečo spoločnosť Toro toto upozornenie uvádza?

Spoločnosť Toro sa rozhodla poskytnúť spotrebiteľom čo najviac informácií, aby sa mohli rozhodnúť na základe dostatočných informácií o produktoch, ktoré nakupujú a používajú. V určitých prípadoch uvádza spoločnosť Toro upozornenia na základe svojich znalostí o prítomnosti jednej alebo viacerých chemických látok uvedených vo vládnom zozname, a to bez vyhodnotenia úrovne vystavenia. Nie na všetky chemické látky uvedené v zozname sa totiž vzťahujú požiadavky súvisiace s limitom vystavenia. Hoci môže byť miera vystavenia v súvislosti s produktmi spoločnosti Toro zanedbateľná alebo úplne v rozsahu definovanom ako „žiadne vysoké riziko“, spoločnosť Toro sa napriek tomu rozhodla uvádzať upozornenia na základe zákona Prop 65. Navyše platí, že ak spoločnosť Toro tieto upozornenia neuvedie, štát California alebo súkromné strany snažiace sa o presadzovanie zákona Prop 65 by ju mohli žalovať a hrozili by jej vysoké pokuty.

Upozornenie o ochrane osobných údajov pre EHP/Spojené kráľovstvo

Spôsob, akým spoločnosť Toro využíva vaše osobné údaje

Spoločnosť Toro Company (ďalej uvádzané ako „spoločnosť Toro“) rešpektuje vaše súkromie. Keď nakupujete naše produkty, môžeme zhromažďovať určité vaše osobné údaje, a to priamo od vás alebo prostredníctvom miestnej pobočky alebo predajcu spoločnosti Toro. Spoločnosť Toro využíva tieto informácie na plnenie zmluvných záväzkov, ako je napríklad registrácia záruky, spracovanie žiadosti o poskytnutie záruky alebo skontaktovanie sa s vami v prípade stiahnutia produktu z trhu, a na legitímne obchodné účely, ako je napríklad zvyšovanie spokojnosti zákazníkov, skvalitňovanie produktov alebo poskytovanie informácií o produktoch, ktoré vás môžu zaujímať. Spoločnosť Toro môže poskytnúť vaše údaje svojim pobočkám, sesterským spoločnostiam, predajcom alebo iným obchodným partnerom v súvislosti s ktoroukoľvek z týchto činností. Osobné údaje môžeme zverejniť aj v prípade, keď to vyžaduje zákon alebo v súvislosti s predajom, kúpou alebo zlúčením určitého podniku. Vaše osobné údaje nikdy nepredáme žiadnej inej spoločnosti na marketingové účely.

Uchovávanie vašich osobných údajov

Spoločnosť Toro bude uchovávať vaše osobné údaje dovtedy, kým to bude relevantné na vyššie uvedené účely a v súlade so zákonnými požiadavkami. Ďalšie informácie o platných lehotách uchovávania vám poskytneme na adrese legal@toro.com.

Záväzok spoločnosti Toro týkajúci sa bezpečnosti

Vaše osobné údaje sa môžu spracúvať v USA alebo inej krajine, v ktorej môžu platiť menej prísne zákony na ochranu údajov ako v krajine vášho bydliska. Pri každom prenose vašich údajov mimo územia krajiny vášho bydliska podnikneme kroky požadované zo zákona na zaručenie vhodnej ochrany vašich údajov a zaistenia ich bezpečného prenosu.

Prístup a oprava

Môžete mať právo opraviť alebo revidovať svoje osobné údaje, prípadne namietať voči ich spracovaniu či obmedziť prístup k nim. V takom prípade napíšte e-mail na adresu legal@toro.com. Ak máte obavy súvisiace so spôsobom, akým spoločnosť Toro spracúva vaše údaje, odporúčame vám, aby ste sa v tejto záležitosti obrátili priamo na nás. Upozorňujeme, že osoby s trvalým pobytom v Európe majú právo podať sťažnosť na príslušný úrad na ochranu údajov.

Záruka od spoločnosti Toro

Dvojročná obmedzená záruka alebo obmedzená záruka po 1500 hodinách používania

Podmienky a produkty zahrnuté do záruky

Spoločnosť Toro Company a jej sesterská spoločnosť Toro Warranty Company na základe vzájomnej dohody spoločne zaručujú, že váš komerčný produkt značky Toro (ďalej uvádzané ako „produkt“) nemá žiadne chyby materiálov a spracovania na obdobie dvoch rokov alebo 1500 prevádzkových hodín* podľa toho, čo nastane skôr. Táto záruka sa vzťahuje na všetky produkty s výnimkou prevzdušňovačov (pozrite si samostatné vyhlásenie o záruke na tieto produkty). Keď nastane okolnosť krytá zárukou, bezplatne opravíme produkt vrátane diagnostiky, práce, dielov a prepravy. Platnosť tejto záruky začína dátumom doručenia produktu pôvodnému kupujúcemu.
* Produkt vybavený hodinovým počítadlom.

Pokyny na získanie záručného servisu

Nesiete zodpovednosť za okamžité upozornenie distribútora komerčných produktov alebo autorizovaného predajcu komerčných produktov, od ktorého ste si kúpili produkt, na vznik okolnosti krytej zárukou. Ak potrebujete pomoc pri vyhľadaní distribútora komerčných produktov alebo autorizovaného predajcu, prípadne ak máte otázky týkajúce sa vašich práv alebo povinností vyplývajúcich zo záruky, obráťte sa na nás:

Toro Commercial Products Service Department
Toro Warranty Company
8111 Lyndale Avenue South
Bloomington, MN 55420-1196

952–888–8801 alebo 800–952–2740
E-mail: commercial.warranty@toro.com

Povinnosti majiteľa

Ako majiteľ produktu ste zodpovední za povinnú údržbu a nastavenia uvedené v *používateľskej príručke*. Na opravy porúch produktu spôsobených nedodržaním povinnej údržby a nastavení sa táto záruka nevzťahuje.

Položky a podmienky, ktoré nie sú zahrnuté v záruke

Nie všetky poruchy alebo nesprávna činnosť produktu, ktoré sa vyskytnú počas záručnej doby, sú chybami materiálov alebo vyhotovenia. Táto záruka sa nevzťahuje na nasledujúce okolnosti:

- Poruchy produktu spôsobené používaním náhradných dielov od iného výrobcu ako spoločnosť Toro alebo montáž a používanie doplnkov, prípadne upraveného príslušenstva a produktov od iného výrobcu ako spoločnosť Toro.
- Poruchy produktu v dôsledku nevykonania odporúčanej údržby alebo nastavení.
- Poruchy produktu v dôsledku prevádzky produktu nesprávnym, nedbalým alebo nebezpečným spôsobom.
- Diely opotrebované používaním, ktoré nie sú chybné. Príklady dielov opotrebovaných používaním pri bežnej prevádzke produktu okrem iného zahŕňajú brzdové doštičky a obloženia, obloženia spojky, čepele, kotúče, valce a ložiská (utesnené alebo mazateľné), nože plošiny, zapaľovacie sviečky, samonastavovacie kolieska a ložiská, pneumatiky, filtre, remene a určité komponenty postrekovača, napríklad membrány, dýzy a spätné klapky.
- Poruchy spôsobené vonkajšími vplyvmi okrem iného vrátane počasia, spôsobov uskladnenia, znečistenia, používania neschválených palív, chladiacich kvapalín, mazív, aditív, hnojív, vody alebo chemických látok.
- Poruchy alebo problémy s výkonom v dôsledku používania palív (napríklad benzínu, dieselu alebo biodieselu), ktoré nespĺňajú príslušné priemyselné normy.
- Bežný hluk, vibrácie, opotrebovanie a poškodenie. Bežné opotrebovanie okrem iného zahŕňa poškodenie sedadiel v dôsledku opotrebovania alebo odretia, poškodený náter povrchov, poškriabané štítky alebo okná.

Diely

Na diely určené na výmenu podľa požadovanej údržby sa vzťahuje záruka na časové obdobie až do plánovanej výmeny tohto dielu. Na diely vymenené v rámci tejto záruky sa záruka vzťahuje počas trvania platnosti pôvodnej záruky na produkt a stávajú sa majetkom spoločnosti Toro. Spoločnosť Toro prijme konečné rozhodnutie o tom, či opraví existujúci diel alebo zostavu, alebo ich vymení. Spoločnosť Toro môže pri záručných opravách používať recyklované diely.

Záruka na trakčné a lítium-iónové batérie

Trakčné a lítium-iónové batérie majú špecifikovaný celkový počet kilowatthodín, ktoré môžu počas svojej životnosti poskytnúť. Techniky prevádzky, dobíjania a údržby môžu životnosť batérie predĺžiť alebo skrátiť. Keďže batérie v tomto produkte sa spotrebúvajú, množstvo užitočnej práce medzi intervalmi nabíjania sa bude pomaly znižovať, kým sa batéria úplne neopotrebuje. Výmena opotrebovaných batérií z dôvodu bežnej spotreby je zodpovednosťou majiteľa produktu. Poznámka: (len pre lítium-iónové batérie): pomerne rozdelené po dvoch rokoch. Dodatočné informácie nájdete v záruke na batériu.

Celoživotná záruka na kľukovú skriňu (len model ProStripe 02657)

Na model ProStripe, ktorý je pôvodne vybavený originálnou lamelou spojky a spojkou brzdy čepele s ochranou pred pretáčaním od spoločnosti Toro (integrovaná zostava spojky brzdy čepele a lamely spojky) a používa ho pôvodný kupujúci v súlade s odporúčanými postupmi prevádzky a údržby, sa vzťahuje celoživotná záruka, ktorá poskytuje ochranu pred ohnutím kľukovej skrine motora. Na stroje vybavené trecími podložkami, jednotkami spojky brzdy čepele a ďalšími podobnými zariadeniami sa celoživotná záruka na kľukovú skriňu nevzťahuje.

Údržba vykonávaná majiteľom na vlastné náklady

Medzi bežné povinné servisy produktov od spoločnosti Toro na náklady majiteľa patrí optimalizácia motora, mazanie, čistenie a leštenie, výmena filtrov a chladiacej kvapaliny a vykonávanie odporúčanej údržby.

Všeobecné podmienky

V rámci tejto záruky je vašou jedinou náhradou oprava vykonaná autorizovaným distribútorom alebo predajcom spoločnosti Toro.

Ani spoločnosť Toro Company, ani spoločnosť Toro Warranty Company nie je zodpovedná za nepriame, náhodné alebo následné škody spojené s používaním produktov Toro krytých touto zárukou vrátane akýchkoľvek nákladov alebo výdavkov za poskytnutie náhradného vybavenia alebo služby za rozumný čas nefunkčnosti alebo nepoužiteľnosti počas vykonávania záručných opráv vyplývajúcich z tejto záruky. S výnimkou záruky na emisie uvedenej nižšie (ak platí) neexistuje žiadna ďalšia výslovná záruka. Všetky predpokladané záruky obchodovateľnosti a vhodnosti na určitý účel sú obmedzené na lehotu trvania tento výslovnej záruky.

Niektoré štáty neumožňujú vylúčenie náhodných alebo následných škôd ani obmedzenie dĺžky predpokladanej záruky, takže sa vyššie uvedené vylúčenia a obmedzenia na vás nemusia vzťahovať. Táto záruka vám poskytuje špecifické zákonné práva a môžete mať aj ďalšie práva, ktoré sa líšia v závislosti od konkrétneho štátu.

Poznámka k záruke na emisie

Na systém čistenia výfukových plynov vo vašom produkte sa môže vzťahovať samostatná záruka, ktorá spĺňa požiadavky Agentúry na ochranu životného prostredia USA (EPA) alebo Výboru štátu Kalifornia pre kvalitu ovzdušia (CARB). Obmedzenia hodín uvedené vyššie sa nevzťahujú na záruku na systém čistenia výfukových plynov. Pozrite si vyhlásenie o záruke na kontrolu výfukových plynov motora dodané s vaším produktom alebo uvedené v dokumentácii výrobcu motora.

Iné krajiny ako Spojené štáty alebo Kanada

Zákazníci, ktorí si kúpili produkty od spoločnosti Toro dovezené z USA alebo Kanady, by sa mali obrátiť na svojho distribútora (predajcu) spoločnosti Toro a oboznámiť sa so zásadami týkajúcimi sa záruky platnými vo vašej krajine, provincii alebo štáte. Ak nie ste z akéhokoľvek dôvodu spokojní so službami svojho distribútora alebo sa vám nepodarilo získať informácie o záruke, obráťte sa na autorizované servisné stredisko spoločnosti Toro.

374-0253 Rev F