Form No. 3324-301

TORO®

48 cm Recycler®

Zelfaangedreven Grasmaaier

Modelnummers 20826—200000001 en hoger

Modelnummers 20827—200000001 en hoger

Gebruikershandleiding

CE

Nederlands (NL)

Inhoud

	Biz.
Inleiding	2
Veiligheid	3
Algemene veiligheidsregels i.v.m. de grasmaaier	3
Geluidsdruk	5
Geluidsvolume	5
Trillingsniveau	5
Overzicht van veiligheidssymbolen	6
Montage-instructies	8
De grasmaaier uitpakken	8
De handgreep bevestigen	8
Het startkoord plaatsen	9
Hoogte van handgreep instellen	9
De accu plaatsen	9
Grasvangzak monteren	9
Voor ingebruikname	10
Het carter vullen met olie	10
De brandstoftank vullen met benzine	11
Gebruiksaanwijzing	12
Bedieningsorganen	12
Motor starten	13
Motor stoppen	13
Rijaandrijving gebruiken	13
Maaihoogte instellen	14
De graszak gebruiken	15
Aanbrengen van de fijnmaakafsluiter	16
Achteruitvoer	16
Tips voor bediening en gebruik	16
Onderhoud	18
Aanbevolen onderhoudsschema	18
Oliepeil van de motor controleren	19
Olie verversen	19
De onderkant van de grasmaaier reinigen	20
Onderhoud van het luchtfilter	21
Onderhoud van het maaimes	22
Rijaandrijving smeren	24
Kabel van de zelfaandrijving afstellen	24
Ruimte onder de drijfriemkap reinigen	24
Onderhoud van de bougie	25
Het koelsysteem reinigen	25
Fijnmaakafsluiter en afvoertunnel schoonmaken	25
De brandstoftank leegmaken	25
De accu opladen	25
Een accu afvoeren	25
De zekering vervangen	26
Storingen verhelpen	26
Stalling	27
Voorbereiden van het startsysteem	27
Voorbereiden van de motor	27
Algemene informatie	27
Inklappen van de handgreep	28
Uit de stalling halen	28

Inleiding

Wij zijn u er dankbaar voor dat u gekozen hebt voor een product van Toro. We willen graag dat u volkomen tevreden bent met u nieuwe aankoop.

Lees deze handleiding zorgvuldig, zodat u weet hoe u het apparaat goed kunt gebruiken en onderhouden. De informatie in deze handleiding kan u en anderen helpen om letsel en schade te voorkomen. Hoewel Toro veilige producten ontwerpt en fabriceert, blijft u verantwoordelijk voor de juiste en veilige toepassing van het apparaat.

Zorg dat u het modelnummer en serienummer van het product bij de hand hebt wanneer u de hulp inroept van een geautoriseerde Service Dealer of van de fabrikant, in verband met onderhoud, originele Toro-onderdelen of aanvullende informatie. Het modelnummer en serienummer is aangebracht op het apparaat zelf, op de plaats die is aangeduid in Figuur 1.

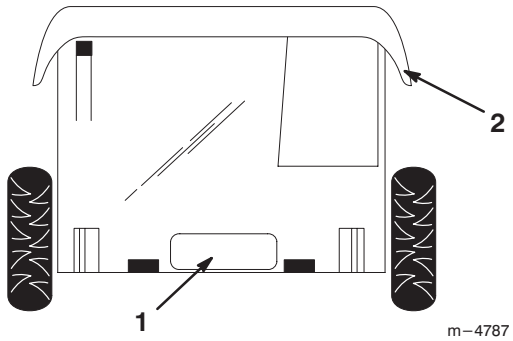

Figuur 1

1. Typeplaatje met modelnummer en serienummer
2. Achterklep

Noteer het modelnummer en serienummer van het apparaat ook in de ruimte hieronder:

Modelnr.: _____

Serienr.: _____

In deze handleiding is een systeem gebruikt om mogelijke gevaren aan te duiden en u te attenderen op bijzondere aanwijzingen om lichamelijk (mogelijk fataal) letsel van u

©1999 The Toro Company
All Rights Reserved

Printed in USA

en anderen te voorkomen. De woorden GEVAAR, WAARSCHUWING en VOORZICHTIG geven de ernst van het gevaar aan.

GEVAAR waarschuwt u voor zeer gevaarlijke situaties, die kunnen resulteren in ernstig lichamelijk letsel of zelfs overlijden, die kunnen ontstaan als u niet de vereiste voorzorgsmaatregelen neemt.

WAARSCHUWING waarschuwt u voor een gevaarlijke situatie die kan resulteren in ernstig lichamelijk letsel of zelfs overlijden, die kan ontstaan als u niet de vereiste voorzorgsmaatregelen neemt.

VOORZICHTIG duidt een risico aan waarbij licht tot beperkt letsel zou kunnen ontstaan als u niet de vereiste voorzorgsmaatregelen neemt.

Er worden in deze handleiding nog twee woorden gebruikt om uw aandacht op bijzondere informatie te vestigen. **Belangrijk** attendeert u op bijzondere technische informatie en **N.B.** geeft algemene informatie aan die bijzondere aandacht verdient.

Veiligheid

Toro heeft deze grasmaaier ontworpen voor het maaien en fijnmaken van gras of, indien uitgerust met een grasvangzak, voor het verzamelen van gemaaid gras. Gebruik voor enig ander doeleinde dan deze kan gevaar opleveren voor de gebruiker of omstanders.

Het is van essentieel belang dat u, en ieder ander die met de grasmaaier werkt, eerst de handleiding leest en begrijpt, nog voordat de motor ooit gestart wordt. Dit is nodig om het maximum aan veiligheid te bereiken, voor de beste maairesultaten en om de benodigde kennis van het product te verkrijgen. Schenk vooral bijzondere aandacht het veiligheidsattentie- symbool ⚠, wat betekent VOORZICHTIG, WAARSCHUWING of GEVAAR — "instructie betreffende persoonlijke veiligheid". Lees die instructie en zorg dat u die begrijpt, want het gaat om veiligheid. Door een aanwijzing niet op te volgen zou persoonlijk letsel kunnen ontstaan.

Algemene veiligheidsregels i.v.m. de grasmaaier

Navolgende instructies zijn afgeleid van ANSI/OPEI -norm B71.1—1998 en ISO-norm 5395:1990(E). Informatie of terminologie die specifiek voor Toro-grasmaaiers geldt staat tussen haakjes.

Deze machine bevat een maaimes, dat in staat is handen of voeten te amputeren, en dat voorwerpen kan wegslingeren. Als u de hierna beschreven veiligheidsinstructies niet opvolgt kan dat ernstig letsel of de dood tot gevolg hebben.

Training

- Lees de instructies zorgvuldig. Maak u voordat u de maaier start eerst vertrouwd met de bedieningsorganen en met het juiste gebruik van het apparaat.
- Lees voor het juiste gebruik en de juiste installatie van toebehoren de instructies van de fabrikant. Gebruik alleen door de fabrikant goedgekeurde accessoires.
- Laat nooit kinderen of personen die de instructies niet kennen de maaier gebruiken. Plaatselijke voorschriften kunnen nadere eisen stellen aan de leeftijd van de degene die met de machine werkt.
- Maai nooit terwijl mensen, in het bijzonder kinderen, in de buurt zijn. Zet de maaier stil zodra iemand op het te maaien terrein komt.

Er kunnen tragische ongelukken gebeuren als de bestuurder van de maaimachine niet alert is op de aanwezigheid van kinderen. Kinderen voelen zich vaak aangetrokken door een maaimachine en door de maaiwerkzaamheden. Neem **nooit** aan dat kinderen zullen blijven op de plek waar u ze voor het laatst zag.

- Houd kinderen weg van de plaats waar gemaaid wordt, en onder het toeziend oog van een verantwoordelijke volwassene.
- Wees alert en zet de maaier af zodra kinderen in het grasveld op komen.
- Wees extra voorzichtig bij het naderen van blinde hoeken, struiken, bomen, en andere objecten die het zicht kunnen belemmeren.
- Onthoud dat de bestuurder verantwoordelijk is voor ongevallen of schade aan andere personen of hun eigendommen.

Voorbereiding

- Draag bij het maaien altijd stevige schoenen en een lange broek.
- Werk niet met de maaier op blote voeten of met open sandalen.
- Draag bij het werken met de maaier altijd een beschermende veiligheidsbril, die ook aan de zijkant afschermt.
- Inspecteer eerst grondig het terrein waar de apparatuur gebruikt zal gaan worden, en verwijder alle stenen, takken, draden, botten, of andere vreemde voorwerpen.
- **Waarschuwing: Benzine is uiterst brandbaar.** Neem de volgende voorzorgsmaatregelen:
  - Bewaar brandstof uitsluitend in tanks of blikken die daar speciaal voor bedoeld zijn.

  - Vul de brandstoftank nooit binnenshuis; tijdens het bijvullen niet roken.
  - Vul zo nodig brandstof bij voordat u de motor aanzet. Verwijder nooit de dop van de brandstoftank en vul nooit benzine bij wanneer de motor loopt of nog heet is.
  - Als er brandstof gemorst is de motor niet aanzetten, maar eerst de maaier verplaatsen. Zorg ervoor dat er geen ontstekingsbronnen in de buurt van de gemorste brandstof komen totdat alle benzinedampen verdwenen zijn.
  - Doe steeds de dop weer zorgvuldig op brandstoftanks en voorraadblikken met brandstof.
  - Als het nodig is de brandstoftank af te tappen, doe dat dan buitenshuis.
- Vervang defecte geluiddempers.
- Controleer de messen, bevestigingsbouten en het maaimechanisme altijd op sporen van slijtage of beschadiging voor het gebruik. Vervang versleten of beschadigde messen en bouten altijd als complete set om een goede balans te behouden.
- Pas op bij machines met meervoudige maaimessen: door het verdraaien van één snijblad kan ook ander mes gaan draaien.

Gebruik en bediening

- Laat de motor niet in een afgesloten ruimte lopen, omdat zich giftige koolmonoxidedampen kunnen verzamelen.
- Alleen bij daglicht of goed kunstlicht maaien.
- Zorg dat u op hellingen altijd stevig staat.
- Loop stapvoets; niet rennen.
- Houd de handgreep stevig omklemd.
- Met een zitmaaier dwars op hellingen maaien, nooit heuvel op en af.
- Ga zeer zorgvuldig te werk wanneer u van richting verandert op een helling.
- Maai niet op al te steile hellingen.
- Ga zeer zorgvuldig te werk bij het omkeren van de maaier, of als u de maaier naar u toe trekt.
- Kijk achter u en omlaag, om te zien of er geen kleine kinderen zijn, voordat u achteruitgaat met de maaier, en ook tijdens die beweging.
- Zet het maaimes of de maaimessen eerst stil voordat de maaier schuin gehouden wordt bijvoorbeeld voor transport, bij het oversteken van een oppervlak zonder gras, en bij het vervoer van en naar het te maaien terrein.
- Gebruik de maaier nooit als beschermers of veiligheidsschermen beschadigd zijn of ontbreken, of zonder de veiligheidsvoorzieningen; bijvoorbeeld deflectors en/of grasvangers op hun plaats.
- Verander de instellingen van de motor niet en voorkom overbelasting van de motor.
- Ontkoppel de mesaandrijving of aandrijfkoppeling voordat u de motor start.
- Houd u bij het starten of aanzetten van de motor zorgvuldig aan de voorschriften en houd uw voeten uit de buurt van maaimes(sen).
- Kantel de maaier niet bij het starten van de motor of bij het inschakelen, tenzij kantelen nodig is om de motor te starten. Houd hem in dat geval niet schuiner dan nodig is, en til alleen de zijde op die het verst van u verwijderd is.
- Zorg ervoor dat u niet voor de afvoeropening staat als u de motor start.
- Houd handen en voeten uit de buurt van draaiende delen. Blijf altijd uit de buurt van de afvoeropening
- Een maaier mag nooit worden opgetild of gedragen terwijl de motor nog loopt.
- Stop de motor en haal de bougiekabel los
  - voordat u verstoppingen verwijdert of de afvoertunnel ontstopt;
  - voordat u de maaier gaat controleren, schoonmaken, of eraan gaan werken;
  - nadat u met de maaier een voorwerp geraakt hebt. Inspecteer de maaier op beschadigingen en voer reparaties uit voordat u weer start en verder maait;
  - als de maaier abnormaal begint te trillen (direct controleren).
- Zet de motor af:
  - steeds wanneer u van de maaier weggaat;
  - voordat u de brandstoftank bijvult.
- Zet de gasklep lager tijdens het uitlopen van de motor, en als de motor voorzien is van een afsluitkraan, sluit dan daarmee aan het eind van het maaien de brandstof af.
- Stop de maaimes(sen) bij het oversteken van een grindpad, voetpad, of weg.
- Zet de motor af en wacht tot het maaimes geheel tot stilstand komt, voordat u de grasvanger eraf haalt.
- Gebruik de grasmaaier niet terwijl u onder de invloed van alcohol of drugs bent.
- Als de maaier abnormaal begint te trillen, de motor stoppen en direct de oorzaak opsporen. Trillingen duiden meestal op problemen.

Hellingen zijn een belangrijke oorzaak van ongevallen, door wegglijden en omvallen, waarbij ernstig letsel kan ontstaan. Als u zich op een helling ongemakkelijk voelt, maai die dan liever niet.

- Kijk uit voor gaten, geulen, sporen en hobbels. In hoog gras zijn obstakels niet altijd zichtbaar.
- **Maai** niet bij een steil aflopend gedeelte, een sloot, of een dijk of wal. U zou dan uw evenwicht kunnen verliezen of niet meer stevig kunnen staan.
- **Maai** geen nat gras. Het heeft weinig steun, zodat er kans op wegglijden is.

Onderhoud en stalling

- Zorg dat alle moeren en bouten (in het bijzonder de bouten voor bevestiging van maaimessen) en schroeven steeds goed vastgedraaid zijn, zodat de apparatuur veilig is om mee te werken.
- Als er zich brandstof in de tank bevindt de maaier niet opbergen in een afgesloten ruimte waar benzine-dampen in contact met open vuur of vonken kunnen komen.
- Laat de motor afkoelen voordat u de maaimachine in een afgesloten ruimte opbergt.
- Om brandgevaar te voorkomen moet de motor, de geluiddemper, het accucompartiment, en de brandstof-tank vrij zijn van gras, bladeren en overtollig smeervet.
- Controleer de grasvangzak regelmatig op slijtage en beschadigingen.
- Vervang versleten of beschadigde onderdelen ten behoeve van een veilig gebruik.
- Wees extra voorzichtig bij het omgaan met benzine; de damp kan ontploffen.
- Knoei nooit met de veiligheidsvoorzieningen. Controleer regelmatig hun goede werking.
- Houd de maaier vrij van gras, bladeren, of andere opgehoopte rommel. Ruim gemorste olie of benzine meteen op.
- Als u een voorwerp raakt, direct de maaier stoppen en controleren. Indien nodig repareren alvorens de maaier opnieuw te starten.
- Probeer nooit de wielhoogte af te stellen terwijl de motor nog loopt.
- Haal bij maaiers op netvoeding altijd de elektrische voeding los, voordat u gaat reinigen, repareren, of afstellen.
- Componenten van de grasvanger zijn onderhevig aan slijtage, beschadiging en achteruitgang, waardoor bewegende delen bloot zouden kunnen komen te liggen, of voorwerpen weggeslingerd. Controleer regelmatig componenten, en vervang ze zo nodig door onderdelen zoals door de fabrikant aanbevolen.
- Maaimessen zijn scherp en kunnen snijden. Omwikkel het maaimes of draag handschoenen, en wees extra voorzichtig bij onderhoud aan de maaimessen.
- Verander niet de stand van de toerenregelaar van de motor, en laat de motor niet te snel draaien.
- Om de beste prestaties en een veilig gebruik te verzekeren, uitsluitend originele Toro onderdelen en accessoires gebruiken. **Nooit “universele” onderdelen en accessoires gebruiken; deze kunnen de veiligheid in gevaar brengen.**

Geluidsdruk

Deze machine produceert een continu-geluidsdruk volgens A-norm bij het oor van de bestuurder van 84 dB(A), op basis van metingen uitgevoerd op identieke machines volgens ANSI B71.5-1984 procedures.

Geluidsvolume

Deze machine produceert een geluidsvermogenniveau van 95 dB(A)/1 pW, op basis van metingen uitgevoerd op identieke machines volgens Richtlijn 84/538/EEG en wijzigingen daarvan.

Trillingsniveau

Deze machine produceert een maximum hand-arm trillingsniveau van: 5.5 m/s^2, op basis van metingen uitgevoerd op identieke machines volgens ISO 5349 procedures.

Overzicht van veiligheidssymbolen

Veiligheidsalarm — Symbool in de driehoek geeft het gevaar aan



Veiligheidsattentie— Symbool



Lees de gebruikershandleiding



Raadpleeg technische handleiding voor juiste onderhoudsprocedures



Blijf op veilige afstand van de machine

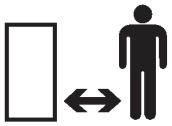

Blijf op veilige afstand van de maaimachine

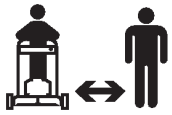

Uitgeworpen voorwerpen — Gevaar voor alle lichaamsdelen



Uitgeworpen voorwerpen — Maaier met zijafvoer. Zorg dat het veiligheidsscherm altijd aangebracht is

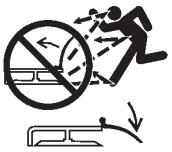

Zet motor af alvorens bedieningspositie te verlaten



Veiligheidsschermen niet openen of verwijderen terwijl de motor loopt

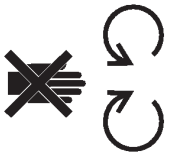

Een roterend maaimes kan tenen of vingers afsnijden. Blijf uit de buurt van het maaimes terwijl de motor draait



Om mesbreuk bij fijnmaken te voorkomen, de mesversteviger gebruiken wanneer de maaier met fijnmaakafsluiter uitgerust is

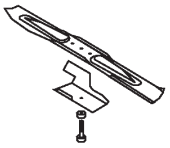

Transmissie



Olie



Aan/In werking



Koppeling ingeschakeld

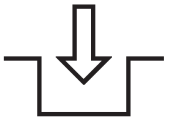

Koppeling in vrijstand

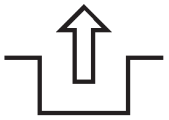

Ladingstoestand van de accu

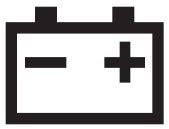

Bedrijfsurenteller	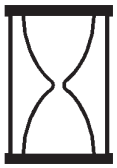	**Brandstof**	
Snel		**Neutraal (vrijstand)**	
Langzaam		**Eerste versnelling**	
Toename/afname		**Tweede versnelling**	
Smeerpunt		**Derde versnelling**	
Motor starten	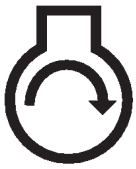	**Maaimes — Basissymbool**	
Motor afzetten		**Maaimes — Afstelling maaihoogte**	
Choke		**Draai sleutel om in contactschakelaar**	
Starthulpknop		**Hendel bewegen**	
Hulpstartknop driemaal indrukken	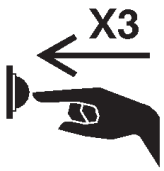	**Koord uittrekken**	

Accu's op verantwoorde wijze afvoeren



Steek sleutel in contactslot

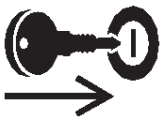

Wiel



Wielaandrijving



Montage-instructies

N.B.: De aanduidingen links en rechts zijn steeds gezien vanuit de positie van degene die de maaier bedient.

De grasmaaier uitpakken

1. Haal de vulstukken uit de doos.
2. Neem de grasvangzak uit de doos en zet hem opzij voor later gebruik.
3. Neem de grasmaaier voorzichtig uit de doos.

WAARSCHUWING

MOGELIJK GEVAAR
- **Onjuist in- of uitklappen van de handgreep kan bekneld raken, uitrekken of andere beschadiging van de kabels veroorzaken.**

WAT ER KAN GEBEUREN
- **Geknikte, uitgerekte of beschadigde kabels kunnen storingen veroorzaken, waardoor een onveilige situatie ontstaat.**

GEVAARLIJKE SITUATIES VOORKOMEN
- **Bekneld raken, uitrekken of andere beschadiging van de kabels voorkomen.**
- **Let goed op de kabels bij in- of uitklappen van de handgreep.**
- **De maaier niet gebruiken als één of meer kabels geknikt, uitgerekt of beschadigd is. Neem contact op met een erkende Service Dealer.**

4. Leg het bovendeel van de handgreep op de grond achter de grasmaaier, met de label van de handgreep naar boven gericht.

De handgreep bevestigen

WAARSCHUWING

MOGELIJK GEVAAR
- **Onjuist in- of uitklappen van de handgreep kan bekneld raken, uitrekken of andere beschadiging van de kabels veroorzaken.**

WAT ER KAN GEBEUREN
- **Geknikte, uitgerekte of beschadigde kabels kunnen storingen veroorzaken, waardoor een onveilige situatie ontstaat.**

GEVAARLIJKE SITUATIES VOORKOMEN
- **Bekneld raken, uitrekken of andere beschadiging van de kabels voorkomen.**
- **Let goed op de kabels bij in- of uitklappen van de handgreep.**
- **De maaier niet gebruiken als één of meer kabels geknikt, uitgerekt of beschadigd is. Neem contact op met een erkende Service Dealer.**

1. Draai de instelknoppen voor de handgreephoogte los en draai het onderste deel van de handgreep naar de achterkant van de maaier toe, totdat deze in één van de hoogte-instellingen valt, zoals getoond in figuur 2 op pagina 9. Om de hoogte van de handgreep in te stellen, zie *Hoogte van handgreep instellen* op pagina 9.
2. Verwijder de handgreepknoppen en de bouten met ovale kop uit het bovendeel van de handgreep.
3. Bevestig het bovendeel op het onderdeel van de handgreep met de bouten met ovale kop en de handgreepknoppen, zoals getoond in figuur 2. **Draai de knoppen goed vast.**

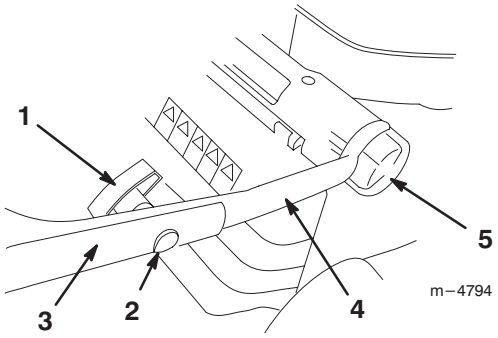

Figuur 2

1. Handgreepknoppen (2)
2. Bouten met ovale kop (2)
3. Bovenste deel handgreep
4. Onderste deel handgreep
5. Instelknoppen voor handgreephoogte (2)

Het startkoord plaatsen

Trek het startkoord door de geleider op de handgreep (fig. 3).

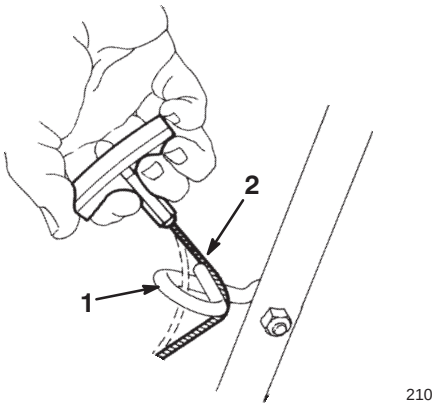

Figuur 3

1. Koordgeleider
2. Startkoord

Hoogte van handgreep instellen

U kunt de handgreep op drie hoogten instellen: hoog, middel en laag (fig. 2). Kies de hoogte die voor u het meest comfortabel is.

1. Draai de instelknoppen voor de handgreephoogte los.

2. Zet de handgreep in de gewenste hoogtestand.

3. Draai de instelknoppen voor de handgreephoogte weer vast.

De accu plaatsen

Alleen model met elektrische starter

1. Laad de accu; zie hiervoor *De accu laden* op pagina 25.

2. Breng de pennen in het accuhuis gelijk met de gaten in de onderste handgreep, en laat de pennen in de gaten zakken totdat het accuhuis op zijn plaats klikt (fig. 4).

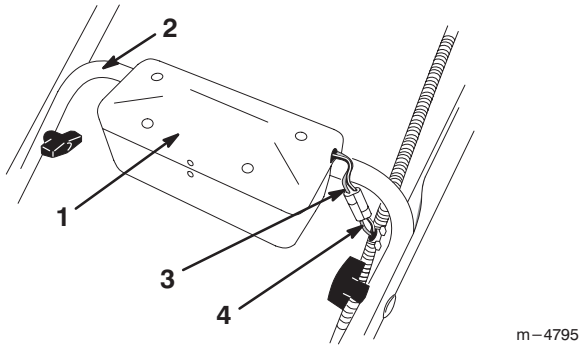

Figuur 4

1. Accuhuis
2. Onderste deel van handgreep
3. Aansluiting van accu
4. Aansluiting uit kabelboom

3. Sluit de draad van de accu aan op de draad uit de draadboom die in de geprofileerde buis zit (fig. 4).

Grasvangzak monteren

1. Plaats het zakframe in de grasvangzak, zoals getoond in figuur 5.

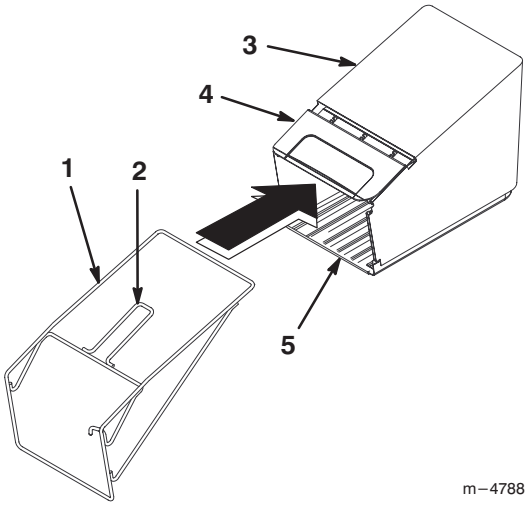

Figuur 5

1. Zakframe
2. Handgreep van grasvangzak
3. Grasvangzak
4. Deksel van zak
5. Bodem van zak

N.B.: Zorg ervoor dat de handgreep aan de buitenkant van de zak zit.

2. Plaats het deksel boven op het frame, zoals getoond in figuur 5.

3. Klik de bovenste stang van het frame vast in de drie klemmen aan het deksel, zoals getoond in figuur 6.

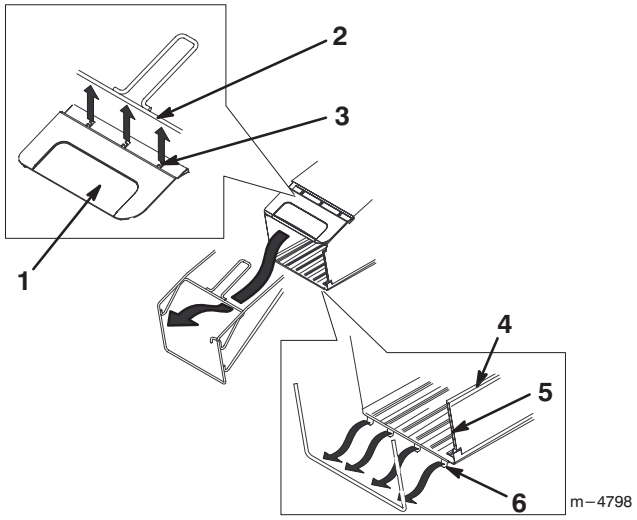

Figuur 6

1. Deksel van zak
2. Bovenste stang van zak
3. Klem aan deksel (3)
4. Bovenste tunnel (2)
5. Zijtunnel (2)
6. Klem aan bodem van zak (4)

4. Schuif de twee zijtunnels en twee bovenste tunnels van de graszak over het zakframe, zoals getoond in figuur 6.

N.B.: Om de tunnels over het graszakframe te schuiven, begint u aan één uiteinde van de tunnel en drukt u de tunnel over het frame.

5. Klik de onderste framestang vast in de vier klemmen aan de zakbodem, zoals getoond in figuur 6.

N.B.: Zorg ervoor dat de zijkanten van de zakbodem **binnen** het zakframe zitten, zoals getoond in figuur 7.

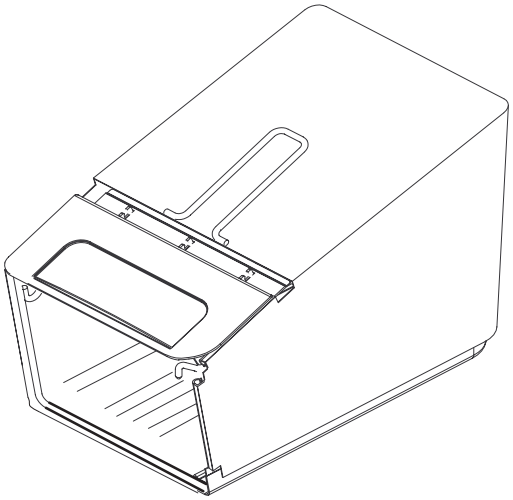

Figure 7

Voor ingebruikname

Het carter vullen met olie

Het carter kan 0,65 liter (22 oz.) olie bevatten. Gebruik alleen reinigende olie van hoge kwaliteit, type SAE 30 of 10W30, dat voorzien is van de “service classification” SF, SG, SH of SJ van het American Petroleum Institute (API).

Controleer voor elk gebruik of het oliepeil tussen de merktekens *Add* (bijvullen) en *Full* (vol) op de peilstok staat (fig. 8).

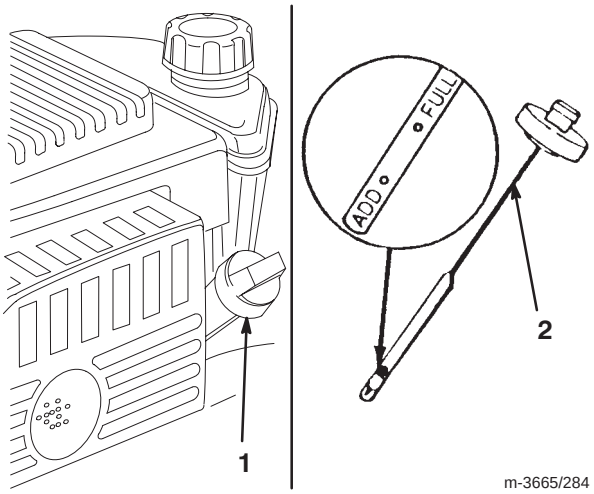

Figuur 8

1. Olievulbuis
2. Peilstok

Olie bijvullen gaat als volgt:

1. Zet de maaimachine op een horizontaal oppervlak.

2. Maak de omgeving van de peilstok schoon (fig. 8).

3. Verwijder de peilstok door de dop 1/4 slag linksom te draaien en eruit te trekken.

4. Veeg de peilstok met een schone doek schoon.

5. Steek de peilstok helemaal in de vulbuis, en haal hem er weer uit.

N.B.: Voor een correcte aflezing van het oliepeil is het belangrijk dat de stok helemaal omlaag in de buis gaat.

6. Lees het oliepeil af van de peilstok (fig. 8).

7. Als het peil onder het merkteken *Add* (bijvullen) op de peilstok staat, giet dan **langzaam** net genoeg olie in de vulopening zodat het peil het merkteken *Full* (vol) op de peilstok bereikt.

BELANGRIJK: Doe niet te veel olie in het carter; als de motor daarna gaat lopen ontstaat schade aan de motor. Tap de overtollige olie af totdat het oliepeil weer op het merkteken *Full* (vol) staat.

8. Steek de peilstok in de vulhals en draai de dop een kwartslag rechtsom.

De brandstoftank vullen met benzine

Gebruik voor de beste resultaten schone, verse, loodvrije benzine, eventueel ook *geoxygeneerde* of *geherformuleerde* benzine, met een octaangetal van 87 of hoger. Om te zorgen dat de benzine voldoende vers is, kunt u beter niet meer aanschaffen dan u verwacht in 30 dagen op te zullen maken. Door ongelode benzine zullen zich minder verbrandingsproducten in de motor afzetten en heeft de motor een langere levensduur. U mag ook gelode benzine gebruiken als loodvrije benzine niet te krijgen mocht zijn.

BELANGRIJK: Meng nooit olie door de benzine.

BELANGRIJK: Gebruik nooit methanol, benzine die methanol bevat, gasohol die meer dan 10% ethanol bevat, superbenzine, of witte benzine omdat het brandstofsysteem van de motor hierdoor beschadigd kan raken.

BELANGRIJK: Gebruik geen benzine die nog is overbleven van een vorig maaiseizoen of die zelfs nog ouder is.

GEVAAR

MOGELIJK GEVAAR
- **Onder bepaalde omstandigheden is benzine uiterst brandbaar en zeer explosief.**

WAT ER KAN GEBEUREN
- **Brand of explosie van benzine kan letsel van u of anderen en schade aan eigendommen veroorzaken.**

GEVAARLIJKE SITUATIES VOORKOMEN
- **Gebruik een trechter en vul de tank buiten wanneer de motor koud is. Gemorste benzine opvegen.**
- **Vul de tank niet helemaal, maar slechts tot 6-13 mm (1/4-1/2") vanaf de onderkant van de vulbuis. Deze ruimte in de tank is nodig voor het uitzetten van de brandstof.**
- **Bij werken met benzine nooit roken en uit de buurt blijven van open vuur of waar benzinedampen door een vonk aangestoken kunnen worden.**
- **Benzine in een goedgekeurd vat en buiten bereik van kinderen bewaren.**
- **Nooit meer benzine dan voor 30 dagen in voorraad houden.**

⚠ GEVAAR ⚠

MOGELIJK GEVAAR

- **Tijdens het bijvullen van benzine kan onder bepaalde omstandigheden een statische lading ontstaan, die de benzine kan ontsteken.**

WAT ER KAN GEBEUREN

- **Brand of explosie van benzine kan letsel van u of anderen en schade aan eigendommen veroorzaken.**

GEVAARLIJKE SITUATIES VOORKOMEN

- **Benzinevaten altijd op de grond en uit de buurt van de maaier zetten alvorens de tank bij te vullen.**
- **Benzinevaten nooit in een vrachtwagen of aanhanger vullen, omdat bekleding of kunststof beplating het vat kan isoleren en de afvoer van statische lading kan bemoeilijken.**
- **Als het praktisch mogelijk is, is het verstandig om machines met benzinemotoren eerst van de vrachtwagen of aanhanger te halen en de machine bij te tanken terwijl hij met de wielen op de grond staat.**
- **Als dit niet mogelijk is, dergelijke machines op een vrachtwagen of aanhanger bij voorkeur uit een draagbaar vat bijvullen, niet met behulp van een vulpistool van een pomp.**
- **Als een vulpistool moet worden gebruikt, de vulpijp voortdurend in contact met de rand van de brandstoftank of de opening van het vat houden, totdat het bijvullen voltooid is.**

Gebruik regelmatig een brandstofstabilisator/conditioner tijdens gebruik en stalling. Een stabilisator/ conditioner houdt tijdens het gebruik de motor schoon en zorgt ervoor dat er tijdens de stalling geen rubberachtige harsresten in de motor worden afgezet.

BELANGRIJK: Gebruik geen andere toevoegingen dan de brandstofstabilisator/conditioner. Gebruik geen brandstofstabilisator op alcoholbasis zoals ethanol, methanol of isopropanol.

1. Zorg dat rondom de dop de brandstoftank geen vuil zit. (fig. 9).

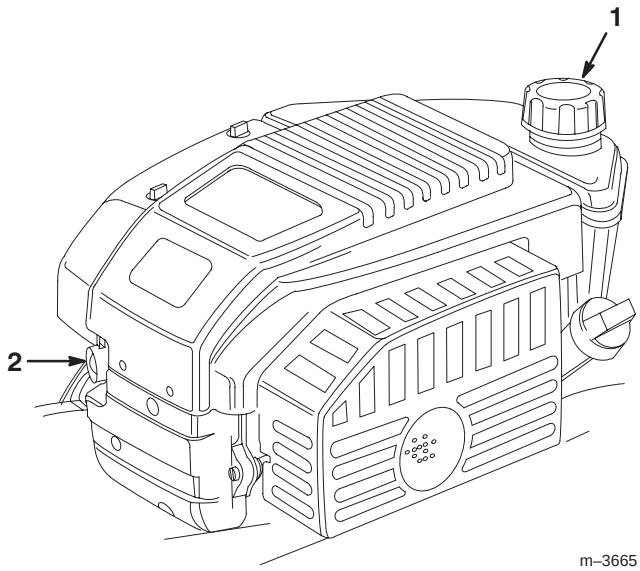

Figuur 9

1. Brandstoftankdop
2. Hulpstartknop

2. Verwijder de dop van de tank.

3. Vul de brandstoftank met ongelode benzine tot op 6 tot 13 mm (1/4–1/2”) van de bovenrand van de tank. **De vulbuis zelf mag niet vol komen te staan.**

4. Doe de dop weer op de tank, en veeg eventueel gemorste benzine weg.

Gebruiksaanwijzing

Controleer elke keer dat u gaat maaien of de rijaandrijving (alleen bij modellen met zelfaandrijving) en de dodemansstang nog goed werken. Als u de dodemansstang loslaat moeten motor en rijaandrijving stoppen. Doen ze dat niet, dan moet u contact opnemen met een erkende Service Dealer.

Bedieningsorganen

De starterhandgreep en de bedieningsstang van het maaimes zitten aan het bovendeel van de handgreep, zoals te zien in Figuur 10.

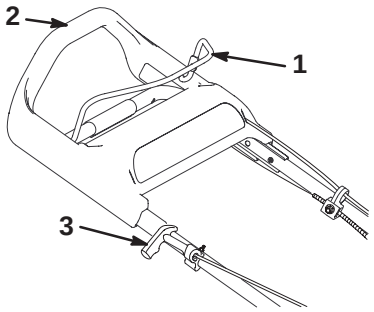

Figuur 10

1. Bedieningsstang maaimes
2. Bovenste deel handgreep
3. Handgreep startkoord

Motor starten

1. Sluit de bougiekabel aan op de bougie (fig. 11).

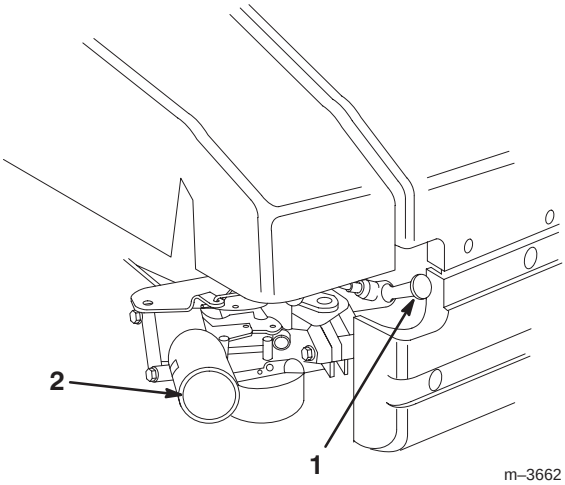

Figuur 11

1. Bougiekabel
2. Hulpstartknop

2. Druk de hulpstartknop driemaal in, steeds met twee seconden wachttijd ertussenin (fig. 11).

N.B.: Als de temperatuur 13°C (55°F) of lager is, druk dan de hulpstartknop vijf maal in, ook weer met steeds twee seconden ertussen.

N.B.: Gebruik de hulpstartknop niet om een warme motor die maar kort heeft uitgestaan weer te starten. Bij koud weer kan echter gebruik van de hulpstartknop ook in die situatie nodig zijn.

3. Houd de bedieningsstang van het maaimes tegen het bovendeel van de handgreep (fig. 12).

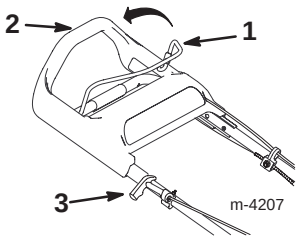

Figuur 12

1. Bedieningsstang maaimes
2. Bovenste deel handgreep
3. Handgreep startkoord

4. Start de grasmaaier.

Met de hand starten:

A. Trek de starterhandgreep iets uit tot u weerstand voelt, en geef dan een krachtige ruk (fig. 12).

B. Laat het koord langzaam naar de handgreep terugkomen.

Elektrisch starten (alleen model met elektrische starter):

A. Steek de sleutel in het contactslot (fig. 13).

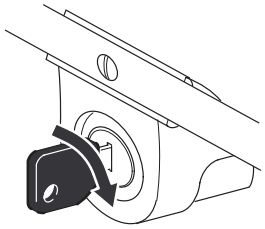

Figuur 13

B. Draai de sleutel naar rechts, en laat hem weer los zodra de motor start.

5. Laat de motor als die eenmaal loopt minstens een minuut warmdraaien; langer bij lagere temperaturen.

N.B.: Wil de motor na drie pogingen niet starten, herhaal dan de stappen 2 tot en met 4.

Motor stoppen

Laat de bedieningsstang van het maaimes los. Zowel de motor als het mes moeten nu stoppen. Doen ze dat niet, neem dan contact op met een geautoriseerde Service Dealer.

Rijaandrijving gebruiken

Om de zelfaandrijving te activeren, loopt u eenvoudig vooruit met uw handen op het bovendeel van de handgreep. Door de beweging zal het bovendeel van de handgreep naar de maaier toe schuiven, waardoor de zelf-

aandrijving in werking komt. Hoe harder u loopt, hoe verder de handgreep schuift, en hoe sneller de maaier draait (fig. 14).

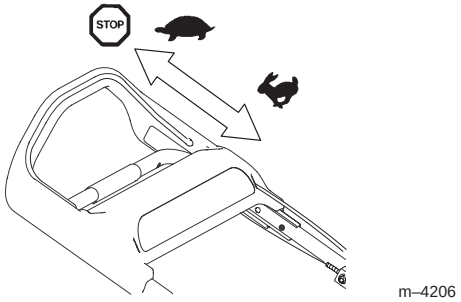

Figuur 14

N.B.: De maaier werkt op de hoogste snelheid als u de handgreep zo ver mogelijk naar voren drukt.

Voor een lagere draaisnelheid gaat u gewoon langzamer lopen; als u stopt, stopt ook de aandrijving (fig. 14).

N.B.: Het kan zijn dat na de zelfaandrijving gebruikt te hebben de maaier niet meer gemakkelijk achteruit wil rollen. Om dat te verhelpen, duwt u de maaier een paar centimeter vooruit zonder de zelfaandrijving te activeren, en trekt u hem daarna weer achteruit.

Maaihoogte instellen

Het *SmartWheel* ™ heeft twee schalen: *dun/normaal* en *dik*, om de beste maaihoogte-instelling voor elke situatie te bepalen (fig. 15). Gebruik normaal gesproken de schaal *dun/ normaal* tijdens de warme zomermaanden. De schaal *dik* is voor het dikke, malse gras dat voornamelijk in de lente groeit.

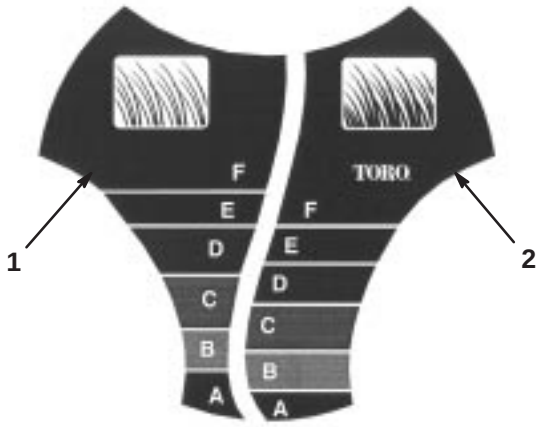

Figuur 15

1. Maaischaal voor dun/normaal gras
2. Maaischaal voor dik gras

Toro adviseert het volgende:

- Maai met instelling *D*, *E* of *F*, of houd het gras op een hoogte tussen 5 en 7,5 cm (2–3”).
- Maai niet met een stand lager dan *D*, tenzij de grasmat dun is, of laat in het najaar als het gras langzamer begint te groeien. Maai lang gras eerst met een langere maaihoogte en loop langzamer; maai daarna nogmaals met een normale maaihoogte. Door maaien van te hoog gras kan de maaimachine verstopt raken en de motor afslaan.

N.B.: Met het *SmartWheel* berekent u de juiste instelling om zeker te zijn dat niet meer dan 1/3 van de grassprieten worden afgesneden.

1. Stop de motor en wacht tot alle bewegende delen tot stilstand gekomen zijn.
2. Rijd de maaier op het gras, stop zodra het *SmartWheel* symbool op één van de achterwielen rechtop staat (fig. 15).
3. Vergelijk de punten van de grassprieten met de letter op het *SmartWheel*. De letter op het *SmartWheel* die overeenkomt met de punten van de grassprieten geeft de juiste maaihoogte aan.
4. Druk de rode knop omlaag en houd de maaihoogtehefboom vast om de maaihoogte omhoog of omlaag in te stellen (fig. 16).

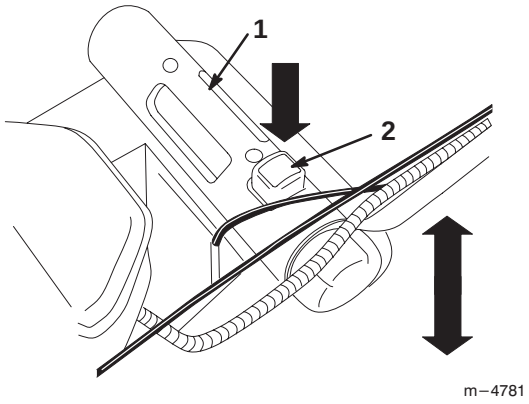

Figuur 16

1. Maaihoogtehefboom
2. Rode knop

5. Til de hefboom op, of druk hem omlaag in de gewenste maaihoogtestand.

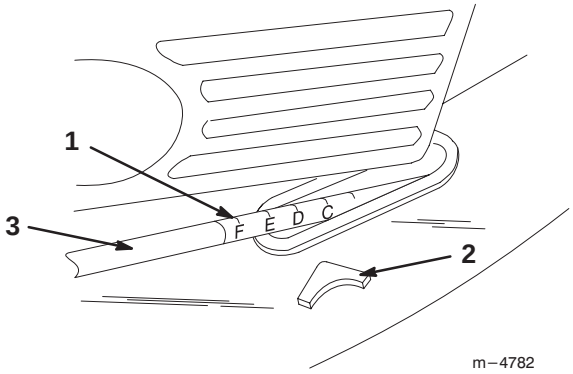

Figuur 17

1. Maaihoogte-instelling
2. Wijzer
3. Verbindingsstang

De graszak gebruiken

U zult soms de graszak willen gebruiken om lang gras, dik gras of bladeren in op te vangen.

Aanbrengen van de graszak

1. Stop de motor en wacht tot alle bewegende delen tot stilstand gekomen zijn.

2. Open de achterklep (fig. 1).

3. Houd de klep (onder veerspanning) omhoog, zodat hij niet sluit.

4. Verwijder de fijnmaakafsluiter.

5. Steek de haak aan het graszakframe in de sleuf in het maaidek en zet de zak op de zadels, zoals getoond in figuur 18.

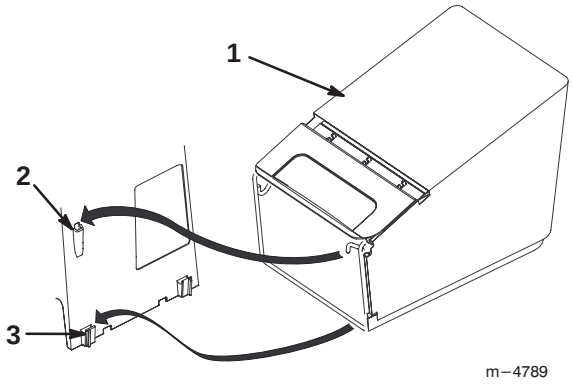

Figuur 18

1. Graszakframe
2. Sleuf in maaidek
3. Zadel voor graszakframe (2)

N.B.: Zorg ervoor dat de onderkant van het graszakframe op de zadels rust.

6. Laat de achterklep los.

Maaien met de graszak

GEVAAR

MOGELIJK GEVAAR

- **Door een versleten graszak kunnen steentjes en andere voorwerpen naar de bestuurder of omstanders worden uitgeworpen.**

WAT ER KAN GEBEUREN

- **Zulke weggeslingerde voorwerpen kunnen de oorzaak zijn van ernstig persoonlijk letsel of zelf de dood van de bestuurder of van omstanders.**

GEVAARLIJKE SITUATIES VOORKOMEN

- **Controleer de graszak regelmatig. Plaats een nieuwe Toro-graszak als de oude beschadigd is.**

Maai het gras totdat de zak vol is.

BELANGRIJK: Laat de zak niet te vol worden.

De graszak verwijderen

1. Stop de motor en wacht tot alle bewegende delen tot stilstand gekomen zijn.

GEVAAR

MOGELIJK GEVAAR
- **Als de achterklep niet helemaal goed dicht zit kunnen daardoor voorwerpen uitgeworpen worden.**

WAT ER KAN GEBEUREN
- **Uitgeworpen voorwerpen kunnen persoonlijk (fataal) letsel van de bestuurder of omstanders veroorzaken.**

GEVAARLIJKE SITUATIES VOORKOMEN
- **Als u de achterklep niet kunt sluiten door aangekoekt maaisel, stop dan de motor, wacht tot alle bewegende delen tot stilstand zijn gekomen en verwijder het maaisel (met een stok, niet met de hand),zodat u de klep volledig kunt sluiten.**

2. Open de achterklep (fig. 1).
3. Houd de klep (onder veerspanning) omhoog, zodat deze niet sluit terwijl u de graszak verwijdert.
4. Til het graszakframe van de zadels af en uit de opening, zoals getoond in figuur 18.

Aanbrengen van de fijnmaakafsluiter

1. Stop de motor en wacht tot alle bewegende delen tot stilstand gekomen zijn.
2. Open de achterklep (fig. 1).
3. Houd de klep (onder veerspanning) omhoog, zodat hij niet sluit.
4. Schuif de fijnmaakafsluiter in de opening, zoals getoond in figuur 19.

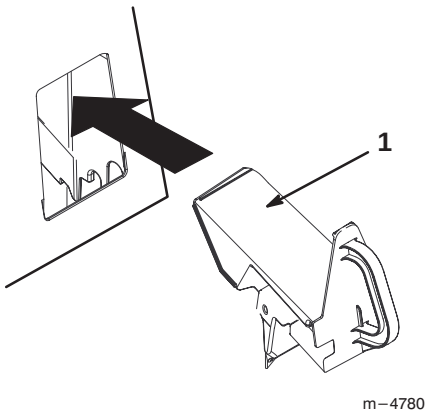

Figuur 19

1. Fijnmaakafsluiter

5. Laat de achterklep los.

Achteruitvoer

Soms zult u het gras willen maaien zonder de grasvangzak of de fijnmaakafsluiter, als het gras te lang is om te verzamelen.

Om de achteruitvoer te gebruiken, verwijdert u de fijnmaakafsluiter of graszak (zie *De graszak verwijderen* op pagina 15) en sluit u de achterklep.

GEVAAR

MOGELIJK GEVAAR
- **Als de achterklep niet helemaal goed dicht zit, kunnen daardoor voorwerpen uitgeworpen worden.**

WAT ER KAN GEBEUREN
- **Uitgeworpen voorwerpen kunnen persoonlijk (fataal) letsel van de bestuurder of omstanders veroorzaken.**

GEVAARLIJKE SITUATIES VOORKOMEN
- **Als u de achterklep niet kunt sluiten door aangekoekt maaisel, stop dan de motor, wacht tot alle bewegende delen tot stilstand zijn gekomen en verwijder het maaisel (met een stok, niet met de hand),zodat u de klep volledig kunt sluiten.**

Tips voor bediening en gebruik

Algemene tips

- Neem de veiligheidsinstructies goed door en lees deze handleiding zorgvuldig, voordat u met de grasmaaier gaat werken.
- Verwijder stokken, stenen, draad, takken en andere voorwerpen die door het maaimes kunnen worden opgepakt en uitgeworpen uit het maaigebied.
- Houd iedereen, en in het bijzonders kinderen en huisdieren, weg van het werkgebied.
- Kijk uit dat u bij het maaien geen bomen, muren, stoepranden of andere harde voorwerpen raakt. Maai nooit opzettelijk over een voorwerp heen.
- Als de grasmaaier toch een voorwerp raakt en begint te trillen, moet u meteen de motor stilzetten, de bougiekabel losmaken en de maaier op beschadiging controleren.
- Zorg dat u steeds met een **scherp maaimes** maait, gedurende het hele seizoen. Vijl regelmatig kerven en inkepingen in het mes weg.

- Vervang zo nodig het maaimes door een origineel vervangend mes van Toro.
- Maai alleen droog gras en bladeren. Nat gras en blad gaat aankoeken en kan verstopping van de maaier of afslaan van de motor veroorzaken.

WAARSCHUWING

MOGELIJK GEVAAR
- **Door nat gras of natte bladeren zou u kunnen uitglijden en daardoor met het maaimes in aanraking komen.**

WAT ER KAN GEBEUREN
- **Hierdoor kunt u ernstig verwond raken.**

GEVAARLIJKE SITUATIES VOORKOMEN
- **Maai daarom alleen onder droge omstandigheden.**

- Maak de onderkant van de maaikast na ieder gebruik schoon en verwijder maaisel en bladresten. Zie *Onderkant van de grasmaaier reinigen* op pagina 20.
- Houd de motor steeds in goede conditie.

WAARSCHUWING

MOGELIJK GEVAAR
- **Door gebruik van de grasmaaier met een hoger motortoerental dan zoals in de fabriek ingesteld kan een onveilige situatie ontstaan.**

WAT ER KAN GEBEUREN
- **De grasmaaier kan een deel van het mes of de motor naar de bestuurder of omstanders uitwerpen en ernstig (mogelijk fataal) letsel veroorzaken.**

GEVAARLIJKE SITUATIES VOORKOMEN
- **Nooit het ingestelde maximumtoerental van de motor veranderen.**
- **Als u vermoedt dat de motor sneller dan normaal draait, neemt u contact op met een erkende Service Dealer.**

- Reinig regelmatig het luchtfilter. Bij fijnmaken zal meer maaisel en stof ontstaan, waardoor het luchtfilter verstopt raakt en de prestaties van de motor minder worden.
- Om bij fijnmaken het beste resultaat te bereiken, stelt u de maaihoogte zo in dat de maaier niet meer dan éénderde of maximaal 25 mm (1”) van het gras afmaait. Als u meer probeert af te maaien of het gras zeer dicht is, wordt het niet goed fijngemaakt. Onder dergelijke omstandigheden gebruikt u de achteruitvoer of grasvangzak. Monteer een paar dagen later de fijnmaakafsluiter in de grasmaaier om het gras fijn te maken.

Gras maaien

- Bij warm zomerweer maait u het gras op maaihoogte *D*, *E* of *F* (52, 63 of 75 mm) Maai niet meer dan ca. éénderde van de lengte van het gras af. Maai nooit onder maaihoogte *D* (52 mm), tenzij het gras dun is, of in het late najaar, wanneer het gras langzamer groeit.
- Als u gras maait van meer dan zo’n 15 cm (6”) hoog, kunt u beter eerst met de achteruitvoer maaien op de hoogste maaistand, waarbij u langzamer loopt; maai daarna nog een keer op een lagere maaihoogte. Zo krijgt u het mooiste gazon. Als het gras te hoog is en er klonten maaisel op het gazon achterblijven, kan de maaimachine verstopt raken en de motor afslaan.
- Maai steeds in wisselende richtingen. Hierdoor wordt het gemaaide gras beter over het gazon verspreid en vindt een betere bemesting plaats.

Als het gemaaide grasveld er niet goed uitziet, kunt u een of meer van de volgende remedies proberen:

- Slijp het mes.
- Loop langzamer tijdens het maaien.
- Stel de maaier op een hogere maaihoogte in.
- Maai het gras vaker.
- Laat de maaibanen overlappen in plaats van steeds een volledig nieuwe baan te maaien.

Fijnmaken van bladeren

- Na het maaien van het gazon moet nog minstens de helft van het gras zichtbaar zijn boven de fijngemaakte bladeren. Het kan nodig zijn nog een paar keer extra over de bladeren heen te gaan.
- Als de grasmaaier de bladeren niet fijn genoeg maakt is het beter om wat langzamer te maaien.
- Als u veel eikenbladeren fijnmaakt, brengt u in het voorjaar kalk op het gazon aan, om de hoge zuurgraad van de eikenbladeren te compenseren.

Onderhoud

Aanbevolen onderhoudsschema

Onderhoudspunt	Actie	Na elk gebruik	Elke 5 uur	Elke 25 uur	Elke 50 uur	Elke 100 uur
Motorolie	Controleer het oliepeil telkens voor gebruik.	X				
	Tap na de eerste 5 gebruiksuren de olie in het carter af en vul het carter met nieuwe olie. Daarna elke 50 bedrijfsuren of elk jaar olie verversen.				X	
Maaikast	Maaisel en vuil verwijderen.	X				
Bevestigingen	Bevestigingen van maaimes en motor controleren. Alle moeren, bouten en schroeven goed aandraaien, om de maaier in veilige conditie te houden.		X			
Luchtfilter	Reinig het voorfilter elke 25 bedrijfsuren of elk jaar. Reinig het papieren luchtfilterelement elke 100 bedrijfsuren of elk jaar. Vaker reinigen bij werken onder stoffige omstandigheden.			X		
Mes	Slijp of vervang het maaimes; vaker onderhoud is nodig als het mes snel bot wordt door grof materiaal of zand.				X	
Rem van het maaimes	Controleer elke 50 bedrijfsuren en aan het begin van elk maaiseizoen of de rem het mes snel genoeg afremt. Het mes moet stilstaan binnen drie seconden nadat de bedieningsstang is losgelaten; zo niet, dan is reparatie bij een geautoriseerde Service Dealer noodzakelijk.				X	
Rijaandrijving (alleen modellen met zelfaandrijving)	Kabel afstellen en achterasbevestigingen smeren.				X	
Brandstofsysteem	Controleer op lekken, en kijk na of de brandstofslang niet verouderd raakt. Indien nodig de brandstofslang vervangen.				X	
Drijfriemkap	Gras, maaisel en vuil onder de drijfriemkap verwijderen.				X	
Bougie	Bougie controleren en schoonmaken. Indien nodig vervangen.					X

Onderhoudspunt	Actie	Na elk gebruik	Elke 5 uur	Elke 25 uur	Elke 50 uur	Elke 100 uur
Koelsysteem	Haal vuil en rommel weg van de koelribben van motor en starter. Vaker schoonmaken kan nodig zijn als onder vuile omstandigheden gemaaid wordt.					X
Brandstoftank	Maak eerst de brandstoftank leeg voordat reparaties worden uitgevoerd en voordat de machine in de stalling gaat.					
Accu	De accu indien nodig opladen of vervangen. Na langdurige stalling de accu eerst opladen.					

VOORZICHTIG

MOGELIJK GEVAAR
- **Als u de bougiekabel op de bougie laat, zou iemand de motor kunnen starten.**

WAT ER KAN GEBEUREN
- **Als iemand per ongeluk de motor start zou daardoor ernstig letsel, bij uzelf of bij omstanders, kunnen ontstaan.**

GEVAARLIJKE SITUATIES VOORKOMEN
- **Verwijder de bougiekabel van de bougie alvorens onderhoud uit te voeren. Druk de kabel opzij, zodat hij niet onbedoeld contact kan maken met de bougie.**

Oliepeil van de motor controleren

Controleer voordat u de grasmaaier gaat gebruiken eerst of het oliepeil tussen de merktekens *Add* (bijvullen) en *Full* (vol) op de peilstok staat (fig. 8). Als de olie lager staat dan merkteken *Add*, dan moet u olie bijvullen. Lees de instructies hiervoor onder *Het carter vullen met olie* op pagina 10.

Olie verversen

Ververs de olie na de eerste vijf bedrijfsuren en daarna elke 50 bedrijfsuren of elk seizoen. Laat de motor voor het verversen even draaien zodat de olie wordt opgewarmd. Warme olie is vloeibaarder en voert vervuilingen beter mee.

N.B.: Bij gebruik onder zware omstandigheden of hoge temperaturen de olie na elke 25 uur vervangen.

Olie boven het maaidek aftappen

1. Verwijder de grasvangzak.
2. Verwijder de bougiekabel van de bougie (fig. 11).
3. Tap de benzine uit de brandstoftank af. Raadpleeg daarvoor de stappen 1 tot en met 4 van *Brandstoftank leegmaken* op pagina 25.
4. Haal de peilstok uit de olievulbuis en zet een olieopvangbak **links** naast de maaier.
5. Kantel de maaier op zijn **linkerzijkant**, zodat de olie eruit loopt in de olieopvangbak (fig. 20).

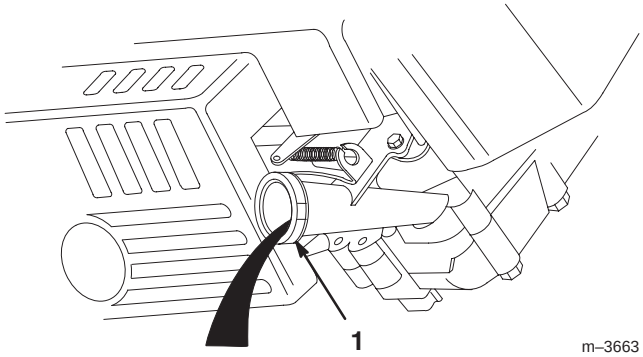

Figuur 20

1. Olievulbuis

6. Zet de maaimachine weer rechtop.

7. Vul het carter met nieuwe olie, tot aan het merkteken *Full* op de peilstok. Zie onder *Het carter vullen met olie* op pagina 10 voor instructies.
8. Plaats de peilstok.
9. Veeg eventueel gemorste olie weg.
10. Sluit de bougiekabel aan op de bougie.
11. Voer de olie af voor verwerking of recycling, zodat dat ter plaatse is voorgeschreven.

Olie onder het maaidek aftappen

N.B.: Hiervoor hebt u een 9,5 mm (3/8”) dopsleutel verlengstuk nodig..

⚠ WAARSCHUWING ⚠

MOGELIJK GEVAAR
- **Het maaimes is scherp.**

WAT ER KAN GEBEUREN
- **Contact met een scherp mes kan letsel veroorzaken.**

GEVAARLIJKE SITUATIES VOORKOMEN
- **Draag handschoenen of wikkel een lap om de scherpe kanten van het mes.**

1. Verwijder de bougiekabel van de bougie (fig. 11).
2. Tap de benzine uit de brandstoftank af. Raadpleeg daarvoor de stappen 1 tot en met 4 van *Brandstoftank leegmaken* op pagina 25.
3. Kantel de maaier op zijn **linkerzijkant** en zorg ervoor dat hij niet kan omvallen.
4. Plaats een opvangbak onder de maaier.
5. Verwijder de olieaftapplug, zet de maaier weer rechtop en laat de olie in de opvangbak lopen (fig. 21). Zorg ervoor dat u geen olie op de drijfriem morst.

BELANGRIJK: Mogelijk moet u het maaimes draaien om bij de aftapplug te komen. Draai het mes zo min mogelijk, om startproblemen te voorkomen.

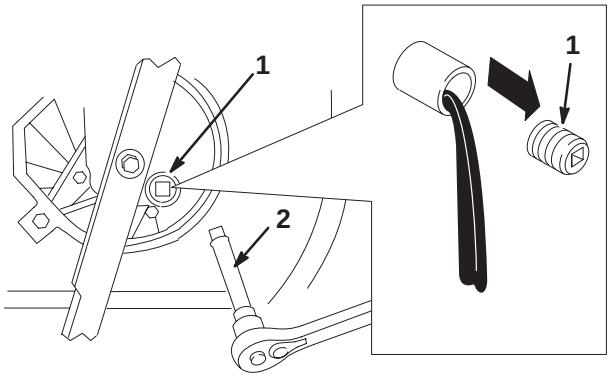

Figuur 21

1. Olieaftapplug
2. 9,5 mm (3/8”) dopsleutel verlengstuk

6. Kantel de maaier op zijn linkerzijkant, en monteer de aftapplug.
7. Verwijder de opvangbak van onder de maaier en zet de maaier rechtop.
8. Vul het carter met nieuwe olie, tot aan het merkteken *Full* op de peilstok. Zie onder *Het carter vullen met olie* op pagina 10 voor instructies.
9. Plaats de peilstok.
10. Veeg eventueel gemorste olie weg.
11. Sluit de bougiekabel aan op de bougie.
12. Voer de olie af voor verwerking of recycling, zodat dat ter plaatse is voorgeschreven.

De onderkant van de grasmaaier reinigen

Houd de onderkant van de maaikast goed schoon. Let vooral op dat er geen vuil of rommel aan de uitstoters zit (fig. 22).

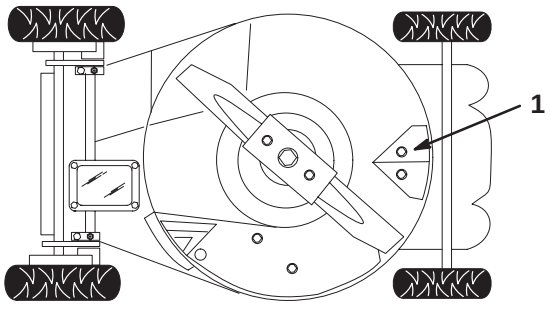

Figuur 22

1. Stootplaat

Wassen

1. Plaats de maaier op een vlakke ondergrond in de buurt van een tuinslang.
2. Bevestig een snelkoppeling (los verkrijgbaar) aan het uiteinde van de tuinslang.
3. Til de achterklep op en bevestig de snelkoppeling aan de wasaansluiting van de maaier op de fijnmaakafsluiter (fig. 23).

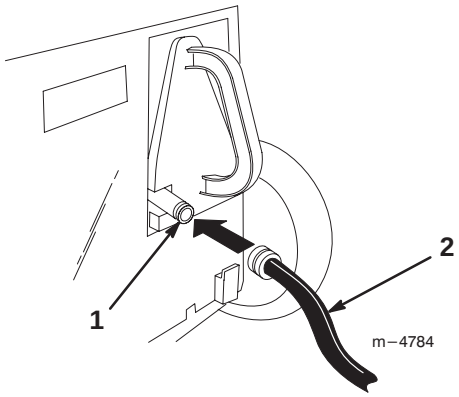

Figuur 23

1. Wasaansluiting
2. Tuinslang

4. Draai de kraan helemaal open.
5. Start de motor.
6. Laat de maaier twee minuten lang draaien.
7. Stop de motor en wacht tot alle bewegende delen tot stilstand gekomen zijn.
8. Draai de kraan weer dicht.
9. Verwijder de snelkoppeling van de wasaansluiting.
10. Start de grasmaaier en laat hem een minuut lang lopen om de grasmaaier en componenten te laten opdrogen.

Als aan de onderkant van het maaidek veel gras is aangekoekt, herhaalt u stap 2 tot en met 9 hierboven en doet u het volgende:

1. Laat de maaier 30 minuten inweken.
2. Draai de kraan weer helemaal open.
3. Laat de maaier nog eens twee minuten lopen.
4. Stop de motor en wacht tot alle bewegende delen tot stilstand gekomen zijn.

WAARSCHUWING

MOGELIJK GEVAAR
- **Een gebroken of ontbrekende wasaansluiting kan leiden tot uitgeworpen voorwerpen of contact met het maaimes.**

WAT ER KAN GEBEUREN
- **Contact met uitgeworpen voorwerpen of het maaimes kan ernstig of zelfs fataal letsel veroorzaken.**

GEVAARLIJKE SITUATIES VOORKOMEN
- **Een gebroken of ontbrekende wasaansluiting direct vervangen alvorens de maaier opnieuw te gebruiken.**
- **Eventuele gaten in de maaier dichtmaken met bouten en moeren.**
- **Nooit handen of voeten onder de maaier of door openingen in de maaier steken.**

Schrapen

Als door wassen niet al het vuil van onder de maaikast verwijderd is, kantelt u de maaier en schraapt u hem schoon.

1. Verwijder de bougiekabel van de bougie (fig. 11).
2. Tap de benzine uit de brandstoftank af. Raadpleeg daarvoor de stappen 3 en 4 van *Brandstoftank leegmaken* op pagina 25.
3. Verwijder de grasvangzak.
4. Kantel de grasmaaier op zijn **linkerzijkant** (fig. 22).
5. Verwijder vuil en maaisel met een hardhouten of plastic schraper. Vermijd bramen en scherpe randen.

BELANGRIJK: Verdraai het maaimes zo min mogelijk om later problemen met het starten te voorkomen.

6. Zet de maaimachine weer rechtop.
7. Vul de brandstoftank.
8. Sluit de bougiekabel aan op de bougie.

Onderhoud van het luchtfilter

Reinig het voorfilter van het luchtfilter elke 25 bedrijfsuren of elk seizoen. Reinig het papieren filterelement elke 100 bedrijfsuren of elk seizoen. Het filterelement vaker reinigen wanneer onder stoffige of vuile omstandigheden wordt gewerkt. Onderdelen van het luchtfilter vervangen als ze zeer vervuild zijn.

1. Stop de motor en wacht tot alle bewegende delen tot stilstand gekomen zijn.
2. Verwijder de bougiekabel van de bougie (fig. 11)
3. Verwijder de twee knoppen waarmee het luchtfilterdeksel aan de motor bevestigd is (fig. 24).

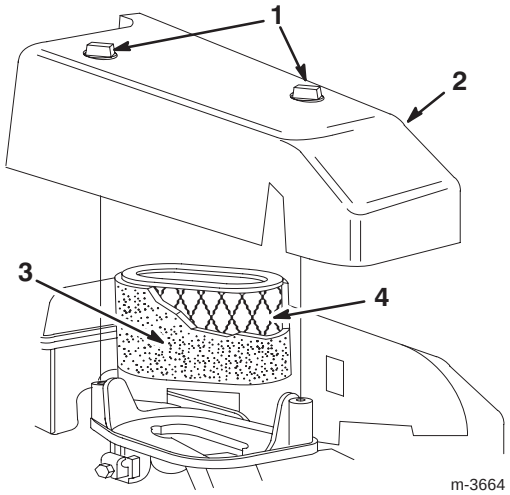

Figuur 24

1. Knoppen
2. Motorkap
3. Schuim voorfilter
4. Papieren luchtfilterelement

4. Luchtfilterdeksel eraf tillen en grondig reinigen.
5. Het voorfilter voorzichtig verwijderen. Als het voorfilter vuil is, het filter voorzichtig wassen in een oplossing van vloeibare zeep en warm water. Het voorfilter uitspoelen in schoon water en goed laten drogen alvorens het opnieuw te gebruiken.
6. Bekijk het papieren filterelement. Als het vuil is, maakt u het schoon door er **zachtjes** mee op een vlak oppervlak te kloppen. Vervang het element als het erg vuil is.

BELANGRIJK: Doe geen olie op het voorfilter of op het papieren filterelement. Gebruik geen perslucht om het papieren element mee schoon te maken.

7. Plaats het voorfilter over het papieren filterelement.
8. Luchtfilterdeksel aanbrengen en stevig op zijn plaats bevestigen met de twee knoppen.

BELANGRIJK: Laat nooit de motor draaien zonder dat het luchtfilterelement geïnstalleerd is; dit kan ernstige slijtage en schade aan de motor veroorzaken.

Onderhoud van het maaimes

Een recht, scherp mes geeft het beste maairesultaat. Het maaimes regelmatig controleren en slijpen.

WAARSCHUWING

MOGELIJK GEVAAR
- **Het maaimes is scherp.**

WAT ER KAN GEBEUREN
- **Contact met een scherp mes kan letsel veroorzaken.**

GEVAARLIJKE SITUATIES VOORKOMEN
- **Draag handschoenen of wikkel een lap om de scherpe kanten van het mes.**

1. Verwijder de bougiekabel van de bougie (fig. 11).
2. Tap de benzine uit de brandstoftank af. Raadpleeg daarvoor stap 3 en 4 van *De brandstoftank leegmaken* op pagina 25.
3. Kantel de grasmaaier op zijn **linkerzijkant** (fig. 25).

BELANGRIJK: Verdraai het maaimes zo min mogelijk om later problemen met het starten te voorkomen.

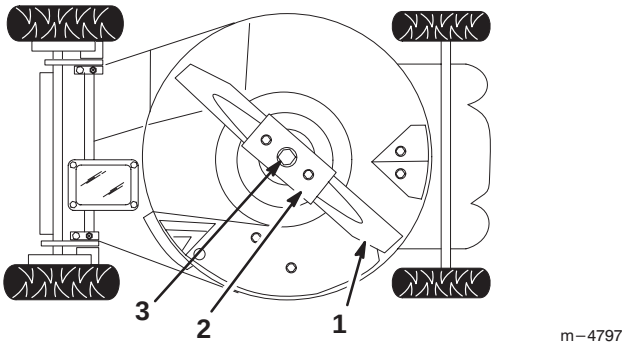

Figuur 25

1. Mes
2. Mesversteviger
3. Mesbout en klemring

Het maaimes controleren

Controleer voorzichtig het maaimes op scherpte en slijtage, in het bijzonder daar waar het platte en het gekromde deel samenkomen (fig. 26A). Omdat het metaal dat het platte en gekromde deel van het mes verbindt kan wegslijten door zand en ander schurend materiaal, moet u dit steeds controleren voordat u gaat maaien. Als u een

gleuf of slijtplek ziet (fig. 26B en 26C), is het mes aan vervanging toe; zie hiervoor *Het maaimes verwijderen* op pagina 23.

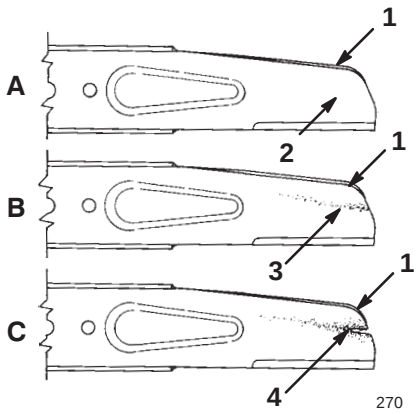

Figuur 26

1. Wiek
2. Platte deel van het mes
3. Slijtage
4. Gevormde gleuf

N.B.: De beste resultaten krijgt u door voor het maaiseizoen begint een nieuw Toro mes te monteren. In de loop van het jaar vijlt u dan kleine inkepingen of deuken weg, zodat er een goede snijkant blijft.

GEVAAR

MOGELIJK GEVAAR
- **Een versleten of beschadigd mes kan breken en in een dergelijk geval kan een stuk van het mes worden uitgeworpen naar bestuurder of omstanders.**

WAT ER KAN GEBEUREN
- **Een uitgeworpen stukje mes kan bestuurder of omstanders ernstig verwonden of zelfs doden.**

GEVAARLIJKE SITUATIES VOORKOMEN
- **Controleer op gezette tijden het maaimes op beschadigingen.**
- **Vervang een versleten of beschadigd mes.**

Het maaimes verwijderen

WAARSCHUWING

MOGELIJK GEVAAR
- **Bij gebruik van de maaier zonder mesversteviger kan het mes verbuigen of breken.**

WAT ER KAN GEBEUREN
- **Een gebroken mes kan gebruiker of omstanders ernstig verwonden of zelfs doden.**

GEVAARLIJKE SITUATIES VOORKOMEN
- **De maaier niet gebruiken zonder dat de mesversteviger gemonteerd is.**

1. Pak het uiteinde van het mes vast met een lap of een dikgevoerde handschoen.
2. Verwijder de mesbout, klemring, het mes en de mesversteviger (fig. 25).

N.B.: De mesbout linksom losdraaien.

Het maaimes slijpen

Gebruik een vijl om de bovenkant van het mes te slijpen. Houd de oorspronkelijke snijhoek in stand (fig. 27).



Figuur 27

1. Slijp alleen onder deze hoek

N.B.: Het mes blijft in balans als u evenveel materiaal weghaalt van beide snijkanten.

Balanceren van het mes

1. Controleer de balans van het mes door het met het gat in het midden over een spijker of schroevendraaier te hangen, die horizontaal in een bankschroef geklemd is (fig. 28).

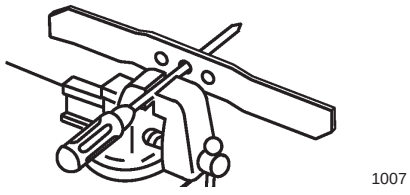

Figuur 28

N.B.: U kunt de balans ook controleren met behulp van een mesbalans, die in elke ijzerwarenwinkel verkrijgbaar is.

2. Als één van de uiteinden van het mes omlaag draait, vijlt u nog wat materiaal aan die kant weg (niet van de snijrand of het uiteinde bij de snijrand). Het mes is in balans als geen van beide uiteinden omlaag beweegt.

Het maaimes monteren

1. Monteer een scherp, gebalanceerd Toro mes, de mesversteviger, de klemring en de mesbout.

N.B.: Het wiekdeel van het mes moet omhoog wijzen (naar de bovenkant van de maaikast).

2. Draai de mesbout vast met 33 tot 44 N·m (45 tot 60 ft-lb).
3. Sluit de bougiekabel aan op de bougie.

Rijaandrijving smeren

Na elke 25 bedrijfsuren of aan het einde van het seizoen de voor- en achterwielen smeren.

1. De smeernippels afvegen met een schone doek (fig. 29).

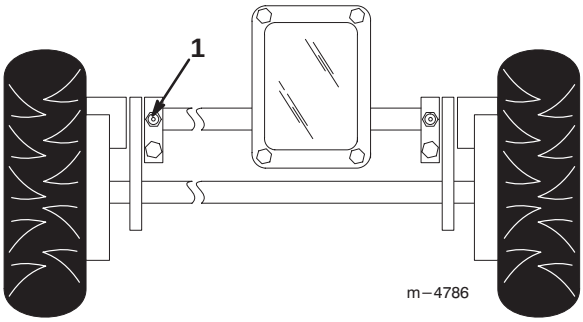

Figuur 29

1. Smeernippel (2)

2. Zet een vetspuit op elke smeernippel en pomp er voorzichtig 2 à 3 slagen *#2 universeel lithiumverzeept vet* in.

BELANGRIJK: Inpompen van vet met te hoge druk kan schade aan de afdichtingen veroorzaken.

Kabel van de zelfaandrijving afstellen

Als de topsnelheid van de maaier begint af te nemen is het tijd om de kabel van de zelfaandrijving af te stellen.

1. Stop de motor en wacht tot alle bewegende delen tot stilstand gekomen zijn.
2. Verwijder de drijfriemkap.
3. Draai de moer van de kabelsteun los (fig. 30).

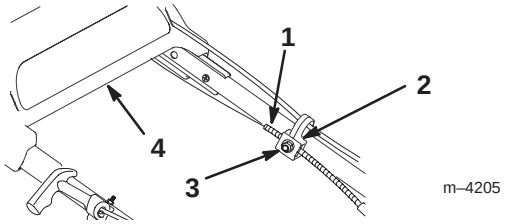

Figuur 30

1. Kabelmantel
2. Kabelsteun
3. Moer
4. Bovenste deel handgreep

4. Duw de lip van de riemgeleider omlaag totdat hij tegen de grasmaaier aankomt en houd hem in die stand (fig. 31).

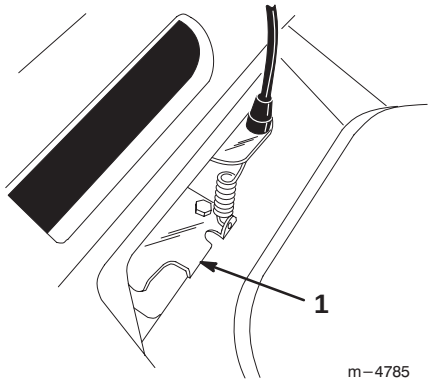

Figuur 31

1. Lip van riemgeleider

5. Houd het bovenstuk van de handgreep zo ver mogelijk naar achteren getrokken en de lip van de riemgeleider omlaag, en trek dan de kabelmantel omlaag (naar de maaier toe) om alle speling uit de kabel te halen (fig. 30).
6. Draai de moer van de kabelsteun vast (fig. 30).
7. Laat de lip van de riemgeleider los.
8. Breng de drijfriemkap weer aan.

Ruimte onder de drijfriemkap reinigen

Zorg dat de ruimte onder de drijfriemkap vrij blijft van rommel of vuil.

1. Stop de motor en wacht tot alle bewegende delen tot stilstand gekomen zijn.
2. De kap eraf tillen en alle vuil bij de drijfriem wegborstelen (fig. 31).

3. Plaats de drijfriemkap weer.

Onderhoud van de bougie

Controleer elke 25 bedrijfsuren de bougie. Gebruik een *Champion RC12YC* bougie of gelijkwaardig type.

1. Stop de motor en wacht tot alle bewegende delen tot stilstand gekomen zijn.
2. Verwijder de bougiekabel van de bougie (fig. 11).
3. Maak de omgeving van de bougie schoon.
4. Haal de bougie uit de cilinderkop.

BELANGRIJK: Als de bougie gebarsten of vervuild is, moet hij worden vervangen. Maak niet de elektroden schoon, omdat door het gruis de motor beschadigd kan raken.

5. Stel de elektrodenafstand in op 0,5 mm (0.020”) (fig. 32).

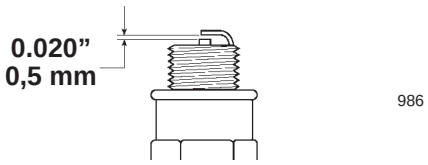

Figuur 32

1. 0,5 mm (0.020”)

6. Plaats de bougie en de pakkingafdichting.
7. Draai de bougie vast met 19 N·m (14 ft-lbs).
8. Sluit de bougiekabel aan op de bougie.

Het koelsysteem reinigen

Na elke 100 gebruiksuren of aan het begin van het seizoen moet vuil en haksel dat aan de cilinder, de koelvinnen van de cilinderkop, en rond de carburateur en de verbinding is blijven zitten verwijderd worden. Haal vuil weg van de luchtinlaatsleuven op het terugslaghuis. Hierdoor blijkt goede koeling gewaarborgd, zodat de motor optimaal presteert.

Fijnmaakafsluiter en afvoertunnel schoonmaken

Voor de beste resultaten moeten de afvoertunnel en fijnmaakafsluiter na elk gebruik worden schoongemaakt. Als het gras dik en lang is, kan zich maaisel op en rond de afsluiter verzamelen, waarna het moeilijk te verwijderen is.

De brandstoftank leegmaken

1. Stop de motor en laat die afkoelen.
2. Verwijder de bougiekabel van de bougie (fig. 11).
3. Haal de dop van de brandstoftank (fig. 8).
4. Gebruik een handpomp om de brandstof in een schoon, goedgekeurd benzinevat over te pompen.
5. Sluit de bougiekabel aan op de bougie.
6. Laat de motor draaien totdat hij stopt.
7. Start de motor weer, om zeker te zijn dat er geen benzine meer in de carburateur achtergebleven is.

De accu opladen

Alleen model met elektrische starter

Een nieuwe of opgeslagen accu gedurende 72 uur aan één stuk opladen om een volledig lading te verzekeren. De motor is uitgerust met een dynamo, die de accu tijdens het gebruik oplaadt. U behoeft de accu dus niet na elke maaibeurt op te laden. De accu in het maaiseizoen elke maand of vaker naar behoefte gedurende 48 uur opladen.

BELANGRIJK: De accu niet overladen.

1. Stop de motor en wacht tot alle bewegende delen tot stilstand gekomen zijn.
2. Maak de kabelboom los van de accu (fig. 4).
3. Haal de accu eruit door hem op te tillen, van het onderdeel van de handgreep af.

N.B.: Als de grasmaaier zich in de buurt van een stopcontact bevindt kan de accu ook op de maaier blijven zitten.

4. Sluit het laadapparaat van Toro aan op de accu en steek de stekker in een stopcontact (230 V netspanning).

BELANGRIJK: Gebruik alleen de acculader van Toro; andere laadapparaten zouden de accu kunnen beschadigen. Laad de accu altijd binnenshuis en bij kamertemperatuur 21°C (70°F) indien mogelijk. Laad de accu niet langer dan 72 uur achter elkaar; door overladen kan de accu beschadigd raken.

5. Haal na het laden de stekker van de lader uit het stopcontact en maak de aansluiting op de accu los.
6. Sluit de kabelboom weer aan op de accupolen.

Een accu afvoeren

Alleen model met elektrische starter

BELANGRIJK: Een gebruikte accu hoort niet thuis tussen het gewone afval.

BELANGRIJK: Een loodaccu (die ook zuur bevat) moet worden afgevoerd of gerecycled volgens de plaatselijk geldende voorschriften.

Het is op de meeste plaatsen **bij de wet verboden** om een lood-(zuur) accu te verbranden, te storten, of bij het gewone door de gemeente opgehaalde huisvuil te doen.

Lever deze accu in bij een door de bevoegde overheidsinstanties goedgekeurd inzamel- of recyclepunt.

Vraag inlichtingen bij de met afvalverwerking belaste overheidsinstanties voor de correcte wijze van inzameling, recycling en afvoer van de accu.

De zekering vervangen

Alleen model met elektrische starter

Het laadcircuit van de elektrische installatie is beveiligd door middel van een zekering. Als de batterij niet geladen blijft, kan de zekering doorgebrand zijn. Gebruik een plug-in zekering van 5 A.

1. Verwijder de defect zekering en gooi die weg.
2. Plaats de nieuwe zekering zoals getekend in Figuur 33.

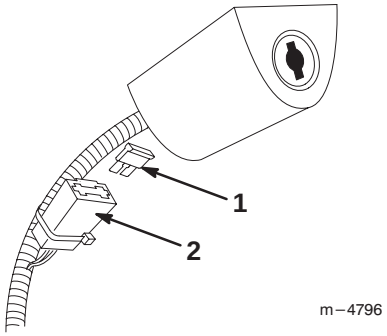

Figuur 33

1. Zekering
2. Zekeringhouder

Storingen verhelpen

Uw grasmaaier is ontworpen en gefabriceerd voor een probleemloze werking. Controleer zorgvuldig onderstaande componenten en aandachtspunten. Als het probleem daarmee niet verholpen is, raadpleeg dan een erkende Service Dealer.

PROBLEEM	REMEDIE
De motor wil niet starten	1. Vul de brandstoftank met verse benzine. 2. Druk de starthulp driemaal in 3. Druk de bougiekabel weer op de bougie. 4. Maak de bougie schoon, controleer de elektrodenafstand, en vervang de bougie indien die beschadigd is.
De motor is moeilijk te starten of geeft weinig vermogen	1. Tap de brandstoftank af, en vul die weer met verse benzine. 2. Controleer de beluchtingsopening van de brandstoftankdop. Als die niet functioneert, de tankdop vervangen. 3. Reinig het luchtfilter. 4. Maak de afvoertunnel van de maaier schoon. 5. Reinig de onderkant van het maaidek van de machine. 6. Maak de bougie schoon, controleer de elektrodenafstand, en vervang de bougie indien die beschadigd is. 7. Controleer het motoroliepeil.
De motor loopt ruw	1. Druk de bougiekabel weer op de bougie. 2. Maak de bougie schoon, controleer de elektrodenafstand, en vervang de bougie indien die beschadigd is. 3. Reinig het luchtfilter.

PROBLEEM	REMEDIE
De maaier of de motor trilt abnormaal	1. Balanceer het mes. 2. Draai de mesmoer vast. 3. Maak de afvoertunnel van de maaier schoon. 4. Reinig de onderkant van het maaidek van de machine. 5. Draai de bevestigingsbouten van de motor vast.
Ongelijkmatig maaipatroon	1. Slijp en balanceer het mes. 2. Maai in een ander patroon. 3. Reinig de onderkant van het maaidek van de machine.
Afvoertunnel verstopt	1. Stel in op een hogere maaistand. 2. Laat het gras eerst drogen voordat u gaat maaien. 3. Reinig de onderkant van het maaidek van de machine
De rijaandrijving van de maaier werkt niet	1. Stel de kabel van de rijaandrijving af. 2. Verwijder vuil onder de drijfriemkap.

Stalling

Om de grasmaaier klaar te maken voor de stalling buiten het maaiseizoen moeten de aanbevolen onderhoudsprocedures worden uitgevoerd. Zie *Onderhoud* op pagina 18.

Stal de grasmaaier op een koele, schone en droge plaats. Bedek de grasmaaier zodat hij schoon en beschermd blijft.

Voorbereiden van het startsysteem

⚠ WAARSCHUWING ⚠

MOGELIJK GEVAAR
- **Benzine kan verdampen als die over een langere periode opgeslagen blijft staan.**

WAT ER KAN GEBEUREN
- **Verdampte brandstof kan exploderen als er open vuur bij komt.**

GEVAARLIJKE SITUATIES VOORKOMEN
- **Bewaar benzine (brandstof) niet voor langere tijd.**
- **Stal de grasmaaier niet met de brandstof nog in de tank op een plaats waar open vuur in de buurt is. (Voorbeeld: de waakvlam van een oven, verwarmingsketel, gasboiler, geiser of dergelijke).**
- **Laat de motor afkoelen voordat u de maaimachine in een afgesloten ruimte opbergt.**

Maak de brandstoftank leeg de laatste keer dat u maait voordat de grasmaaier de stalling in gaat.

1. Laat de motor lopen totdat hij afslaat door gebrek aan benzine.
2. Gebruik de starthulp en start de motor weer.
3. Laat de motor lopen totdat hij afslaat door gebrek aan benzine. Als de motor niet meer wil starten is hij voldoende droog.

Voorbereiden van de motor

1. Tap de olie uit het carter af terwijl de motor nog warm is. Zie *Olie verversen* op pagina 19.
2. Haal de bougie eruit (fig. 11).
3. Voeg uit een olieblik ongeveer een eetlepel olie toe aan het carter via het bougiegat.
4. Draai de motor langzaam een paar maal rond, met behulp van het startkoord, om de olie te verspreiden.
5. Breng de bougie weer aan, maar **laat** de bougiekabel **er af**.

Algemene informatie

1. Reinig de maaikast. Zie *De onderkant van de grasmaaier reinigen* op pagina 20.
2. Verwijder eventueel vuil en kaf van de cilinder, de koelribben van de cilinderkop en het huis van de blazer.

3. Verwijder maaisel, vuil en roet van de buitenste motoronderdelen, de uitlaatring, en de bovenkant van de maaikast.
4. Controleer de toestand van het maaimes. Zie *Onderhoud van het maaimes* op pagina 22.
5. Laad de accu op; zie *De accu laden* op pagina 25. Bewaar de accu zo mogelijk op een onverwarmde plaats. Bij opslag voor langere tijd moet de accu elke zes maanden worden geladen; bij temperaturen van 27°C (80°F) of hoger elke 90 dagen.
6. Draai alle moeren, bouten en schroeven goed aan.
7. Smeer de wielen. Zie *Smeren van de zelfaandrijving* op pagina 24.
8. Werk alle geroeste of afgebladderde verfoppervlakken bij met verf die verkrijgbaar is bij een erkende Service Dealer.

Inklappen van de handgreep

WAARSCHUWING

MOGELIJK GEVAAR
- **Onjuist in- of uitklappen van de handgreep kan bekneld raken, uitrekken of andere beschadiging van de kabels veroorzaken.**

WAT ER KAN GEBEUREN
- **Geknikte, uitgerekte of beschadigde kabels kunnen storingen veroorzaken, waardoor een onveilige situatie ontstaat.**

GEVAARLIJKE SITUATIES VOORKOMEN
- **Bekneld raken, uitrekken of andere beschadiging van de kabels voorkomen.**
- **Let goed op de kabels bij in- of uitklappen van de handgreep.**
- **De maaier niet gebruiken als één of meer kabels geknikt, uitgerekt of beschadigd is. Neem contact op met een erkende Service Dealer.**

1. Draai de instelknoppen voor de handgreephoogte, waarmee de handgreep aan de maaier bevestigd is, los.
2. Draai de knoppen los waarmee het bovendeel aan het onderste deel van de handgreep bevestigd is.
3. Zwenk voorzichtig het onderste deel van de handgreep naar voren, totdat het op de motor rust (fig. 34).

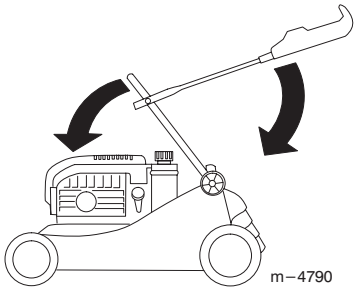

Figuur 34

4. Zwenk voorzichtig het bovendeel van de handgreep naar achteren, totdat het vlak ligt (fig. 34).

Uit de stalling halen

WAARSCHUWING

MOGELIJK GEVAAR
- **Onjuist in- of uitklappen van de handgreep kan bekneld raken, uitrekken of andere beschadiging van de kabels veroorzaken.**

WAT ER KAN GEBEUREN
- **Geknikte, uitgerekte of beschadigde kabels kunnen storingen veroorzaken, waardoor een onveilige situatie ontstaat.**

GEVAARLIJKE SITUATIES VOORKOMEN
- **Bekneld raken, uitrekken of andere beschadiging van de kabels voorkomen.**
- **Let goed op de kabels bij in- of uitklappen van de handgreep.**
- **De maaier niet gebruiken als één of meer kabels geknikt, uitgerekt of beschadigd is. Neem contact op met een erkende Service Dealer.**

1. Vouw voorzichtig het bovendeel van de handgreep weer omhoog totdat het in het onderdeel valt, en zet dan de knoppen vast.
2. Controleer alle bevestigingen en draai ze vast.
3. Haal de bougie eruit (fig. 11) en draai de motor snel rond met behulp van het startkoord, om overtollige olie uit de cilinder te verwijderen.
4. Maak de bougie schoon, of neem een nieuwe als de oude bougie gebarsten of gebroken is, of als de elektrodes versleten zijn.
5. Plaats de bougie en draai hem vast met 19 N·m (14 ft-lbs).
6. Voer de aanbevolen onderhoudsprocedures uit; zie *Onderhoud* op pagina 18.

7. Laad de accu; zie hiervoor *De accu laden* op pagina 25.
8. Vul de brandstoftank (fig. 8) met verse benzine.
9. Controleer het motoroliepeil. Zie hiervoor *Oliepeil van de motor controleren* op pagina 19.
10. Sluit de bougiekabel aan op de bougie.


TORO®