Form No. 3324-302

TORO®

48 cm Recycler®

Tosaerba a motore

Modello No 20826—200000001 e successivi
Modello No 20827—200000001 e successivi

Manuale dell’operatore

CE

Italiano (I)

Indice

	Pagina
Introduzione	2
Sicurezza	3
Norme di sicurezza generali sui tosaerba	3
Livello di pressione acustica	5
Livello di potenza acustica	5
Livello di vibrazioni	5
Glossario dei simboli	6
Montaggio	8
Disimballaggio del tosaerba	8
Installazione della stegola	8
Installazione della fune di avviamento	9
Regolazione dell'altezza della stegola	9
Installazione della batteria	9
Montaggio del sacco raccoglierba	10
Prima dell'avviamento	11
Rabbocco dell'olio del carter	11
Rabbocco del serbatoio del carburante	11
Funzionamento	13
Comandi	13
Avviamento del motore	13
Spegnimento del motore	14
Utilizzo della trazione automatica	14
Regolazione dell'altezza di taglio	14
Utilizzo del sacco raccoglierba	15
Installazione del tappo del Recycler	16
Scarico posteriore	17
Suggerimenti per il funzionamento	17
Manutenzione	18
Programma di manutenzione raccomandato	18
Controllo del livello dell'olio motore	20
Cambio dell'olio motore	20
Pulizia del sottoscocca del tosaerba	21
Manutenzione del filtro dell'aria	22
Manutenzione della lama	23
Lubrificazione della trazione automatica	25
Regolazione del cavo della trazione automatica	25
Pulizia sotto il coperchio della cinghia	25
Manutenzione della candela	25
Pulizia del sistema di raffreddamento	26
Pulizia di tappo del Recycler e tunnel di scarico	26
Svuotamento del serbatoio del carburante	26
Ricarica della batteria	26
Smaltimento della batteria	26
Sostituzione del fusibile	27
Individuazione dei problemi	27
Rimessaggio	28
Preparazione del sistema di alimentazione	28
Preparazione del motore	28
Informazioni generali	28
Ripiegamento della stegola	29
Dopo il rimessaggio	29

Introduzione

Grazie per aver acquistato un prodotto Toro. Tutti noi della Toro ci auguriamo che siate completamente soddisfatti del vostro nuovo prodotto.

Leggete attentamente questo manuale per apprendere come utilizzare il prodotto ed eseguirne la manutenzione in maniera corretta. La lettura di questo manuale aiuterà voi e gli altri ad evitare infortuni a persone o danni al prodotto. Sebbene progettiamo e produciamo prodotti sicuri e rispondenti alle più moderne concezioni, è vostra responsabilità utilizzare il prodotto in maniera appropriata e sicura.

Quando vi rivolgete al vostro Centro Assistenza autorizzato oppure alla fabbrica per ordinare ricambi originali Toro oppure per richiedere informazioni addizionali, indicate sempre i numeri di modello e serie del vostro prodotto. I numeri di modello e serie del prodotto sono riportati su una decalcomania sul prodotto come illustrato in Figura 1.

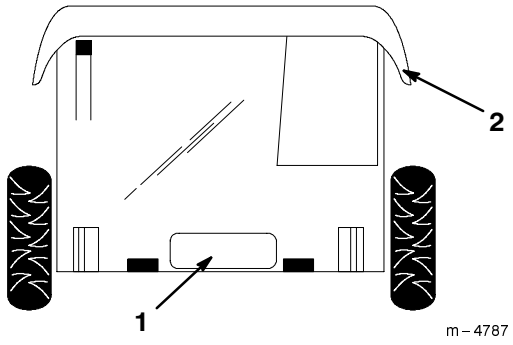

Figura 1

1. Decalcomania con numero di serie e modello
2. Portello posteriore

Annotate i numeri di serie e modello nello spazio sottostante.

No di modello: _____

No di serie: _____

©1999 The Toro Company
All Rights Reserved

Printed in USA

Per identificare i vari livelli di pericolosità ed i messaggi di sicurezza speciali per proteggere l'operatore e le altre persone da gravi lesioni personali o morte, nel manuale vengono utilizzate le parole PERICOLO, AVVERTENZA ed ATTENZIONE.

PERICOLO segnala una situazione di estremo pericolo che provoca infortuni gravi o la morte se non si osservano le precauzioni raccomandate.

AVVERTENZA segnala un pericolo che può provocare infortuni gravi o la morte se non si osservano le precauzioni raccomandate.

ATTENZIONE segnala un rischio che può causare infortuni lievi o moderati se non si osservano le precauzioni raccomandate.

In questo manuale vengono usate altre due parole per evidenziare delle informazioni: **Importante** richiama l'attenzione su particolari informazioni relative alla meccanica, mentre **Nota** dà rilievo a informazioni generali che meritano particolare attenzione.

Sicurezza

Toro ha progettato questo tosaerba per il taglio ed il riciclaggio dell'erba, oppure, qualora sia dotato di sacco raccoglierba, per la raccolta dell'erba. Qualsiasi altro uso può comportare pericoli per operatore o eventuali passanti.

Per garantire la massima sicurezza, ottenere le massime prestazioni e conoscere a fondo il prodotto, tutti gli operatori del tosaerba devono leggere attentamente tutto il manuale prima di avviare il motore. Prestate particolare attenzione al simbolo di allarme di sicurezza ⚠ che significa ATTENZIONE, AVVERTENZA O PERICOLO — "norme di sicurezza personale". Leggete attentamente le norme di sicurezza. Il mancato rispetto delle istruzioni può provocare gravi lesioni personali.

Norme di sicurezza generali sui tosaerba

Le seguenti istruzioni sono state adattate dalla norma ANSI/OPEI B71.1—1998 e dalla norma ISO 5395:1990(E). Le informazioni e la terminologia specifiche per i tosaerba Toro sono indicate tra parentesi.

Questa macchina può amputare le mani ed i piedi nonché scagliare oggetti ad alta velocità. Il mancato rispetto delle norme di sicurezza può provocare gravi lesioni personali o morte.

Addestramento

- Leggete attentamente le istruzioni. Prendete conoscenza con i comandi e il corretto utilizzo della macchina.
- Seguite le istruzioni del fabbricante per la corretta installazione ed il corretto utilizzo degli accessori. Utilizzate esclusivamente accessori approvati dal fabbricante.
- Non consentite mai l'uso della macchina a bambini o a persone che non abbiano perfetta conoscenza delle presenti istruzioni. Eventuali normative locali possono imporre limiti all'età dell'operatore.
- Non eseguite il taglio dell'erba in prossimità di altre persone, soprattutto bambini o animali domestici. Spegnete immediatamente il motore qualora entrino nell'area di lavoro.

In caso di disattenzione in presenza di bambini possono verificarsi gravi incidenti. Spesso i bambini sono attratti dal tosaerba e dal taglio dell'erba. **Non** date mai per scontato che i bambini si trovino nel luogo in cui li avete visti l'ultima volta.

- Tenete lontani i bambini dall'area di taglio ed accertatevi che siano controllati da una persona adulta.
- Prestate la massima attenzione e spegnete il tosaerba qualora entrino bambini nell'area di taglio.
- Procedete con la massima cautela in prossimità di angoli ciechi, siepi, alberi o altri oggetti che possono ridurre la visuale.
- Ricordate sempre che l'operatore o utilizzatore è responsabile di incidenti o pericoli occorsi ad altre persone o alla loro proprietà.

Preparazione

- Prima di effettuare il taglio dell'erba, indossate sempre scarpe protettive e pantaloni lunghi.
- Non utilizzate il tosaerba a piedi nudi oppure indossando un paio di sandali aperti.
- Indossate sempre guanti ed occhiali protettivi durante il taglio dell'erba.
- Ispezionate accuratamente la zona dove verrà usato il tosaerba e ripulitela di tutti gli oggetti che la macchina potrebbe far schizzare via, ad es. sassi, rami, fili, ossa ecc.
- **Avvertenza: Il carburante è estremamente infiammabile.** Adottate le seguenti precauzioni:
  - Utilizzate appositi contenitori per carburante.
  - Riempite il serbatoio all'aperto e non fumate durante questa operazione.

- Rabboccate il carburante prima di accendere il motore. Non togliete mai il tappo del serbatoio né rabboccate il carburante quando il motore è acceso o caldo.
- In caso di fuoriuscita di carburante, non tentate di accendere il motore ma allontanate il tosaerba dalla zona interessata ed evitate di creare qualsiasi causa di innesco finché i vapori di carburante non si sono dispersi.
- Rimettete il tappo sul serbatoio del carburante e chiudete tutti i tappi.
- Effettuate l'eventuale spurgo del serbatoio del carburante all'aperto.

- Sostituite i silenziatori difettosi.
- Prima dell'uso, effettuate sempre un'ispezione visiva per verificare che le lame, i bulloni delle lame e il gruppo di taglio non siano usurati o danneggiati. In caso di lame o bulloni danneggiati, sostituite la serie completa per mantenere l'equilibratura.
- Su macchine multilama, ricordate che la rotazione di una lama può provocare la rotazione anche di altre lame.

Funzionamento

- Non azionate il motore in un locale chiuso in cui possono raccogliersi i fumi tossici del monossido di carbonio.
- Eseguite il taglio dell'erba solamente alla luce del giorno od in presenza di adeguata illuminazione artificiale.
- Assicuratevi di avere sempre una posizione stabile sui pendii.
- Camminate; non correte.
- Impugnate saldamente la stegola.
- Quando utilizzate macchine dotate di ruote, sui pendii tagliate trasversalmente, mai in alto ed in basso.
- Quando cambiate direzione su un pendio, usate estrema cautela.
- Non tagliate erba su pendii troppo ripidi.
- Prestate la massima cautela in retromarcia oppure quando tirate il tosaerba verso voi stessi.
- Prima di procedere in retromarcia, guardate all'indietro ed accertatevi che non vi siano bambini piccoli.
- Fermate la(e) lama(e) prima di trasportare il tosaerba su superfici differenti dall'erba e trasferire il tosaerba sull'area di taglio.
- Non azionate mai il tosaerba con schermi o ripari danneggiati oppure senza i dispositivi di protezione in posizione, ad es. i deflettori e/o i sacchi raccoglierba.
- Non modificate la registrazione del regolatore del motore e non sovraccelerate il motore.
- Prima di avviare il motore, disinnestate la frizione della trasmissione e delle lame.
- Avviate il tosaerba o accendete il motore con cautela seguendo le istruzioni e mantenendo i piedi ben lontani dalla/e lama/e.
- Non inclinate il tosaerba prima di accendere o spegnere il motore, a meno che il tosaerba non debba essere inclinato per l'avviamento. In tal caso, non inclinate più del necessario e sollevate esclusivamente la parte lontana dall'operatore.
- Non accendete il motore se vi trovate di fronte al tunnel di scarico.
- Non mettete le mani o i piedi vicino o sotto parti rotanti. Mantenersi sempre distanti dal tunnel di scarico.
- Non sollevate o trasportate mai il tosaerba con il motore acceso.
- Spegnete il motore e staccate il cavo della candela:
  - prima di pulire i blocchi o rimuovere eventuali ostruzioni del piano inclinato;
  - prima di controllare, pulire o lavorare sul tosaerba;
  - dopo aver urtato un corpo estraneo. Controllate che il tosaerba non sia danneggiato ed effettuate le riparazioni necessarie prima di avviarlo ed utilizzarlo;
  - se il tosaerba inizia a vibrare in modo anomalo (controllate immediatamente).
- Spegnete il motore
  - prima di lasciare incustodito il tosaerba;
  - prima di effettuare il rifornimento di carburante.
- Riducete l'apertura della farfalla durante il tempo di arresto del motore e, se il motore è dotato di valvola di intercettazione, arrestate l'afflusso di carburante al termine del lavoro.
- Fermate la(e) lama(e) prima di attraversare o percorrere strade o sentieri ghiaiati.
- Spegnete il motore ed attendete che la lama si sia fermata completamente prima di togliere il sacco raccoglierba.
- Non utilizzate il tosaerba sotto l'effetto di sostanze alcoliche o stupefacenti.

- Se l'attrezzatura inizia a vibrare in modo anomalo, spegnete il motore e controllate immediatamente la causa. In genere le vibrazioni indicano la presenza di un difetto.

I pendii sono una delle principali cause di scivolamenti e cadute con gravi lesioni personali. Tutti i pendii richiedono la massima cautela ed è pertanto preferibile evitare di tagliare l'erba sui pendii.

- Prestate attenzione a buche, radici o dossi. L'erba alta può nascondere eventuali ostacoli.
- **Non** tagliate l'erba in prossimità di argini, fossi o trincee poiché sussiste il rischio di perdere l'equilibrio.
- **Non** tagliate l'erba bagnata poiché sussiste il rischio di scivolamento.

Manutenzione e rimessaggio

- Mantenete adeguatamente serrati tutti i dadi, i bulloni (in particolare quelli di fissaggio della lama) e le viti, per assicurarvi che la macchina possa funzionare nelle migliori condizioni di sicurezza.
- Non tenete mai la macchina con benzina nel serbatoio all'interno di edifici, dove i vapori della benzina possono raggiungere fiamme libere o scintille.
- Lasciate raffreddare il motore prima di ricoverare la macchina al chiuso.
- Per ridurre il rischio di incendio, mantenete motore, marmitta, vano della batteria e zona di conservazione della benzina puliti da erba, foglie ed eccessi di grasso.
- Controllate di frequente il raccoglierba, per verificarne l'usura o il deterioramento.
- Sostituite le parti usurate o danneggiate per motivi di sicurezza.
- Trattate il carburante con la massima cautela poiché i vapori sono infiammabili.
- Non alterate mai i dispositivi di sicurezza ed accertatevi regolarmente del loro corretto funzionamento.
- Tenete sempre il tosaerba pulito da erba, fogliame o altri detriti. Rimuovete l'eventuale olio o carburante fuoriuscito.
- Qualora abbiate urtato un oggetto, fermatevi e controllare l'attrezzatura. Eseguite le riparazioni necessarie prima di riavviare il tosaerba.
- Non tentate mai di regolare l'altezza delle ruote a motore acceso.
- Staccate sempre i dispositivi elettrici (sotto tensione) prima di pulire, riparare o regolare il tosaerba.
- I componenti del sacco raccoglierba sono soggetti ad usura, danni e deterioramento, che possono portare all'esposizione di parti mobili oppure al lancio di oggetti. Controllate frequentemente i componenti e sostituiteli all'occorrenza con i ricambi raccomandati dal fabbricante.
- Le lame del tosaerba sono molto affilate e possono tagliare. Avvolgete la(e) lama(e) oppure indossate guanti protettivi durante la loro manutenzione ed operate con cautela.
- Non alterate l'impostazione del regolatore del motore né aumentate il regime del motore.
- Per garantire la massima sicurezza e le massime prestazioni, utilizzate esclusivamente ricambi originali ed accessori Toro. **Non utilizzate ricambi ed accessori "che si riescono a montare" perché possono comportare pericoli per la sicurezza.**

Livello di pressione acustica

Questa unità presenta un livello di pressione acustica equivalente continuo ponderato su A all'orecchio dell'operatore di 84 dB(A), collaudato mediante rilevazioni su macchine identiche in conformità alle procedure ANSI B71.5-1984.

Livello di potenza acustica

Questa unità presenta un livello di potenza acustica di 95 dB(A)/1 pW, collaudato mediante rilevazioni su macchine identiche in conformità alla Direttiva 84/538/CEE e successive integrazioni.

Livello di vibrazioni

Questa unità presenta un livello massimo di vibrazioni al braccio dell'operatore di 5,5 m/s^2, collaudato mediante misurazioni su macchine identiche in conformità alle procedure ISO 5349.

Glossario dei simboli

Triangolo con simbolo di avvertimento — Il simbolo all'interno del triangolo indica un pericolo



Simbolo di avvertimento



Leggete il manuale dell'operatore



Consultate il manuale di assistenza per le procedure di assistenza corrette



Mantenete una distanza di sicurezza dalla macchina

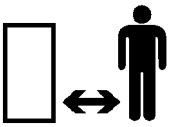

Mantenete una distanza di sicurezza dal tosaerba

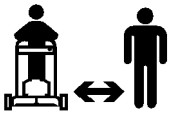

Oggetti scagliati — Esposizione totale del corpo

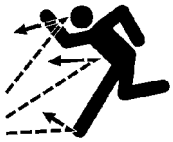

Oggetti scagliati o volanti — Tosaerba rotante montato su un lato. Tenete la protezione del deflettore in posizione

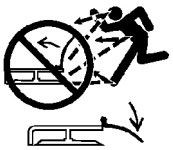

Spegnete il motore prima di lasciare la posizione dell'operatore



Non aprite o rimuovete le protezioni di sicurezza a motore acceso

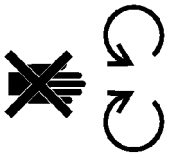

La lama rotante può tagliare i piedi o le dita. Restate lontani dalla lama del tosaerba quando il motore è acceso



Per evitare la rottura della lama durante il riciclaggio, utilizzate il rinforzo della lama quando il tosaerba è dotato di tappo Recycler

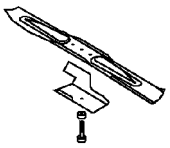

Trasmissione

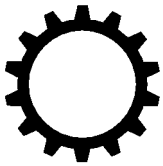

Olio



On/Acceso



Inserimento

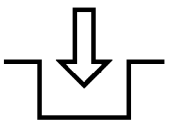

Disinserimento

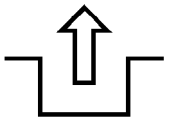

Stato di carica della batteria

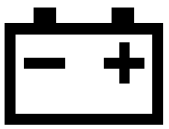

Contaore/tempo di esercizio trascorso	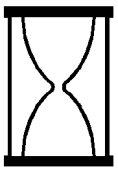	**Carburante**	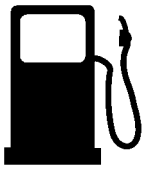
Veloce		**Folle**	
Lento		**Prima**	
Decrescente/Crescente		**Seconda**	
Punto di lubrificazione ingrassaggio		**Terza**	
Avviamento del motore	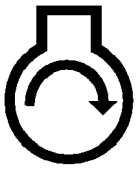	**Elemento di taglio — Simbolo base**	
Spegnimento del motore		**Elemento di taglio — Regolazione altezza**	
Starter	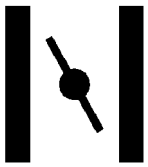	**Girate la chiave nell'interruttore di accensione**	
Adescatore (ausilio di avviamento)	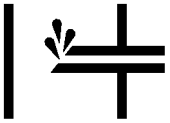	**Muovete il comando**	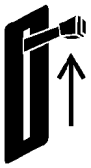
Premete tre volte l'adescatore	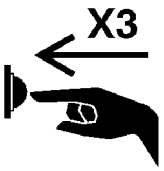	**Tirate la cordicella**	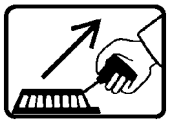

Smaltite le batterie nel rispetto dell'ambiente



Ruota



Inserite la chiave nell'interruttore di accensione

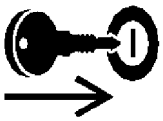

Trazione ruote

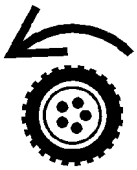

Montaggio

Nota: I lati destro e sinistro della macchina sono determinati con l'operatore nella normale posizione di esercizio.

Disimballaggio del tosaerba

1. Togliete le protezioni dall'imballo.
2. Togliete il sacco raccoglierba dall'imballo e conservatelo per l'uso futuro.
3. Togliete con cautela il tosaerba dall'imballo.

AVVERTENZA

PERICOLO POTENZIALE
- **Piegando o ripiegando in modo errato la stegola si possono piegare, graffiare o danneggiare alcuni cavi.**

COSA PUÓ SUCCEDERE
- **Cavi piegati, graffiati o danneggiati possono provocare un difetto di funzionamento e comportare pericoli per la sicurezza.**

COME EVITATE IL PERICOLO
- **Non piegate, graffiate o danneggiate i cavi.**
- **Trattate i cavi con la massima cautela quando piegate o ripiegate la stegola.**
- **Non utilizzate il tosaerba se uno o più cavi sono piegati, graffiati o danneggiati. Rivolgetevi al vostro Centro Assistenza Autorizzato.**

4. Appoggiate la stegola superiore sul pavimento dietro il tosaerba, con l'etichetta sulla stegola verso l'alto.

Installazione della stegola

AVVERTENZA

PERICOLO POTENZIALE
- **Piegando o ripiegando in modo errato la stegola si possono piegare, graffiare o danneggiare alcuni cavi.**

COSA PUÓ SUCCEDERE
- **Cavi piegati, graffiati o danneggiati possono provocare un difetto di funzionamento e comportare pericoli per la sicurezza.**

COME EVITATE IL PERICOLO
- **Non piegate, graffiate o danneggiate i cavi.**
- **Trattate i cavi con la massima cautela quando piegate o ripiegate la stegola.**
- **Non utilizzate il tosaerba se uno o più cavi sono piegati, graffiati o danneggiati. Rivolgetevi al vostro Centro Assistenza Autorizzato.**

1. Allentate i pomelli di regolazione dell'altezza della stegola e ruotate la stegola inferiore verso il retro del tosaerba inserendola in una delle tacche di impostazione dell'altezza come illustrato in Figura 2 a pagina 9. Per impostare l'altezza della stegola, fate riferimento a *Regolazione dell'altezza della stegola* a pagina 9.
2. Togliete i pomelli della stegola ed i bulloni a testa ovale dalla sezione della stegola superiore.
3. Installate la sezione della stegola superiore su quella inferiore con i bulloni a testa ovale ed i pomelli come illustrato in Figura 2. **Serrate saldamente i pomelli della stegola.**

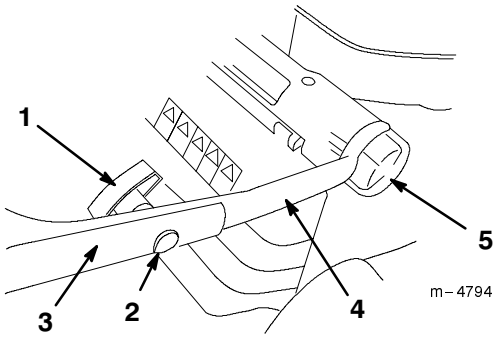

Figura 2

1. Pomelli della stegola (2)
2. Bulloni a testa ovale (2)
3. Sezione della stegola superiore
4. Sezione della stegola inferiore
5. Pomelli di regolazione dell'altezza della stegola (2)

Installazione della fune di avviamento

Tirate la fune di avviamento attraverso la guida della fune sulla stegola (Fig. 3).

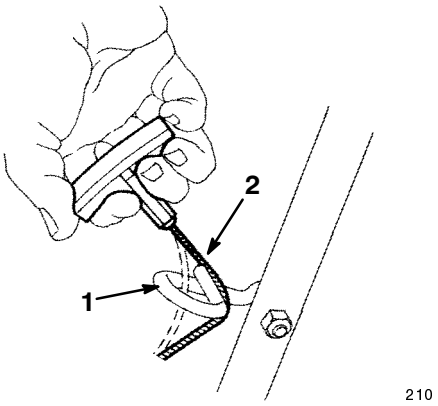

Figura 3

1. Guidacavo
2. Fune di avviamento

Regolazione dell'altezza della stegola

La stegola ha tre posizioni di altezza: alta, media e bassa (Fig. 2). Selezionate l'altezza della stegola più comoda per il lavoro.

1. Allentate i pomelli di regolazione dell'altezza della stegola.
2. Portate la stegola nella posizione desiderata.
3. Serrate i pomelli di regolazione dell'altezza della stegola.

Installazione della batteria

Solamente modello ad avviamento elettrico

1. Ricaricate la batteria. Fate riferimento a *Ricarica della batteria* a pagina 26.
2. Allineate i perni nell'involucro della batteria con i fori nella stegola inferiore ed abbassate i perni nei fori finché l'involucro della batteria non scatta in posizione (Fig. 4).

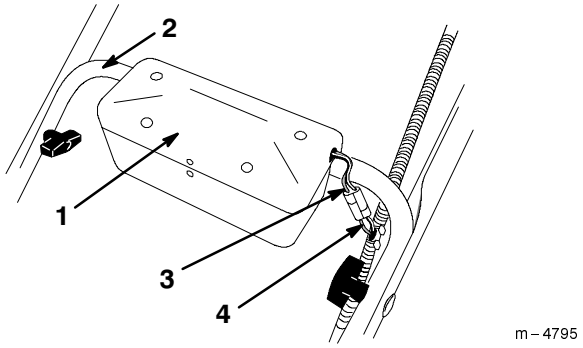

Figura 4

1. Involucro della batteria
2. Stegola inferiore
3. Cavo dalla batteria
4. Cavo dal complesso fili

3. Collegate il cavo dalla batteria al cavo del circuito elettrico nel tubo ondulato (Fig. 4).

Montaggio del sacco raccoglierba

1. Inserite il telaio del sacco raccoglierba nel sacco raccoglierba come illustrato in Figura 5.

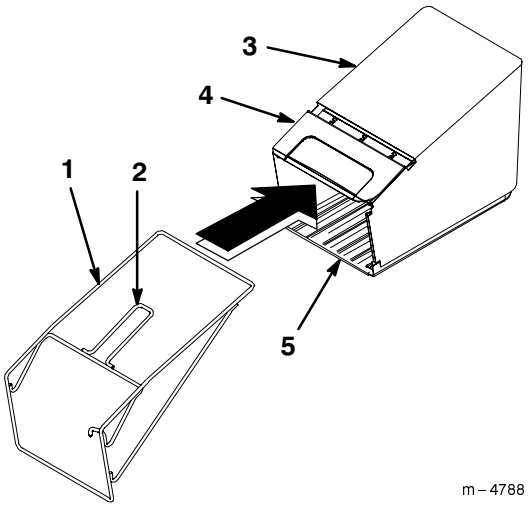

Figura 5

1. Telaio del sacco raccoglierba
2. Maniglia del sacco
3. Sacco raccoglierba
4. Coperchio del sacco
5. Base del sacco

Nota: Accertatevi che la maniglia del sacco si trovi all'esterno del sacco.

2. Posizionate il coperchio del sacco in cima al telaio come illustrato in Figura 5.

3. Agganciate la barra superiore del telaio ai tre attacchi rapidi sul coperchio del sacco come illustrato in Figura 6.

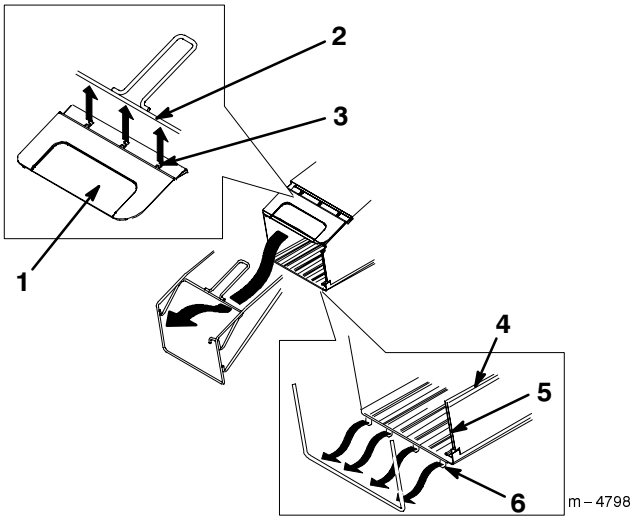

Figura 6

1. Coperchio del sacco
2. Barra superiore del telaio
3. Attacco rapido del coperchio del sacco (3)
4. Canale laterale (2)
5. Canale superiore (2)
6. Attacco rapido della base del sacco (4)

4. Inserite i due canali laterali ed il canale superiore del sacco raccoglierba sul telaio del sacco raccoglierba come illustrato in Figura 6.

Nota: Per inserire i canali sul telaio del sacco raccoglierba, iniziate da un'estremità di ogni canale e spingetelo sul telaio.

5. Agganciate la barra inferiore del telaio ai quattro attacchi rapidi sulla base del sacco come illustrato in Figura 6.

Nota: Accertatevi che i lati della base del sacco siano **all'interno** del telaio del sacco come illustrato in Figura 7.

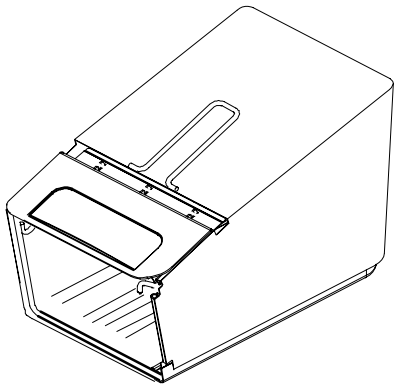

Figure 7

Prima dell'avviamento

Rabbocco dell'olio del carter

Il carter ha una capacità di 0,65 litri (22 oz.) d'olio. Utilizzate olio detergente SAE 30 o 10W30 di alta qualità conforme alla norme dell'American Petroleum Institute (API) "classe di servizio" — SF, SG, SH o SJ.

Prima di ogni utilizzo, accertatevi che il livello dell'olio sia compreso tra i segni *Add* e *Full* sull'asta di livello (Fig. 8).

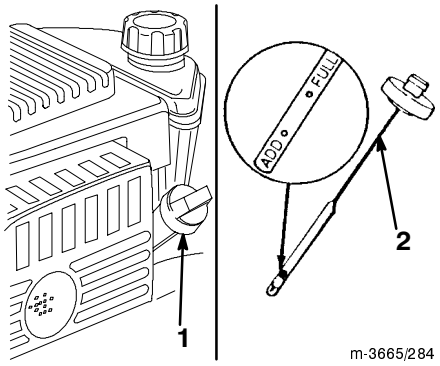

Figura 8

1. Tubo di rifornimento dell'olio
2. Asta di livello

Rabbocco dell'olio:

1. Portate il tosaerba su una superficie piana.
2. Pulite l'area intorno all'asta di livello (Fig. 8).
3. Togliete l'asta di livello ruotando il tappo in senso antiorario di 1/4 di giro ed estraendolo.
4. Pulite l'asta di livello con un panno pulito.
5. Inserite a fondo l'asta di livello nel collo di rifornimento dell'olio, quindi estraetela.

Nota: Per ottenere una lettura più precisa del livello dell'olio è necessario inserire a fondo l'asta di livello.

6. Leggete il livello dell'olio sull'asta (Fig. 8).
7. Se il livello dell'olio si trova al di sotto del segno *Add* sull'asta, aggiungete **lentamente** olio nel foro di riempimento finché il livello dell'olio non raggiunge il segno *Full* sull'asta.

IMPORTANTE: Non rabboccate eccessivamente il carter ed accendete il motore, altrimenti si può danneggiare. Spurgate l'olio in eccesso in modo che il livello dell'olio corrisponda al segno *Full* sull'asta.

8. Inserite l'asta nel collo di rifornimento e ruotate il tappo di 1/4 di giro in senso orario.

Rabbocco del serbatoio del carburante

Per ottenere migliori risultati, utilizzate benzina senza piombo fresca e pulita, benzine *ossigenate* o *riformulate* comprese, con numero di ottano superiore a 87. Per garantirne la freschezza, acquistate la benzina in modo che venga utilizzata entro 30 giorni. La benzina senza piombo permette di ridurre i depositi di combustione e prolunga la vita del motore. Qualora non sia disponibile benzina senza piombo è possibile utilizzare benzina super.

IMPORTANTE: Non aggiungete olio al carburante.

IMPORTANTE: Non utilizzate metanolo, benzina contenente metanolo, benzina contenente oltre il 10% di etanolo, benzina super o benzina non etilata, poiché il sistema di alimentazione del carburante del motore potrebbe danneggiarsi.

IMPORTANTE: Non utilizzate benzina conservata dall'ultima stagione di taglio oppure più a lungo.

PERICOLO

PERICOLO POTENZIALE
- **In certe condizioni la benzina è estremamente infiammabile ed altamente esplosiva.**

COSA PUÓ SUCCEDERE
- **Un incendio o un'esplosione causata dalla benzina può ustionare voi o altre persone e causare danni alla proprietà.**

COME EVITATE IL PERICOLO
- **Usate un imbuto e riempite il serbatoio del carburante all'aperto, in una zona libera, a motore freddo. Pulite via eventuali residui di benzina che si siano versati fuori dal serbatoio.**
- **Non riempite completamente il serbatoio del carburante: riempitelo fino a 6 -13 mm (1/4-1/2") dall'orlo del foro di rabbocco. Questo spazio servirà ad assorbire l'espansione del carburante.**
- **Non fumate mai quando maneggiate benzina, e state lontani da fiamme vive o dove i fumi di benzina possano essere accesi da una scintilla.**
- **Conservate la benzina in appositi contenitori e tenetela fuori dalla portata dei bambini.**
- **La benzina acquistata deve essere utilizzata entro 30 giorni.**

PERICOLO

PERICOLO POTENZIALE
- **Durante il rifornimento, in determinate condizioni possono svilupparsi cariche statiche in grado di incendiare il carburante.**

COSA PUÓ SUCCEDERE
- **Un incendio o un'esplosione causata dalla benzina può ustionare voi o altre persone e causare danni alla proprietà.**

COME EVITATE IL PERICOLO
- **Prima del rabbocco, posizionate sempre i contenitori della benzina sul pavimento lontani dal veicolo.**
- **Non riempite i contenitori della benzina all'interno di un veicolo oppure su un camion o rimorchio, altrimenti il tappetino del rimorchio oppure le pareti di plastica del camion possono isolare il contenitore e rallentare la dispersione delle cariche elettrostatiche.**
- **Se possibile, togliete l'apparecchiatura a benzina dal camion o dal rimorchio e rabboccatela con le ruote sul terreno.**
- **Qualora non sia possibile, rabboccate l'apparecchiatura sul camion o rimorchio mediante un contenitore portatile, anziché con una normale pompa del carburante.**
- **Qualora sia necessario utilizzare una pompa del carburante, tenete sempre l'ugello a contatto con il bordo del serbatoio del carburante oppure sull'apertura del contenitore fino al termine del rifornimento.**

Durante il funzionamento ed il rimessaggio, utilizzate regolarmente uno stabilizzatore/depuratore per carburante. Tale prodotto pulisce il motore durante il funzionamento ed evita la formazione di depositi gommosi di vernice nei periodi di rimessaggio.

IMPORTANTE: Non utilizzate additivi per carburante diversi dallo stabilizzatore/depuratore. Non utilizzate stabilizzatori a base di alcool come etanolo, metanolo oppure isopropanolo.

1. Pulite l'area intorno al tappo del serbatoio del carburante (Fig. 9).

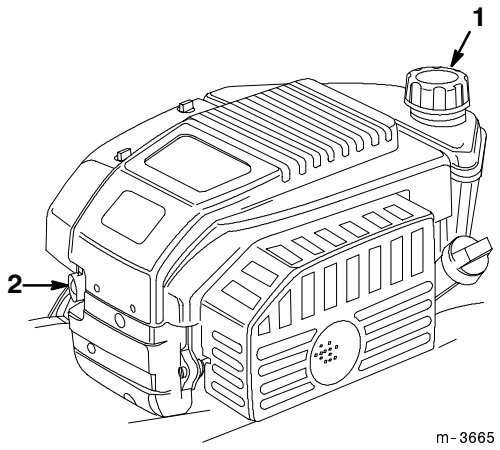

Figura 9

1. Tappo serbatoio carburante
2. Adescatore

2. Togliete il tappo dal serbatoio.

3. Rabboccate il serbatoio del carburante con benzina senza piombo fino a 6-13 mm (1/4-1/2”) dal collo del serbatoio. **Non riempite il collo di rifornimento.**

4. Installate il tappo del serbatoio del carburante e rimuovete l’eventuale benzina fuoriuscita.

Funzionamento

Prima di ogni taglio, accertatevi che la trazione automatica (solamente modello con trazione automatica) e la barra di comando funzionino correttamente. Rilasciando la staffa di comando della lama, il motore e la lama si devono fermare. In caso contrario, rivolgetevi ad un Centro Assistenza Autorizzato.

Comandi

La maniglia dell’avviatore e la staffa di comando della lama si trovano sulla stegola superiore come illustrato in Figura 10.

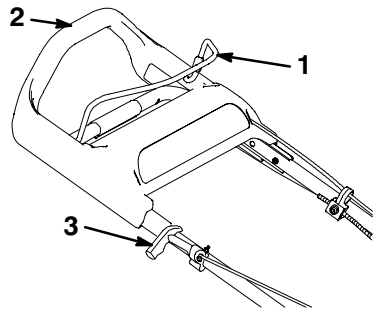

Figura 10

1. Staffa di comando della lama
2. Stegola superiore
3. Maniglia dell’avviatore

Avviamento del motore

1. Collegate il cavo della candela (Fig. 11).

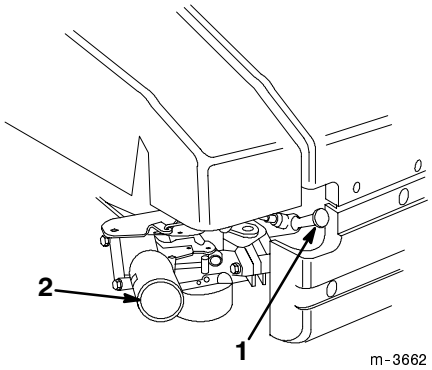

Figura 11

1. Filo candela
2. Adescatore

2. Premete tre volte l’adescatore, attendendo due secondi tra ogni pressione (Fig. 11).

Nota: Se la temperatura è inferiore a 13°C (55°F), premete cinque volte l’adescatore, attendendo due secondi tra ogni pressione.

Nota: Non utilizzate l’adescatore per avviare un motore caldo dopo una breve pausa. In caso di clima freddo può essere necessario riutilizzare l’adescatore per avviare il motore.

3. Tenete la staffa di comando della lama contro la stegola superiore (Fig. 12).

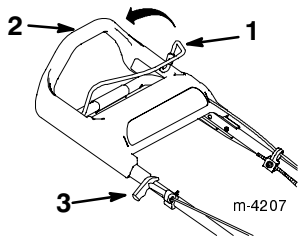

Figura 12

1. Staffa di comando della lama
2. Stegola superiore
3. Maniglia dell'avviatore

4. Avviate il tosaerba.

Avviamento manuale:

A. Tirate leggermente la maniglia dell'avviatore fino a sentire una certa resistenza, quindi tirate con forza (Fig. 12).

B. Lasciate ritornare la fune sulla maniglia lentamente.

Avviamento Key-lectric (solamente modello ad avviamento elettrico):

A. Inserite la chiave nell'interruttore (Fig. 13).

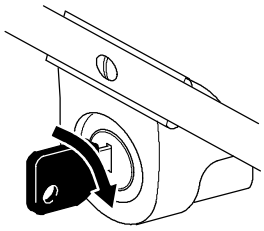

Figura 13

B. Girate la chiave verso destra e rilasciatela quando si avvia il motore.

5. Dopo l'avviamento, lasciate riscaldare il motore per almeno un minuto oppure più a lungo in caso di basse temperature.

Nota: Se il motore non si avvia dopo tre tentativi, ripetete i punti 2-4.

Spegnimento del motore

Rilasciate la staffa di comando della lama, Il motore e la lama si devono fermare. In caso contrario, rivolgetevi ad un Centro Assistenza Autorizzato.

Utilizzo della trazione automatica

Per azionare la trazione automatica è sufficiente camminare in avanti con le mani sulla stegola superiore. La stegola superiore scorre verso il tosaerba azionando la trazione automatica. Camminando più velocemente, la stegola si avvicina maggiormente al tosaerba ed aumenta la potenza della trazione automatica (Fig. 14).

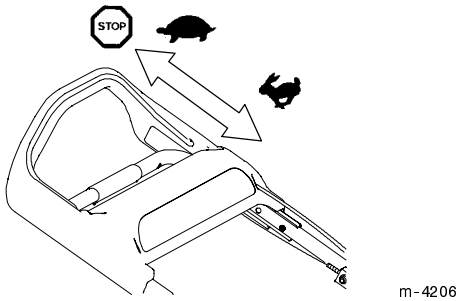

Figura 14

Nota: Il tosaerba raggiunge la velocità massima quando la stegola superiore è completamente premuta in avanti.

Per rallentare è sufficiente procedere più lentamente; per disattivare la trazione automatica occorre fermarsi (Fig. 14).

Nota: Qualora dopo aver disattivato la trazione il tosaerba non procede liberamente all'indietro, fate avanzare il tosaerba di qualche cm senza inserire la trazione automatica, quindi tirate il tosaerba all'indietro.

Regolazione dell'altezza di taglio

La *SmartWheel™* è dotata di due scale di taglio — *Sparse/Normal* e *Lush* — per garantire la migliore altezza di taglio in qualsiasi condizione di esercizio (Fig. 15). Utilizzate la scala *Sparse/Normal* in estate per la maggior

parte delle operazioni di taglio. Utilizzate la scala *Lush* per l'erba spessa, umida e rigogliosa tipicamente primaverile.

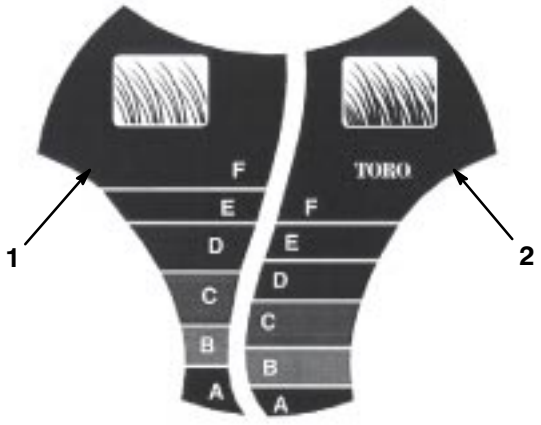

Figura 15

1. Scala di taglio per erba rada/normale
2. Scala di taglio per erba folta

Toro raccomanda quanto segue:

- Tagliate l'erba utilizzando l'impostazione *D*, *E* o *F* oppure ad un'altezza compresa tra 51 e 75 m (2–3").
- Non tagliate l'erba al di sotto dell'impostazione *D* a meno che non sia rada oppure alla fine di autunno quando la crescita dell'erba inizia a rallentare. Per il taglio di erba alta, utilizzate un'altezza di taglio maggiore e procedete lentamente, quindi tagliate nuovamente l'erba ad altezza normale. Qualora sia troppo alta, l'erba può intasare il tosaerba e provocare lo stallo del motore.

Nota: La *SmartWheel* calcola l'impostazione corretta per far sì che l'erba non venga tagliata per oltre 1/3 dell'altezza della lama.

1. Spegnete il motore ed attendete che tutte le parti mobili si siano fermate.
2. Portate il tosaerba sul terreno e fermate il tosaerba quando il disegno *SmartWheel* su una delle ruote posteriori è in posizione verticale (Fig. 15).
3. Utilizzate la *SmartWheel* per confrontare le punte delle lame con le lettere sulla ruota. La lettera sulla *SmartWheel* che corrisponde alle punte delle lame indica l'altezza di taglio adeguata.
4. Premete il pulsante rosso e tenete ferma la leva di regolazione dell'altezza di taglio per aumentare o abbassare l'altezza di taglio (Fig. 16).

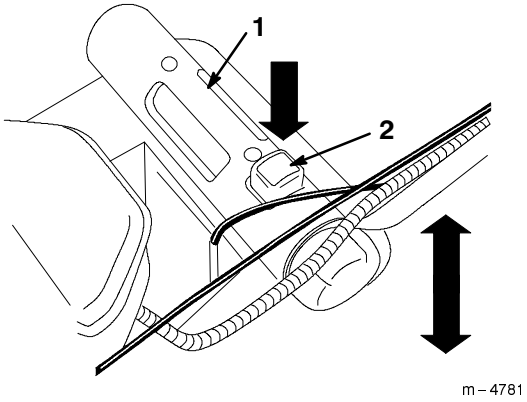

Figura 16

1. Leva di regolazione dell'altezza di taglio
2. Pulsante rosso

5. Sollevate o abbassate la leva sull'altezza di taglio desiderata.

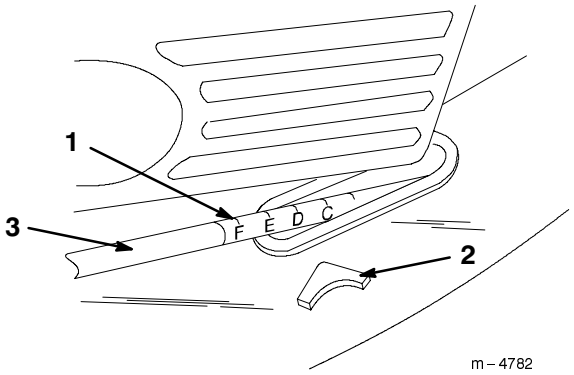

Figura 17

1. Impostazione dell'altezza di taglio
2. Puntatore
3. Asta di collegamento

Utilizzo del sacco raccoglierba

Occasionalmente è possibile utilizzare il sacco raccoglierba per raccogliere erba alta oppure fogliame.

Installazione del sacco raccoglierba

1. Spegnete il motore ed attendete che tutte le parti mobili si siano fermate.
2. Aprite il portello posteriore (Fig. 1).
3. Tenete sollevato il portello posteriore caricato a molla per prevenirne la chiusura.
4. Togliete il tappo del Recycler.

5. Inserite il gancio del telaio del sacco raccoglierba nella scanalatura della scocca e sulle guide del telaio del sacco raccoglierba come illustrato in Figura 18.

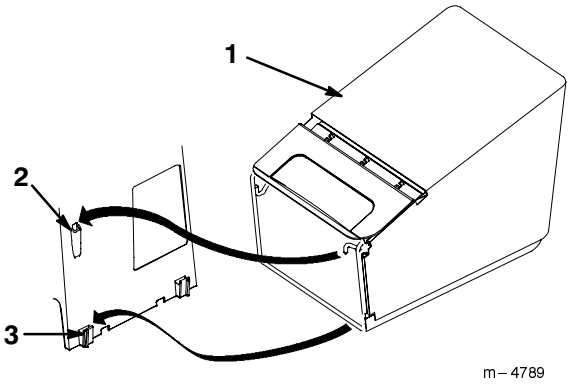

Figura 18

1. Telaio del sacco raccoglierba
2. Scanalatura della scocca
3. Guide del telaio del sacco raccoglierba (2)

Nota: Accertatevi che il lato inferiore del telaio del sacco raccoglierba resti sulle guide del telaio del sacco raccoglierba.

6. Rilasciate il portello posteriore.

Taglio dell'erba con sacco raccoglierba

PERICOLO

PERICOLO POTENZIALE
- **Un raccoglierba usurato può provocare l'espulsione di piccole pietre o detriti simili in direzione dell'operatore o delle persone che si trovano nelle vicinanze del tosaerba.**

COSA PUÓ SUCCEDERE
- **Gli oggetti scagliati con forza possono provocare gravi lesioni personale o la morte di operatore o passanti.**

COME EVITATE IL PERICOLO
- **Controllate frequentemente il sacco raccoglierba e sostituitelo con un sacco originale Toro qualora sia danneggiato.**

Tagliate l'erba finché il sacco non è pieno.

IMPORTANTE: Non riempite eccessivamente il sacco.

Rimozione del sacco raccoglierba

1. Spegnete il motore ed attendete che tutte le parti mobili si siano fermate.

PERICOLO

PERICOLO POTENZIALE
- **Qualora il portello posteriore non sia completamente chiuso possono venire scagliati oggetti dal tosaerba.**

COSA PUÓ SUCCEDERE
- **Gli oggetti scagliati possono provocare gravi lesioni personali o la morte dell'operatore.**

COME EVITATE IL PERICOLO
- **Se il portello posteriore non può essere chiuso perché l'area di scarico è intasata da detriti, spegnete il motore, attendete che tutte le parti mobili si siano fermate e togliete i detriti (con un bastone, non con le mani) finché il portello non si chiude completamente.**

2. Aprite il portello posteriore (Fig. 1).
3. Tenete sollevato il portello posteriore caricato a molla per prevenirne la chiusura durante la rimozione del sacco raccoglierba.
4. Sollevate il telaio del sacco raccoglierba dalle guide del telaio del sacco raccoglierba ed estraetelo dall'apertura come illustrato in Figura 18.

Installazione del tappo del Recycler

1. Spegnete il motore ed attendete che tutte le parti mobili si siano fermate.
2. Aprite il portello posteriore (Fig. 1).
3. Tenete sollevato il portello posteriore caricato a molla per prevenirne la chiusura.
4. Inserite il tappo del Recycler nell'apertura come illustrato in Figura 19.

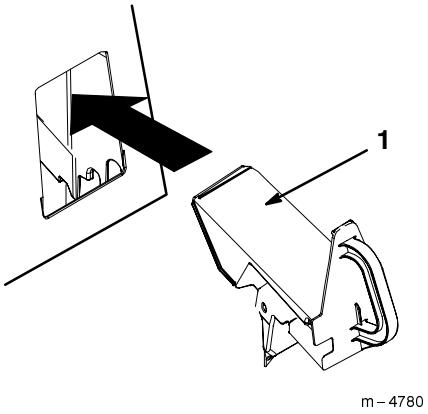

Figura 19

1. Tappo del Recycler

5. Rilasciate il portello posteriore.

Scarico posteriore

Occasionalmente può essere necessario tagliare il prato senza sacco raccoglierba oppure tappo del Recycler, ad es. quando l'erba è troppo lunga per essere raccolta.

Per utilizzare lo scarico posteriore, smontate il tappo del Recycler o il sacco raccoglierba (fate riferimento a *Rimozione del sacco raccoglierba* a pagina 16), e chiudete il portello posteriore.

PERICOLO

PERICOLO POTENZIALE
- **Qualora il portello posteriore non sia completamente chiuso possono venire scagliati oggetti dal tosaerba.**

COSA PUÓ SUCCEDERE
- **Gli oggetti scagliati possono provocare gravi lesioni personali o la morte dell'operatore.**

COME EVITATE IL PERICOLO
- **Se il portello posteriore non può essere chiuso perché l'area di scarico è intasata da detriti, spegnete il motore, attendete che tutte le parti mobili si siano fermate e togliete i detriti (con un bastone, non con le mani) finché il portello non si chiude completamente.**

Suggerimenti per il funzionamento

Suggerimenti generici

- Leggete tutte le norme di sicurezza e leggete attentamente il manuale prima di utilizzare il tosaerba.
- Tenete l'area pulita da bastoni, sassi, cavi, rami ed altri detriti che possono rimanere intrappolati o essere colpiti dalla lama ed essere quindi scagliati a grande velocità.
- Tenete chiunque, in particolare bambini ed animali domestici, lontani dall'area di taglio.
- Evitate di colpire alberi, muri, ostacoli o altri oggetti solidi. Non tagliate mai deliberatamente su un oggetto.
- Qualora il tosaerba urti un ostacolo oppure inizi a vibrare, spegnete immediatamente il motore, staccate il cavo della candela e controllate attentamente che il tosaerba non sia danneggiato.
- Mantenete sempre **affilata** la lama per tutta la stagione di taglio. Eliminate periodicamente le eventuali bave sulla lama.
- Se necessario, sostituite la lama con una lama di ricambio originale Toro.
- Tagliate esclusivamente erba o fogliame secchi. L'erba e le foglie umide tendono a compattarsi sul terreno e possono provocare il bloccaggio del tosaerba oppure lo stallo del motore.

AVVERTENZA

PERICOLO POTENZIALE
- **L'erba e le foglie bagnate possono far scivolare l'operatore provocandone il contatto con la lama.**

COSA PUÓ SUCCEDERE
- **Il contatto con la lama può causarvi gravi ferite.**

COME EVITATE IL PERICOLO
- **Usate il tosaerba solo quando è asciutto.**

- Pulite il sottoscocca del tosaerba da foglie e detriti dopo ogni taglio. Vedere *Pulizia del sottoscocca del tosaerba* a pagina 21.

- Tenete sempre il motore in buone condizioni.

AVVERTENZA

PERICOLO POTENZIALE
- **L'uso del tosaerba a regime superiore a quello impostato in fabbrica può comportare pericoli per la sicurezza.**

COSA PUÓ SUCCEDERE
- **Il tosaerba può scagliare una parte della lama oppure del motore in direzione di operatore o passanti provocando gravi lesioni personali o morte.**

COME EVITATE IL PERICOLO
- **Non alterate il regime del motore.**
- **Qualora sospettiate che il motore funziona ad un regime superiore al normale, rivolgetevi ad un Centro Assistenza Autorizzato.**

- Pulite frequentemente il filtro dell'aria. I detriti di riciclaggio e la polvere possono intasare il filtro dell'aria e ridurre le prestazioni del motore.
- Per ottenere il massimo riciclaggio, impostate l'altezza di taglio del tosaerba in modo che a tagliare non sia più di un terzo della lama oppure ad un massimo di 25 mm. Un'altezza superiore o erba molto folta produrranno risultati di riciclaggio mediocri. In queste condizioni occorre utilizzare lo scarico posteriore oppure il sacco raccoglierba. Qualche giorno dopo, installate il tappo del Recycler sul tosaerba per proseguire il riciclaggio.

Taglio dell'erba

- In estate, tagliate l'erba alle impostazioni di altezza *D*, *E* o *F* (52, 63 o 75 mm). Tagliate solamente ad un terzo della lama. Non tagliate ad un'altezza inferiore all'impostazione *D* (52 mm) a meno che l'erba non sia molto diradata oppure nel tardo autunno quando la crescita dell'erba inizia a rallentare.
- Se l'erba è più alta di 15 cm, tagliatela prima con lo scarico posteriore all'altezza massima e camminando lentamente, quindi tagliatela nuovamente ad un'altezza più bassa per ottenere un migliore aspetto. Se l'erba è troppo alta e le foglie si accumulano sopra il tosaerba, il tosaerba può intasarsi ed il motore può entrare in stallo.
- Alternate la direzione di taglio. In tal modo si agevola la dispersione dei residui d'erba sul terreno per ottenere una migliore fertilizzazione.

Se l'aspetto finito è insoddisfacente, provate uno o più dei seguenti interventi:

- Affilate la lama.
- Mentre tagliate l'erba, camminate ad un'andatura più lenta.
- Aumentate l'altezza di taglio del tosaerba.
- Tagliate l'erba più frequentemente.
- Tosate sovrapponendo le strisce di taglio invece di tosare un'intera striscia per ciascun passaggio.

Taglio di fogliame

- Al termine del taglio, accertatevi che appaia metà dell'erba dall'apposito coperchio. A tal scopo possono essere necessarie una o più passate sul fogliame.
- Rallentate qualora il tosaerba non sia in grado di tagliare finemente il fogliame.
- In caso di fogliame di quercia, in primavera potete aggiungere un po' di fango all'erba per ridurre l'acidità del fogliame.

Manutenzione

Programma di manutenzione raccomandato

Posizione	Intervallo di manutenzione	Ogni utilizzo	5 ore	25 ore	50 ore	100 ore
Olio motore	Controllate l'olio motore prima di ogni utilizzo.	X				
	Spurgate e rabboccate il carter con olio fresco dopo le prime cinque ore di esercizio. In seguito, cambiate l'olio ogni 50 ore di esercizio o una volta all'anno.				X	
Alloggiamento	Eliminate residui d'erba e sporcizia.	X				

Posizione	Intervallo di manutenzione	Ogni utilizzo	5 ore	25 ore	50 ore	100 ore
Elementi di fissaggio	Controllate la lama e gli elementi di fissaggio del motore. Per mantenere il tosaerba in condizioni di sicurezza, tutti gli elementi di fissaggio devono essere saldamente serrati.		X			
Filtro dell'aria	Pulite il pre-filtro ogni 25 ore di esercizio oppure ogni anno. Pulite la cartuccia di carta ogni 100 ore di esercizio oppure ogni anno. Pulitela più frequentemente in ambienti polverosi.			X		
Lama	Affilate o sostituite la lama; controllatela più frequentemente se i taglienti si usurano rapidamente oppure in ambienti sabbiosi.				X	
Freno della lama	Controllate il tempo di arresto ogni 50 ore di esercizio oppure all'inizio di ogni stagione di taglio. La lama deve fermarsi entro tre secondi dopo aver rilasciato la stegola; in caso contrario, rivolgetevi ad un Centro Assistenza Autorizzato.				X	
Trazione automatica (solamente modello con trazione automatica)	Regolate il cavo ed ingrassate i raccordi degli assali posteriori.				X	
Sistema di alimentazione	Controllate che non vi siano perdite e/o flessibili deteriorati. Sostituiteli all'occorrenza.				X	
Coperchio della cinghia	Togliete il coperchio e pulite l'area sottostante da erba, residui e detriti.				X	
Candela	Controllate e pulite la candela. Sostituitela se necessario.					X
Sistema di raffreddamento	Eliminate i detriti da alette di raffreddamento del motore ed avviatore. Pulite più frequentemente in ambienti molto sporchi.					X
Serbatoio del carburante	Svuotate il serbatoio del carburante prima di certe riparazioni oppure prima del rimessaggio.					
Batteria	Ricaricate o sostituite le batteria all'occorrenza. Ricaricate la batteria dopo periodi di rimessaggio prolungati.					

ATTENZIONE

PERICOLO POTENZIALE
- **Se lasciate il filo sulla candela qualcuno potrebbe avviare il motore.**

COSA PUÓ SUCCEDERE
- **Il motore potrebbe avviarsi accidentalmente e provocare gravi lesioni all'operatore oppure ad eventuali passanti.**

COME EVITATE IL PERICOLO
- **Staccate il cavo delle candela prima di qualsiasi intervento di manutenzione. Allontanate il cavo in modo che non possa entrare accidentalmente a contatto con la candela.**

Controllo del livello dell'olio motore

Prima di utilizzare il tosaerba, accertatevi che il livello dell'olio sia compreso tra i segni *Add* e *Full* sull'asta come illustrato in (Fig. 8). Se il livello dell'olio è inferiore al segno *Add*, aggiungete olio. Fate riferimento a *Rabbocco dell'olio del carter* a pagina 11.

Cambio dell'olio motore

Cambiate l'olio dopo le prime cinque ore di esercizio, quindi ogni 50 ore o stagione. Fate funzionare il motore appena prima di cambiare l'olio per riscaldare l'olio. L'olio caldo scorre e trasporta i detriti in modo migliore.

Nota: Se il motore viene sottoposto a particolari carichi di lavoro o a temperature particolarmente elevate, cambiate l'olio ogni 25 ore di esercizio.

Spurgo dell'olio dal lato superiore della scocca del tosaerba

1. Togliete il sacco raccoglierba.

2. Staccate il cavo della candela (Fig. 11).

3. Spurgate il carburante dal serbatoio; fate riferimento ai punti 1-4 di *Spurgo del serbatoio del carburante* a pagina 26.

4. Togliete l'asta di livello dal tubo di rifornimento dell'olio e posizionate una vaschetta accanto al lato **sinistro** del tosaerba.

5. Inclinate il tosaerba sul lato **sinistro** in modo da spurgare l'olio nella vaschetta (Fig. 20).

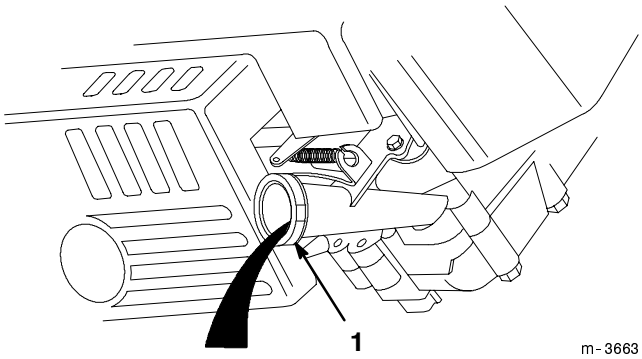

Figura 20

1. Tubo di rifornimento dell'olio

6. Riportate il tosaerba in posizione eretta.

7. Rabboccate il carter con olio fresco fino al segno *Full* sull'asta. Fate riferimento a *Rabbocco dell'olio del carter* a pagina 11.

8. Installate l'asta di livello.

9. Eliminate l'eventuale olio fuoriuscito.

10. Collegate il cavo della candela.

11. Smaltite l'olio esausto nel rispetto delle leggi locali.

Spurgo dell'olio dal lato inferiore della scocca del tosaerba

Nota: Per questa procedura è necessario un cricchetto da 3/8".

AVVERTENZA

PERICOLO POTENZIALE
- **La lama è affilata.**

COSA PUÓ SUCCEDERE
- **Il contatto con la lama affilata può provocare gravi lesioni personali.**

COME EVITATE IL PERICOLO
- **Indossate guanti protettivi oppure avvolgete i taglienti della lama con uno straccio.**

1. Staccate il cavo della candela (Fig. 11).
2. Spurgate il carburante dal serbatoio; fate riferimento ai punti 1-4 di *Spurgo del serbatoio del carburante* a pagina 26.
3. Inclinate il tosaerba sul lato **sinistro** e fissatelo per prevenirne la caduta.
4. Posizionate una vaschetta sotto il tosaerba.
5. Togliete il tappo di spurgo dell'olio, riportate il tosaerba nella posizione di esercizio e spurgate l'olio nella vaschetta (Fig. 21). Evitate perdite d'olio sulla cinghia.

IMPORTANTE: Per accedere al tappo di spurgo dell'olio può essere necessario muovere la lama. Muovete la lama il meno possibile per evitare futuri problemi di avviamento.

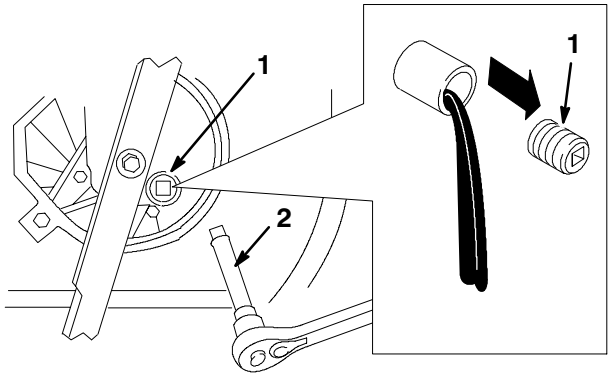

Figura 21

1. Tappo di spurgo dell'olio
2. Cricchetto da 3/8"

6. Inclinate il tosaerba sul lato sinistro ed installate il tappo di spurgo dell'olio.
7. Mettete la vaschetta di spurgo dell'olio sotto il tosaerba e portate il tosaerba in posizione eretta.
8. Rabboccate il carter con olio fresco fino al segno *Full* sull'asta. Fate riferimento a *Rabbocco dell'olio del carter* a pagina 11.
9. Installate l'asta di livello.
10. Eliminate l'eventuale olio fuoriuscito.
11. Collegate il cavo della candela.
12. Smaltite l'olio esausto nel rispetto delle leggi locali.

Pulizia del sottoscocca del tosaerba

Mantenete sempre pulito il sottoscocca del tosaerba. Prestate particolare attenzione a tenere gli estrattori privi di detriti (Fig. 22).

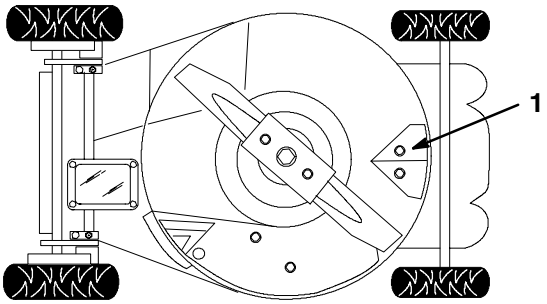

Figura 22

1. Estrattore

Metodo di lavaggio

1. Portate il tosaerba su una superficie piana in prossimità di un tubo da giardino.
2. Collegate un raccordo ad attacco rapido (venduto separatamente) al tubo da giardino.
3. Sollevate il portello posteriore e collegate il raccordo al raccordo di lavaggio del tosaerba sul tappo del Recycler (Fig. 23).

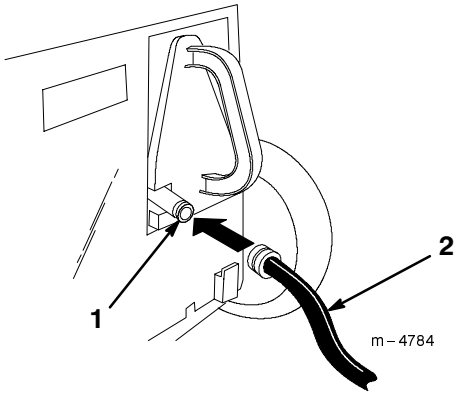

Figura 23

1. Raccordo di lavaggio
2. Flessibile

4. Inserite l'alimentazione dell'acqua ad alta pressione.

5. Avviate il motore.
6. Fate funzionare il tosaerba per due minuti.
7. Spegnete il motore ed attendete che tutte le parti mobili si siano fermate.
8. Spegnete l'alimentazione dell'acqua.
9. Staccate il raccordo dal raccordo di lavaggio.
10. Avviate il tosaerba e fatelo funzionare per un minuto al fine di asciugare il tosaerba ed i relativi componenti.

Qualora si sia accumulata una quantità eccessiva di detriti sul sottoscocca del tosaerba, ripetete i punti 2-9 e procedete come segue:

1. Lasciate asciugare il tosaerba per 30 minuti.
2. Inserite nuovamente l'alimentazione dell'acqua ad alta pressione.
3. Fate funzionare il tosaerba per altri 2 minuti.
4. Spegnete il motore ed attendete che tutte le parti mobili si siano fermate.

AVVERTENZA

PERICOLO POTENZIALE
- **Un raccordo di lavaggio rotto o mancante può esporre l'operatore ed altre persone al rischio di essere colpito da oggetti scagliati oppure di contatto con la lama.**

COSA PUÓ SUCCEDERE
- **Il contatto con eventuali oggetti scagliati o la lama del tosaerba può provocare gravi lesioni o la morte.**

COME EVITATE IL PERICOLO
- **Sostituite immediatamente un eventuale raccordo di lavaggio rotto o mancante prima di riutilizzare il tosaerba.**
- **Tappate gli eventuali fori del tosaerba con bulloni e dadi di bloccaggio.**
- **Non infilate mai le mani o i piedi sotto il tosaerba oppure nelle aperture del tosaerba.**

Metodo di raschiatura

Se il lavaggio non permette di eliminare tutti i detriti sotto il tosaerba, capovolgete il tosaerba e pulitelo con un raschietto.

1. Staccate il cavo della candela (Fig. 11).
2. Spurgate il carburante dal serbatoio. Fate riferimento ai punti 3 e 4 di *Spurgo del serbatoio del carburante* a pagina 26.
3. Togliete il sacco raccoglierba.
4. Inclinate il tosaerba sul lato **sinistro** (Fig. 22).
5. Togliete la sporcizia ed i residui d'erba con un raschietto di legno duro o plastica. Evitate bave e bordi appuntiti.

IMPORTANTE: Muovete la lama il meno possibile per evitare futuri problemi di avviamento.

6. Riportate il tosaerba in posizione eretta.
7. Rabboccate il serbatoio del carburante.
8. Collegate il cavo della candela.

Manutenzione del filtro dell'aria

Pulite il pre-filtro del filtro dell'aria ogni 25 ore di esercizio oppure ogni stagione. Pulite la cartuccia di carta ogni 100 ore di esercizio oppure ogni stagione. Pulitela più frequentemente qualora il tosaerba sia utilizzato in ambienti sporchi o polverosi. Sostituite il filtro qualora sia eccessivamente sporco.

1. Spegnete il motore ed attendete che tutte le parti mobili si siano fermate.
2. Staccate il cavo della candela (Fig. 11)
3. Togliete i due pomelli che fissano il coperchio del filtro dell'aria al motore (Fig. 24).

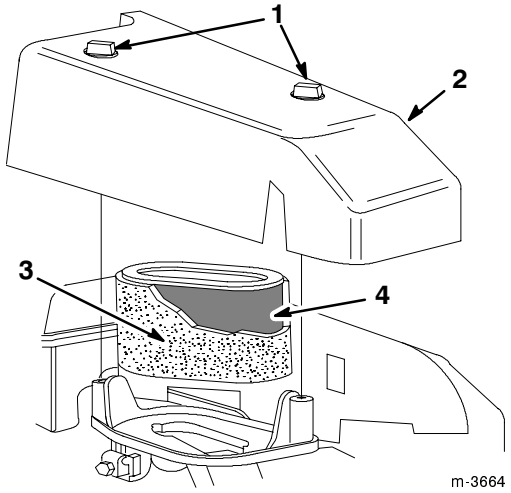

Figura 24

1. Pomelli
2. Coperchio motore
3. Pre-filtro in schiuma sintetica
4. Cartuccia di carta

4. Togliete il coperchio e pulitelo a fondo.
5. Togliete con cautela il pre-filtro. Qualora sia sporco, lavatelo con cautela con una soluzione di sapone liquido ed acqua calda. Risciacquate il pre-filtro e lasciato asciugare completamente prima di reinstallarlo.

6. Controllate la cartuccia di carta. Qualora sia sporca, pulitela battendola **gentilmente** su una superficie piana. Sostituite la cartuccia qualora sia molto sporca.

IMPORTANTE: Non oliate il pre-filtro o la cartuccia di carta. Non utilizzate aria compressa per la pulizia della cartuccia di carta.

7. Installate il pre-filtro sulla cartuccia di carta.

8. Installate il coperchio del filtro dell'aria e fissatelo in posizione con i due pomelli.

IMPORTANTE: Non utilizzate il motore senza elemento del filtro dell'aria, altrimenti si può usurare rapidamente e danneggiare.

Manutenzione della lama

Una lama diritta ed affilata garantisce le massime prestazioni di taglio. Controllate regolarmente ed affilate la lama.

AVVERTENZA

PERICOLO POTENZIALE
- **La lama è affilata.**

COSA PUÓ SUCCEDERE
- **Il contatto con la lama affilata può provocare gravi lesioni personali.**

COME EVITATE IL PERICOLO
- **Indossate guanti protettivi oppure avvolgete i taglienti della lama con uno straccio.**

1. Staccate il cavo della candela (Fig. 11).

2. Spurgate il carburante dal serbatoio. Fate riferimento ai punti 3 e 4 di *Spurgo del serbatoio del carburante* a pagina 26.

3. Inclinate il tosaerba sul lato **sinistro** (Fig. 25).

IMPORTANTE: Muovete la lama il meno possibile per evitare futuri problemi di avviamento.

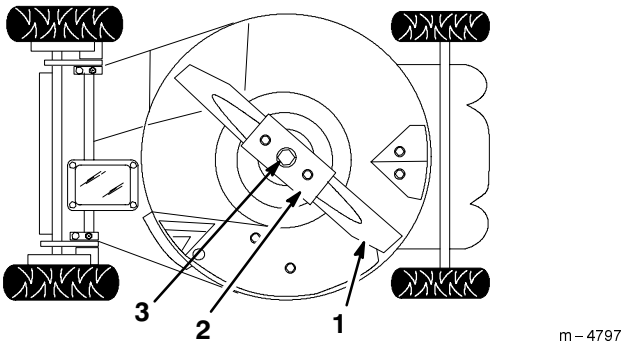

Figura 25

1. Lama
2. Rinforzo della lama
3. Bullone della lama e rondella di bloccaggio

Controllo della lama

Controllate con cura che la lama sia affilata, in particolare dove si incontrano le parti piatta e curva (Fig. 26A). Poiché sabbia e materiali abrasivi possono usurare il metallo che collega le parti piatta e curva della lama, controllate la lama prima di utilizzare il tosaerba. Qualora siano presenti scanalature o usura (Figg. 26B e 26C), sostituite la lama; fate riferimento a *Rimozione della lama* a pagina 24.

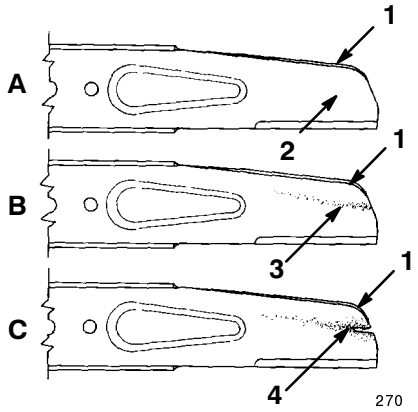

Figura 26

1. Alettatura
2. Parte piatta della lama
3. Usura
4. Formazione di una crepa

Nota: Per ottenere le massime prestazioni, installate una nuova lama Toro prima di ogni stagione di taglio. Durante l'anno, affilate i taglienti con una lima eliminando le piccole bave.

PERICOLO

PERICOLO POTENZIALE
- **Una lama usurata o danneggiata può spezzarsi ed un pezzo della lama può colpire l'operatore o eventuali passanti.**

COSA PUÓ SUCCEDERE
- **Un pezzo della lama può provocare gravi lesioni o la morte di operatore o eventuali passanti.**

COME EVITATE IL PERICOLO
- **Controllate periodicamente che la lama non sia danneggiata o usurata.**
- **Sostituite una lama usurata o danneggiata.**

Rimozione della lama

AVVERTENZA

PERICOLO POTENZIALE
- **L'uso del tosaerba senza rinforzo può provocare la flessione, la piegatura o la rottura della lama.**

COSA PUÓ SUCCEDERE
- **Una lama rotta può provocare gravi lesioni o la morte di operatore o eventuali passanti.**

COME EVITATE IL PERICOLO
- **Non utilizzate il tosaerba senza rinforzo della lama.**

1. Afferrate l'estremità della lama con uno straccio oppure un guanto imbottito.
2. Togliete il bullone della lama, la rondella di bloccaggio, la lama ed il rinforzo della lama (Fig. 25).

Nota: Girate il bullone della lama in senso antiorario per allentarlo.

Affilatura della lama

Limate il lato superiore della lama in modo da ripristinare l'angolo di taglio originale (Fig. 27).



Figura 27

1. Affilare solo a questo angolo

Nota: La lama rimarrà bilanciata togliendo la stessa quantità di materiale da entrambi i taglienti.

Bilanciamento della lama

1. Controllate il bilanciamento della lama posizionando il foro centrale della lama su un chiodo oppure un cacciavite fissato orizzontalmente in una morsa (Fig. 28).

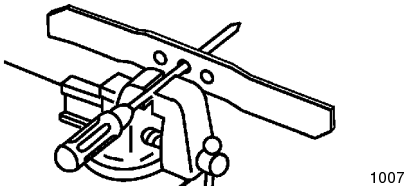

Figura 28

Nota: Il bilanciamento può essere controllato anche con un equilibratore disponibile in commercio.

2. Se un'estremità della lama ruota verso il basso, limatela (non limate il tagliente o l'estremità vicina al tagliente). La lama è bilanciata correttamente quando nessuna delle estremità ruota verso il basso.

Installazione della lama

1. Installate una lama affilata e bilanciata Toro, il rinforzo della lama, la rondella di bloccaggio ed il bullone della lama.

Nota: La parte alettata della lama deve essere rivolta verso l'alto (verso il lato superiore dell'alloggiamento del tosaerba).

2. Serrate il bullone della lama a 45-60 ft-lb (33-44 N·m).
3. Collegate il cavo della candela.

Lubrificazione della trazione automatica

Lubrificate le ruote anteriori e posteriori ogni 25 ore di esercizio oppure alla fine della stagione.

1. Pulite gli ingrassatori con uno straccio pulito (Fig. 29).

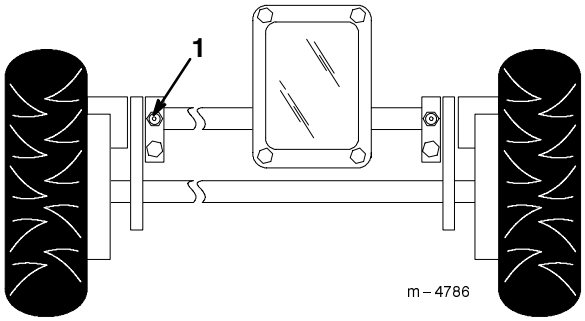

Figura 29

1. Ingrassatore (2)

2. Installate una pistola ingrassatrice su ogni raccordo ed applicate gentilmente due o tre pompate di *grasso universale a base di litio No 2*.

IMPORTANTE: Applicando una quantità di grasso eccessiva sotto pressione si possono danneggiare le tenute.

Regolazione del cavo della trazione automatica

Se la velocità massima del tosaerba inizia a diminuire occorre regolare il cavo della trazione automatica.

1. Spegnete il motore ed attendete che tutte le parti mobili si siano fermate.
2. Togliete il coperchio della cinghia.
3. Allentate il dado del supporto del cavo (Fig. 30).

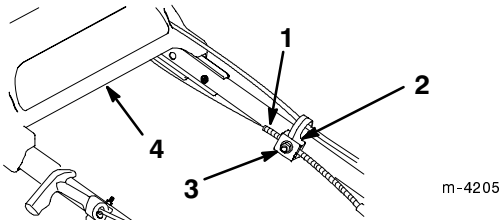

Figura 30

1. Guaina del cavo
2. Supporto del cavo
3. Dado
4. Stegola superiore

4. Premete la linguetta guida della cinghia finché non tocca il tosaerba, quindi tenetela in posizione (Fig. 31).

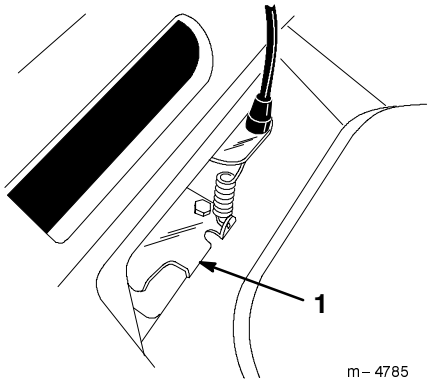

Figura 31

1. Linguetta guida della cinghia

5. Con la stegola superiore tirata il più possibile all'indietro e la linguetta guida della cinghia premuta, tirate la guaina del cavo verso il basso (in direzione del tosaerba) per eliminare l'eventuale gioco nel cavo (Fig. 30).
6. Serrate il dado sul supporto del cavo (Fig. 30).
7. Rilasciate la staffa di trazione.
8. Installate il coperchio della cinghia.

Pulizia sotto il coperchio della cinghia

Tenete pulita l'area sotto il coperchio della cinghia dai detriti.

1. Spegnete il motore ed attendete che tutte le parti mobili si siano fermate.
2. Togliere il coperchio ed eliminare tutti i detriti dall'area della cinghia.
3. Installate il coperchio della cinghia.

Manutenzione della candela

Controllate la candela ogni 25 ore di esercizio. Utilizzate una candela *Champion RC12YC* o equivalente.

1. Spegnete il motore ed attendete che tutte le parti mobili si siano fermate.
2. Staccate il cavo della candela (Fig. 11).
3. Pulite l'area intorno alla candela.
4. Togliete la candela dalla testata.

IMPORTANTE: Sostituite la candela qualora presenti crepe o sia sporca o imbrattata. Non pulite gli elettrodi, altrimenti la limatura può penetrare nel cilindro provocando danni al motore.

5. Regolate la luce della nuova candela su 0,50 mm (0.020”) (Fig. 32).

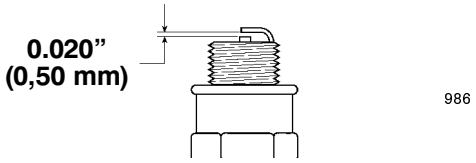

Figura 32

1. 0,50 mm (0.020”)

6. Installate la candela e la guarnizione.
7. Serrate la candela a 19 N·m (14 ft-lbs).
8. Collegate il cavo della candela.

Pulizia del sistema di raffreddamento

Dopo ogni 100 ore di esercizio o stagione, pulite da sporcizia e detriti il cilindro, le alette della testata e l’area intorno a carburatore e tiranteria. Rimuovete i detriti dalle prese d’aria sull’alloggiamento dell’avviatore autoavvolgente. In tal modo si garantiscono il corretto raffreddamento del motore e le massime prestazioni.

Pulizia di tappo del Recycler e tunnel di scarico

Per garantire le massime prestazioni, pulite il tunnel di scarico ed il tappo del Recycler dopo ogni uso. Se l’erba è spessa e folta, i detriti possono accumularsi sopra ed intorno al tappo del Recycler, risultando di difficile rimozione.

Svuotamento del serbatoio del carburante

1. Spegnete il motore ed attendete che si raffreddi.
2. Staccate il cavo della candela (Fig. 11).
3. Togliete il tappo dal serbatoio del carburante (Fig. 8).
4. Utilizzate una pompetta manuale per spurgare il carburante in un contenitore per carburanti pulito ed approvato.
5. Collegate il cavo della candela.
6. Fate funzionare il motore finché non si spegne.
7. Riavviate il motore per accertarvi che sia uscito tutto il carburante dal carburatore.

Ricarica della batteria

Solamente modello ad avviamento elettrico

Ricaricate una batteria nuova oppure dopo il rimessaggio per 72 ore di continuo per garantire una ricarica completa. Durante il funzionamento, la batteria viene ricaricata dall’alternatore del motore. Non è necessario ricaricare la batteria dopo ogni taglio. Durante la stagione di taglio, ricaricate la batteria per 48 ore una volta al mese oppure quando necessario.

IMPORTANTE: Non sovraccaricate la batteria.

1. Spegnete il motore ed attendete che tutte le parti mobili si siano fermate.
2. Staccate il complesso fili dalla batteria (Fig. 4).
3. Togliete la batteria sollevandola e staccandola dalla sezione della stegola inferiore.

Nota: Non è necessario togliere la batteria se il tosaerba si trova in prossimità di una presa elettrica.

4. Collegate il caricabatterie Toro alla batteria ed una presa di alimentazione da 230 VAC.

IMPORTANTE: Utilizzate esclusivamente il caricabatterie Toro; altri caricabatterie possono danneggiare la batteria. Ricaricate sempre la batteria in interni e ad una temperatura ambiente di 21°C (70°F). Non ricaricate la batteria per oltre 72 ore; una ricarica eccessiva può danneggiare la batteria.

5. Dopo aver ricaricato la batteria, staccate il caricabatterie dalla batteria.
6. Collegate il complesso fili al terminale della batteria.

Smaltimento della batteria

Solamente modello ad avviamento elettrico

IMPORTANTE: Non gettate le batteri usate nella spazzatura normale.

IMPORTANTE: Smaltite le batterie al piombo (acido) in conformità alle leggi locali.

L’incenerimento, il sotterramento oppure lo smaltimento delle batterie al piombo (acido) nella spazzatura normale sono **vietati per legge** in molti Paesi.

Restituite la batterie al piombo (acido) ad un centro di smaltimento autorizzato.

Per maggiori informazioni su raccolta, riciclaggio e smaltimento delle batterie usate, rivolgetevi all’ente locale appropriato.

Sostituzione del fusibile

Solamente modello ad avviamento elettrico

Il circuito di ricarica dell'impianto elettrico è protetto da un fusibile. Se la batteria non rimane carica, può saltare il fusibile. Utilizzate un fusibile a scatto da 5 ampere.

1. Togliete e gettate il fusibile bruciato.
2. Installate il nuovo fusibile come illustrato in Figura 33.

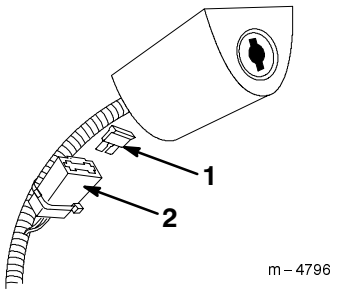

Figura 33

1. Fusibile
2. Portafusibile

Individuazione dei problemi

Il tosaerba Toro è stato progettato e fabbricato per un funzionamento senza problemi. Controllate attentamente i seguenti componenti. Qualora un problema persista, rivolgetevi ad un Centro Assistenza Autorizzato.

PROBLEMA	RIMEDI
Il motore non si avvia	1. Riempite il serbatoio del carburante con benzina fresca. 2. Premete tre volte l'adescatore. 3. Collegate il cavo della candela. 4. Pulite la candela, controllatene la luce e sostituitela qualora sia danneggiata.
Il motore si avvia con difficoltà oppure perde potenza	1. Spurgate il serbatoio del carburante e rabboccatelo con benzina fresca. 2. Controllate la ventilazione del tappo del carburante; se il tappo non sfiata l'aria, sostituitelo. 3. Pulite il filtro dell'aria. 4. Pulite lo scivolo di scarico del tosaerba. 5. Pulite il sottoscocca del tosaerba. 6. Pulite la candela, controllatene la luce e sostituitela qualora sia danneggiata. 7. Controllate l'olio motore.
Il motore funziona in modo irregolare	1. Collegate il cavo della candela. 2. Pulite la candela, controllatene la luce e sostituitela qualora sia danneggiata. 3. Pulite il filtro dell'aria.
Il tosaerba o il motore vibrano eccessivamente	1. Bilanciate la lama. 2. Serrate il dado di montaggio del motore. 3. Pulite lo scivolo di scarico del tosaerba. 4. Pulite il sottoscocca del tosaerba. 5. Serrate i bulloni di fissaggio del motore.

PROBLEMA	RIMEDI
Taglio disuniforme	1. Affilate e bilanciate la lama. 2. Cambiate lo schema di taglio. 3. Pulite il sottoscocca del tosaerba.
Scivolo di scarico intasato	1. Aumentate l'altezza di taglio. 2. Lasciate asciugare l'erba prima del taglio. 3. Pulite il sottoscocca del tosaerba.
La trazione automatica del tosaerba non funziona.	1. Regolate il cavo della trazione automatica. 2. Eliminate i detriti dal coperchio della cinghia.

Rimessaggio

Per preparare il tosaerba al rimessaggio, seguite le procedure di manutenzione raccomandate. Fate riferimento a *Manutenzione* a pagina 18.

Rimessate il tosaerba in luogo fresco, pulito ed asciutto. Coprite il tosaerba per tenerlo pulito e protetto.

Preparazione del sistema di alimentazione

AVVERTENZA

PERICOLO POTENZIALE
- **In caso di rimessaggio prolungato, il carburante può evaporare.**

COSA PUÓ SUCCEDERE
- **I vapori di carburante possono esplodere a contatto con fiamme libere.**

COME EVITATE IL PERICOLO
- **Non conservate il carburante (benzina) per periodi di tempo prolungati.**
- **Non rimessate il tosaerba con il carburante nel serbatoio in un locale in cui sono presenti fiamme libere (ad esempio una fornace oppure una caldaia).**
- **Lasciate raffreddare il motore prima di ricoverare la macchina al chiuso.**

Svuotate il serbatoio del carburante dopo l'ultimo taglio dell'erba prima di rimessare il tosaerba.

1. Fate funzionare il tosaerba finché non si spegne per l'esaurimento del carburante.
2. Adescate il motore e riavviatelo.
3. Fate funzionare il motore finché non si spegne. Quando non può essere avviato, il motore è sufficientemente secco.

Preparazione del motore

1. Con il motore ancora caldo, spurgate l'olio dal carter. Fate riferimento a *Cambio dell'olio motore* a pagina 20.
2. Togliete la candela (Fig. 11).
3. Utilizzando una lattina d'olio, aggiungete circa un cucchiaino da tavola d'olio nel carter attraverso il foro della candela.
4. Ruotate lentamente il motore diverse volte, utilizzando la fune di avviamento, al fine di distribuire l'olio.
5. Installate la candela ma **non** collegate il cavo della candela.

Informazioni generali

1. Controllate l'alloggiamento del tosaerba. Fate riferimento a *Pulizia del sottoscocca del tosaerba* a pagina 21.
2. Pulite da sporcizia e detriti il cilindro, le alette della testata ed il convogliatore aria.
3. Togliete residui d'erba e sporcizia dalle parti esterne del motore, dallo spallamento e dal lato superiore dell'alloggiamento del tosaerba.
4. Controllate le condizioni della lama. Fate riferimento a *Manutenzione della lama* a pagina 23.
5. Ricaricate la batteria; fate riferimento a *Ricarica della batteria* a pagina 26. Conservate la batteria in un'area non esposta al calore, se possibile. In caso di rimessaggio a lungo termine, ricaricate la batteria ogni sei mesi; in caso di temperature superiori a 27°C (80°F), ricaricate la batteria ogni 90 giorni.
6. Stringere tutti dadi, bulloni e viti.
7. Lubrificate le ruote. Fate riferimento a *Lubrificazione della trazione automatica* a pagina 25.

8. Ritoccate tutte le superfici arrugginite oppure vaiolate con la vernice disponibile presso ogni Centro Assistenza Autorizzato.

Ripiegamento della stegola

AVVERTENZA

PERICOLO POTENZIALE
- **Piegando o ripiegando in modo errato la stegola si possono piegare, graffiare o danneggiare alcuni cavi.**

COSA PUÓ SUCCEDERE
- **Cavi piegati, graffiati o danneggiati possono provocare un difetto di funzionamento e comportare pericoli per la sicurezza.**

COME EVITATE IL PERICOLO
- **Non piegate, graffiate o danneggiate i cavi.**
- **Trattate i cavi con la massima cautela quando piegate o ripiegate la stegola.**
- **Non utilizzate il tosaerba se uno o più cavi sono piegati, graffiati o danneggiati. Rivolgetevi al vostro Centro Assistenza Autorizzato.**

1. Allentate i pomelli di regolazione dell'altezza di taglio che fissano la stegola al tosaerba.
2. Allentate i pomelli che fissano la sezione della stegola superiore alla sezione inferiore.
3. Muovete con cautela la sezione della stegola inferiore in avanti finché non è appoggiata sul motore (Fig. 34).

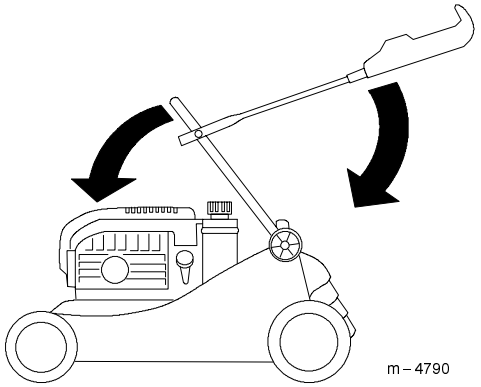

Figura 34

4. Muovete con cautela la sezione della stegola superiore all'indietro finché non è orizzontale (Fig. 34).

Dopo il rimessaggio

AVVERTENZA

PERICOLO POTENZIALE
- **Piegando o ripiegando in modo errato la stegola si possono piegare, graffiare o danneggiare alcuni cavi.**

COSA PUÓ SUCCEDERE
- **Cavi piegati, graffiati o danneggiati possono provocare un difetto di funzionamento e comportare pericoli per la sicurezza.**

COME EVITATE IL PERICOLO
- **Non piegate, graffiate o danneggiate i cavi.**
- **Trattate i cavi con la massima cautela quando piegate o ripiegate la stegola.**
- **Non utilizzate il tosaerba se uno o più cavi sono piegati, graffiati o danneggiati. Rivolgetevi al vostro Centro Assistenza Autorizzato.**

1. Piegate con cautela la stegola superiore finché non combacia con la stegola inferiore, quindi serrate i pomelli.
2. Controllate e serrate tutti gli elementi di fissaggio.
3. Togliete la candela (Fig. 11) e fate girare il motore ad alta velocità con l'avviatore per scaricare l'olio in eccesso dal cilindro.
4. Pulite la candela o sostituitela qualora presenti crepe, sia rotta o gli elettrodi siano usurati.
5. Installate la candela e serratela a 19 N·m (14 ft-lbs).
6. Seguite le procedure di manutenzione raccomandate; fate riferimento a *Manutenzione* a pagina 18.
7. Ricaricate la batteria; fate riferimento a *Ricarica della batteria* a pagina 26.
8. Riempite il serbatoio del carburante (Fig. 8) con benzina fresca.
9. Controllate il livello dell'olio. Fate riferimento a *Controllo del livello dell'olio motore* a pagina 20.
10. Collegate il cavo della candela.


TORO®