Form No. 3437-735 Rev A

TORO®

Count on it.

Manual Pengendali

Unit Pemotongan EdgeSeries 11-Bilah dan 14-Bilah 46cm dan 56cm (18in dan 21in)

Unit Cengkaman Greensmaster® Flex™/eFlex® 1820 dan 2120

No. Model 04289—Nombor Bersiri 403460001 dan Atas
No. Model 04290—Nombor Bersiri 403460001 dan Atas
No. Model 04291—Nombor Bersiri 403460001 dan Atas
No. Model 04292—Nombor Bersiri 403460001 dan Atas

Daftar di www.Toro.com.
Arahan Asal (MS)

CE

3437-735 A

Produk ini mematuhi semua arahan Eropah yang berkaitanenaan. Untuk butiran, sila lihat Peristiharanngakuan Pemerbadanan (DOI) di bahagian belakang penerbitan ini.

Pengenalan

Unit pemotongan ini direka bentuk untuk memotong tanah rumput kawasan hijau dan lintasan kecil padang golf. Penggunaan produk ini untuk tujuan selain daripada penggunaan yang dimaksudkan mungkin membahayakan anda dan orang yang berada di tempat penggunaan mesin.

Baca maklumat ini dengan teliti untuk mengetahui cara mengendalikan dan menyelenggara produk anda sebetulnya dan untuk mengelakkan kecederaan serta kerosakan produk. Anda bertanggungjawab untuk mengendalikan produk sebetulnya dan selamat.

Lawati www.Toro.com untuk bahan latihan keselamatan dan pengendalian produk, maklumat aksesori, membantu mencari peniaga atau mendaftarkan produk anda.

Jika anda memerlukan servis, alat ganti Toro yang asli atau maklumat tambahan, hubungi Peniagajual PerkhidmatanServis atau PerkKhidmatan Pelanggan Toro Yang Dibenarkan dan sediakan butiran model dan nombor siri produk anda. Rajah 1 menunjukkan lokasi model dan nombor siri pada produk. Tulis nombor dalam ruangan yang disediakan.

Penting: **Anda boleh menggunakan peranti mudah alih anda untuk mengimbas kod QR pada plat nombor siri (jika tersedia) nombor siri untuk mengakses maklumat waranti, alat ganti dan maklumat produk yang lain.**

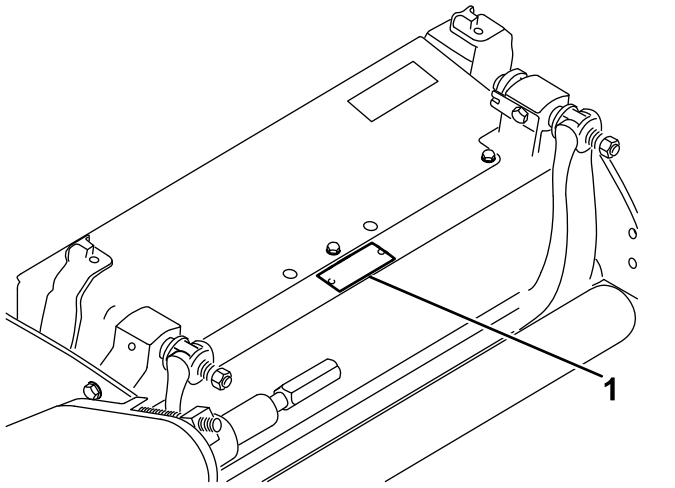

g278385

Rajah 1

1. Lokasi model dan nombor siri

No. Model _____

Nombor Bersiri _____

Manual ini mengenal pasti potensi bahaya dan mempunyai mesej keselamatan yang dikenal pasti dengan simbol amaran keselamatan (Rajah 2), yang memberi amaran tentang bahaya yang boleh menyebabkan kecederaan serius atau kematian jika anda tidak mengikuti langkah berjaga-jaga yang disyorkan.



g000502

Rajah 2

Simbol amaran keselamatan

Manual ini menggunakan 2 perkataan untuk menyerlahkan maklumat. **Penting** memerlukan perhatian anda kepada maklumat mekanikal khas dan **Perhatian** menegaskan maklumat umum yang memerlukan perhatian khas.

Kandungan

Keselamatan 3
Keselamatan Am 3
Keselamatan Unit Pemotongan 4
Keselamatan Bilah 4
Pelekat Keselamatan dan Arahan 5
Persediaan 6
Memasangkan Penggelek 6

© 2019—The Toro® Company

8111 Lyndale Avenue South
Bloomington, MN 55420

Hubungi kami di www.Toro.com.
Dicetak di AS

Hak Cipta Terpelihara

Menyediakan Unit Pemotongan untuk Digunakan pada Mesin eFlex 6
Memasangkan Nat Tolak (CE Sahaja) 7
Melaraskan Unit Pemotongan 8
Gambaran Keseluruhan Produk 9
Spesifikasi 9
Alat tambahan/Aksesori 9
Pengendalian 9
Penyelenggaraan 10
Menyokong Unit Pemotongan 10
Melaraskan Sentuhan Bilah PisauDasar dengan Kili 10
Mengisar Bilah DPisauasar 12
Melaraskan Ketinggian Penggelek Belakang 13
Melaraskan Ketinggian Pemotongan 14
Melaraskan Tetapan Klip 15
Melaraskan Bar Potong 16
Menservis Bar Dasar/Bilah PisauDasar 17
Pemusing Balikenindihan Kembali pada Kili 19

Keselamatan

Mesin ini telah direka bentuk mengikut EN ISO 5395 dan ANSI B71.4–2017.

Keselamatan Am

Produk ini mampu memotong tangan dan kaki. Sentiasa ikuti semua arahan keselamatan untuk mengelakkan kecederaan diri yang seriusparah.

- Baca dan fahami kandungan *Manual Pengendali* ini sebelum menghidupkan mesin.
- Berikan perhatian penuh anda semasa mengendalikan mesin. Jangan terlibat dalam sebarang aktiviti yang menyebabkan gangguan; jika tidak, kecederaan atau kerosakan harta mungkin berlaku.
- Jangan letakkan tangan atau kaki anda berhampiran komponen mesin yang bergerak.
- Jangan kendalikan mesin tanpa semua pengadang dan peranti perlindungan keselamatan yang lain di tempatnya dan berfungsi sebetulnya pada mesin.
- Pastikan semua bukaan luahan tidak terhalang.
- Jauhkan orang yang berada di tempat penggunaan mesin dan kanak-kanak dari kawasan pengendalian. Jangan sekali-kali benarkan kanak-kanak mengendalikan mesin.
- Sebelum anda tinggalkan kedudukan pengendali, lakukan yang berikut:
  - Letakkan mesin pada permukaan rata.
  - Turunkan unit pemotongan.
  - Lepaskan pemacu.
  - Gunakan brek tangan jika (dilengkapi).
  - Matikan enjin dan keluarkan kunci (jika dilengkapi).
  - Tunggu untukhingga semua pergerakan berhenti.

Penggunaan atau penyelenggaraan mesin yang tidak betul boleh menyebabkan kecederaan. Untuk mengurangkan kemungkinan kecederaan, patuhi arahan keselamatan ini dan sentiasa berikan perhatian kepada simbol amaran keselamatan⚠, yang bermaksud Awas, Amaran atau Bahaya—arahan keselamatan diri. Kegagalan untuk mematuhi arahan ini boleh menyebabkan kecederaan diri atau kematian.

Keselamatan Unit Pemotongan

- Unit pemotongan ini hanya merupakan mesin yang lengkap apabila dipasangkan pada unit cengkaman. Baca *Manual Pengendali* unit cengkaman dengan teliti untuk mendapatkan arahan lengkap tentang penggunaan mesin yang selamat.
- Hentikan mesin, keluarkan kunci (jika dilengkapi) dan tunggu untukhingga semua pergerakan berhenti sebelum memeriksa alat tambahan selepas terlanggar objek atau jika terdapat getaran yang luar biasa di dalam mesin. Buat semua pembaikan yang diperlukan sebelum meneruskan pengendalian.
- Pastikan semua bahagian dalam keadaan boleh digunakanberfungsi yang baik dan semua perkakasan dipasang ketat. Gantikan semua pelekat yang haus dankabur atau rosak rosak.
- Hanya gunakan aksesori, alat tambahan dan alat ganti yang diluluskan oleh Toro.

Keselamatan Bilah

Bilah yang haus atau rosak boleh pecah dan serpihan bilah mungkin terpelanting ke arah anda atau orang yang berada di tempat penggunaan mesinberhampiran dan menyebabkan kecederaan diri yang serius atau kematian.

- Periksa bilah secara berkaladari masa ke masa untuk mengesan tanda untuk kehausan atau kerosakan.
- Berhati-hati ketika memeriksa bilah. Balut bilah atau pakai sarung tangan dan berhati-hati ketika menservis bilah. Hanya gantikan atau asah bilah; jangan luruskan atau kimpalkannya.
- Pada mesin berbilang bilah, berhati-hati kerana pemutaran 1 bilah boleh menyebabkan bilah lain juga memutar.

Pelekat Keselamatan dan Arahan

Pelekat dan arahan keselamatan mudah dilihat oleh pengendali dan terletak berhampiran mana-mana kawasan yang mendatangkan bahaya. Gantikan mana-mana pelekat yang rosak atau hilang.

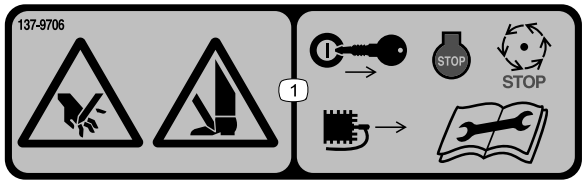

decal137-9706

137-9706

1. Bahaya terpotong tangan atau kaki—matikan enjin, keluarkan kunci, tunggu untuksehingga semua bahagian yang bergerak untuk berhenti, tcabutanggalkan palam pencucuh dan baca *Manual Pengendali* sebelum melaksanaukan penyelenggaraan.



decal120-9570

120-9570

1. Amaran—jauhkan daripada bahagian yang bergerak, pastikan semua pengadang dan perisai di tempatnya.

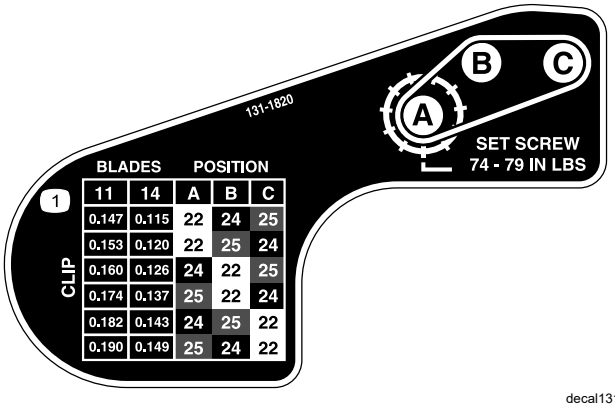

11	14	A	B	C
0.147	0.115	22	24	25
0.153	0.120	22	25	24
0.160	0.126	24	22	25
0.174	0.137	25	22	24
0.182	0.143	24	25	22
0.190	0.149	25	24	22

decal131-1820

131-1820

1. Carta klip unit pemotongan

Persediaan

Alat Ganti Media dan Tambahan

Perihalan	Kuantiti	Gunakan
Manual Pengendali	1	Baca ini sebelum memasangkan dan mengendalikan unit pemotongan.

Memasangkan Penggelek

Unit pemotongan dihantar tanpa penggelek hadapan. Dapatkan penggelek daripada pengedarjual Toro yang dibenarkan anda dan pasangkannya pada unit pemotongan, seperti berikut:

1. Tanggalkan bolt bajak, sesendal dan nat kunci bebibir yang dipasangkan pada salah satu lengan ketinggian pemotongan pada plat sisi unit pemotongan (Rajah 3).

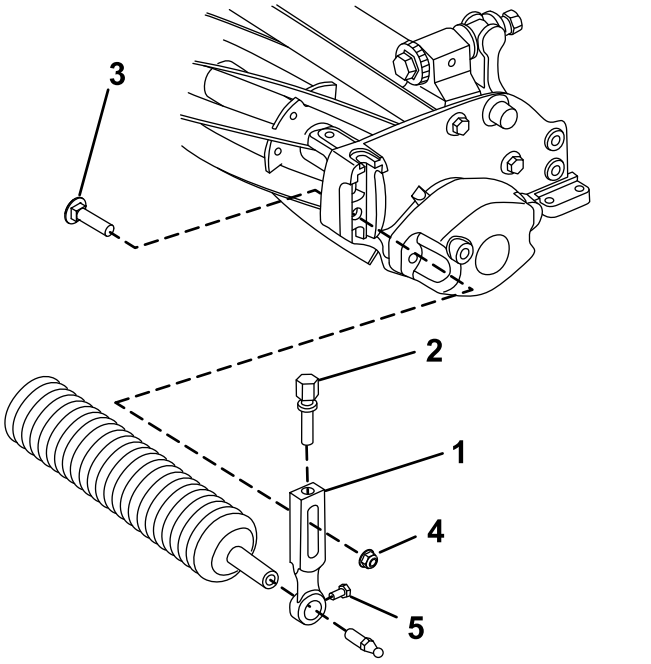

Rajah 3

1. Lengan ketinggian pemotongan
2. Skru pelarasan
3. Bolt bajak
4. Nat kunci bebibir
5. Skru lekapan penggelek

2. Longgarkan skru lekapan penggelek pada di dalam lengan ketinggian pemotongan.
3. Masukkan aci penggelek kkee dalam lengan ketinggian pemotongan pada hujung bertentangan pada unit pemotongan.
4. Masukkan lengan ketinggian pemotongan pada aci penggelek.
5. Pasangkan penggelek pada unit secara longgar menggunakan lengan ketinggian pemotongan dan kancing yang ditanggalkan sebelumnya.
6. Letakkan penggelek di bahagian tengah di antara lengan ketinggian pemotongan.
7. Ketatkan skru lekapan penggelek.
8. Laraskan kepada ketinggian pemotongan yang diingini dan ketatkan kancing lekapan lengan ketinggian pemotongan.

Menyediakan Unit Pemotongan untuk Digunakan pada Mesin eFlex

Memasangkan Plat Sasaran

Jika anda akan menggunakan unit pemotongan pada unit cengkaman eFlex, pasangkan plat sasaran yang dibekalkan, kemudian laraskan penderia mesin seperti yang diterangkan dalam *Manual Pengendali Unit Cengkaman eFlex*. Jika anda akan menggunakan unit pemotongan pada mesin bekalan dikuasa gasolin, maka anda tidak memerlukan plat sasaran. Jika anda akan menggunakan unit pemotongan pada unit dibekalan kuasa gasolin dan mesin eFlex, maka anda boleh memasangkan plat sasaran dan membiarkan plat dipasangkan tanpa mengira jenis mesin mana yang anda gunakan.

1. Tanggalkan bolt pengadang rumput di bahagian tengah (Rajah 4).
2. Pasangkan plat sasaran pada bahagian atas unit pemotongan menggunakan bolt yang anda tanggalkan sebelumnya (Rajah 4).

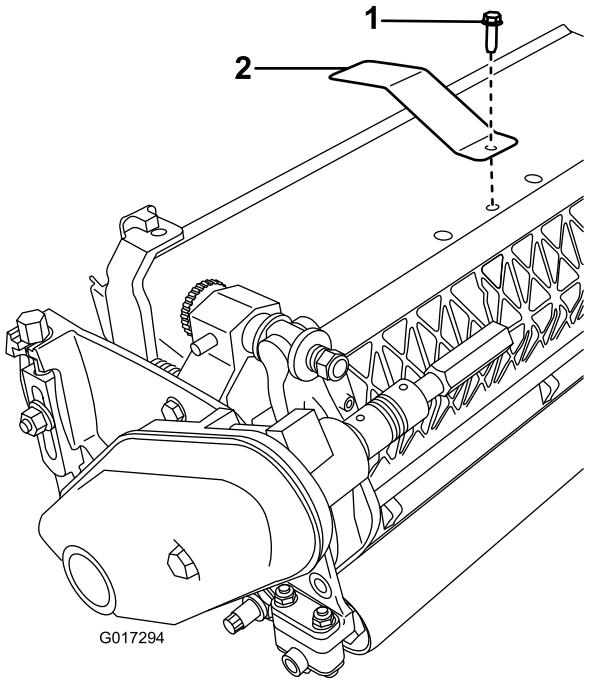

Rajah 4

1. Bolt pengadang rumput tengah
2. Plat sasaran

Memasangkan Rod PembBerat

1. Besarkan lubang bahagian bawah di sebelah kanan unit pemotongan menggunakan mata gerudi 9mm (23/64 inci) (Rajah 5).

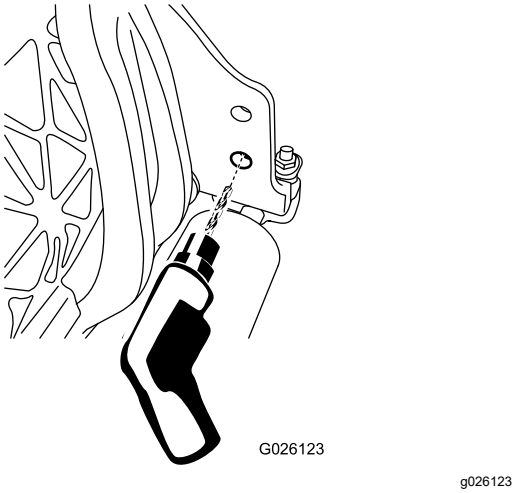

Rajah 5

2. Lincirkan gelang O pada rod pemberat.
3. Masukkan hujung gelang O rod pemberat ke dalam lubang yang digerudi sebelumnya ini.
4. Pasangkan hujung rod berat yang berulir pada rangka menggunakan bolt kepala bebibir (Rajah 6).

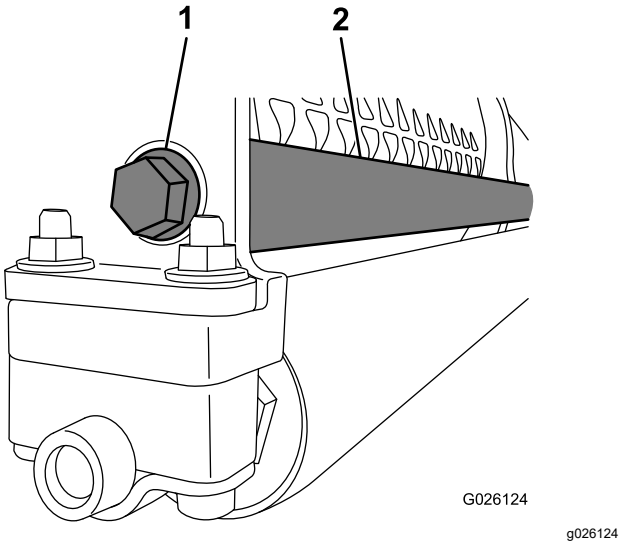

Rajah 6

1. Bolt kepala bebibir
2. Rod pemberat

Memasangkan Nat Tolak (CE Sahaja)

1. Longgarkan bolt bebibir yang mengunci penutup sabuk dan keluarkan penutup sabuk.
2. Masukkan nat tolak ke dalam palam penutup sabuk (Rajah 7).

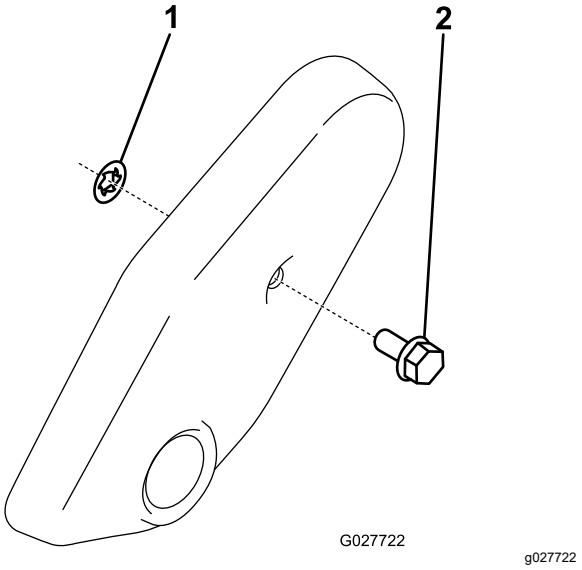

Rajah 7

1. Nat tolak
2. Palam penutup sabuk

3. Pasang penutup sabuk.

Melaraskan Unit Pemotongan

1. Sokong unit pemotongan; rujuk kepada Menyokong Unit Pemotongan (halaman 10).
2. Laraskan bilah pisaudasar pada kili; rujuk kepada Melaraskan Sentuhan Bilah PisauDasar dengan Kili (halaman 10).
3. Laraskan ketinggian penggelek belakang; rujuk kepada Melaraskan Ketinggian Penggelek Belakang (halaman 13).
4. Laraskan ketinggian pemotongan; rujuk kepada Melaraskan Ketinggian Pemotongan (halaman 14).
5. Laraskan bar potong; rujuk kepada Melaraskan Bar Potong (halaman 16).
6. Sediakan unit pemotongan seperti yang diterangkan dalam *Manual Pengendali* unit cengkaman.

Gambaran Keseluruhan Produk

Spesifikasi

Traktor	Unit pemotongan ini dilekapkan pada Unit Cengkaman Flex dan eFlex dengan saiz yang bersesuaian.
Lebar pemotongan	Flex/eFlex 1820—46cm (18 inci), Flex/eFlex 2120—53cm (21 inci)
Ketinggian pemotongan	Laraskan penggelek hadapan sebanyak 2 skru menegak dan ditahan dengan 2 skru dan nat.
Julat ketinggian pemotongan	Julat ketinggian aras standard pemotongan tanda aras standard ialah 1.6mm (0.062 inci) hingga 12.7mm (0.500 inci). Julat ketinggian aras pemotongan tanda aras dengan Kit Ketinggian Pemotongan Tinggi dipasangkan ialah 7mm (0.285 inci) hingga 25mm (1.00 inci). HOC yang berkesan mungkin berbeza-beza bergantung pada keadaan tanah rumput, jenis bilah pisaudasar, penggelek dan alat tambahan yang dipasangkan.
Galas kili	Terdapat 2 galas bebola keluli tahan karat, beralur dalam yang dikedap.
Penggelek	Penggelek hadapan berdiameter 6.3cm (2.5 inci) dengan pelbagai konfigurasi yang dipilih oleh pelanggan. Penggelek belakang ialah penggelek penuh aluminium dengan diameter 5.1cm (2 inci).
Bilah pisaudasar	Mesin ini disertakan bilah pisaudasar EdgeMax Microcut yang standard. Bilah pisaudasar pilihan dengan pelbagai konfigurasi boleh didapati. Bilah pisaudasar dipasangkan pada bar dasardasar besi tuangan bermesin dengan 13 skru (2120) atau 11 skru (1820).
Pelarasan bilah pisaudasar	Terdapat pelarasan dua skru pada kili dengan penahan yang sepadan dengan pergerakan bilah dasarbilah pisau 0.018mm (0.0007 inci) bagi setiap kedudukan berindeks.
Pengadang rumput	Pengadang tidak boleh laras dengan bar potong boleh laras menambah baik luahan rumput dari kili dalam keadaan basah.
Berat pengimbang	Berat besi tuangan dilekapkan pada bahagian bertentangan garis pemanduan mengimbangi unit pemotongan.
Berat bersih, 2120 (tanpa penggelek hadapan)	11–Bilah—32.2kg (71lb); 14–Bilah—33.5kg (74lb)
Berat bersih, 1820 (tanpa penggelek hadapan)	11–Bilah—30.8 kg (68 lb); 14–Bilah—32.2 kg (71 lb)

Alat tambahan/Aksesori

Pemilihan alat tambahan dan aksesori yang diluluskan Toro tersedia untuk digunakan dengan mesin untuk meningkatkan dan mengembangkan keupayaannya. Hubungi Peniagayedia Perkhidmatan yang Dibenarkan atau pengedar Toro yang dibenarkan atau pergi ke www.Toro.com untuk senarai semua alat tambahan dan aksesori yang diluluskan.

Untuk memastikan prestasi optimum dan pensijilan keselamatan berterusan mesin, gunakan hanya alat ganti dan aksesori Toro asli. Alat ganti dan aksesori yang dibuat oleh pengilang lain mungkin berbahaya dan penggunaan sedemikian boleh membatalkan waranti produk.

Pengendalian

Rujuk kepada *Manual Pengendali* unit cengkaman anda untuk mendapatkan arahan pengendalian yang terperinci. Sebelum menggunakan unit pemotongan pada setiap hari, laraskan bilah dasarbilah pisau; rujuk kepada Melaraskan Sentuhan Bilah PisauDasar dengan Kili (halaman 10). Uji kualiti pemotongan dengan memotong liputan ujian sebelum menggunakan unit pemotongan di kawasan hijau untuk memastikan hasil pemotongan adalah betul.

Penyelenggaraan

Perhatian: Tentukan sisi kiri dan kanan mesin dari kedudukan pengendalian yang biasa.

Menyokong Unit Pemotongan

Apabila anda perlu menjongketkanmenterbalikkan unit pemotongan untuk mendedahkan bilah pisaudasar/kili, angkat bahagian belakang unit pemotongan untuk memastikan nat di hujung belakang skru pelarasan bar dasar tidak menyentuh permukaan kerja (Rajah 8).

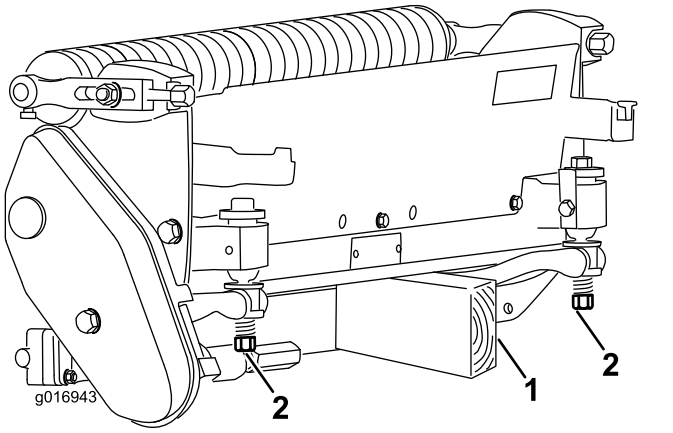

Rajah 8

1. PropSangga (tidak disediakan)
2. Nat skru pelarasan bilah pisaudasar (2)

Melaraskan Sentuhan Bilah PisauDasar dengan Kili

Melaraskan Bilah PisauDasar Setiap Hari

Sebelum pemotongan pada setiap hari atau apabila diperlukan, periksa setiap unit pemotongan untuk mengesahkan sentuhan bilah pisaudasar dengan kili yang sewajarnya. **Lakukan pemeriksaan ini walaupun kualiti pemotongan boleh diterima.**

1. Turunkan unit pemotongan pada permukaan yang keras.
2. Matikan kuasa mesin seperti berikut:
   - Unit gas: Matikan kuasa enjin dan cabuttanggalkan wayar palam pencucuh.
   - Unit elektrik: Matikan mesin dan putuskan sambungan penyambung bateri (hendal T).
3. Putarkan kili dengan perlahan dalam arah bertentangan, dengar sentuhan kili dengan bilah pisaudasar.
   - Jika tiada sentuhan dikesan, putarkan skru pelarasan bar dasar mengikut arah jam (Rajah 9), 1 klik pada satu-satu masademi 1 klik, sehingga anda merasa dan mendengar sentuhan yang ringan.

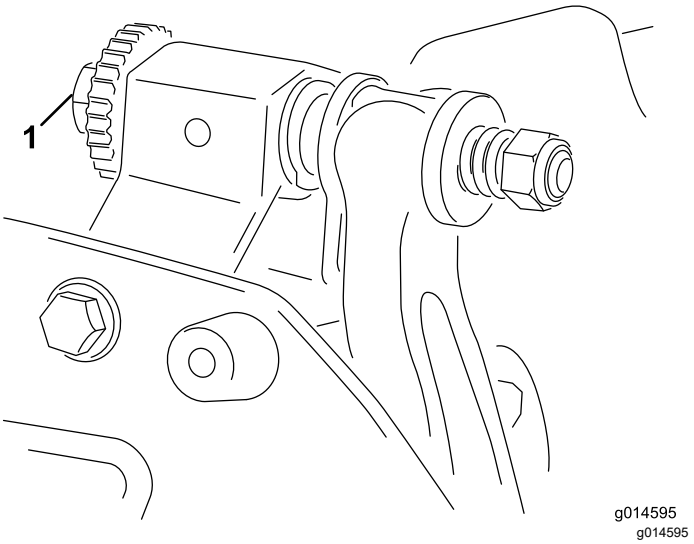

Rajah 9

1. Skru pelarasan bar dasar

Perhatian: Kili mestilah berupaya memotong sehelai kertas, apabila dimasukkan pada sudut tegakyang tepat pada bilah dasarbilah pisau, pada kedua-dua hujung dan tengah kili.

Perhatian: Skru pelarasan bar dasar mempunyai penahan yang sepadan dengan pergerakan bilah pisaudasar 0.018mm (0.0007 inci) bagi setiap kedudukan berindeks.

- Jika sentuhan berlebihan/seretan kili dikesan, anda perlu melakukan penindihan kembali, baiki permukaan hadapan bilah pisaudasar atau kisar semula unit untuk mencapai mata tajam yang diperlukan untuk pemotongan yang tepat (Rujuk *Manual Toro untuk Mengasah Kili dan Mesin Rumput Putar*, No. Borang 09168SL).

Penting: **Sentuhan ringan sentiasa diutamakan. Jika anda tidak mengekalkan sentuhan ringan, mata bilah pisaudasar/kili tidak akan mengasah sendiri dengan secukupnya dan mata pemotongan yang tumpul akan terhasil selepas pengendalian untuk satu tempoh masa. Jika anda mengekalkan sentuhan berlebihan, kehausan bilah pisaudasar/kili akan**

dipercepat, kehausan tidak sekata mungkin terhasil dan kualiti pemotongan mungkin merosot.

Perhatian: Untuk unit pemotongan eFlex, sentuhan kili dengan bilah pisaudasar mempunyai kesan yang ketara pada penggunaan tenaga. Sentuhan yang sangat ringan adalah terbaik untuk prestasi pemotongan dan penggunaan bateri.

Perhatian: Apabila bilah kili terus menyentuh bilah dasarbilah pisau, sedikit gerigis akan terbentuk pada permukaan mata pemotongan hadapan sepanjang bilah dasarbilah pisau. Kikir merentas mata hadapan sekali-sekala untuk menyingkirkan kikir ini untukdemi menambah baik pemotongan.

Selepas pengendalian yang berlanjutan, lama-kelamaan rabung akan terbentuk pada kedua-dua hujung bilah pisaudasar. Bundarkan takuk ini atau kikir hingga serata dengan mata pemotongan bilah pisaudasar untuk memastikan pengendalian yang lancar.

Melaraskan Bilah PisauDasar selepas Pengisaran, Penindihan Kembali atau NyahpasangPenceraian

Gunakan prosedur ini selepas mengisar, melakukan penindihan kembali atau menyahpasangceraikan kili. Ini bukan pelarasan harian.

Perhatian: Untuk unit pemotongan eFlex, sentuhan kili dengan bilah dpisauasar mempunyai kesan yang ketara pada penggunaan tenaga. Sentuhan yang sangat ringan adalah terbaik untuk prestasi pemotongan dan penggunaan bateri.

1. Letakkan unit memotong di permukaan kerja yang rata.
2. JongketkanTerbalikkan unit pemotongan untuk mendedahkan bilah pisaudasar dan kili.

   Perhatian: Pastikan nat pada bahagian belakang skru pelarasan bar dasar tidak diletakkan pada permukaan kerja (Rajah 8).
3. Putarkan kili agar salah 1 daripada bilah merentas mata bilah pisaudasar di antara kepala skru bilah pisaudasar pertama dan kedua yang terletak di bahagian kanan unit pemotongan.
4. Buat dan mengenal pasti tanda pengecaman pada bilah di tempat rentasan dengan mata bilah pisaudasar.

   Perhatian: Tindakan ini akan memudahkan pelarasan kemudian.
5. Masukkan kepipis 0.05mm (0.002 inci) di antara bilah dengan mata bilah pisaudasar pada titik yang ditandakan dalam langkah 4.
6. Putarkan skru pelarasan bar dasar kanan (Rajah 9) sehingga anda merasa sedikit tekanan pada kepipis apabila menggelangsarkan kepipis dari sisi ke sisi. Tanggalkan kepipis.
7. Bagi bahagian kiri unit pemotongan, putarkan kili dengan perlahan agar bilah yang terdekat merentas mata bilah pisaudasar di antara kepala skru pertama dengan kedua.
8. Ulangi langkah 4 hingga 6 untuk bahagian kiri unit pemotongan dan skru pelarasan bar dasar kiri.
9. Ulangi langkah 5 dan 6 hingga terasa sedikit tekanan di titik sentuhan pada bahagian kiri dan kanan unit pemotongan.
10. Untuk mendapatkan sentuhan ringan di antara kili dengan bilah pisaudasar, putarkan setiap skru pelarasan bar dasar mengikut arah jam sebanyak 3 klik.

    Perhatian: Setiap klik pada skru pelarasan bar dasar akan menggerakkan bilah pisaudasar sebanyak 0.018mm (0.0007 inci). **Jangan kunci skru pelarasan sehingga terlalumpau ketat.**

    Pemutaran skru pelarasan mengikut arah jam akan menggerakkan mata bilah pisaudasar mendekati kili. Pemutaran skru pelarasan melawan arah jam akan menggerakkan mata bilah dasarbilah pisau menjauhi kili.
11. Uji prestasi pemotongan dengan memasukkan jaluran kertas prestasi pemotongan yang panjang di antara kili dengan bilah pisaudasar, secara serenjang dengan kili dan bilah pisaudasar (Rajah 10). Putarkan kili ke hadapan dengan perlahan untuk memotong kertas.

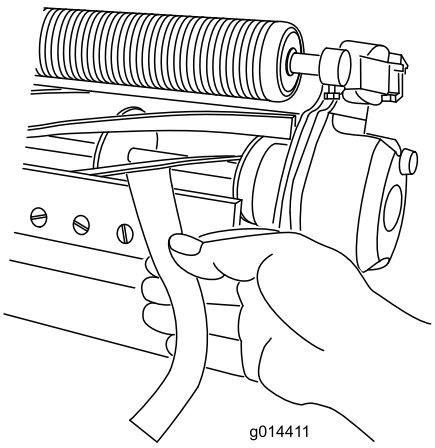

g014411

Rajah 10

Perhatian: Jika sentuhan berlebihan/seretan kili dikesan, anda mungkin perlu melakukan penindihan

kembali atau mengisar kili dan bilah pisaudasar untuk sampaimencapai mata tajam yang diperlukan untuk pemotongan yang tepat.

Mengisar Bilah DPisauasar

Pengisaran Lega pada Kili

Kili baharu mempunyai lebar tanah 0.76 hingga 1.27mm (0.030 hingga 0.050 inci) dan pengisaran lega 30 darjah.

Apabila lebar tanah melebihi 3mm (0.120 inci), lakukan yangperkara berikut:

1. GunakanLakukan pengisaran lega 30 darjah pada semua bilah kili sehingga lebar tanah sampaimencapai 0.76 hingga 1.27mm (0.030 hingga 0.050 inci) (Rajah 11.

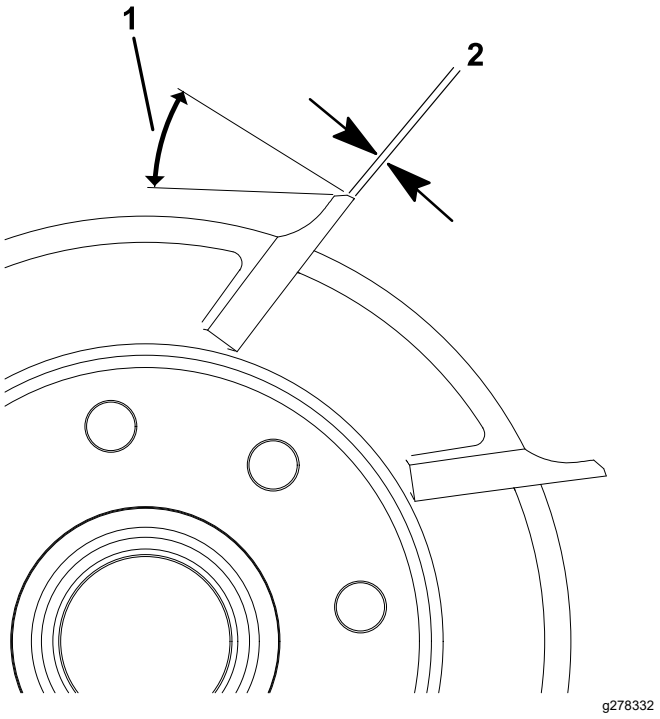

Rajah 11

1. 30 darjah
2. 1.3mm (0.050 inci)

2. Kisar kili dengan memutar untuk sampaimencapai penyingkiran kili <0.025mm (0.001 inci).

   Perhatian: Ini menyebabkan lebar tanah bertambah sedikit.

Perhatian: Untuk melanjutkan kekekalan ketajaman mata kili dan bilah pisaudasar—selepas mengisar kili dan/atau bilah pisaudasar—periksa sentuhan kili dengan bilah pisaudasar sekali lagi selepas memotong 6 kawasan hijau kerana mana-mana gerigis akan disingkirkan dan ini mungkin mewujudkan ruang lega dari kili ke bilah pisaudasar yang tidak sesuai lalu mempercepat kehausan.

Memeriksa Sudut Kisar Atas

Sudut yang anda gunakan untuk mengisar bilah pisaudasar anda adalah sangat penting.

Gunakan penunjuk sudut dan lekapan penunjuk sudut untuk menyemak sudut yang dihasilkan oleh pengisar anda, betulkan mana-mana pengisar yang tidak tepat.

1. Letakkan penunjuk sudut pada bahagian bawah bilah pisaudasar seperti yang ditunjukkan dalam Rajah 12.

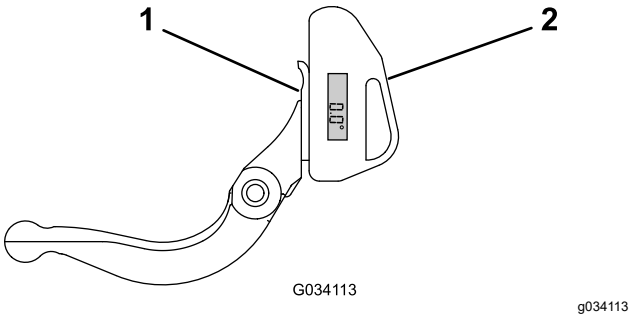

Rajah 12

1. Bilah pisaudasar (menegak)
2. Penunjuk sudut

2. Tekan butang Alt Zero pada penunjuk sudut.
3. Letakkan lekapan penunjuk sudut pada mata bilah pisaudasar agar tepi magnet melekat dengan mata bilah pisaudasar (Rajah 13).

   Perhatian: Paparan digital seharusnya dapat dilihat dari sisi yang sama pada langkah ini seperti paparan dalampada langkah 1.

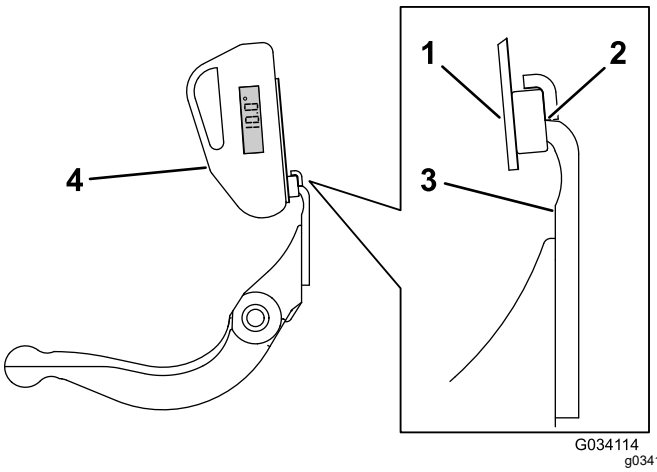

Rajah 13

1. Lekapan penunjuk sudut
2. Tepi magnet melekat dengan mata bilah dasar
3. Bilah dpisauasar
4. Penunjuk sudut

4. Letakkan penunjuk sudut pada lekapan seperti yang ditunjukkan dalam Rajah 13.

   Perhatian: Ini ialah sudut yang terhasil pada pengisar anda hasilkan dan seharusnya berada dalam julat 2 darjah daripadabagi sudut kisar atas yang disyorkan.

Spesifikasi Pengisaran Kili

Diameter Kili (Baharu)	128.5mm (5.06 inci)
Had Servis–Diameter Kili	114.3mm (4.50 inci)
Diameter Aci Kili (OD)	34.9mm (1.375 inci)
Sudut Lega Bilah	25 hingga 35°
Lebar Tanah Bilah	0.76 hingga 1.27mm (0.030 hingga 0.50 inci)
Julat Lebar Tanah Bilah	0.8 hingga 1.2mm (0.030 hingga 0.050 inci)
Had Servis–Tirusan Diameter Kili	0.25mm (0.010 inci)

Melaraskan Ketinggian Penggelek Belakang

Bergantung pada julat ketinggian pemotongan yang anda inginkanmahu, laraskan pendakap penggelek belakang (Rajah 14 atau Rajah 15) kepada kedudukan rendah atau tinggi:

- Letakkan peruangegang di atas bebibir lekapan plat sisi (tetapan kilang) apabila julat tetapan ketinggian pemotongan adalah dari 1.5mm hingga 6mm (1/16 inci hingga ¼ inci) seperti yang ditunjukkan dalam Rajah 14.

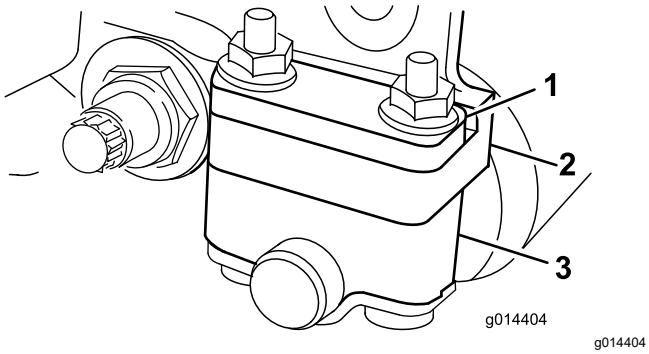

g014404

Rajah 14

1. Peruangegang
2. Bebibir lekapan plat sisi
3. Pendakap penggelek

- Letakkan peruangegang di bawah bebibir lekapan plat sisi apabila julat tetapan ketinggian pemotongan adalah dari 3mm hingga 25mm (⅛ inci hingga 1 inci) seperti yang ditunjukkan dalam Rajah 15.

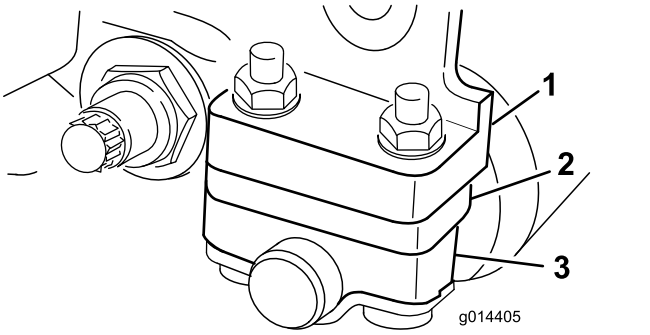

g014405

Rajah 15

1. Bebibir lekapan plat sisi
2. Peruangegang
3. Pendakap penggelek

1. Angkat bahagian belakang unit pemotongan dan letakkan satu blok di bawah bilah pisaudasar.
2. Tanggalkan 2 nat yang mengunci setiap pendakap penggelek dan peruangegang pada setiap bebibir lekapan plat sisi.
3. Turunkan penggelek dan skru dari bebibir lekapan plat sisi dan peruangegang.
4. Letakkan peregangeruang pada atas skru di bahagian atas atau di bawah pendakap penggelek, seperti yang diperlukan (Rajah 14 atau Rajah 15).
5. Kuncikan pendakap penggelek dan peregangeruang di pada bahagian bawah bebibir lekapan menggunakan nat yang ditanggalkan sebelumnya ini.
6. Sahkan bahawa sentuhan bilah pisaudasar dengan kili adalah betul. JongketkanTerbalikkan mesin rumput untuk mendedahkan penggelek hadapan dan belakang serta bilah pisaudasar.

   Perhatian: Kedudukan penggelek belakang ke kili dikawal oleh toleransi pemesinan komponen yang dipasangkan dan penyelarian tidak diperlukan. Pelarasan yang terhad boleh dilakukan dengan meletakkan unit pemotongan di atas plat permukaan dan melonggarkan bolt lekapan plat sisi (Rajah 16). Laraskan dan ketatkan bolt apabila selesai.

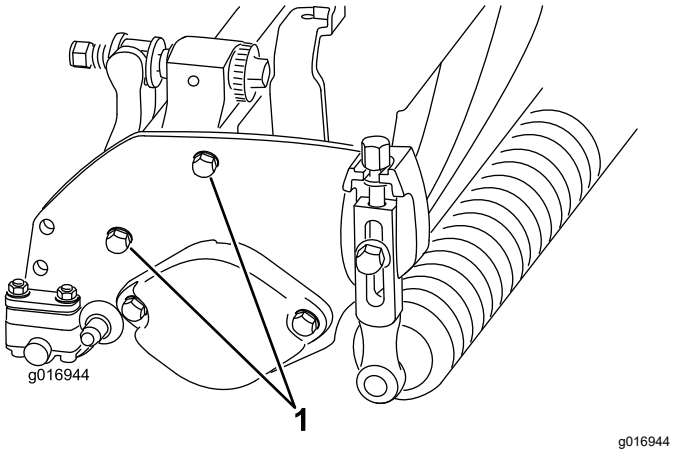

Rajah 16

1. Bolt lekapan plat sisi

Penting: **Apabila anda perlu mentjongketkanerbalikkan unit pemotongan untuk mendedahkan bilah pisaudasar/kili, angkat bahagian belakang unit pemotongan untuk memastikan nat di hujung belakang skru pelarasan bar dasar tidak menyentuh permukaan kerja (Rajah 8).**

Melaraskan Ketinggian Pemotongan

Unit pemotongan ini biasadisert disertakan dengan bilah pisaudasar Edgemax Micro-cut yang standard dan bar dasar yang standard. Ketinggian pemotongan yang berkesan bergantung pada konfigurasi mesin rumput sebelumnyaterdahulu dan keadaan tanah rumput (iaitu jenis penggelek, jarak pusat belakang bilah pisaudasar, kawasan hijau lembut atau keras, keadaan musim). Tetapkan ketinggian pemotongan awal 0.25mm hingga 0.38mm (0.010 hingga 0.015 inci) lebih tinggi daripada persediaan mesin rumput kawasan hijau sebelum initerdahulu dan buat pelarasan agar sepadan dengan keadaan.

Perhatian: Untuk ketinggian pemotongan yang lebih tinggi daripada 13mm (0.500 inci), pasangkan kit ketinggian pemotongan tinggi.

Gunakan carta berikut untuk menentukan bilah dasarbilah pisau yang paling sesuai untuk ketinggian pemotongan yang diingini.

Carta Bilah DasarBilah Pisau/Ketinggian Pemotongan Yang Disyorkan		
Bilah DasarBilah Pisau	**Nombor Bahagian**	**Ketinggian Pemotongan**
Edgemax Micro-cut (Standard)	115-1880 (2100) 117-1530 (1800)	1.5 hingga 4.7mm (0.062–0.188 inci)
Edgemax Tournament (Pilihan)	115-1881 (2100) 117-1532 (1800)	3.1 hingga 12.7mm (0.125–0.500 inci)
Micro-cut (Pilihan)	93-4262 (2100) 98-7261 (1800)	1.5 hingga 4.7mm (0.062–0.188 inci)
Tournament (Pilihan)	93-4263 (2100) 98-7260 (1800)	3.1 hingga 12.7mm (0.125–0.500 inci)
Extended Micro-cut (Pilihan)	108-4303 (2100) 110-2300 (1800)	1.5 hingga 4.7mm (0.062–0.188 inci)
Extended Tournament (Pilihan)	108-4302 (2100)	3.1 hingga 12.7mm (0.125–0.500 inci)
Low-cut (Pilihan)	93-4264 (2100) 110-2301 (1800)	4.7 hingga 25.4mm (0.188–1.00 inci)

1. Longgarkan nat kunci yang mengunci lengan ketinggian pemotongan pada plat sisi unit pemotongan (Rajah 17).

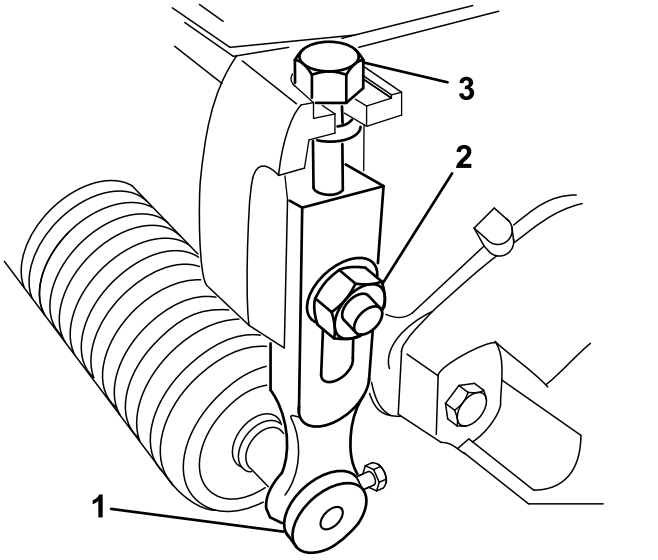

Rajah 17

1. Lengan ketinggian pemotongan
2. Nat kunci bebibir
3. Skru pelarasan

2. Longgarkan nat pada bar tolok dan tetapkan skru pelarasan kepada ketinggian pemotongan yang diingini (Rajah 18).

   Perhatian: Jarak di antara bahagian bawah kepala skru dengan muka bar ialah ketinggian pemotongan.

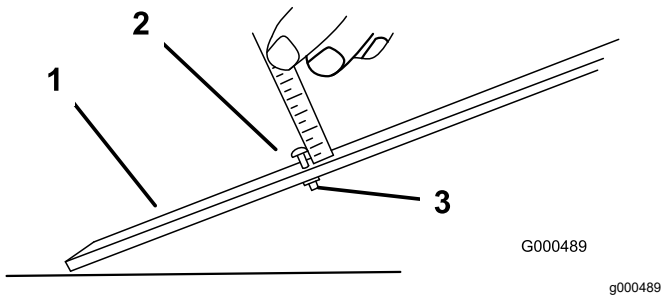

Rajah 18

1. Bar tolok
2. Skru pelarasan ketinggian
3. Nat

3. Cangkukkan kepala skru pada mata pemotongan bilah dasarbilah pisau dan letakkan hujung belakang bar pada bahagian belakang penggelek (Rajah 19).

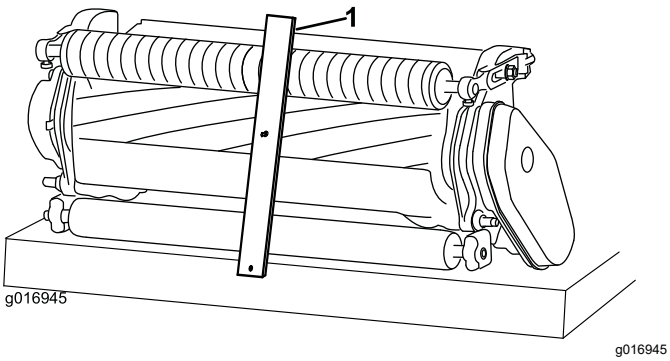

Rajah 19

1. Bar tolok

4. Putarkan skru pelarasan sehingga penggelek menyentuh bahagian hadapan bar tolok.
5. Laraskan kedua-dua hujung penggelek sehingga seluruh penggelek selari dengan bilah dasarbilah pisau.

   Penting: **Apabila ditetapkan dengan betul, penggelek belakang dan hadapan akan menyentuh bar tolok dan skru dipasangkan rapat pada bilah dasarbilah pisau. Ini memastikan ketinggian pemotongan adalah sama di kedua-dua hujung bilah dasarbilah pisau.**
6. Ketatkan nat untuk mengunci pelarasan dengan secukupnya agar tiada kelonggaran pada sesendal.

Melaraskan Tetapan Klip

Terdapat 6 tetapan klip pada unit pemotongan yang boleh anda tetapkan agar sepadan dengan keadaan tanah berumput anda. Mulakan penetapan klip untuk memadanmkan dengan ketinggian pemotongan, kemudian uji unit pemotongan dan laraskan klip untuk mendapatkan kualiti pemotongan yang anda inginkanmahu.

1. Matikan kuasa mesin seperti berikut:
   - Unit gas: Matikan kuasa enjin dan tanggalkan wayar palam pencucuh.
   - Unit elektrik: Matikan mesin dan putuskan sambungan penyambung bateri (hendal T).
2. Longgarkan bolt bebibir yang mengikat penutup sabuk dan keluarkan penutup sabuk untuk mendedahkan sabuk. (Rajah 20).

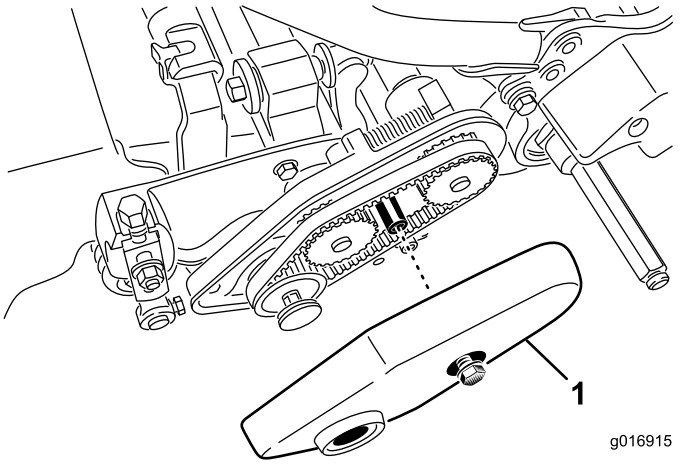

Rajah 20

1. Penutup sabuk

3. Keluarkan nat perumah galas (Rajah 21).

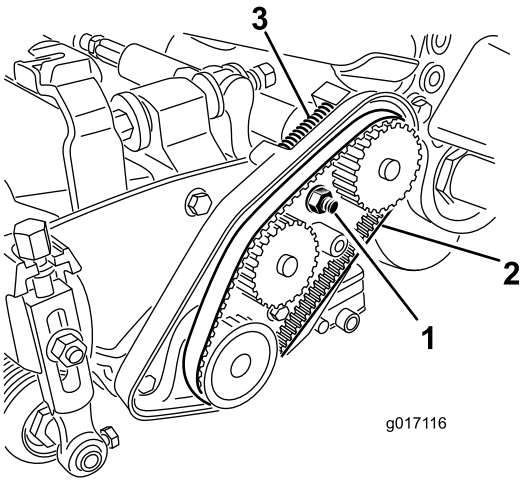

Rajah 21

1. Nat perumah galas
2. Sabuk pemacu kili
3. Pegas mampatan

4. Menggunakan perengkuh 16 mm (⅝ inci), putarkan perumah galas untuk memastikan ia dikendalikanperumah bergerak dengan bebas.
5. Keluarkan sabuk (Rajah 21).
6. Menggunakan carta yang ditunjukkan pada pelekat dalam Rajah 22, tentukan tetapan klip yang anda mahu dan takal mana anda yang perlu dialihkan.

   Perhatian: Setiap takal bernditandai nombor (22, 24 dan 25). Alihkan takal ke kedudukan yang diteunjukkanntukan dalam carta untuk tetapan klip anda.

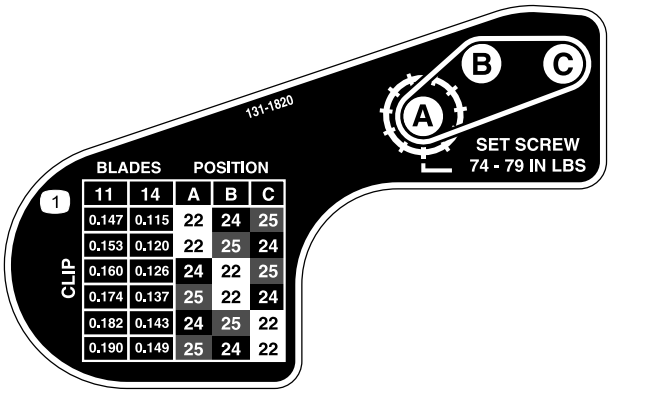

Rajah 22

7. Longgarkan 2 set skru penuh pada setiap takal yang perlu dialihkan menggunakan perengkuh heks.
8. Keluarkan setiap takal.
9. Pasangkan setiap takal dalam konfigurasi baharu seperti yang dintunjukkanyatakan pada pelekat (Rajah 22).

   Perhatian: Pastikan set skru penuh pada setiap takal diletakkan pada kedudukan yang sejajar dengan kunci dan bahagian rata pada aci.
10. Tork set skru penuh kepada 8.3 hingga 8.9 N·m (74 hingga 79 inci-lb).
11. Pasangkan sabuk.
12. Pastikan pegas mampatan mengenakan tegangan pada sabuk (Rajah 21).
13. Ketatkan nat perumah galas.
14. Pasang penutup sabuk.

Melaraskan Bar Potong

Laraskan bar potong untuk memastikan potongan rumput dikeluarluahkan dari ruang kili dengan kemas, seperti berikut:

Perhatian: Bar boleh dilaraskan untuk memampas bertindak mengikut bagi perubahan keadaan tanah berumput. Laraskan bar lebih rapat kemendekati kili apabila tanah berrumput adalah sangat kering. Sebaliknya, laraskan bar menjauhi kili apabila keadaan tanah berumput adalah basah. Bar seharusnya selari dengan kili untuk memastikan prestasi optimum. Laraskan bar selepas kili ditajamkan pada pengisar kili.

1. Longgarkan skru yang mengunci bar atas (Rajah 23) pada unit pemotongan.

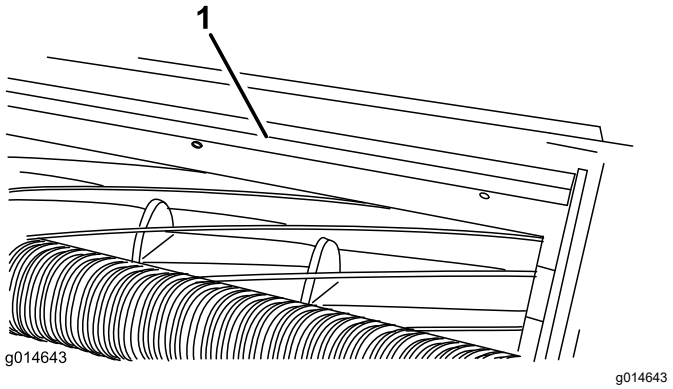

Rajah 23

1. Bar potong

2. Masukkan tolok perasa 1.5mm (0.060 inci) di antara bahagian atas kili dengan bar dan ketatkan skru.

   Penting: **Pastikan jarak yang sekata di antara bar dengan kili dimerentas seluruh kili.**

Menservis Bar Dasar/Bilah PisauDasar

Hanya mekanik yang dilatih sewajarnya boleh menservis bar dasar dan bilah dasarbilah pisau untuk mengelakkan kerosakan pada kili, bar dasar atau bilah dasarbilah pisau. Bawa unit pemotongan ke pengedarjual Toro yang dibenarkan anda untuk diservis. Rujuk kepada *Manual Servis* unit cengkaman anda untuk mendapatkan arahan lengkap, alatan khas dan gambar rajah untuk menservis bilah dasarbilah pisau. Sekiranya anda sendiri perlu menanggalkan atau memasangkan bar dasar, arahan dan spesifikasi untuk menservis bilah dasarbilah pisau diberikan di bawah.

Penting: **Sentiasa ikuti prosedur bilah dasarbilah pisau yang diperincikan dalam *Manual Servis* anda ketika menservis bilah dasarbilah pisau. Kegagalan untuk memasangkan dan mengisar bilah dasarbilah pisau dengan betul boleh merosakkan kili, bar dasar atau bilah dasarbilah pisau.**

Menanggalkan Bar Dasar

1. Putarkan skru pelarasan bar dasar melawan arah jam untuk menjauhkan bilah dasarbilah pisau dari kili (Rajah 24).

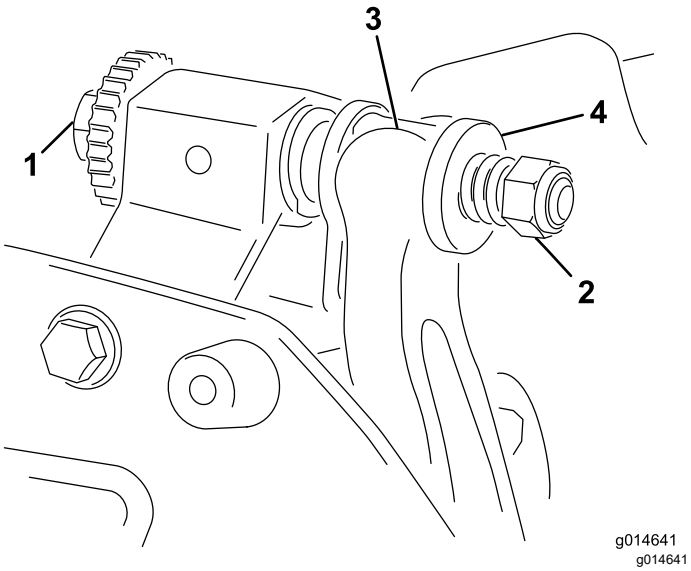

Rajah 24

1. Skru pelarasan bar dasar
2. Nat ketegangan pegas
3. Bar dasar
4. Sesendal

2. Keluarkan nat ketegangan pegas sehingga sesendal tidak lagi ditegangkan pada bar dasar (Rajah 24).
3. Pada setiap sisi mesin, longgarkan nat kunci yang mengunci bolt bar dasar (Rajah 25).

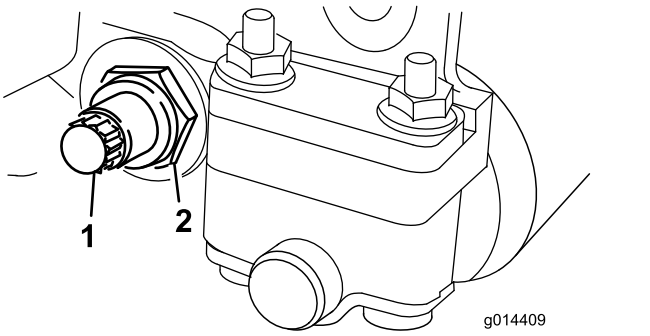

Rajah 25

1. Bolt bar dasar
2. Nat kunci

4. Tanggalkan setiap bolt bar dasar, membolehkan anda menarik bar dasar ke bawah dan tanggalkannya dari bolt mesin (Rajah 25).

   Tentukan tempat untuk 2 sesendal nilon dan 2 sesendal keluli tekanan pada setiap hujung bar dasar (Rajah 26).

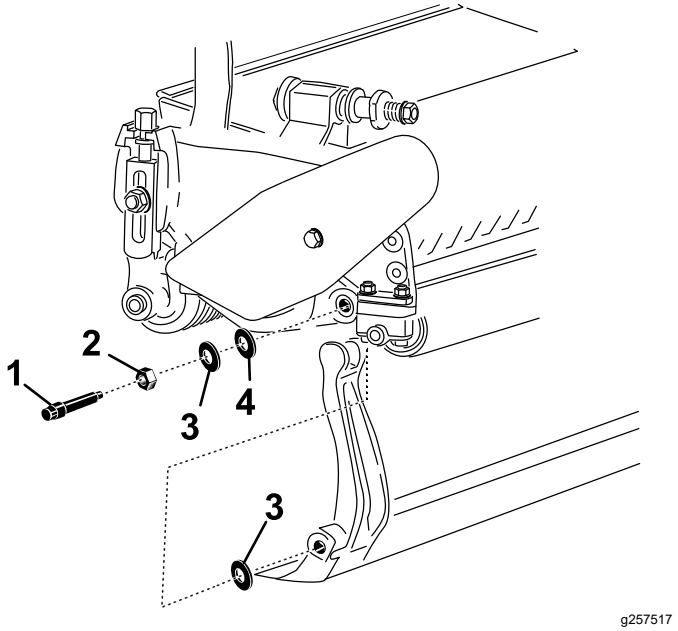

Rajah 26

1. Bolt bar dasar
2. Nat
3. Sesendal keluli
4. Sesendal nilon

Memasangkan Bar Dasar

1. Pasangkan bar dasar, letakkan telinga lekapan di antara sesendal dengan pelaras bar dasar.
2. Kuncikan bar dasar pada setiap plat sisi menggunakan bolt bar dasar (nat pada bolt) dan 4 sesendal (jumlah 8).
3. Letakkan sesendal nilon pada setiap sisi tombol plat sisi. Letakkan sesendal keluli di bahagian luar setiap sesendal nilon (Rajah 26).

4. Tork bolt bar dasar kepada 27 hingga 36 N·m (240 hingga 320 inci-lb). Ketatkan nat kunci denganmenggunakan tangan sehingga bahagian luar sesendal keluli henti berputar dan tiada kelonggaran di hujung. Mungkin ada ruang pada sesendal di bahagian dalam.

   Penting: **Jangan kunci nat kunci sehingga terlampau ketat kerana ini akan memesongkan plat sisi.Jangan kunci nat kunci terlalu ketat kerana ini akan memesongkan plat sisi.**

5. Ketatkan nat ketegangan pegas sehingga pegas dilipat, kemudian undur balik sebanyak ½ putaran (Rajah 27).

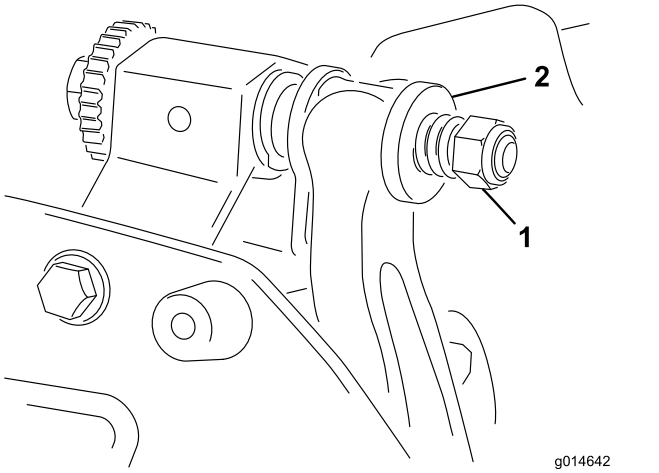

Rajah 27

1. Nat ketegangan pegas
2. Pegas

Memasangkan Bilah PisauDasar

1. Singkirkan karat, kerak dan kakisan dari permukaan bar dasar dan sapukan satu lapisan minyak yang tipis pada permukaan bar dasar.
2. Bersihkan ulir skru.
3. Sapukan sebatian tidak henti pada skru dan pasangkan bilah dasarbilah pisau pada bar dasar.

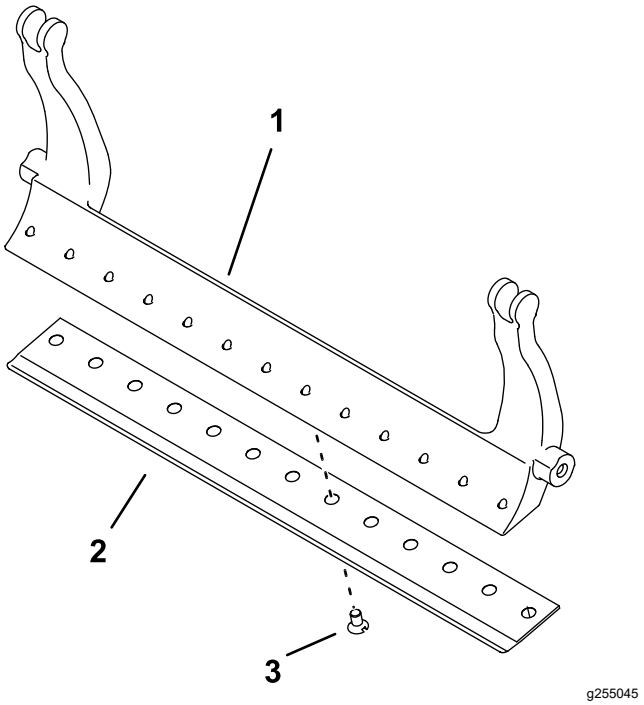

Rajah 28

1. Bar dasar
2. Bilah dasarBilah pisau
3. Skru

4. Tork 2 skru luar kepada 1 N·m (10 inci-lb).
5. Dengan mengendalikan dari bahagian tengah bilah dasarbilah pisau, tork skru kepada 23 hingga 28 N·m (200 hingga 250 inci-lb).

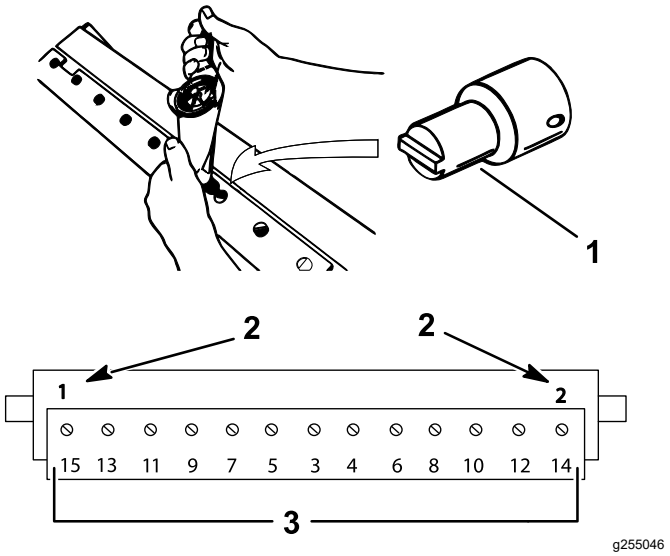

Rajah 29

1. Alat skru bilah pisaudasar
2. Pasangkan dan tork ini kepada 1 N·m (10 inci-lb) terlebih dahulu.Pasangkan dan tork ini dahulu kepada 1 N·m (10 inci-lb).
3. Tork kepada 23 hingga 28 N·m (200 hingga 250 inci-lb).

6. Kisar bilah dasarbilah pisau.

Spesifikasi Bilah DasarBilah Pisau

Spesifikasi Pengisaran Bilah DasarBilah Pisau

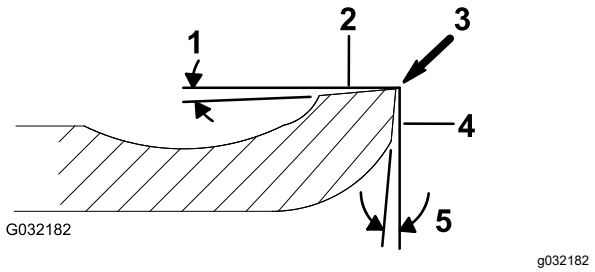

Rajah 30

1. Sudut lega
2. Muka atas
3. Singkirkan gerigis
4. Muka hadapan
5. Sudut hadapan

Sudut lega bilah dasarbilah pisau standard	Minimum 3°
Sudut lega bilah dasarbilah pisau dilanjutkan	Minimum 7°
Julat sudut hadapan	13° hingga 17°

Pemusing Balikenindihan Kembali pada Kili

⚠ BAHAYA

Kecederaan diri boleh berlaku jika tersentuh kili atau bahagian bergerak yang lain.Kecederaan diri boleh berlaku jika tersentuh dengan kili atau bahagian lain yang bergerak.

Jauhkan jari, tangan dan pakaian anda daripada kili atau bahagian bergerak yang lain.

- **Jauhi kili ketika memusing balikpenindihan kembali.**
- **Jangan gunakan berus cat dengan pemegang pendek untuk memusing balikpenindihan kembali. Untuk bahagian pemasangan hendal, hubungi pengedarjual Toro yang dibenarkan anda.**

Anda boleh memusing baliknindih kembali kili sama ada dengan membiarkan unit pemotongan pada unit cengkaman atau menanggalkan unit pemotongan sepenuhnya dari unit cengkaman. Jika anda membiarkan unit pemotongan pada unit cengkaman, alihkan pengganding heks di antara pemacu utama dengan pemacu unit pemotongan kepada kedudukan nyahganding untuk mengelakkan kehausan berlebihan pada brek kili.

1. Letakkan mesin di permukaan yang bersih dan rata.
2. Matikan kuasa mesin seperti berikut:
   - Unit gasolin: Matikan kuasa enjin dan tanggalkan wayar palam pencucuh.
   - Unit elektrik: Matikan mesin dan putuskan sambungan penyambung bateri (hendal T).
3. Gunakan brek tangan.
4. Sambungkan mesin memusing balikpenindihan kembali pada unit pemotongan dengan menyambungkan soket heks ½ inci pada aci output takal kili pada bahagian kiri unit pemotongan.

   Perhatian: Arahan dan prosedur tambahan tentang pemusing balikpenindihan kembali boleh didapati dalam *Manual Toro untuk Mengasah Kili dan Mesin Rumput Putar* (No. Borang 80-300PT).

   Perhatian: Untuk mendapatkan mata pemotongan yang lebih baik, kikir merentas muka hadapan bilah dasarbilah pisau apabila anda melengkapkan pengendalian penindihan. Ini akan menyingkirkan gerigis atau gerigi yang mungkin membentuk pada mata memotong. Tindakan mengikir yang sangat ringan mungkin diperlukan pada mata atas untuk memisahkan gerigis dari mata pemotongan sepenuhnya.

   Perhatian: Jika anda membiarkan unit pemotongan dipasangkan pada mesin sewaktu pemusingan balikpenindihan kembali, gandingkan aci heks mesin kembali pada unit pemotongan.

Nota-nota:

Nota-nota:

Pengisytiharan Penubuhan

The Toro Company, 8111 Lyndale Ave. South, Bloomington, MN, USA membuat pengakuan bahawa unit berikut mematuhi arahan yang disenaraikan, apabila dipasangkan menurut arahan pengiring pada model Toro tertentu seperti yang dinyatakan pada Pengakuan Pematuhan yang berkenaan.The Toro Company, 8111 Lyndale Ave. South, Bloomington, MN, USA mengisytiharkan bahawa unit berikut mematuhi arahan yang disenaraikan, apabila dipasang mengikut arahan yang disertakan pada model Toro tertentu seperti yang dinyatakan pada Perisytiharan Pematuhan yang berkenaan.

No. Model	Nombor Bersiri	Penghuraian Produk	Penghuraian Invois	Penghuraian Umum	Arahan
04289	403460001 dan Atas	Unit Pemotongan 46 cm(18 inci) 11-Bilah, Unit Cengkaman Greensmaster Flex/eFlex 1820	FLEX 11 BLADE 18 INCH CUTTING UNIT	Mesin Rumput	2006/42/EC
04290	403460001 dan Atas	Unit Pemotongan 56cm (21 inci) 11-Bilah, Unit Cengkaman Greensmaster Flex/eFlex 2120	FLEX 11 BLADE 21 INCH DPA CUTTING UNIT	Mesin Rumput	2006/42/EC
04291	403460001 dan Atas	Unit Pemotongan 46cm (18 inci) 14-Bilah, Unit Cengkaman Greensmaster Flex/eFlex 1820	FLEX 14 BLADE 18 INCH CUTTING UNIT	Mesin Rumput	2006/42/EC
04292	403460001 dan Atas	Unit Pemotongan 56cm (21 inci) 14-Bilah, Unit Cengkaman Greensmaster Flex/eFlex 2120	FLEX 14 BLADE 21 INCH CUTTING UNIT	Mesin Rumput	2006/42/EC

Dokumentasi teknikal yang berkenaan telah dikumpulkan sebagaimana diperlukan menurut Bahagian B Lampiran VII 2006/42/EC.

Kami akan berjanji untuk memindahkan, sebagai respons kepada permintaan oleh pihak berkuasa nasional, maklumat yang berkaitan bagi mesin yang dilengkapkan sebahagian ini.Kami akan berjanji untuk menghantar, sebagai jawapan kepada permintaan oleh pihak berkuasa nasional, maklumat yang berkenaan mengenai mesin yang separuh lengkap ini. Kaedah pemindahan sepatutnya merupakan pemindahan elektronik.Kaedah penghantaran adalah secara penghantaran elektronik.

Mesin ini tidak sepatutnya digunakan sehingga disepadukan dengan model Toro yang diluluskan seperti yang dinyatakan pada Pengakuan Pematuhan yang berkaitan dan mengikut semua arahan, yang boleh diakui sebagai mematuhi semua Arahan yang berkenaan.Mesin ini tidak akan dijalankan sehinggalah dimasukkan ke dalam model Toro yang diluluskan seperti yang dinyatakan pada Perisytiharan Pematuhan yang berkaitan dan mengikut semua arahan, iaitu ia boleh diisytiharkan dengan mematuhi semua arahan yang berkaitan.

Disahkan:



John Heckel

8111 Lyndale Ave. South
Bloomington, MN 55420, USA
Disember 11, 2018

Wakil yang Sah:

Marcel Dutrieux
Manager European Product Integrity
Toro Europe NV
Nijverheidsstraat 5
2260 Oevel
Belgium

Notis Privasi EEA/UK

Penggunaan Maklumat Peribadi Anda oleh Toro

The Toro Company (“Toro”) menghormati privasi anda. Apabila anda membeli produk kami, kami boleh mengumpulkan maklumat peribadi tertentu tentang anda, sama ada daripada anda secara langsung atau melalui syarikat atau peniagajual Toro tempatan anda. Toro menggunakan maklumat ini untuk memenuhi kewajipan kontraktual - seperti mendaftarkan waranti anda, memproses tuntutan waranti anda atau menghubungi anda sekiranya suatu produk ditarik balik - dan untuk tujuan perniagaan yang sah - seperti untuk mengukur kepuasan pelanggan, meningkatkan produk kami atau menyediakan anda dengan maklumat produk yang mungkin menarik. Toro boleh berkongsi maklumat anda dengan anak syarikat, gabungan, peniaga atau rakan kongsi perniagaan lain kami yang berhubung dengan aktiviti ini. Kami juga boleh mendedahkan maklumat peribadi apabila diperlukan oleh undang-undang atau berhubung dengan penjualan, pembelian atau penggabungan perniagaan. Kami tidak akan menjual maklumat peribadi anda kepada mana-mana syarikat lain untuk tujuan pemasaran.

Penyimpanan Maklumat Peribadi anda

Toro akan menyimpan maklumat peribadi anda selagi ia relevan untuk tujuan di atas dan mengikut keperluan undang-undang. Untuk maklumat lanjut tentang tempoh penyimpanan maklumat yang berkenaan, sila hubungi legal@toro.com.

Komitmen Toro kepada Keselamatan

Maklumat peribadi anda mungkin diproses di AS atau negara lain yang mungkin mempunyai undang-undang perlindungan data yang kurang ketat daripada negara mastautin anda. Apabila kami memindahkan maklumat anda dari luar negara mastautin anda, kami akan mengambil langkah-langkah yang sah untuk memastikan langkah perlindungan yang sewajarnya disediakan untuk melindungi maklumat anda dan memastikan ia dikendalikan dengan selamat.

Akses dan Pembetulan

Anda mungkin berhak untuk membetulkan atau menyemak data peribadi anda, atau membantah atau mengehadkan pemprosesan data anda. Untuk berbuat demikian, sila hubungi kami melalui e-mel di legal@toro.com. Jika anda mempunyai kebimbangan terhadap cara Toro telah mengendalikan maklumat anda, kami menggalakkan anda untuk mengutarakan ini terus dengan kami. Sila ambil perhatian bahawa penduduk Eropah berhak untuk mengadu kepada Pihak Berkuasa Perlindungan Data anda.

Waranti Toro

Waranti Terhad Dua Tahun atau 1,500 Jam

Syarat dan Produk yang Dilindungi

Syarikat Toro dan sekutunya, Toro Warranty Company, menurut perjanjian di antara mereka, bersama-sama menjamin produk Toro Komersial Toro (""Produk") anda bebas daripada kecacatan dalam bahan atau mutu kerja selama 2 tahun atau 1,500 jam pengendalian*, yang mana terlebih dahulu . Syarikat Toro dan sekutunya, Toro Warranty Company (Syarikat Waranti Toro), menurut perjanjian di antara mereka, bersama-sama menjamin produk Komersial Toro (""Produk") anda bebas daripada kecacatan dalam bahan atau mutu kerja selama 2 tahun atau 1,500 jam pengendalian*, yang mana berlaku dahulu . Waranti ini boleh digunakan untuk semua produk kecuali alat pengudaraan (merujuk kepada kenyataan waranti berasingan untuk produk ini). Jika terdapat keadaan yang boleh diwaranti, kami akan membaiki Produk tanpa kos kepada anda termasuk diagnostik, buruh, bahagian dan pengangkutan. Waranti ini bermula pada tarikh Produk diserahkan kepada pembeli runcit asal.
* Produk dilengkapi dengan meter jam.

Arahan untuk Mendapatkan Perkhidmatan Waranti

Anda bertanggungjawab untuk memaklumkan Pengedar Produk Komersial atau Pengedar Produk Komersial yang Dibenarkan dari mana anda membeli Produk sebaik sahaja anda percaya terdapat keadaan yang boleh diwaranti. Jika anda memerlukan bantuan mencari Pengedar Produk Komersial atau Peniaga yang Dibenarkan, atau jika anda mempunyai pertanyaan mengenai hak waranti atau tanggungjawab anda, anda boleh menghubungi kami di:

Toro Commercial Products Service Department
Toro Warranty Company
8111 Lyndale Avenue South
Bloomington, MN 55420-1196

952-888-8801 atau 800-952-2740
E-mel: commercial.warranty@toro.com

Tanggungjawab Pemilik

Sebagai pemilik produk, anda bertanggungjawab untuk penyelenggaraan dan pelarasan yang diperlukan yang dinyatakan dalam *Manual Pengendali*. Pembaikan untuk masalah produk yang disebabkan oleh kegagalan untuk melaksanakan penyelenggaraan dan pelarasan yang diperlukan tidak dilindungi di bawah waranti ini.

Item dan Keadaan Yang Tidak Dilindungi

Tidak semua kegagalan atau kepincangan tugas produk yang berlaku semasa tempoh waranti adalah kecacatan dalam bahan atau mutu kerja. Waranti ini tidak melindungi yang berikut:

- Kegagalan produk yang disebabkan daripada penggunaan bahagian pengganti bukan Toro, atau daripada pemasangan dan penggunaan tambahan atau aksesori dan produk tanpa jenama Toro yang diubah suai.
- Kegagalan produk yang disebabkan oleh kegagalan menjalankan penyelenggaraan dan/atau pelarasan yang disyorkan.
- Kegagalan produk yang disebabkan daripada pengendalian Produk dengan cara yang kasar, cuai atau melulu.
- Bahagian yang digunakan melalui penggunaan yang tidak rosak. Contoh bahagian yang digunakan atau dihabiskan, semasa pengendalian Produk biasa termasuk, tetapi tidak terhad kepada, pad brek dan pelapisan, pelapisan klac, bilah, kili, penggelek dan galas (dikedap atau boleh digris), pisau katil, palam pencucuh, roda kastor dan galas, tayar, penapis, sabuk dan komponen penyembur tertentu seperti diafragma, muncung dan injap cek.
- Kegagalan yang disebabkan oleh pengaruh luar, termasuk, tetapi tidak terhad kepada, cuaca, amalan penyimpanan, pencemaran, penggunaan bahan api yang tidak dilulukan, bahan pendingin, pelincir, bahan tambah, baja, air atau bahan kimia.
- Isu kegagalan atau isu prestasi disebabkan penggunaan bahan api (cth. gasolin, diesel atau biodiesel) yang tidak mematuhi standard industri masing-masing.
- Bunyi biasa, getaran, haus dan lusuh dan kemerosotan. "Haus dan lusuh" biasa termasuk, tetapi tidak terhad kepada, kerosakan pada tempat duduk disebabkan lusuh atau lelasan, permukaan yang dicat lusuh, pelekat atau tingkap tercalar, dll.

Bahagian

Bahagian yang dijadualkan untuk penggantian seperti penyelenggaraan yang diperlukan adalah untuk tempoh masa sehingga masa penggantian yang dijadualkan untuk bahagian tersebut. Bahagian yang digantikan di bawah waranti ini dilindungi selama tempoh waranti produk asal dan menjadi harta Toro. Toro akan membuat keputusan akhir sama ada untuk memperbaiki mana-mana bahagian atau pemasangan sedia ada atau menggantikannya. Toro boleh menggunakan bahagian yang diperbaiki untuk pembaikan waranti.

Waranti Bateri Kitaran Lama dan Litium-Ion

Bateri kitaran lama dan Litium-Ion mempunyai bilangan jam kilowatt yang ditetapkan yang boleh dibekalkan sepanjang hayat mereka. Teknik pengendalian, pengecasan dan penyelenggaraan boleh melanjutkan atau mengurangkan jumlah hayat bateri. Apabila bateri dalam produk ini digunakan, jumlah kerja yang berguna antara jarak pengecasan akan menurun secara perlahan-lahan sehingga bateri sudah habis. Penggantian bateri yang haus, disebabkan oleh penggunaan biasa, adalah tanggungjawab pemilik produk.
Nota: (Bateri Lithium-Ion sahaja): Pro-rata selepas 2 tahun. Rujuk kepada waranti bateri untuk maklumat tambahan.

Penyelenggaraan atas Perbelanjaan Pemilik

Penalaan enjin, pelinciran, pembersihan dan penggilapan, penggantian penapis, bahan pendingin dan penyelenggaraan yang disyorkan adalah beberapa perkhidmatan biasa yang memerlukan produk Toro atas perbelanjaan pemilik.

Syarat Am

Pembaikan oleh Pengedar atau Peniagajual Toro yang Dibenarkan merupakan satu-satunya remedi anda menurut waranti ini.

The Toro Company atau Toro Warranty Company (Syarikat Waranti Toro) tidak bertanggungjawab untuk ganti rugi ganti rugi tidak langsung, sampingan atau berbangkit berkaitan dengan penggunaan Produk Toro yang dilindungi oleh waranti ini, termasuk apa-apa kos atau perbelanjaan untuk menyediakan peralatan pengganti atau perkhidmatan semasa tempoh yang munasabah kerosakan atau tidak digunakan sementara menunggu pembaikan di bawah waranti ini. Melainkan waranti Bahan Cemar yang dirujuk di bawah, jika berkenaan, tidak ada waranti nyata yang lain. Semua waranti tersirat kebolehdagangan dan kesesuaian untuk digunakan adalah terhad kepada tempoh waranti nyata ini.

Sesetengah negeri tidak membenarkan pengecualian kerosakan sampingan atau berbangkit, atau batasan tentang berapa lama waranti tersirat berlanjutan, jadi pengecualian dan batasan di atas mungkin tidak terpakai kepada anda. Waranti ini memberi anda hak khusus yang sah dan anda juga mungkin mempunyai hak lain yang berbeza dari negeri ke negeri.

Perhatian Tentang Waranti Bahan Cemar

Sistem Kawalan Bahan Cemar pada Produk anda mungkin dilindungi oleh keperluan memenuhi waranti berasingan yang ditubuhkan oleh Agensi Perlindungan Alam Sekitar A.S. (EPA) dan/atau Lembaga Sumber Udara California (CARB). Batasan jam yang dinyatakan di atas tidak terpakai kepada Waranti Sistem Kawalan Bahan Cemar. Rujuk kepada Kenyataan Waranti Kawalan Bahan Cemar Enjin yang dibekalkan dengan produk anda atau terkandung dalam dokumentasi pengilang enjin.

Negara Selain daripada Amerika Syarikat atau Kanada

Pelanggan yang telah membeli produk Toro yang dieksport dari Amerika Syarikat atau Kanada harus menghubungi Pengedar Toro (Peniaga) mereka untuk mendapatkan dasar jaminan untuk negara, wilayah atau negeri anda. Jika anda tidak berpuas hati dengan perkhidmatan Pengedar anda atau mengalami kesulitan mendapatkan maklumat waranti, hubungi Pusat Perkhidmatan Toro yang Dibenarkan.

374-0253 Rev E