Form No. 3437-862 Rev A

TORO®

Count on it.

Manual del operador

Unidad de verticorte de 69 cm (27")

Unidad de corte Reelmaster® 7000-D

Nº de modelo 03731—Nº de serie 404000000 y superiores

Registre su producto en www.Toro.com.
Traducción del original (ES)

CE

3437-862 A

Este producto cumple todas las directivas europeas aplicables. Para obtener más detalles, consulte la Declaración de Incorporación (DOI) al final de esta publicación.

Introducción

El kit de verticorte se monta en una máquina de asiento, y está diseñado para ser usado por operadores profesionales contratados en aplicaciones comerciales. Están diseñados principalmente para el verticorte de césped bien mantenido en parques, campos deportivos y zonas verdes comerciales. El uso de este producto para otros propósitos que los previstos podría ser peligroso para usted y para otras personas.

Lea este manual detenidamente para aprender a utilizar y mantener correctamente su producto, y para evitar lesiones y daños al producto. Usted es responsable de utilizar el producto de forma correcta y segura.

Visite www.Toro.com para buscar materiales de formación y seguridad o información sobre accesorios, para localizar un distribuidor o para registrar su producto.

Cuando necesite asistencia técnica, piezas genuinas Toro o información adicional, póngase en contacto con un Distribuidor de Servicio Autorizado o con Asistencia al Cliente Toro, y tenga a mano los números de modelo y serie de su producto. La Figura 1 identifica la ubicación de los números de serie y de modelo en el producto. Escriba los números en el espacio provisto.

Importante: **Con su dispositivo móvil, puede escanear el código QR de la placa del número de serie (en su caso) para acceder a información sobre la garantía, las piezas, y otra información sobre el producto.**

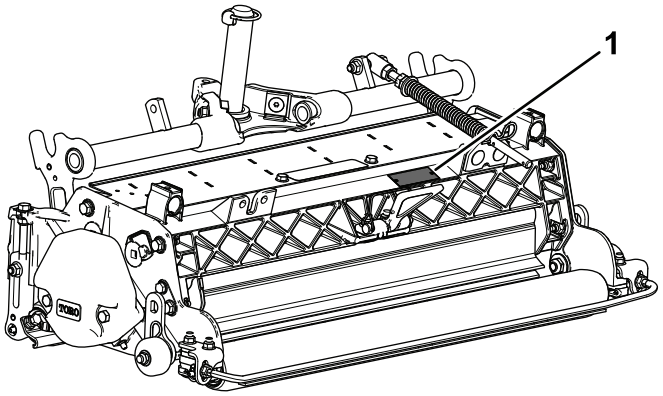

g196973

Figura 1

1. Ubicación de los números de modelo y de serie

Nº de modelo _____

Nº de serie _____

Este manual identifica peligros potenciales y contiene mensajes de seguridad identificados por el símbolo de alerta de seguridad (Figura 2), que señala un peligro que puede causar lesiones graves o la muerte si usted no sigue las precauciones recomendadas.



g000502

Figura 2

Símbolo de alerta de seguridad

Este manual utiliza 2 palabras para resaltar información. **Importante** llama la atención sobre información mecánica especial, y **Nota** resalta información general que merece una atención especial.

© 2020—The Toro® Company
8111 Lyndale Avenue South
Bloomington, MN 55420

Póngase en contacto con nosotros en www.Toro.com.
Impreso en EE. UU.
Reservados todos los derechos

Contenido

Seguridad 3
Seguridad general 3
Seguridad en el manejo de la unidad de corte 4
Seguridad de las cuchillas 4
Pegatinas de seguridad e instrucciones 4
Montaje 5
1 Inspección de la unidad de verticorte 6
2 Instalación de los rodillos de transporte 6
3 Instalación de la junta tórica y el engrasador 7
4 Instalación del muelle de compensación del césped 7
5 Ajuste de la unidad de verticorte 8
6 Instalación del molinete de verticorte 8
El producto 9
Especificaciones 9
Aperos/Accesorios 9
Operación 9
Período de Aprendizaje 9
Ajuste de la unidad de verticorte 9
Consejos de uso 12
Mantenimiento 13
Uso del caballete para inclinar la unidad de corte 13
Lubricación de la unidad de verticorte 13
Retirada de las cuchillas de verticorte del eje 14
Instalación de las cuchillas de verticorte 14
Mantenimiento del rodillo 15

Seguridad

Esta máquina ha sido diseñada de conformidad con las normas EN ISO 5395 y ANSI B71.4-2017.

Seguridad general

Este producto es capaz de amputar manos y pies. Siga siempre todas las instrucciones de seguridad con el fin de evitar lesiones personales graves.

- Lea y comprenda el contenido de este *Manual del operador* antes de arrancar la máquina.
- Dedique toda su atención al manejo de la máquina. No realice ninguna actividad que pudiera distraerle; de lo contrario, pueden producirse lesiones o daños materiales.
- Retire cualquier residuo u otro objeto que pudiera ser recogido y arrojado por las cuchillas de la unidad de corte. Mantenga alejadas a otras personas de la zona de trabajo.
- No coloque las manos o los pies cerca de los componentes en movimiento de la máquina.
- No haga funcionar la máquina si no están colocados y funcionando todos los protectores y dispositivos de seguridad de la máquina.
- Mantener libre de aberturas de descarga.
- Mantenga a transeúntes y niños alejados de la zona de trabajo. Nunca permita a los niños utilizar la máquina.
- Antes de abandonar el puesto del operador, haga lo siguiente:
  - Aparque la máquina en una superficie nivelada.
  - Baje la(s) unidad(es) de corte.
  - Desengrane las transmisiones.
  - Ponga el freno de estacionamiento (si está instalado).
  - Apague el motor y retire la llave.
  - Espere a que se detenga todo movimiento.
  - Si las cuchillas de verticorte golpean un objeto sólido o la unidad vibra anormalmente, deténgase y pare el motor. Compruebe que la unidad de verticorte no tiene ninguna pieza dañada. Repare cualquier daño antes de arrancar y utilizar las unidades de verticorte.
  - Asegúrese de que las unidades de corte están en condiciones seguras de funcionamiento manteniendo apretadas todas las fijaciones.

El uso o mantenimiento incorrecto de esta máquina puede causar lesiones. Para reducir el peligro de lesiones, cumpla estas instrucciones de seguridad y preste atención siempre al símbolo de alerta de seguridad ⚠, que significa: Cuidado, Advertencia o Peligro – instrucción relativa a la seguridad personal.

El incumplimiento de estas instrucciones puede dar lugar a lesiones personales e incluso la muerte.

Seguridad en el manejo de la unidad de corte

- La unidad de corte solo es una máquina completa si está instalada en una unidad de tracción. Lea detenidamente el *Manual del operador* de la unidad de tracción para obtener instrucciones completas sobre el uso seguro de la máquina.
- Pare la máquina, retire la llave (si la máquina está equipada con llave) y espere a que se detenga todo movimiento antes de inspeccionar el accesorio después de golpear un objeto o si se produce una vibración anormal en la máquina. Haga todas las reparaciones necesarias antes de volver a utilizar la máquina.
- Mantenga todas las piezas en buenas condiciones de funcionamiento, y todas las fijaciones bien apretadas. Sustituya cualquier pegatina desgastada o deteriorada.
- Utilice solo accesorios, aperos y piezas de repuesto aprobados por Toro.

Seguridad de las cuchillas

Una cuchilla desgastada o dañada puede romperse, y un trozo de la cuchilla podría ser arrojado hacia usted u otra persona, provocando lesiones personales graves o la muerte.

- Inspeccione periódicamente las cuchillas, para asegurarse de que no están desgastadas ni dañadas.
- Tenga cuidado al comprobar las cuchillas. Envuelva las cuchillas o lleve guantes, y extreme las precauciones al realizar el mantenimiento de las cuchillas. Solo reemplace o afile las cuchillas; no las enderece ni las suelde nunca.
- En máquinas con múltiples cuchillas, tenga cuidado puesto que girar una cuchilla puede hacer que giren otras cuchillas.

Pegatinas de seguridad e instrucciones

Las pegatinas de seguridad e instrucciones están a la vista del operador y están ubicadas cerca de cualquier zona de peligro potencial. Sustituya cualquier pegatina que esté dañada o que falte.

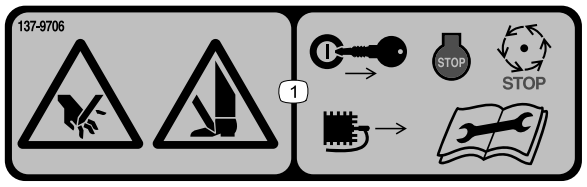

decal137-9706

137-9706

1. Peligro de corte de la mano o del pie — apague el motor, retire la llave o desconecte la bujía, espere a que se detengan todas las piezas en movimiento y lea el *Manual del operador* antes de realizar el mantenimiento.

Montaje

Piezas sueltas

Utilice la tabla siguiente para verificar que no falta ninguna pieza.

Procedimiento	Descripción	Cant.	Uso
1	Unidad de verticorte	1	Inspeccione la unidad de verticorte.
2	Conjunto de rodillo de transporte Pasador	2 2	Instale los rodillos de transporte.
3	Junta tórica Engrasador	1 1	Instale la junta tórica y el engrasador.
4	Conjunto de compensación del césped Perno largo Perno de cuello cuadrado Contratuerca con arandela prensada Tuerca con arandela prensada	1 1 2 3 1	Instale el muelle de compensación del césped.
5	No se necesitan piezas	–	Ajuste la unidad de verticorte.
6	No se necesitan piezas	–	Monte el molinete de verticorte.

Documentación y piezas adicionales

Descripción	Cant.	Uso
Manual del operador	1	Repase el material y guárdelo en un lugar apropiado:
Catálogo de piezas (no incluido) – consulte la tarjeta postal adjunta para saber cómo obtener el Catálogo de piezas	–	

Nota: Los lados derecho e izquierdo de la máquina se determinan desde la posición normal del operador.

1

Inspección de la unidad de verticorte

Piezas necesarias en este paso:

1	Unidad de verticorte

Procedimiento

Después de retirar la unidad de verticorte del embalaje, inspeccione lo siguiente:

1. Compruebe la grasa en cada extremo del molinete. Debe haber grasa visible en los cojinetes del molinete y en las estrías internas del eje del molinete.
2. Asegúrese de que todas las fijaciones están firmemente apretadas.
3. Asegúrese de que la suspensión del bastidor de tiro funciona libremente y que no se atasca al desplazarse hacia adelante y hacia atrás.

2

Instalación de los rodillos de transporte

Piezas necesarias en este paso:

2	Conjunto de rodillo de transporte
2	Pasador

Procedimiento

Sujete un soporte de rodillo de transporte al pasador de cada chapa lateral con una chaveta (Figura 3).

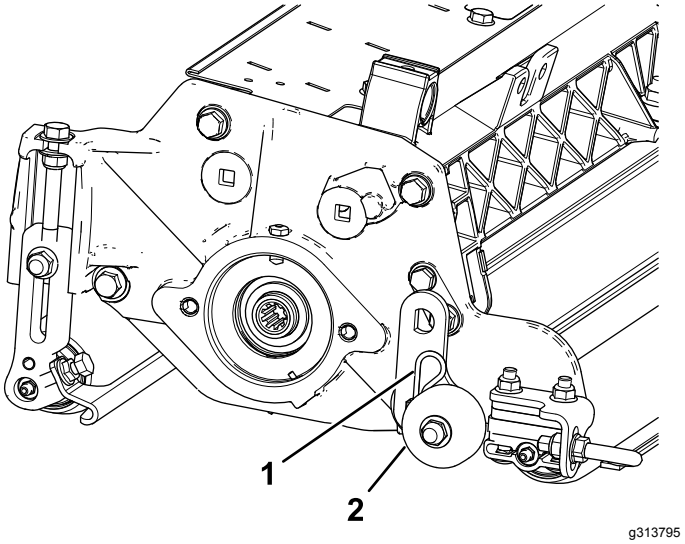

Figura 3

1. Pasador
2. Conjunto de rodillo de transporte

Nota: El rodillo debe colocarse hacia la parte trasera de la unidad de verticorte.

3

Instalación de la junta tórica y el engrasador

Piezas necesarias en este paso:

1	Junta tórica
1	Engrasador

Procedimiento

El engrasador debe instalarse en el lado de la unidad de verticorte donde va montado el motor del molinete. Consulte el diagrama siguiente para determinar la posición de cada motor de molinete (Figura 4).

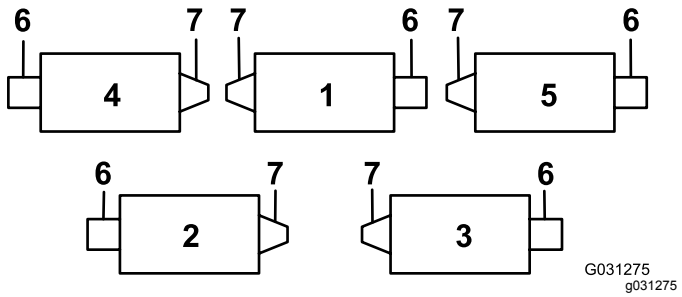

Figura 4

1. Unidad de verticorte 1
2. Unidad de verticorte 2
3. Unidad de verticorte 3
4. Unidad de verticorte 4
5. Unidad de verticorte 5
6. Motor del molinete
7. Peso

1. Retire y deseche el tornillo de fijación de la chapa lateral del motor del molinete (Figura 5).

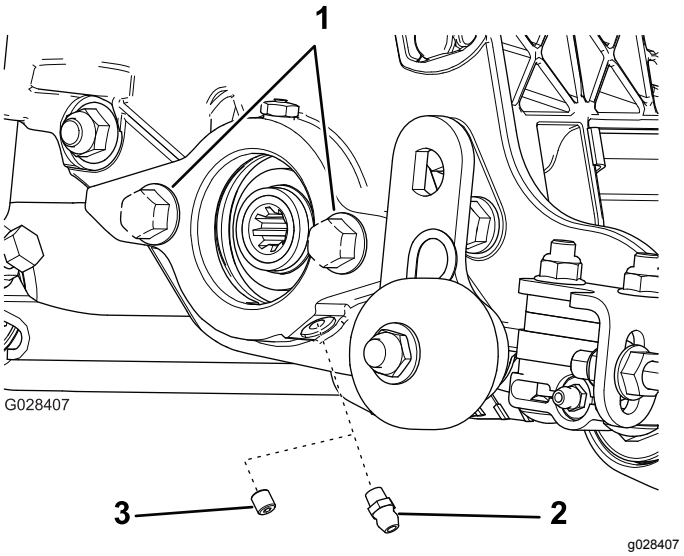

Figura 5

1. Pernos
2. Engrasador recto (instalar)
3. Tornillo de fijación (retirar y desechar)

2. Instale el engrasador recto (Figura 5).
3. En las unidades de verticorte 2 y 4 (Figura 4), mueva el contrapeso al otro extremo de la unidad de corte.
4. Si no hay pernos en la chapa lateral del motor del molinete, instálelos (Figura 5).
5. Instale la junta tórica en el motor del molinete (Figura 6).

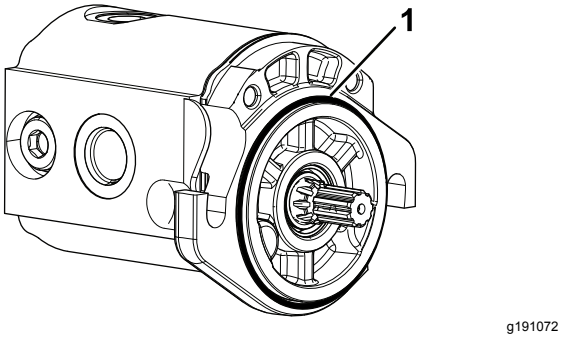

Figura 6

1. Junta tórica

4

Instalación del muelle de compensación del césped

Piezas necesarias en este paso:

1	Conjunto de compensación del césped
1	Perno largo
2	Perno de cuello cuadrado
3	Contratuerca con arandela prensada
1	Tuerca con arandela prensada

Procedimiento

Instale el muelle de compensación del césped en el mismo extremo que el motor del molinete (Figura 4 y Figura 7).

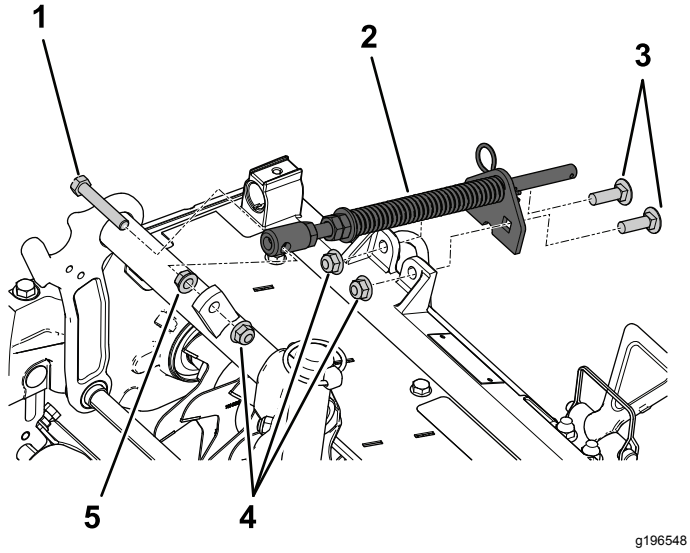

Figura 7

1. Perno largo
2. Muelle de compensación
3. Pernos de cuello cuadrado
4. Contratuercas con arandela prensada
5. Tuerca con arandela prensada

5

Ajuste de la unidad de verticorte

No se necesitan piezas

Procedimiento

Consulte Ajuste de la unidad de verticorte (página 9).

6

Instalación del molinete de verticorte

No se necesitan piezas

Procedimiento

Importante: **Al bajar los molinetes de verticorte, tenga cuidado de no dañar las cuchillas de los molinetes por contacto con un suelo de hormigón u otra superficie pavimentada. Baje los rodillos de transporte antes de bajar las unidades de verticorte sobre un suelo de hormigón o una superficie pavimentada.**

Los molinetes de verticorte se montan en la unidad de tracción del mismo modo que las unidades de corte de molinete. Consulte las instrucciones de montaje en el *Manual del operador* de la unidad de tracción.

Instale el motor de molinete y engrase la chapa lateral hasta que salga el exceso de grasa por el orificio de ventilación; consulte Lubricación de la unidad de verticorte (página 13).

El producto

Especificaciones

Peso neto	64 kg (140 libras)

Aperos/Accesorios

Está disponible una selección de aperos y accesorios homologados por Toro que pueden utilizarse con la máquina a fin de potenciar y aumentar sus prestaciones. Póngase en contacto con su Servicio Técnico Autorizado o con su distribuidor autorizado Toro, o visite www.Toro.com para obtener una lista de todos los aperos y accesorios homologados.

Para asegurar un rendimiento óptimo y mantener la certificación de seguridad de la máquina, utilice solamente piezas y accesorios genuinos Toro. Las piezas de repuesto y accesorios de otros fabricantes podrían ser peligrosos, y su uso podría invalidar la garantía del producto.

Operación

Período de Aprendizaje

Antes de utilizar los molinetes de verticorte, evalúe el rendimiento del molinete con el ajuste deseado. Utilícela en un área libre y no trabajada para observar si se consiguen los resultados deseados. Haga los ajustes necesarios.

Ajuste de la unidad de verticorte

Ajuste de la profundidad de las cuchillas

Nota: La profundidad máxima de penetración recomendada es de 6 mm (¼").

1. Coloque el molinete de verticorte sobre una superficie nivelada.
2. Coloque 2 barras de ajuste, cuyo grosor sea igual a la profundidad deseada de penetración en el suelo, debajo de los rodillos delantero y trasero del molinete de verticorte (en cada extremo del molinete) (Figura 8).

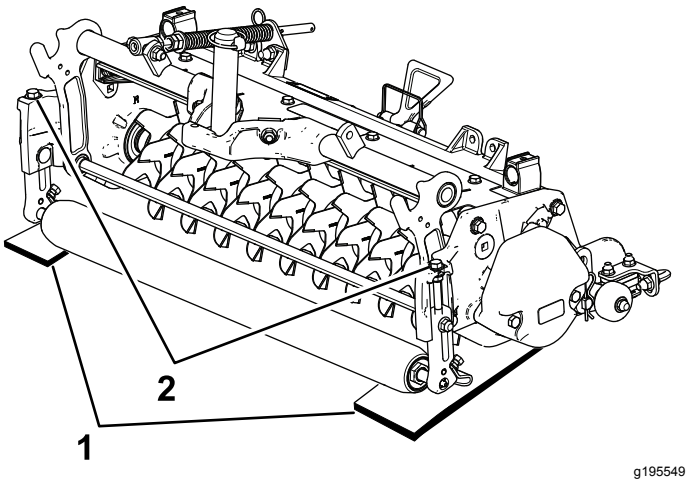

Figura 8

1. Barras de ajuste
2. Pernos de ajuste

Nota: Las cuchillas de verticorte no deben tocar las barras de ajuste.

3. Gire el perno de ajuste de cada soporte de altura de corte (Figura 8) hasta que las cuchillas de verticorte toquen la superficie nivelada en cada extremo del molinete.

Nota: A medida que se desgasten las cuchillas de verticorte, se reducirá el diámetro del molinete y variará el ajuste de profundidad. Compruebe periódicamente el ajuste de

profundidad para confirmar que el ajuste sea el correcto.

Ajuste del deflector de hierba trasero

Nota: Cuando trabaje en condiciones de césped con muchos residuos o fieltro, abra el deflector de descarga trasero para permitir que los residuos sean expulsados por el molinete.

1. Afloje los pernos del pivote del deflector de hierba (Figura 9).

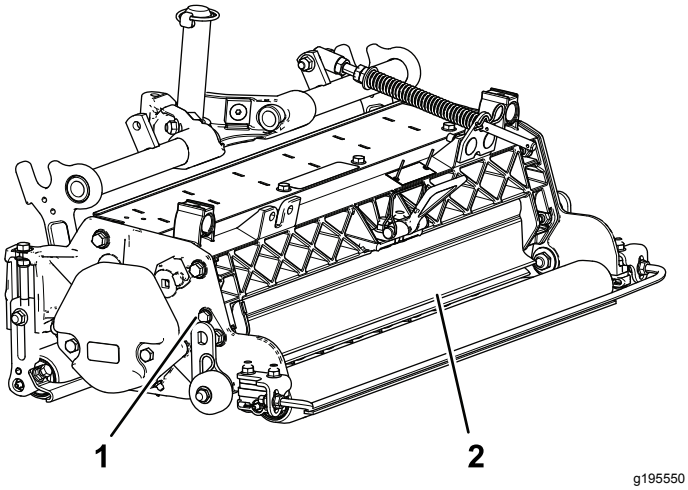

Figura 9

1. Perno de pivote
2. Deflector de hierba trasero

2. Gire el deflector de hierba a la posición deseada, y apriete los pernos (Figura 9).

⚠ CUIDADO

Los residuos arrojados podrían causar lesiones personales.

No abra el deflector trasero por encima de una línea paralela al suelo.

Ajuste de los rascadores de los rodillos

1. Afloje las tuercas que sujetan los rascadores de rodillo (Figura 10).

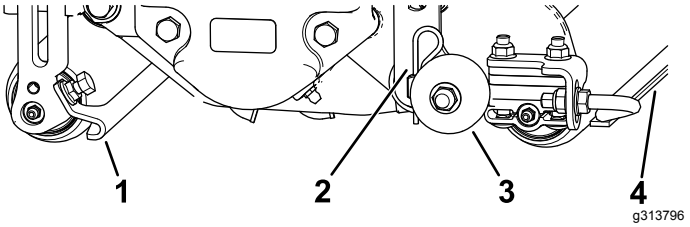

Figura 10

1. Rascador del rodillo frontal
2. Pasador
3. Rodillo de transporte
4. Rascador del rodillo trasero

2. Mueva las varillas de los rascadores hacia dentro o hacia fuera hasta obtener un espacio de 0.0 mm – 0.75 mm (0.0" – 0.03") entre el rascador y el rodillo.
3. Asegúrese de que la varilla del rascador está paralela al rodillo y a la superficie nivelada.
4. Apriete las tuercas con arandela prensada para afianzar el ajuste.

Ajuste de los rodillos de transporte

Antes de bajar los molinetes de verticorte al suelo del taller o de desmontarlos de la unidad de tracción, baje los rodillos de transporte (Figura 10) para proteger las cuchillas del contacto con una superficie dura.

1. Retire la chaveta que sujeta el soporte del rodillo de transporte al pasador de la chapa lateral.
2. Coloque el rodillo de transporte de la manera siguiente:
   - Baje el soporte del rodillo antes de bajar la unidad de verticorte al suelo.
   - Eleve el soporte del rodillo después de elevar la unidad de verticorte a la posición de uso.
3. Sujete el soporte del rodillo de transporte al pasador de la chapa lateral con la chaveta.
4. Repita el procedimiento en el extremo opuesto de la unidad de verticorte.

Ajuste de la dirección de la unidad de corte

Aumento del alcance de la dirección de las unidades de corte traseras

Aumente el alcance de la dirección de las unidades de corte traseras retirando los 2 espaciadores de pivote, tornillos allen y contratuercas con arandela prensada (Figura 11) de los bastidores de tiro de las unidades de corte traseras (unidades de corte 2 y 3); consulte Figura 12.

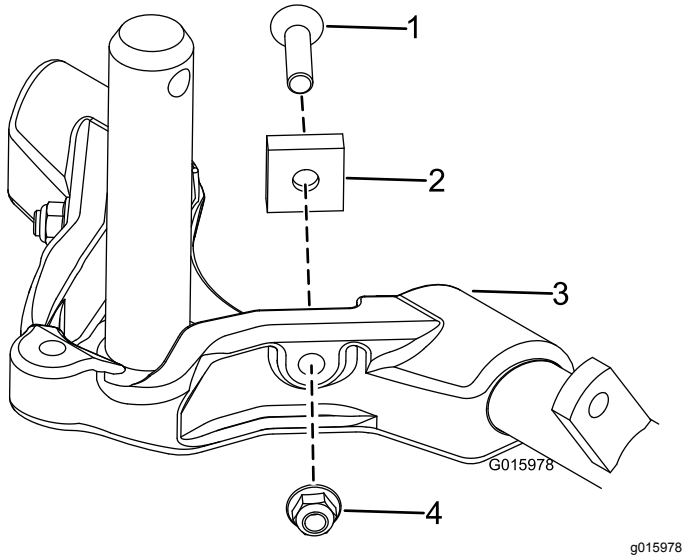

Figura 11

1. Tornillo allen
2. Espaciador de pivote
3. Bastidor de tiro
4. Contratuerca con arandela prensada

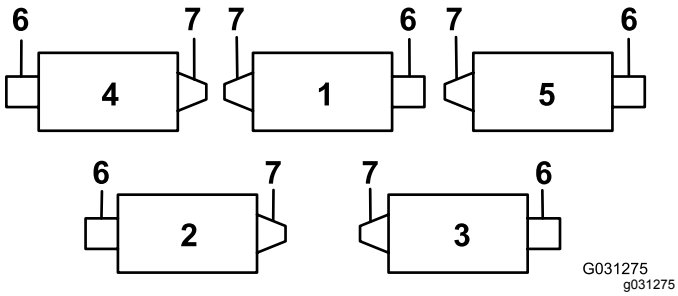

Figura 12

1. Unidad de corte 1
2. Unidad de corte 2
3. Unidad de corte 3
4. Unidad de corte 4
5. Unidad de corte 5
6. Motor del molinete
7. Peso

Bloqueo de la dirección

Para bloquear (inmovilizar) la dirección de las unidades de corte, sujete la horquilla de pivote al bastidor de tiro con el pasador de alambre (Figura 13).

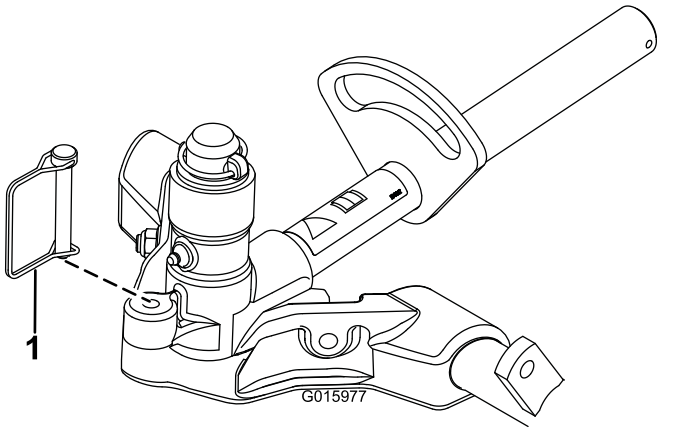

Figura 13

1. Pasador de seguridad

Nota: Se recomienda usar la dirección fija al segar en pendientes laterales.

Ajuste de la configuración de compensación del césped

El muelle de compensación del césped transfiere el peso del rodillo delantero al trasero. Esto ayuda a reducir el patrón de ondulación en el césped.

Importante: **Haga los ajustes en el muelle con la unidad de corte montada en la unidad de tracción, bajada al suelo del taller y orientada hacia delante en línea recta.**

1. Asegúrese de que el pasador de horquilla está instalado en el taladro del extremo de la varilla (Figura 14).

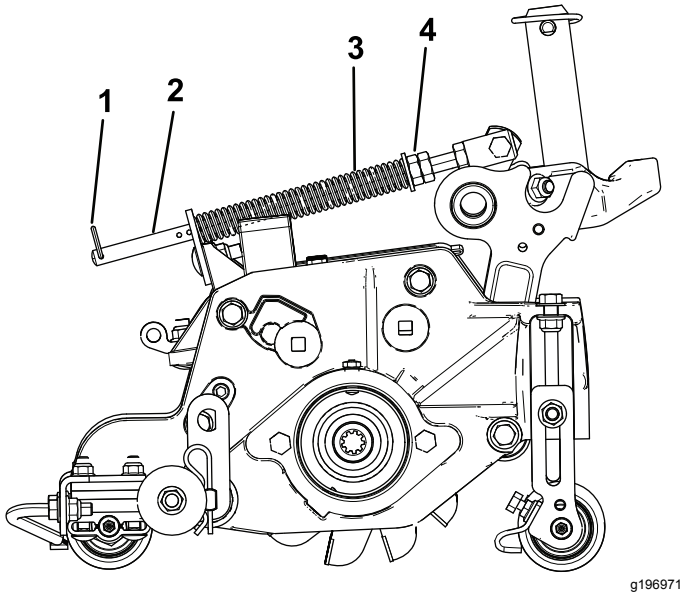

Figura 14

1. Chaveta
2. Varilla del muelle
3. Muelle de compensación del césped
4. Tuercas hexagonales

2. Apriete las tuercas hexagonales del extremo delantero de la varilla del muelle hasta que la longitud comprimida del muelle sea de 15.9 cm (6.25") (Figura 14).

   Nota: Si utiliza la máquina en terrenos irregulares, reduzca en 1.3 cm (½") la longitud del muelle.

   Nota: Vuelva a ajustar la compensación del césped si se modifica la altura de corte o la agresividad de corte.

Consejos de uso

1. Conduzca la unidad de tracción a la velocidad máxima del acelerador, la velocidad máxima del molinete (ajuste 9) y la velocidad de avance deseada.
2. Se recomienda una profundidad máxima de penetración de las cuchillas de 6 mm (¼").
3. La potencia necesaria para accionar los molinetes de verticorte variará dependiendo de las condiciones del césped y del tipo de suelo. Puede ser necesario variar la velocidad de desplazamiento en algunas condiciones.
4. Si se encuentran muchos residuos en el césped en la zona de trabajo, o si hay fieltro excepcionalmente grueso, abra los deflectores de descarga delantero y trasero para permitir que los residuos sean expulsados por el molinete.

⚠ CUIDADO

Los residuos arrojados podrían causar lesiones personales.

No abra el deflector trasero por encima de una línea paralela al suelo.

Mantenimiento

Uso del caballete para inclinar la unidad de corte.

Nota: Cuando sea necesario inclinar la unidad de verticorte para dejar expuestas las cuchillas, utilice el caballete (suministrado con la unidad de tracción) (Figura 15).

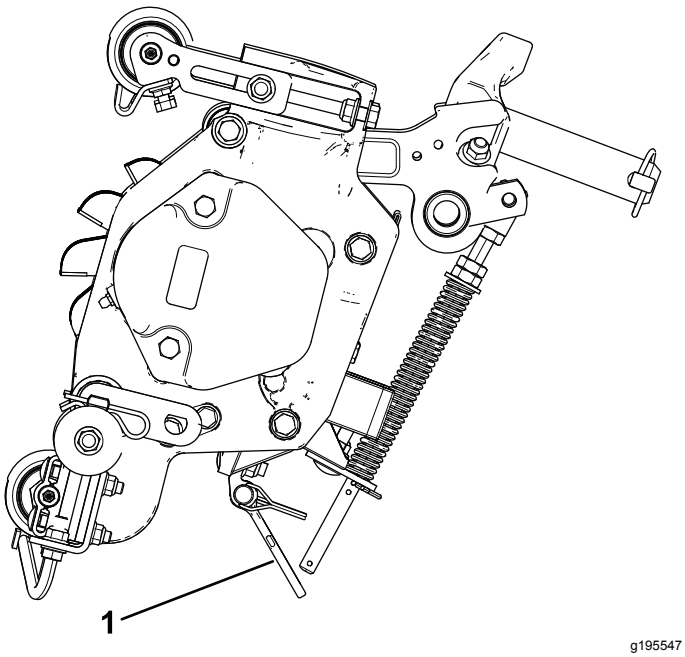

Figura 15

1. Caballete

Lubricación de la unidad de verticorte

Cada unidad de verticorte tiene 5 engrasadores (Figura 16) que deben ser lubricados semanalmente con grasa de litio Nº 2.

Los puntos a lubricar son el rodillo delantero (2), el rodillo trasero (2) y las estrías del motor del molinete (1).

Importante: **El lubricar las unidades de corte inmediatamente después del lavado ayuda a purgar agua de los cojinetes y aumenta su vida.**

1. Limpie cada engrasador con un trapo limpio.
2. Aplique grasa hasta que salga grasa limpia de las juntas del rodillo y de la válvula de alivio del cojinete (Figura 16).

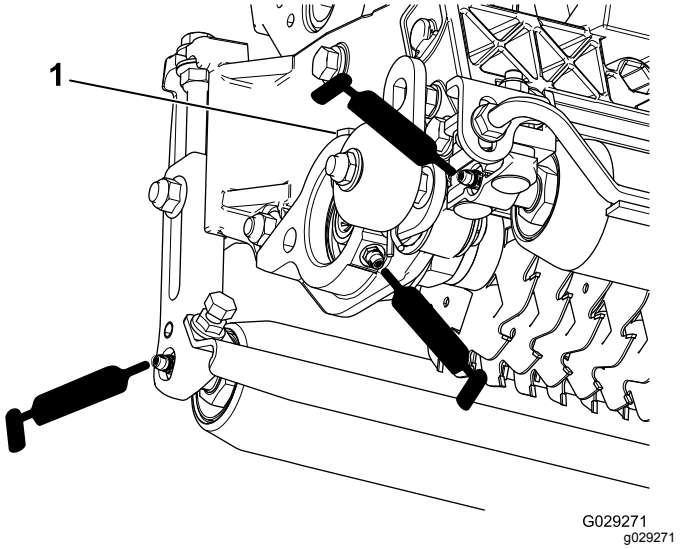

Figura 16

1. Válvula de alivio

3. Limpie cualquier exceso de grasa.

Retirada de las cuchillas de verticorte del eje

1. Sujete el extremo del eje de verticorte que tiene una sola arandela y una sola tuerca en una mordaza de banco.
2. En el otro extremo del eje, gire la tuerca en sentido antihorario y retire la tuerca.

⚠ CUIDADO

Las cuchillas están muy afiladas y pueden tener rebabas que cortarían las manos.

Tenga cuidado al retirar las cuchillas del eje.

3. Retire el espaciador pequeño, la arandela, las cuchillas y los espaciadores grandes. Limpie el eje cuadrado y lubríquelo con una capa ligera de grasa para simplificar el montaje (Figura 17).

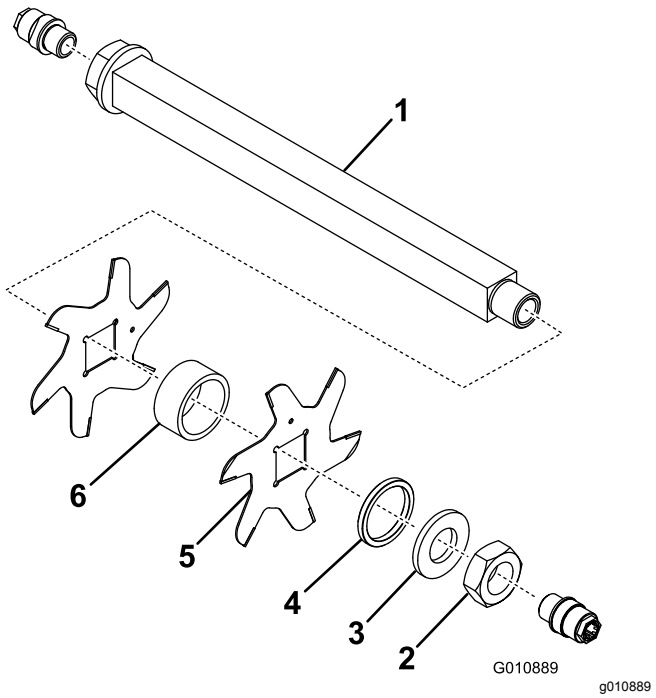

Figura 17

1. Eje
2. Tuerca
3. Arandela
4. Espaciador pequeño
5. Cuchilla (19)
6. Espaciador grande (18)

Importante: **No invierta las cuchillas del molinete de verticorte. El orden de desmontaje es extremadamente importante. No invierta las cuchillas del molinete de verticorte al desmontarlas ni invierta el orden al montarlas. Observe el taladro de posicionamiento de las cuchillas de verticorte. El taladro de posicionamiento se utiliza durante el montaje para obtener una hélice correcta en el molinete de verticorte.**

Instalación de las cuchillas de verticorte

1. Monte una cuchilla en el molinete (Figura 18).
2. Monte un espaciador grande.
3. No invierta las cuchillas del molinete al montarlas en el eje del molinete.

   Nota: Si las cuchillas se invierten, las cuchillas que están en uso (redondeadas) estarán mezcladas con los extremos afilados de las cuchillas que no estaban en uso; esto producirá un rendimiento insatisfactorio de la unidad de verticorte.
4. Instale la cuchilla siguiente girándola en sentido horario hasta que el taladro de posicionamiento (Figura 18) quede desplazado 90 grados en el eje respecto al taladro de la primera cuchilla.

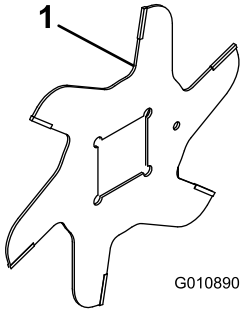

g010890

Figura 18

1. Taladro de posicionamiento

5. Continúe instalando espaciadores y cuchillas de esta forma hasta que se haya instalado todo el juego de cuchillas.

   Nota: Si están correctamente ensambladas, las cuchillas estarán desplazadas entre sí y el conjunto tendrá aspecto de espiral.
6. Instale el espaciador pequeño en el eje.
7. Aplique Loctite 242 Azul a la tuerca. Instale la tuerca en el eje (con la cara mecanizada de la tuerca hacia el espaciador) y apriétela a 109 – 135 N·m (80 – 100 pies-libra).

Mantenimiento del rodillo

Para facilitar el mantenimiento del rodillo están disponibles el Kit de reacondicionamiento de rodillos (Pieza Nº 114-5430) y el Kit de herramientas para el reacondicionamiento de rodillos (Pieza Nº 115-0803) (Figura 19). El Kit de reacondicionamiento de rodillos incluye todos los cojinetes, tuercas de cojinete, juntas y retenes necesarios para reacondicionar un rodillo. El Kit de herramientas para el reacondicionamiento del rodillo incluye todas las herramientas y las instrucciones de instalación necesarias para reacondicionar un rodillo con el Kit de reacondicionamiento de rodillos. Consulte el catálogo de piezas o póngase en contacto con su distribuidor autorizado Toro si necesita ayuda.

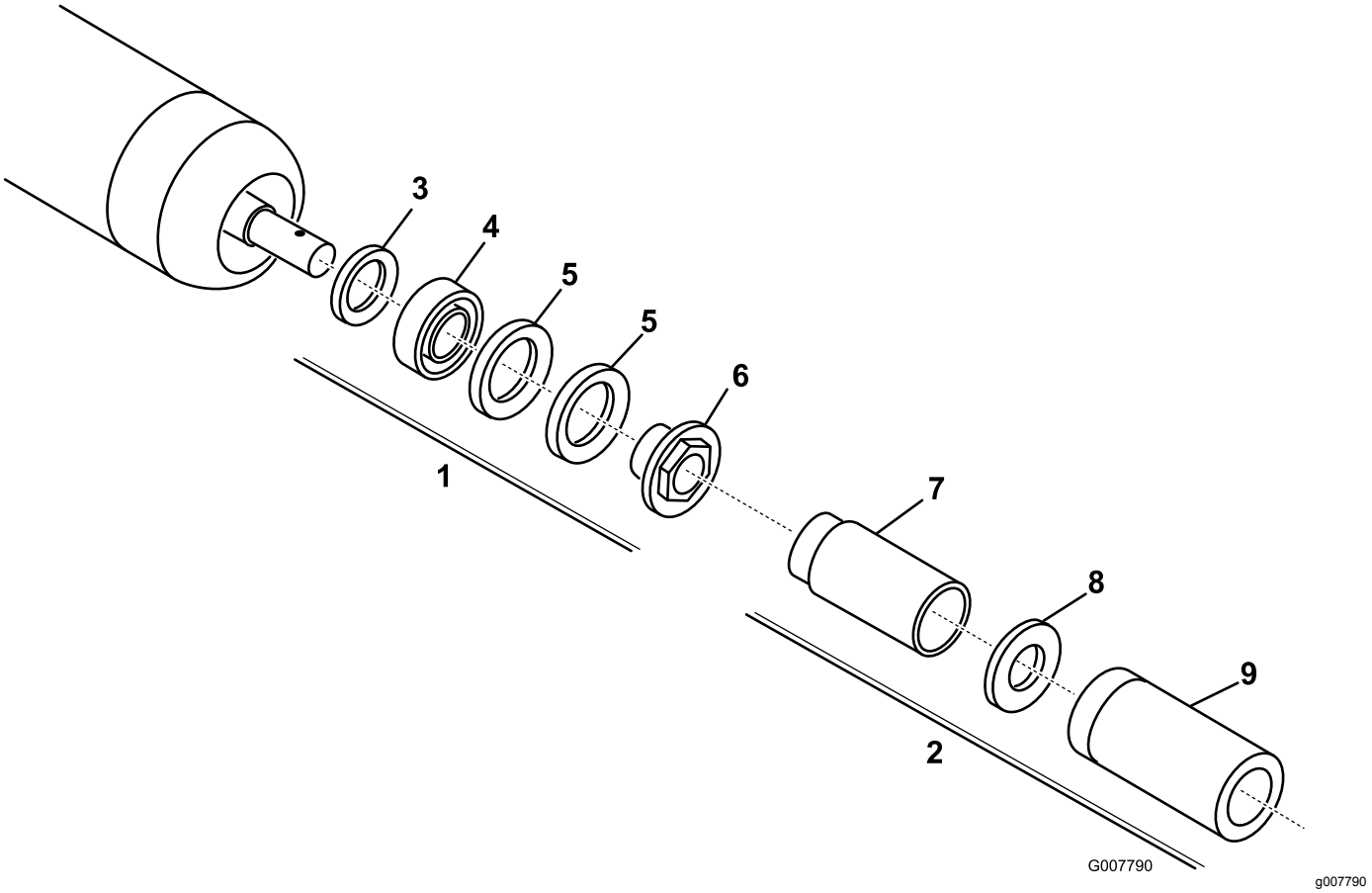

Figura 19

1. Kit de reacondicionamiento del rodillo (Pieza Nº 114-5430)
2. Kit de herramientas para el reacondicionamiento del rodillo (Pieza Nº 115-0803)
3. Junta interior
4. Cojinete
5. Junta exterior
6. Tuerca del cojinete
7. Herramienta para la junta interior
8. Arandela
9. Herramienta para la junta exterior/cojinete

Notas:

Notas:

Declaración de Incorporación

The Toro Company, 8111 Lyndale Ave. South, Bloomington, MN, EE. UU., declara que el/los equipo(s) siguiente(s) cumple(n) las directivas citadas, si se instalan con arreglo a las instrucciones adjuntas en determinados modelos Toro según lo indicado en las Declaraciones de conformidad pertinentes.

Nº de modelo	Nº de serie	Descripción del producto	Descripción de la factura	Descripción general	Directiva
03731	404000000 y superiores	Unidad de verticorte de 69 cm (27"), Reelmaster Serie 7000-D	RM7000 27IN VERTICUTTER CU	Unidad de verticorte	2006/42/CE

Se ha compilado la documentación técnica pertinente exigida por la Parte B del Anexo VII de 2006/42/CE.

Nos comprometemos a transmitir, a petición de las autoridades nacionales, información pertinente sobre esta maquinaria parcialmente completa. El método de transmisión será electrónico.

Esta maquinaria no debe ponerse en servicio hasta que haya sido incorporada en los modelos Toro homologados, según lo indicado en la Declaración de conformidad correspondiente y de acuerdo con todas las instrucciones, para que pueda declararse conforme a todas las Directivas pertinentes.

Certificado:



John Heckel
Director de ingeniería
8111 Lyndale Ave. South
Bloomington, MN 55420, USA
January 15, 2020

Representante autorizado:

Marcel Dutrieux
Manager European Product Integrity
Toro Europe NV
Nijverheidsstraat 5
2260 Oevel
Belgium

Aviso de privacidad - EEE/RU

Uso de su información personal por Toro

The Toro Company ("Toro") respeta su privacidad. Cuando compra nuestros productos, podemos recopilar cierta información personal sobre usted, bien directamente, bien a través de su concesionario o empresa Toro local. Toro utiliza esta información para satisfacer sus obligaciones contractuales, por ejemplo para registrar su garantía, procesar su reclamación bajo la garantía o ponerse en contacto con usted si se produce la retirada de un producto - y para propósitos comerciales legítimos, como por ejemplo evaluar la satisfacción de los clientes, mejorar nuestros productos u ofrecerle información sobre productos que pueden ser de su interés. Toro puede compartir su información con nuestras filiales, afiliados, concesionarios u otros socios comerciales respecto a cualquiera de estas actividades. También podemos divulgar información personal cuando lo exija la ley o en relación con la venta, la compra o la fusión de una empresa. Nunca venderemos su información personal a ninguna otra empresa con fines de marketing.

Retención de su información personal

Toro mantendrá su información personal durante el tiempo en que sea pertinente para los fines anteriores y con arreglo a lo estipulado en la legislación vigente. Si desea obtener más información sobre los periodos de retención aplicables, por favor póngase en contacto con legal@toro.com.

Compromiso de Toro con la seguridad

Su información personal puede ser procesada en los EE. UU. o en otro país cuyas leyes de protección de datos pueden ser menos estrictas que las de su país de residencia. Si transferimos su información fuera de su país de residencia, tomaremos las medidas legalmente estipuladas para asegurar que existan medidas de seguridad adecuadas para proteger su información y para garantizar que se trate de forma segura.

Acceso y rectificación

Usted puede tener derecho a corregir o revisar sus datos personales, o a oponerse a o restringir el procesamiento de sus datos. Para hacerlo, póngase en contacto con nosotros por correo electrónico a legal@toro.com. Si tiene preguntas sobre la forma en que Toro ha manejado su información, sugerimos que se ponga en contacto con nosotros directamente. Por favor, observe que los residentes en Europa tienen derecho a reclamar ante su Autoridad de protección de datos.

La Garantía Toro

Garantía limitada de dos años o 1500 horas.

Condiciones y productos cubiertos

The Toro Company y su afiliada, Toro Warranty Company, bajo un acuerdo entre sí, garantizan conjuntamente su producto Toro Commercial ("Producto") contra defectos de materiales o mano de obra durante 2 años o 1500 horas de operación*, lo que ocurra primero. Esta garantía es aplicable a todos los productos exceptuando los Aireadores (consulte las garantías individuales de estos productos). Cuando exista una condición cubierta por la garantía, repararemos el Producto sin coste alguno para usted, incluyendo diagnóstico, mano de obra, piezas y transporte. El periodo de la garantía empieza en la fecha en que el Producto es entregado al comprador original al por menor.
* Producto equipado con contador de horas.

Instrucciones para obtener asistencia bajo la garantía

Usted es responsable de notificar al Distribuidor de Commercial Products o al Concesionario Autorizado de Commercial Products al que compró el Producto tan pronto como exista una condición cubierta por la garantía, en su opinión. Si usted necesita ayuda para localizar a un Distribuidor de Commercial Products o a un Concesionario Autorizado, o si tiene alguna pregunta sobre sus derechos o responsabilidades bajo la garantía, puede dirigirse a:

Toro Commercial Products Service Department
Toro Warranty Company
8111 Lyndale Avenue South
Bloomington, MN 55420-1196

952–888–8801 u 800–952–2740
E-mail: commercial.warranty@toro.com

Responsabilidades del propietario

Como propietario del producto, usted es responsable del mantenimiento y los ajustes requeridos, indicados en su *Manual de operador.* Las reparaciones de los problemas causados por no realizar el mantenimiento y los ajustes requeridos no están cubiertos por esta garantía.

Elementos y condiciones no cubiertos

No todos los fallos o averías de productos que se producen durante el periodo de garantía son defectos de materiales o de mano de obra. Esta garantía no cubre:

- Los fallos o averías del Producto que se producen como consecuencia del uso de piezas de repuesto que no sean de la marca Toro, o de la instalación y el uso de accesorios o productos adicionales o modificados que no sean de la marca Toro.
- Los fallos del Producto que se producen como resultado de no realizar el mantenimiento y/o los ajustes recomendados.
- Los fallos de productos que se producen como consecuencia de la operación del Producto de manera abusiva, negligente o temeraria.
- Piezas no defectuosas consumidas durante el uso. Algunos ejemplos de piezas que se consumen o gastan durante la operación normal del Producto incluyen, pero no se limitan a, forros y pastillas de freno, forros de embrague, cuchillas, molinetes, rodillos y sus cojinetes (sellados o engrasables), contracuchillas, bujías, ruedas giratorias y sus cojinetes, neumáticos, filtros, correas, y determinados componentes de pulverizadores tales como diafragmas, boquillas y válvulas de retención.
- Fallos producidos por influencia externa, incluyendo pero sin limitarse a condiciones meteorológicas, prácticas de almacenamiento, contaminación, el uso de combustibles, refrigerantes, lubricantes, aditivos, fertilizantes, agua o sustancias químicas sin homologar.
- Fallos o problemas de rendimiento debidos al uso de combustibles (p.ej. gasolina, diésel o biodiésel) que no cumplen las normas industriales correspondientes.
- Ruido, vibraciones, desgaste y deterioro normales. El "desgaste normal" incluye, pero no está limitado a, daños en los asientos debido a desgaste o abrasión, desgaste de superficies pintadas, arañazos en las pegatinas o ventanillas.

Piezas

Las piezas cuya sustitución está prevista como mantenimiento requerido están garantizadas hasta la primera sustitución programada de dicha pieza. Las piezas sustituidas bajo esta garantía están cubiertas durante el periodo de la garantía original del producto y pasan a ser propiedad de Toro. Toro tomará la decisión final de reparar o sustituir cualquier pieza o conjunto. Toro puede utilizar piezas remanufacturadas en las reparaciones efectuadas bajo esta garantía.

Garantía de las baterías de ciclo profundo y de iones de litio

Las baterías de ciclo profundo y de iones de litio producen un determinado número total de kilovatios-hora durante su vida. Las técnicas de uso, recarga y mantenimiento pueden alargar o acortar la vida total de la batería. A medida que se consuman las baterías de este producto, se irá reduciendo paulatinamente la cantidad de trabajo útil entre intervalos de carga, hasta que la batería se agote del todo. La sustitución de baterías que se han agotado debido al consumo normal es responsabilidad del propietario del producto.
Nota: (batería de iones de litio solamente): Prorrateado después de 2 años. Consulte la garantía de la batería si desea más información.

Garantía de por vida del cigüeñal (ProStripe modelo 02657 solamente)

Un Prostripe equipado con un disco de fricción genuino de Toro y un embrague del freno de la cuchilla Crank-Safe (conjunto integrado de embrague del freno de la cuchilla (BBC) + disco de fricción) como equipo original y utilizado por el comprador original con arreglo a los procedimientos recomendados de operación y mantenimiento está cubierto por una garantía de por vida contra la curvatura del cigüeñal del motor. Las máquinas equipadas con arandelas de fricción, unidades de embrague del freno de la cuchilla (BBC) y otros dispositivos similares no están cubiertos por la garantía de por vida del cigüeñal.

El mantenimiento corre por cuenta del propietario

La puesta a punto del motor, la lubricación, la limpieza y el abrillantado, la sustitución de filtros y refrigerante, y la realización del mantenimiento recomendado son algunas de las tareas de revisión normales que requieren los productos Toro y que corren por cuenta del propietario.

Condiciones generales

La reparación por un Distribuidor o Concesionario Autorizado Toro es su único remedio bajo esta garantía.

Ni The Toro Company ni Toro Warranty Company son responsables de daños directos, indirectos o consecuentes en conexión con el uso de los productos Toro cubiertos por esta garantía, incluyendo cualquier gasto por la provisión de equipos de sustitución o servicio durante periodos razonables de mal funcionamiento o no utilización hasta la terminación de reparaciones bajo esta garantía. Salvo la garantía de Emisiones citada a continuación, en su caso, no existe otra garantía expresa. Cualquier garantía implícita de comerciabilidad y adecuación a un uso determinado queda limitada a la duración de esta garantía expresa.

Algunos estados no permiten exclusiones de daños incidentales o consecuentes, o limitaciones sobre la duración de una garantía implícita, de manera que las exclusiones y limitaciones arriba citadas pueden no serle aplicables a usted. Esta garantía le otorga a usted derechos legales específicos; es posible que usted tenga otros derechos que varían de un estado a otro.

Nota respecto a la garantía de emisiones

Es posible que el Sistema de Control de Emisiones de su Producto esté cubierto por otra garantía independiente que cumpla los requisitos establecidos por la U.S. Environmental Protection Agency (EPA) y/o el California Air Resources Board (CARB). Las limitaciones horarias estipuladas anteriormente no son aplicables a la Garantía del Sistema de Control de Emisiones. Consulte la Declaración de Garantía de Control de Emisiones del Motor proporcionada con su producto o incluida en la documentación del fabricante del motor.

Países fuera de Estados Unidos o Canadá

Los clientes que compraron productos Toro exportados de los Estados Unidos o Canadá deben ponerse en contacto con su Distribuidor Toro para obtener pólizas de garantía para su país, provincia o estado. Si por cualquier razón usted no está satisfecho con el servicio ofrecido por su distribuidor, o si tiene dificultad en obtener información sobre la garantía, póngase en contacto con un Servicio Técnico Autorizado de Toro.