Form No. 3437-896 Rev A

Souprava snímače náklonu

Číslo modelu 02945
Číslo modelu 02946
Číslo modelu 02947
Číslo modelu 02949
Číslo modelu 02950

Návod k instalaci

V následující tabulce naleznete čísla příslušných souprav, čísla hnacích jednotek a výrobní čísla:

Číslo modelu soupravy	Číslo modelu hnací jednotky	Výrobní číslo
02945	02750 (T4240)	405398421 a vyšší
	30654 (CT2240)	405623665 a vyšší
	31654 (CT2240)	Všechna výrobní čísla
	30657 (LT3340 – s kabinou)	405006390 a vyšší
02946	30657 (LT3340)	405006390 a vyšší
	30659 (LT-F3000)	404879018 a vyšší
02947	30659 (LT-F3000 – s kabinou)	404879018 a vyšší
02949	02750 (T4240 – s kabinou)	405398421 a vyšší
02950	31050TE (PLH800)	320000155 a vyšší

Bezpečnost

Bezpečnostní a instrukční štítky

Bezpečnostní štítky a pokyny jsou umístěny na viditelném místě v blízkosti každého prostoru představujícího potenciální nebezpečí. V případě ztráty nebo poškození původní nálepky nahraďte nálepku novou.

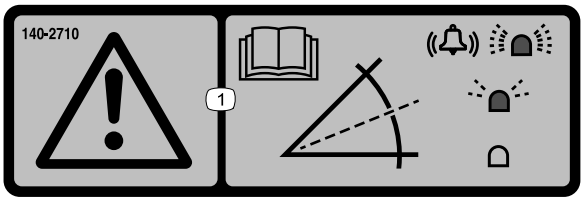

decal140-2710

140-2710

1. 1. Výstraha – přečtěte si *provozní příručku*; rychle blikající kontrolka a alarm signalizují strmý svah; pomalu blikající kontrolka signalizuje mírný svah; pokud nesvítí žádná kontrolka, provozní podmínky jsou normální.

© 2020—The Toro® Company
8111 Lyndale Avenue South
Bloomington, MN 55420

Zaregistrujte svůj výrobek na adrese www.Toro.com.

CE

Překlad originálu (CS)
Vytištěno v USA
Všechna práva vyhrazena

3437-896 A

Instalace

1

Příprava stroje

Nejsou potřeba žádné díly

Postup

1. Zaparkujte stroj na rovném povrchu.
2. Zatáhněte parkovací brzdu.
3. Spusťte žací jednotku či jednotky dolů.
4. Vypněte stroj a vyjměte klíč.

2

Montáž sady

Díly potřebné k provedení tohoto kroku:

1	Snímač náklonu
1	Úchyt snímače náklonu (pouze LTF/LT/CT)
1	Úchyt snímače náklonu (pouze T4240)
2	Šroub (M6 x 35 mm)
2	Šroub (M6 x 25 mm – pouze LTF/LT/CT)
4	Matice s nákružkem (M6)
2	Šroub (pouze M10 – T4240)
2	Přírubová matice (pouze M10 – T4240)
1	LED indikátor
1	Alarm
1	Kabelový svazek
6	Stahovací páska
1	Štítek snímače náklonu

Montáž sady

Stroje T4240

1. Uvolněte plošinu obsluhy podle pokynů v *provozní příručce* stroje.
2. K upevnění snímače náklonu k úchytu použijte 2 šrouby (M6 x 35 mm) a 2 přírubové matice (M6).

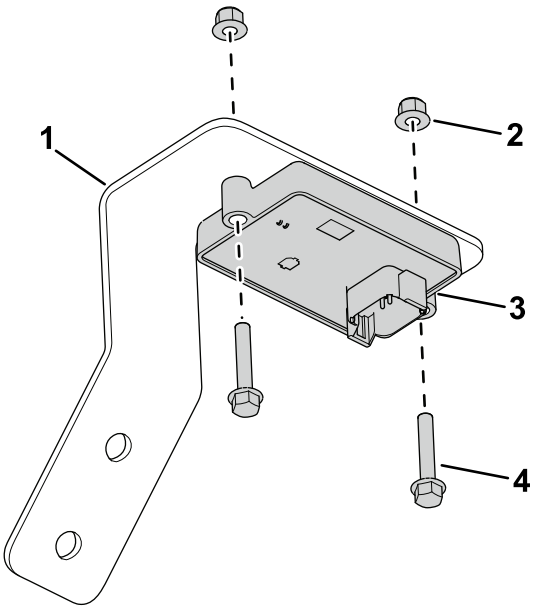

g304899

Obrázek 1

1. Úchyt snímače náklonu
2. Přírubová matice (M6)
3. Snímač náklonu
4. Šroub (M6 x 35 mm)

3. K upevnění úchytu snímače náklonu k rámu (Obrázek 3) použijte 2 šrouby (M6 x 25 mm) a 2 přírubové matice (M6).

   Poznámka: Obrázek 2 zobrazuje umístění podvozku s plošinou obsluhy v zajištěné poloze. Montážní poloha podvozku je pod plošinou obsluhy.

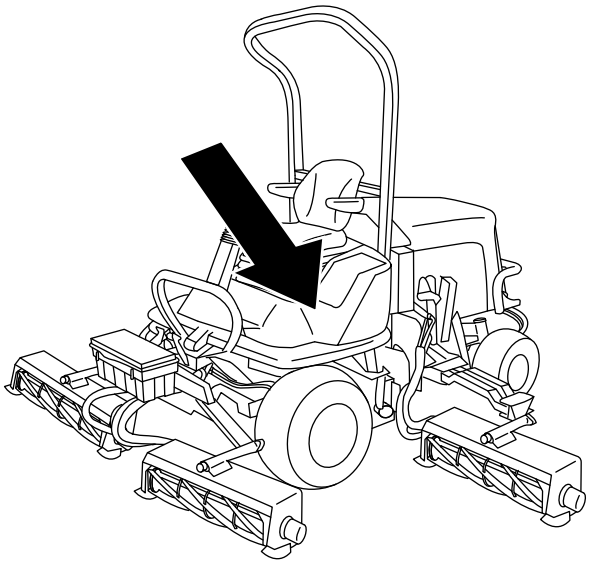

g307378

Obrázek 2

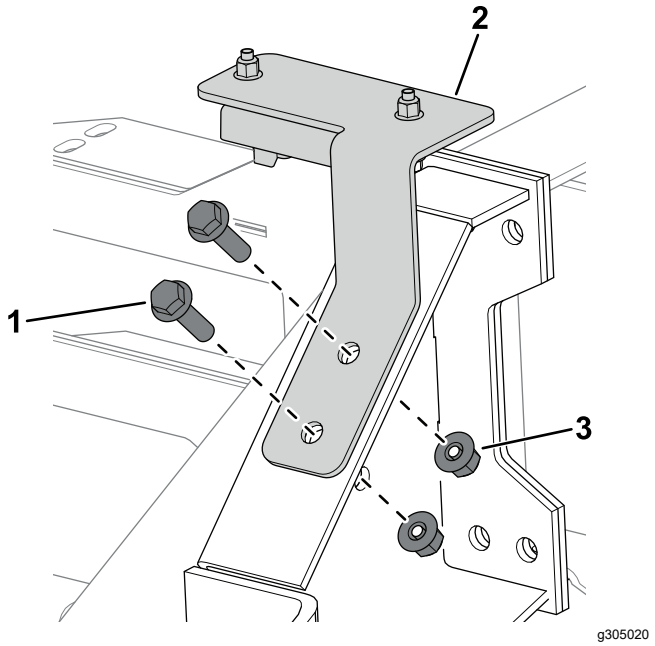

Obrázek 3

1. Šroub (M10)
2. Úchyt snímače náklonu
3. Přírubová matice (M10)

4. Připojte konektor kabelového svazku s označením P02 ke snímači náklonu (Obrázek 4).

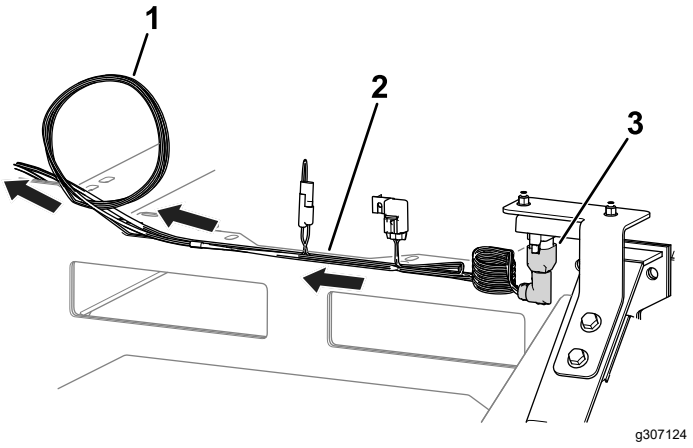

Obrázek 4

1. Na tomto místě naviňte kabelový svazek.
2. Kabelový svazek
3. Konektor kabelového svazku (P02)

5. Veďte kabelový svazek směrem k ovládacímu panelu (Obrázek 4) a ujistěte se, že je zajištěn a mimo pohyblivé části nebo místa, kde může být přiskřípnut.
6. Zbývající část kabelového svazku sviňte vlevo od ovládacího panelu (Obrázek 4).
7. Odpojte zástrčku a namontujte světlo LED do ovládacího panelu, viz Obrázek 5.

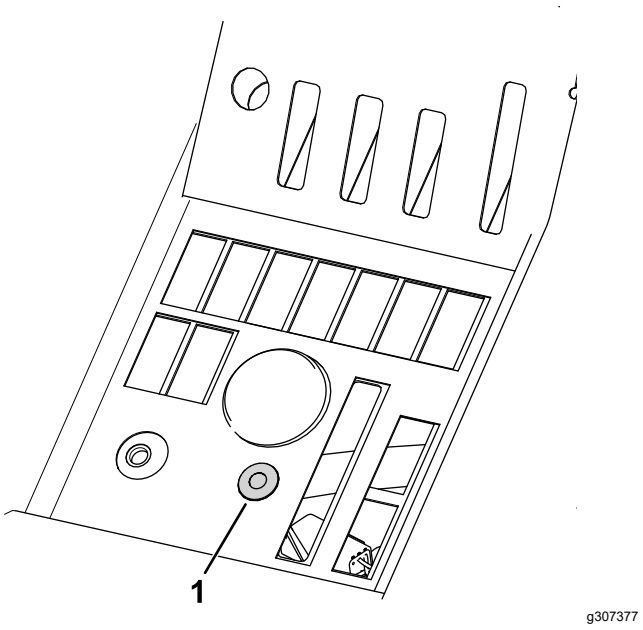

Obrázek 5

1. Světlo LED

8. Připojte zbývající konektory kabelového svazku následujícím způsobem:
   - Konektor kabelového svazku označený P01: připojte k jednomu ze 6pólových utěsněných konektorů umístěných na hlavním kabelovém svazku pod ovládacím panelem.
   - Konektor kabelového svazku označený P08: připojte ke kontrolce LED.
   - Konektor kabelového svazku označený P09: připojte k alarmu a alarm umístěte pod ovládací panel.

     Poznámka: Zkontrolujte, zda alarm nezakrývá žádné ovládací prvky.
9. Zajistěte plošinu obsluhy podle pokynů v *provozní příručce* stroje.
10. Namontujte štítek snímače náklonu vedle štítku stability stroje na plošině obsluhy (Obrázek 6).

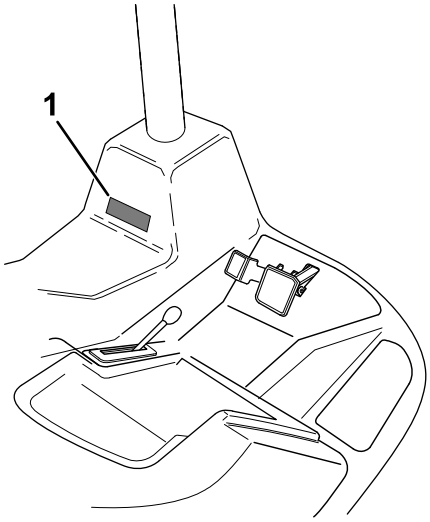

g308240

Obrázek 6

1. Štítek snímače náklonu

Montáž sady

Stroje CT2240, LT3340 a LTF

1. Demontujte 6 šroubů, jež upevňují ovládací panel k ovládací skříni (Obrázek 7).

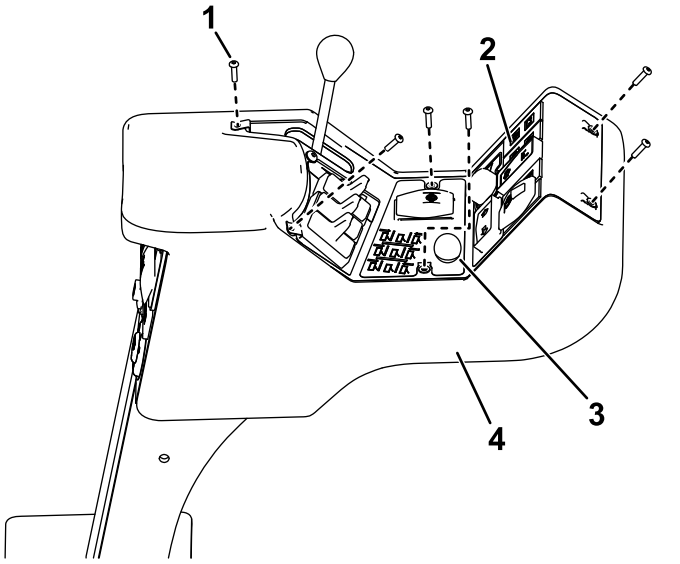

g304897

Obrázek 7

1. Šroub
2. Ovládací panel
3. Zátka
4. Ovládací skříň

2. Opatrně vyzvedněte panel, přičemž dávejte pozor, aby nedošlo k odpojení konektorů od stávajících spínačů.
3. Demontujte zátku (Obrázek 7) z konzoly.
4. Vložte světlo LED do konzoly.
5. Nainstalujte kabelový svazek, jak znázorňuje Obrázek 8.
6. Připojte kontrolku LED ke konektoru kabelového svazku označenému P08 (Obrázek 8).

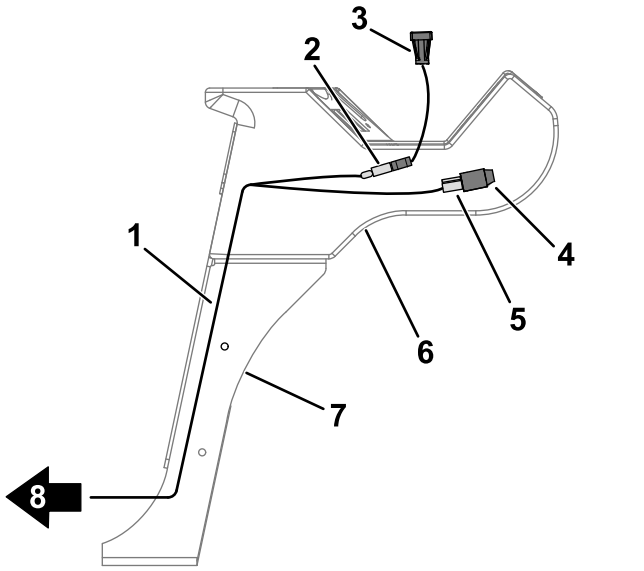

g304404

Obrázek 8

1. Kabelový svazek
2. Konektor – P08
3. Světlo LED
4. Alarm
5. Konektor – P09
6. Ovládací skříň
7. Ovládací rameno
8. Veďte kabelový svazek směrem k ochrannému oblouku.

7. Připojte alarm ke konektoru kabelového svazku označenému P09 (Obrázek 8).
8. Zbývající konec kabelového svazku přiveďte dolů k ovládacímu ramenu (Obrázek 8).
9. Pomocí dříve demontovaných šroubů připevněte ovládací panel k ovládací skříni.
10. Zvedněte kapotu.
11. Veďte kabelový svazek podél podvozku stroje a k elektrickému panelu.
12. K upevnění snímače náklonu k úchytu (Obrázek 9) použijte 2 šrouby (M6 x 35 mm) a 2 přírubové matice (M6).

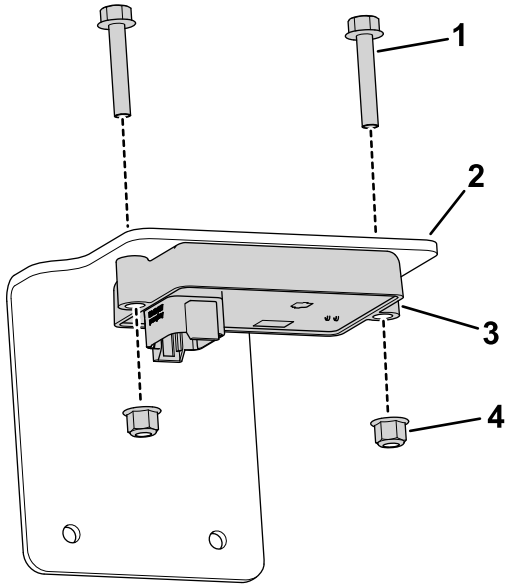

g304544

Obrázek 9

1. Šroub (M6 x 35 mm)
2. Úchyt snímače náklonu
3. Snímač náklonu
4. Přírubová matice (M6)

13. Připojte konektor kabelového svazku s označením P02 ke snímači náklonu.
14. K upevnění úchytu snímače náklonu k elektrickému panelu (Obrázek 10) použijte 2 šrouby (M6 x 25 mm) a 2 přírubové matice (M6).

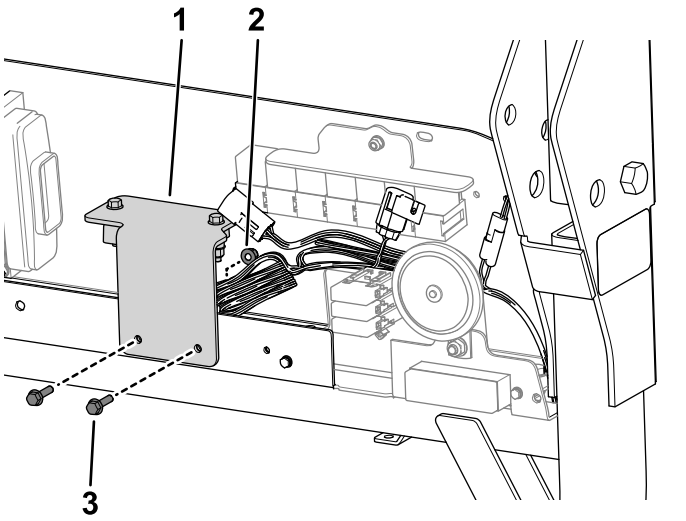

g304543

Obrázek 10

1. Úchyt snímače náklonu
2. Přírubová matice (M6)
3. Šroub (M6 x 25 mm)

15. Konektor kabelového svazku označený P01 připojte k jednomu ze 6pólových utěsněných konektorů umístěných pod relé na ovládacím panelu.
16. Pomocí kabelových stahovacích pásek zajistěte kabelový svazek mimo pohyblivé části nebo místa skřípnutí.
17. Namontujte štítek snímače náklonu vedle štítku stability stroje na víku úložného prostoru (Obrázek 11).

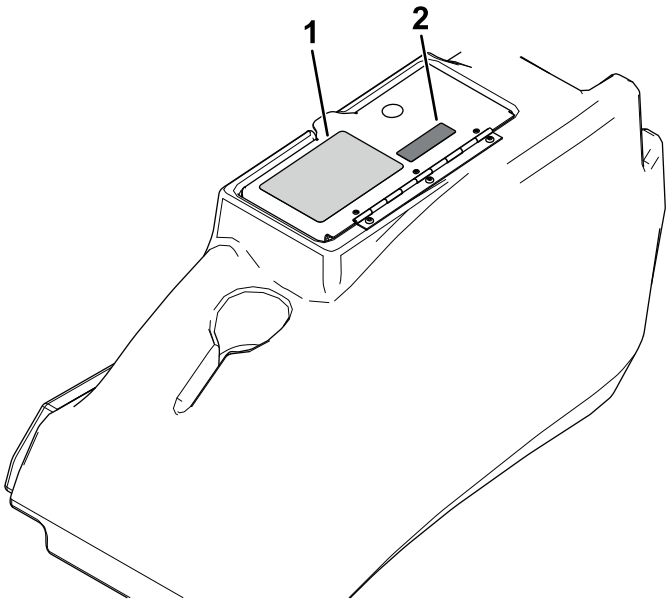

g308336

Obrázek 11

1. Štítek stability stroje
2. Štítek snímače náklonu

Montáž sady

Stroje PLH800

1. Sejměte kryt akumulátoru; viz část „Údržba elektrického systému“ v *provozní příručce*.
2. K upevnění snímače náklonu na montážní desce před akumulátor (Obrázek 12) použijte 2 šrouby (M6 x 35 mm) a 2 přírubové matice (M6).

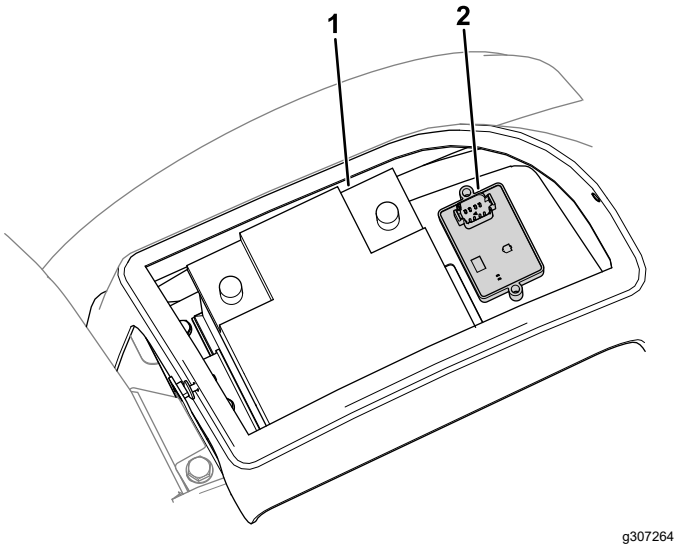

Obrázek 12

1. Akumulátor
2. Snímač náklonu

3. Demontujte volant, palubní desku a přední panel (Obrázek 13).

   Poznámka: Opatrně vyzvedněte přístrojový panel, přičemž dávejte pozor, aby nedošlo k odpojení konektorů od stávajících spínačů.

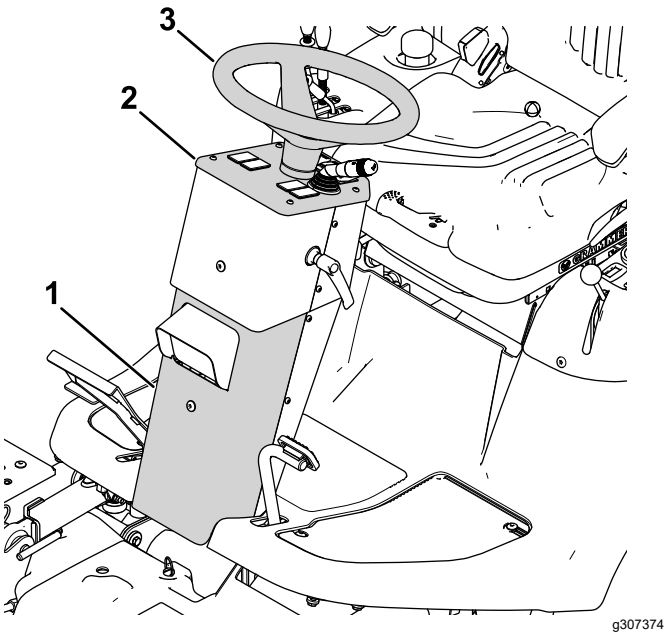

Obrázek 13

1. Přední panel
2. Přístrojový panel
3. Volant

4. Demontujte zátku a na přístrojový panel namontujte LED kontrolku a štítek snímače sklonu (Obrázek 14).

   Pokud není otvor pro LED kontrolku k dispozici, vyvrtejte 19mm otvor na určeném místě, viz Obrázek 15.

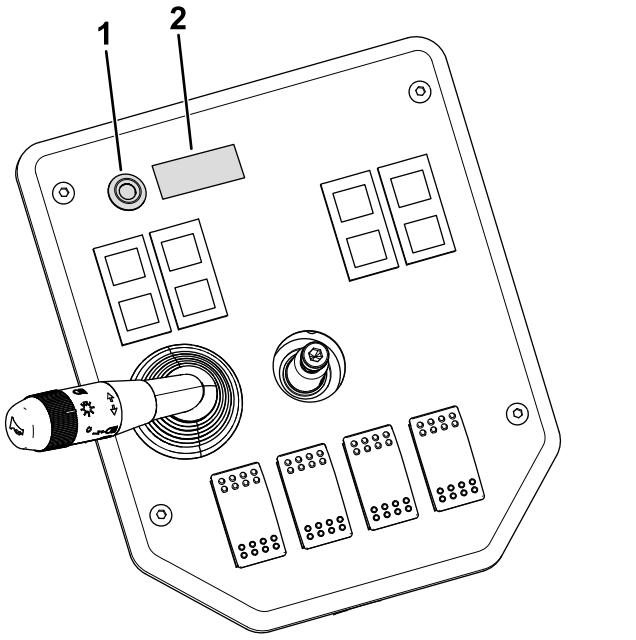

Obrázek 14

1. Světlo LED
2. Štítek snímače náklonu

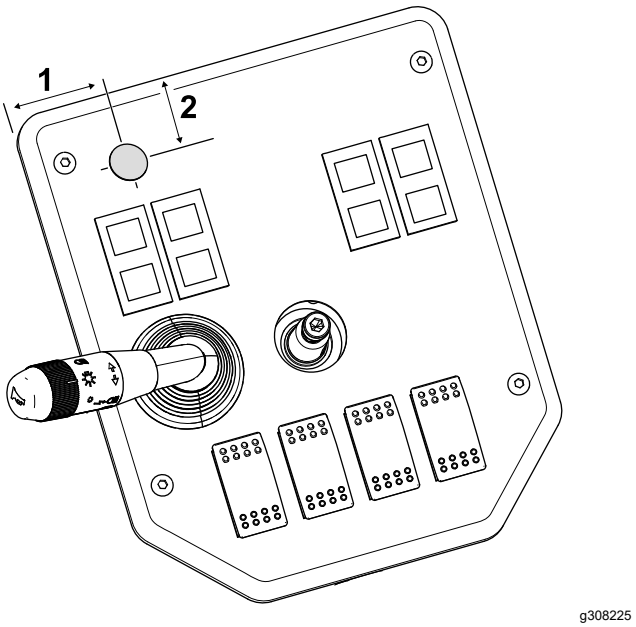

Obrázek 15

1. 40 mm
2. 25 mm

5. Demontujte zátku a na zadní panel sloupku řízení nainstalujte alarm (Obrázek 16).

   Pokud není otvor pro alarm k dispozici, vyvrtejte otvor 30 mm v určeném místě, viz Obrázek 17.

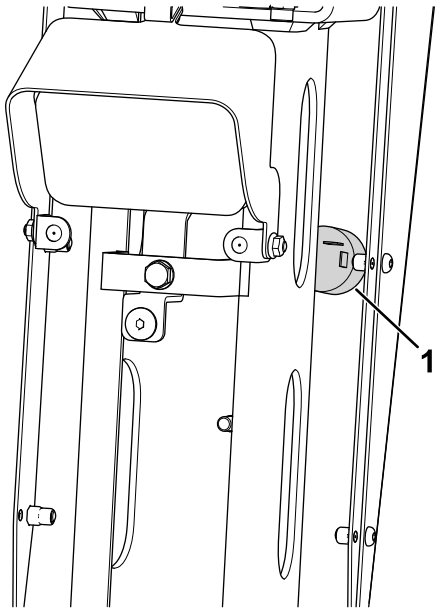

g307375

Obrázek 16

1. Alarm

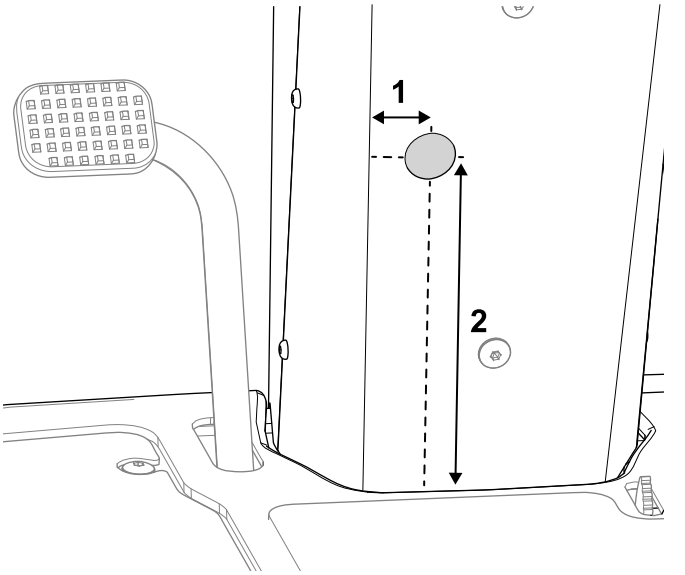

g308238

Obrázek 17

1. 30 mm
2. 210 mm

6. Připojte kabelový svazek následovně:
   - Konektor kabelového svazku označený P01: připojte k jednomu ze 6pólových utěsněných konektorů umístěných na hlavním kabelovém svazku vedle vyhazovacího komínu trávy na pravé straně stroje.
   - Konektor kabelového svazku označený P02: připojte ke snímači náklonu.
7. Veďte kabelový svazek pod plošinou společně s kabelovým svazkem stroje a do sloupku řízení (Obrázek 18).

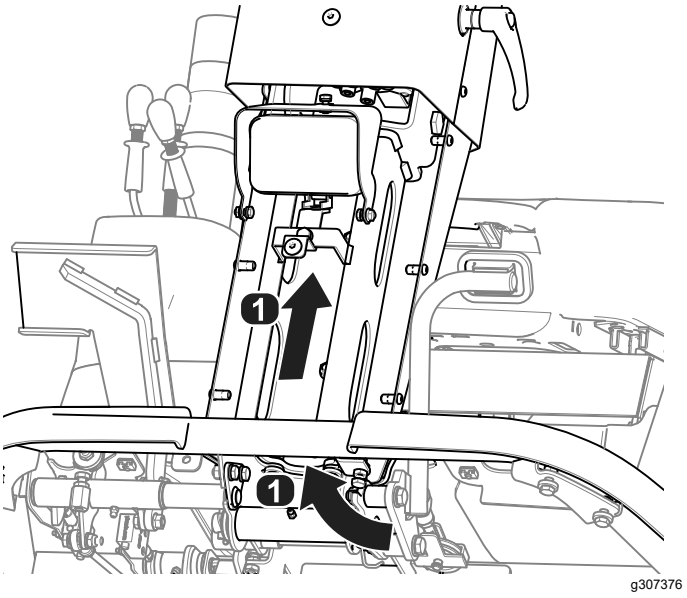

g307376

Obrázek 18

1. Směr vedení kabelového svazku

8. Připojte zbývající konektory kabelového svazku následujícím způsobem:
   - Konektor kabelového svazku označený P08: připojte ke kontrolce LED.
   - Konektor kabelového svazku označený P09: připojte k alarmu.
9. Pomocí kabelové stahovací pásky sviňte všechny zbývající části kabelového svazku před akumulátorem (Obrázek 19).

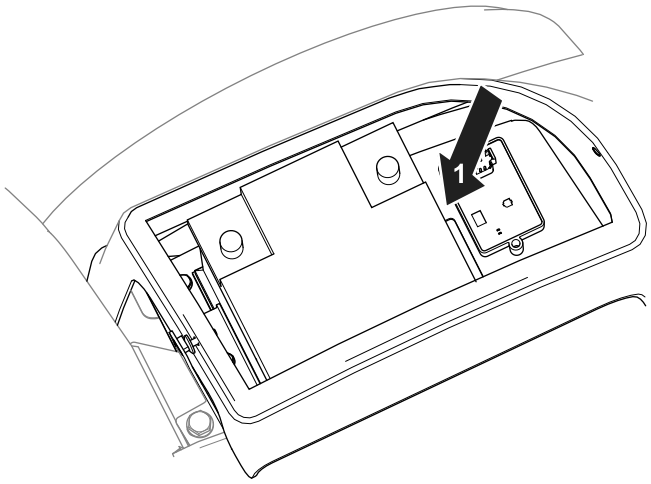

g307373

Obrázek 19

1. Sem naviňte zbývající kabelový svazek.

10. Pomocí kabelových stahovacích pásek zajistěte kabelový svazek mimo pohyblivé části a místa skřípnutí.
11. Namontujte kryt akumulátoru a přístrojový panel, volant a přední kryt.

3

Kalibrace snímače

Nejsou potřeba žádné díly

Postup

1. Když je stroj na rovném povrchu, odpojte zástrčku z kalibračních konektorů (označených P05 a P06).
2. Zapojte konektory do sebe.
3. Otočte klíčem zapalování do ZAPNUTÉ polohy, ale motor nestartujte.

   Poznámka: Při kalibraci snímače bliká kontrolka LED.
4. Jakmile kontrolka zhasne, otočte klíčkem do VYPNUTÉ polohy.
5. Odpojte kalibrační konektory a na konektory nasaďte krytku.

Obsluha

Použití snímače náklonu

Po spuštění stroje se na 5 sekund rozsvítí kontrolka LED, což signalizuje správnou funkci snímače.

Kontrolka a alarm indikují nebezpečí svahu:

- Nesvítí – normální provozní podmínky
- Pomalé blikající světlo – mírný sklon
- Rychlé blikající světlo a zvuková výstraha – strmý svah; přejeďte na mírnější svah.

⚠ DŮLEŽITÉ UPOZORNĚNÍ

Svahy jsou významným faktorem při nehodách způsobených ztrátou kontroly nebo převrácením, které mohou vést k vážnému poranění nebo smrti.

Při práci se strojem na svahu dbejte zvláštní opatrnosti.