Form No. 3437-897 Rev A

Hældningssensorsæt

Modelnr. 02945

Modelnr. 02946

Modelnr. 02947

Modelnr. 02949

Modelnr. 02950

Monteringsvejledning

Se følgende tabel for at finde den rigtige kombination af sæt, traktionsenhed og serienummer for traktionsenheden:

Sætmodelnummer	Traktionsenheds modelnummer	Serienummer
02945	02750 (T4240)	405398421 og derover
	30654 (CT2240)	405623665 og derover
	31654 (CT2240)	Alle serienumre
	30657 (LT3340 – udstyret med førerhus)	405006390 og derover
02946	30657 (LT3340)	405006390 og derover
	30659 (LT-F3000)	404879018 og derover
02947	30659 (LT-F3000 – udstyret med førerhus)	404879018 og derover
02949	02750 (T4240 – udstyret med førerhus)	405398421 og derover
02950	31050TE (PLH800)	320000155 og derover

Sikkerhed

Sikkerheds- og instruktionsmærkater

Sikkerheds- og instruktionsmærkaterne kan nemt ses af operatøren og er placeret tæt på potentielle risikoområder. Beskadigede eller bortkomne mærkater skal udskiftes.

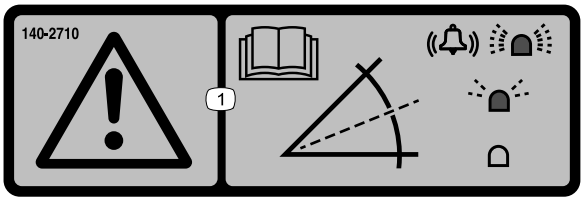

decal140-2710

140-2710

1. 1. Advarsel – læs *betjeningsvejledningen*. En hurtigt blinkende lampe og lydalarm angiver en stejl skråning. En langsomt blinkende lampe angiver en moderat hældning. Ingen lampe angiver normale driftsomgivelser.

© 2020—The Toro® Company
8111 Lyndale Avenue South
Bloomington, MN 55420

Registrer dit produkt på www.Toro.com.

CE

Oversættelse af original (DA)
Trykt i USA
Alle rettigheder forbeholdes

3437-897 A

Montering

1

Klargøring af maskinen

Kræver ingen dele

Fremgangsmåde

1. Parker maskinen på en plan overflade.
2. Aktiver parkeringsbremsen.
3. Sænk klippeenheden/-erne.
4. Sluk maskinen, og tag nøglen ud.

2

Montering af sættet

Dele, der skal bruges til dette trin:

1	Hældningssensor
1	Beslag til hældningssensor (kun LTF/LT/CT)
1	Beslag til hældningssensor (kun T4240)
2	Bolt (M6 x 35 mm)
2	Bolt (M6 x 25 mm – kun LTF/LT/CT)
4	Flangemøtrik (M6)
2	Bolt (M10 – kun T4240)
2	Flangemøtrik (M10 – kun T4240)
1	LED-indikator
1	Alarm
1	Ledningsnet
6	Kabelbånd
1	Hældningssensormærkat

Montering af sættet

T4240-maskiner

1. Slip operatørplatformen. Se maskinens *betjeningsvejledning*.
2. Brug 2 bolte (M6 x 35 mm) og 2 flangemøtrikker (M6) til at fastgøre hældningssensoren til beslaget.

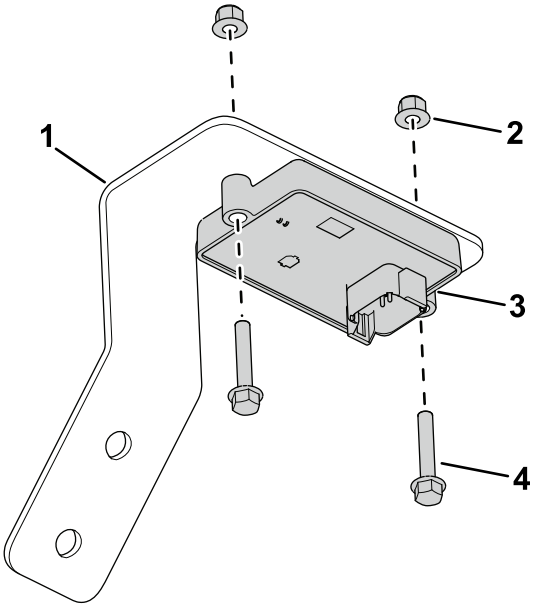

g304899

Figur 1

1. Beslag til hældningssensor
2. Flangemøtrik (M6)
3. Hældningssensor
4. Bolt (M6 x 35 mm)

3. Brug 2 bolte (M6 x 25 mm) og 2 flangemøtrikker (M6) til at fastgøre hældningssensoren til chassiset (Figur 3).

   Bemærk: Figur 2 viser chassisets placering med operatørplatformen i den sikrede position. Chassisets monteringsposition er under operatørplatformen.

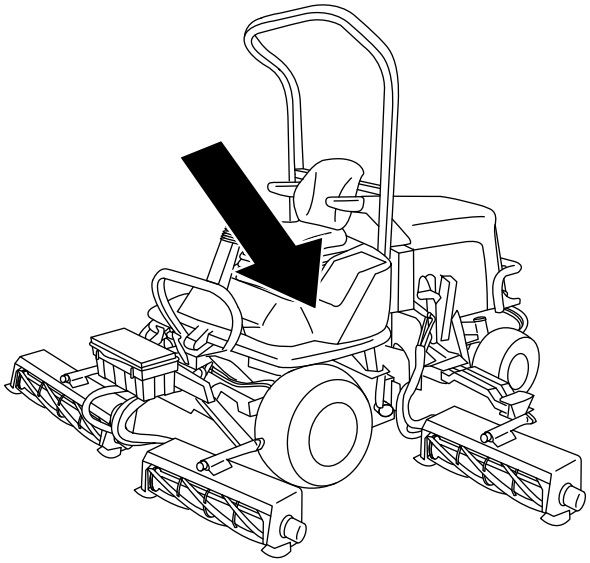

g307378

Figur 2

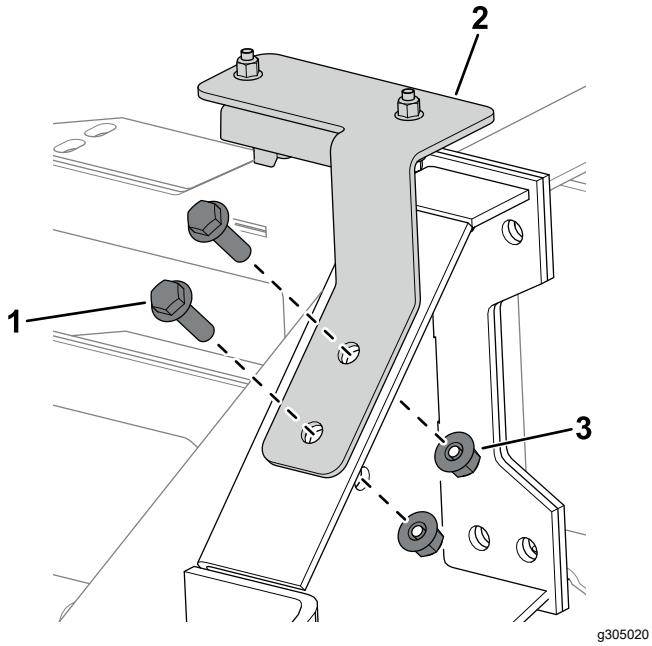

Figur 3

1. Bolt (M10)
2. Beslag til hældningssensor
3. Flangemøtrik (M10)

4. Sæt ledningsnetstikket mærket P02 i hældningssensoren (Figur 4).

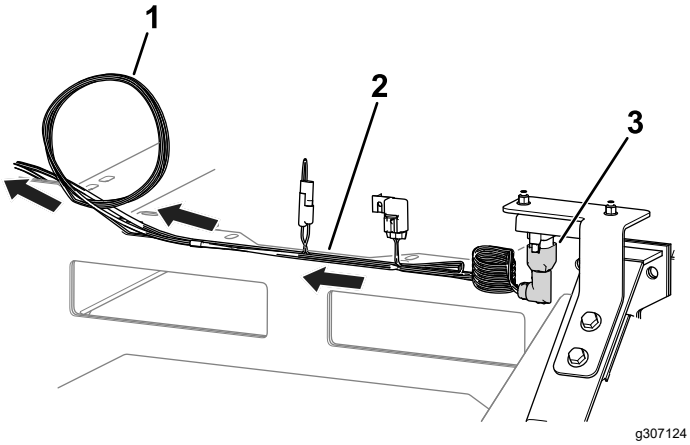

Figur 4

1. Rul ledningsnettet sammen på dette sted.
2. Ledningsnet
3. Ledningsnetstik (P02)

5. Før ledningsnettet mod kontrolpanelet (Figur 4), og sørg for, at den er fastgjort og væk fra bevægelige dele eller klempunkter.
6. Rul eventuelt ekstra ledningsnet sammen til venstre for kontrolpanelet (Figur 4).
7. Fjern proppen, og monter lysdiodelygten i kontrolpanelet som vist i Figur 5.

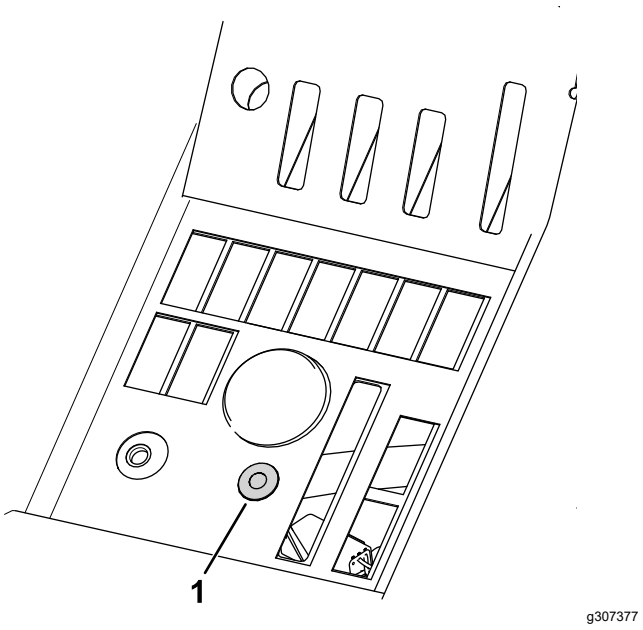

Figur 5

1. Lysdiodelampe

8. Tilslut de resterende ledningsnetstik på følgende måde:
   - Ledningsnetstikket mærket P01: Tilslut til et af de forseglede stik med 6 ben på hovedledningsnettet under kontrolpanelet.
   - Ledningsnetstikket mærket P08: Tilslut til lysdiodelygten.
   - Ledningsnetstikket mærket P09: Tilslut til alarmen, og anbring alarmen under kontrolpanelet.

     Bemærk: Sørg for, at alarmen ikke blokerer for nogen betjeningsanordninger.
9. Fastgør operatørplatformen. Se maskinens *betjeningsvejledning*.
10. Fastgør hældningssensormærkaten tæt på mærkaten om maskinstabilitet på operatørplatformen (Figur 6).

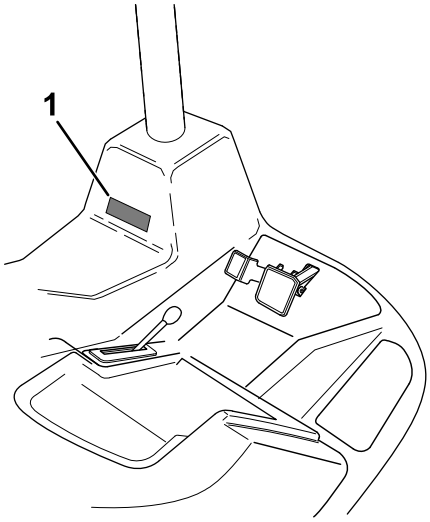

g308240

Figur 6

1. Hældningssensormærkat

Montering af sættet

CT2240-, LT3340- og LTF-maskiner

1. Fjern de 6 skruer, der fastgør kontrolpanelet til kontrolpod'en (Figur 7).

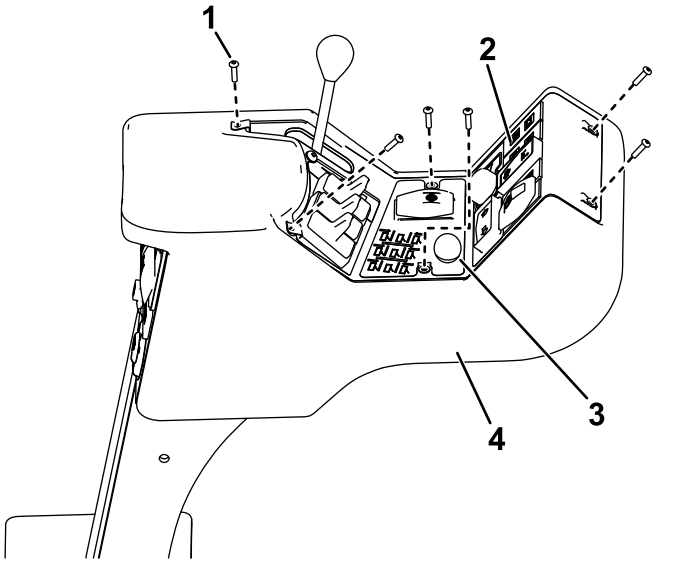

g304897

Figur 7

1. Skrue
2. Kontrolpanel
3. Prop
4. Kontrolpod

2. Løft forsigtigt panelet af, og sørg for, at konnektorerne på de eksisterende kontakter ikke påvirkes.
3. Fjern proppen (Figur 7) fra konsollen.
4. Sæt lysdiodelygten i konsollen.
5. Installer ledningsnettet som vist i Figur 8.
6. Tilslut lysdiodelygten til ledningsstikket mærket P08 (Figur 8).

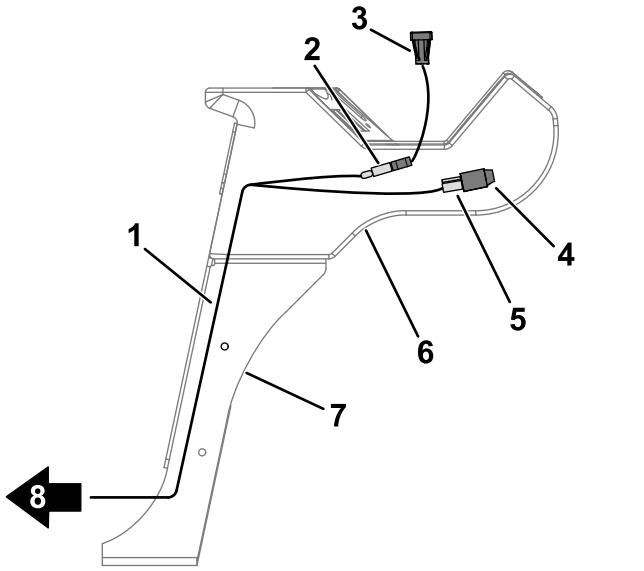

g304404

Figur 8

1. Ledningsnet
2. Konnektor – P08
3. Lysdiodelampe
4. Alarm
5. Konnektor – P09
6. Kontrolpod
7. Styrearm
8. Før ledningsnettet hen mod styrtbøjlen.

7. Tilslut alarmen til ledningsnetstikket mærket P09 (Figur 8).
8. Før den resterende del af ledningsnettet ned gennem styrearmen (Figur 8).
9. Brug de tidligere fjernede skruer til at fastgøre kontrolpanelet til kontrolpod'en.
10. Løft motorhjelmen.
11. Før ledningsnettet langs maskinens chassis og op til det elektriske panel.
12. Brug 2 bolte (M6 x 35 mm) og 2 flangemøtrikker (M6) til at fastgøre hældningssensoren til beslaget (Figur 9).

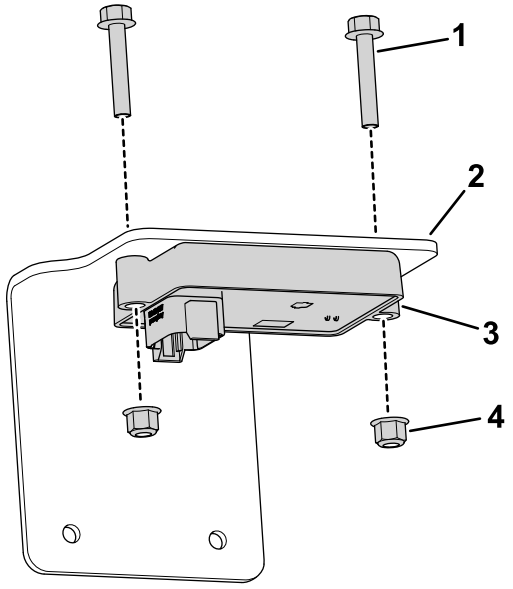

g304544

Figur 9

1. Bolt (M6 x 35 mm)
2. Beslag til hældningssensor
3. Hældningssensor
4. Flangemøtrik (M6)

13. Tilslut ledningsnetstikket mærket P02 til hældningssensoren.
14. Brug 2 bolte (M6 x 25 mm) og 2 flangemøtrikker (M6) til at fastgøre hældningssensoren til det elektriske panel (Figur 10).

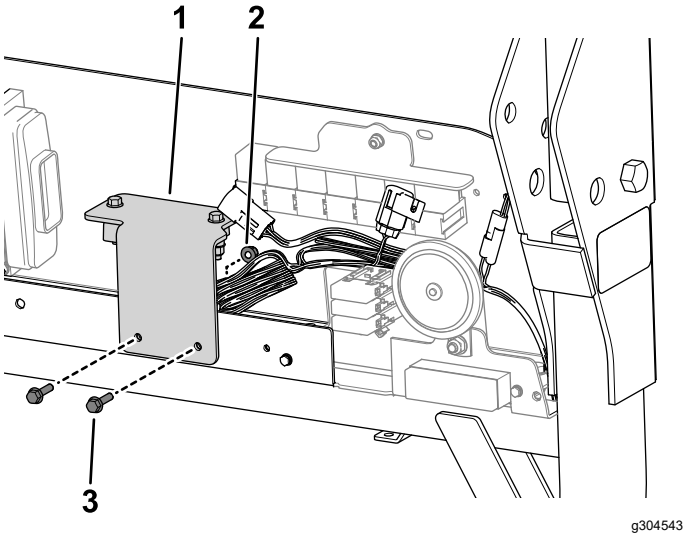

g304543

Figur 10

1. Beslag til hældningssensor
2. Flangemøtrik (M6)
3. Bolt (M6 X 25 mm)

15. Tilslut sættets ledningsnetstik mærket P01 til et af de forseglede stik med 6 ben under relæerne på det elektriske panel.
16. Brug kabelbånd til at fastgøre ledningsnettet væk fra bevægelige dele eller klempunkter.
17. Fastgør hældningssensormærkaten tæt på mærkaten om maskinstabilitet på opbevaringsrummets låg (Figur 11).

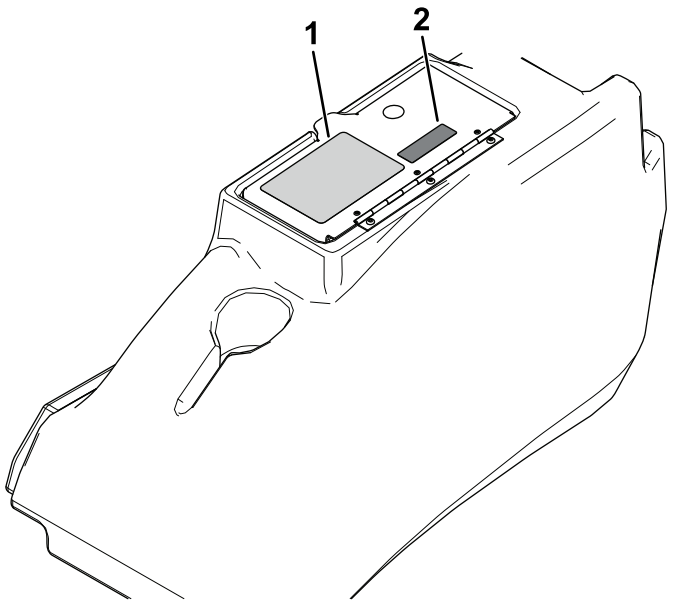

g308336

Figur 11

1. Mærkat om maskinstabilitet
2. Hældningssensormærkat

Montering af sættet

PLH800-maskiner

1. Tag batteridækslet af. Se afsnittet om vedligeholdelse af det elektriske system i *betjeningsvejledningen*.
2. Brug 2 bolte (M6 x 35 mm) og 2 flangemøtrikker (M6) til at fastgøre hældningssensoren til monteringspladen foran batteriet (Figur 12).

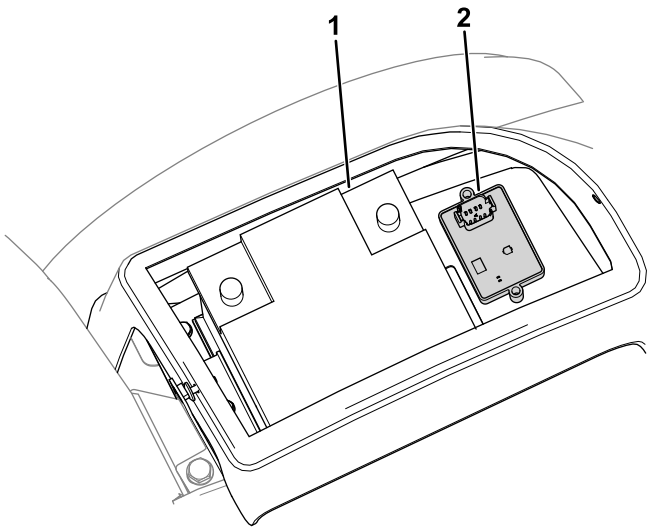

g307264

Figur 12

1. Batteri
2. Hældningssensor

3. Fjern rattet, instrumentbrættet og frontpanelet (Figur 13).

   Bemærk: Løft forsigtigt instrumentbrættet af, og sørg for, at stikkene på de eksisterende kontakter ikke påvirkes.

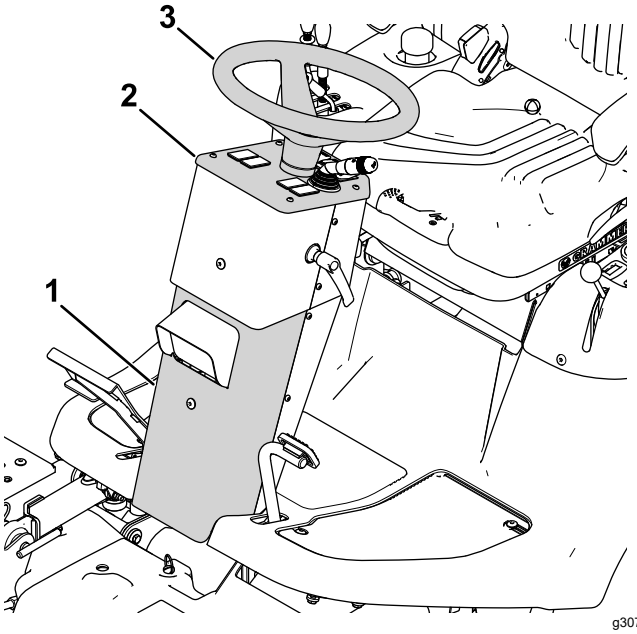

Figur 13

1. Frontpanel
2. Instrumentbræt
3. Rat

4. Fjern proppen, og monter lysdiodelygten og hældningssensormærkaten på instrumentbrættet (Figur 14).

   Hvis der ikke er noget hul til lysdiodelygten, skal du bore et hul på 19 mm på det sted, der er vist i Figur 15.

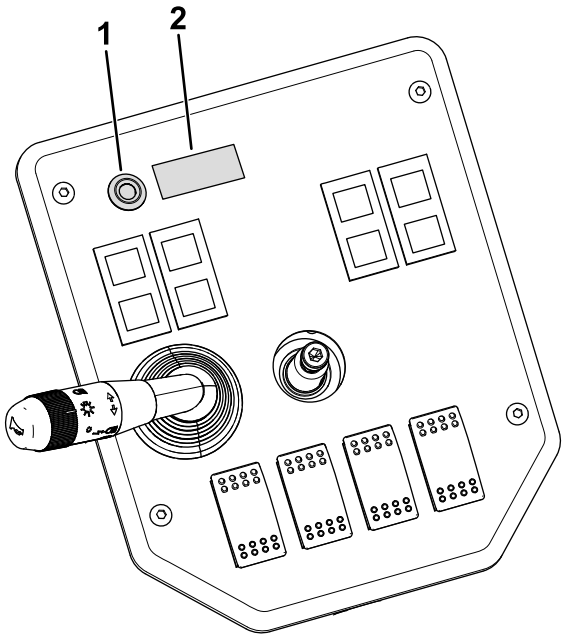

Figur 14

1. Lysdiodelampe
2. Hældningssensormærkat

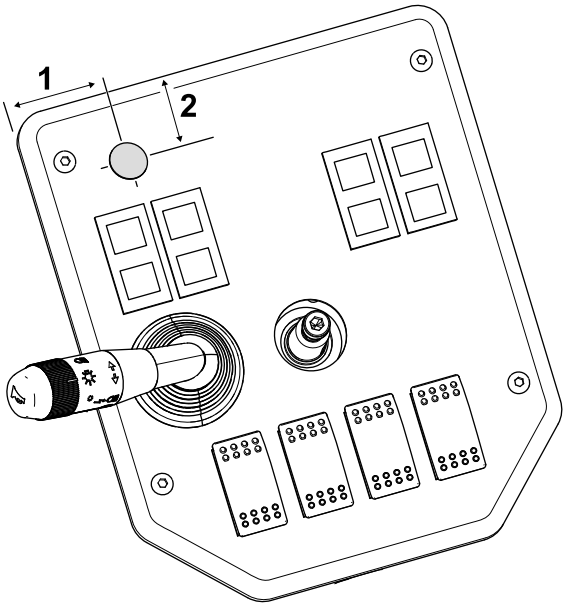

Figur 15

1. 40 mm
2. 25 mm

5. Fjern proppen, og monter alarmen på ratstammens bagpanel (Figur 16).

   Hvis der ikke er noget hul til alarmen, skal du bore et hul på 30 mm på det sted, der er vist i Figur 17.

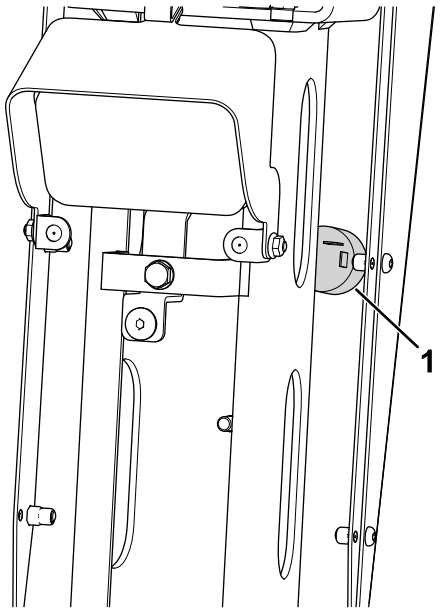

g307375

Figur 16

1. Alarm

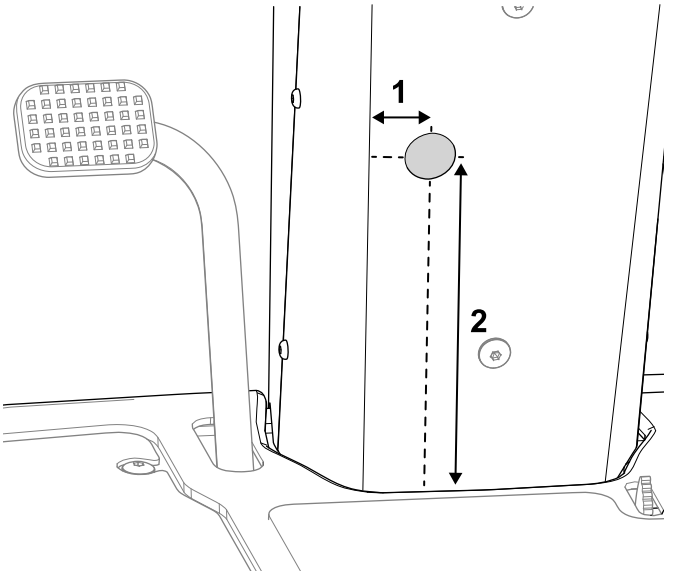

g308238

Figur 17

1. 30 mm
2. 210 mm

6. Tilslut ledningsnettet som følger:
   - Ledningsnetstikket mærket P01: Tilslut til et af de forseglede stik med 6 ben på hovedledningsnettet ved siden af græsslisken på højre side af maskinen.
   - Ledningsnetstikket mærket P02: Tilslut til hældningssensoren.
7. Før ledningsnettet under platformen med maskinens ledningsnet og ind i ratstammen (Figur 18).

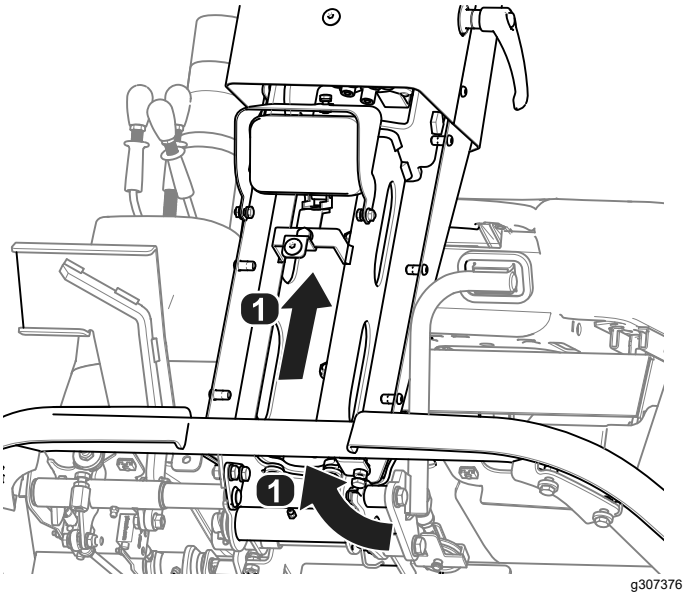

g307376

Figur 18

1. Retning for føring af ledningsnettet

8. Tilslut de resterende ledningsnetstik på følgende måde:
   - Ledningsnetstikket mærket P08: Tilslut til lysdiodelygten.
   - Ledningsnetstikket mærket P09: Tilslut til alarmen.
9. Brug et kabelbånd til at rulle ekstra ledningsnet sammen foran batteriet (Figur 19).

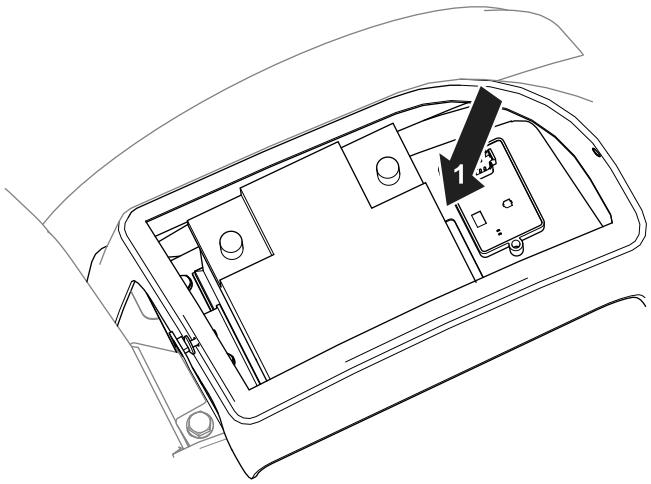

g307373

Figur 19

1. Rul ledningsnettet sammen her.

10. Brug kabelbånd til at fastgøre ledningsnettet væk fra bevægelige dele og klempunkter.
11. Monter batteridækslet og instrumentbrættet, rattet og frontdækslet.

3

Kalibrering af sensoren

Kræver ingen dele

Fremgangsmåde

1. Når maskinen er på en plan overflade, skal du fjerne proppen fra kalibreringsstikkene (mærket P05 og P06).
2. Sæt stikkene sammen.
3. Drej tændingsnøglen til positionen ON (til), men start ikke motoren.

   Bemærk: Lysdiodelygten blinker, når sensoren kalibreres.
4. Drej tændingsnøglen til positionen OFF (fra), når lampen holder op med at blinke.
5. Frakobl kalibreringsstikkene, og sæt proppen på stikkene.

Betjening

Brug af hældningssensoren

Når du starter maskinen, lyser lysdiodelygten i 5 sekunder for at indikere, at sensoren fungerer korrekt.

Lampen og alarmen angiver hældningens grad:

- Intet lys – normale driftsomgivelser
- Langsomt blinkende lys – moderat hældning
- Hurtigt blinkende lys og akustisk alarm – stejl hældning. Fortsæt til en mindre stejl hældning.

⚠ ADVARSEL

Skråninger er væsentlige årsager til kontroltabs- og vælteulykker, som kan medføre alvorlige personskader eller dødsfald.

Udvis stor forsigtighed, når du betjener maskinen på skråninger.