Form No. 3437-900 Rev A

Kit capteur de pente

N° de modèle 02945

N° de modèle 02946

N° de modèle 02947

N° de modèle 02949

N° de modèle 02950

Instructions de montage

Voir la combinaison appropriée de kit, groupe de déplacement et numéro de série du groupe de déplacement dans le tableau suivant :

Nº de modèle du kit	Nº de modèle du groupe de déplacement	Nº de série
02945	02750 (T4240)	405398421 et suivants
	30654 (CT2240)	405623665 et suivants
	31654 (CT2240)	Tous numéros de série
	30657 (LT3340 – avec cabine)	405006390 et suivants
02946	30657 (LT3340)	405006390 et suivants
	30659 (LT-F3000)	404879018 et suivants
02947	30659 (LT-F3000 – avec cabine)	404879018 et suivants
02949	02750 (T4240 – avec cabine)	405398421 et suivants
02950	31050TE (PLH800)	320000155 et suivants

Sécurité

Autocollants de sécurité et d'instruction

Des autocollants de sécurité et des instructions bien visibles par l'opérateur sont placés près de tous les endroits potentiellement dangereux. Remplacez tout autocollant endommagé ou manquant.

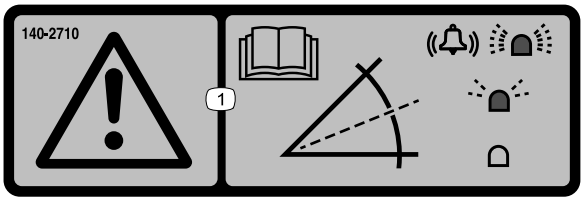

decal140-2710

140-2710

1. 1. Attention – lisez le *Manuel de l'utilisateur* ; le clignotement rapide du témoin et le déclenchement de l'alarme indiquent une forte pente ; le clignotement lent du témoin indique une pente modérée ; le témoin éteint indique que les conditions d'utilisation sont normales.

© 2020—The Toro® Company
8111 Lyndale Avenue South
Bloomington, MN 55420

Enregistrez votre produit à www.Toro.com.

CE

Traduction du texte d'origine (FR)

Imprimé aux États-Unis

Tous droits réservés

3437-900 A

Montage

1

Préparation de la machine

Aucune pièce requise

Procédure

1. Garez la machine sur une surface plane et horizontale.
2. Serrez le frein de stationnement.
3. Abaissez les unités de coupe.
4. Coupez le moteur et enlevez la clé de contact.

2

Montage du kit

Pièces nécessaires pour cette opération:

1	Capteur de pente
1	Support de capteur de pente (LTF/LT/CT seulement)
1	Support de capteur de pente (T4240 seulement)
2	Boulon (M6 x 35 mm)
2	Boulon (M6 x 25 mm) – LTF/LT/CT seulement
4	Écrou à embase (M6)
2	Boulon (M10 – T4240 seulement)
2	Écrou à embase (M10 – T4240 seulement)
1	Diode
1	Alarme
1	Faisceau de câblage
6	Attache-câble
1	Autocollant de capteur de pente

Montage du kit

Modèles T4240

1. Libérez la plate-forme de l'utilisateur ; voir le *Manuel de l'utilisateur* de la machine.
2. Avec 2 boulons (M6 x 35 mm) et 2 écrous à embase (M6), fixez le capteur de pente sur son support.

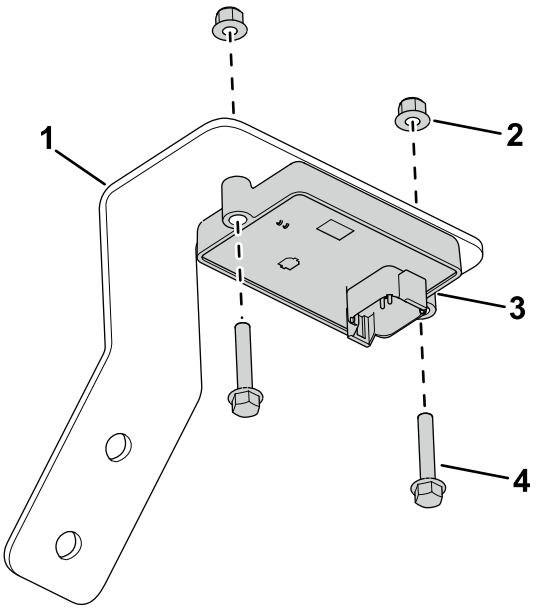

g304899

Figure 1

1. Support du capteur de pente
2. Écrou à embase (M6)
3. Capteur de pente
4. Boulon (M6 x 35 mm)

3. Avec 2 boulons (M6 x 25 mm) et 2 écrous à embase (M6), fixez le support du capteur de pente sur le châssis (Figure 3).

   Remarque: La Figure 2 montre l'emplacement du châssis avec la plate-forme de l'utilisateur bloquée en position. La position de montage du châssis est sous la plate-forme de l'utilisateur.

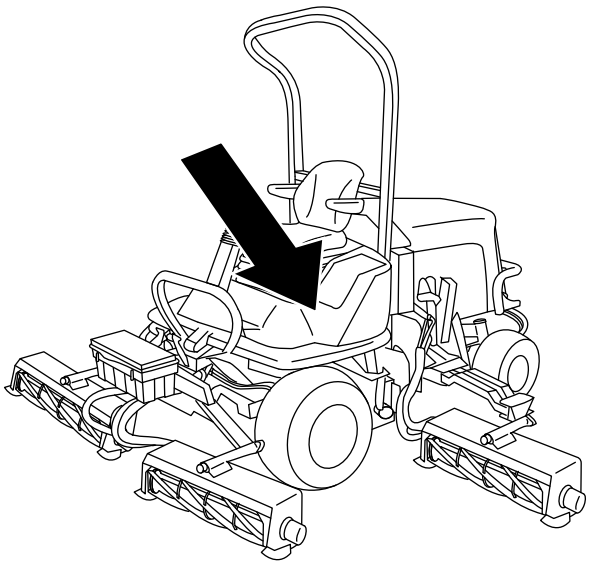

g307378

Figure 2

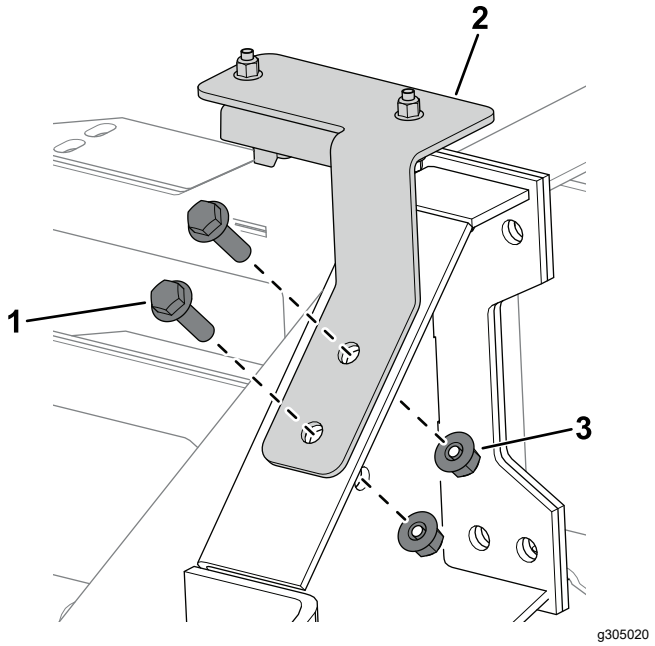

Figure 3

1. Boulon (M10)
2. Support du capteur de pente
3. Écrou à embase (M10)

4. Branchez le connecteur de faisceau étiqueté P02 sur le capteur de pente (Figure 4).

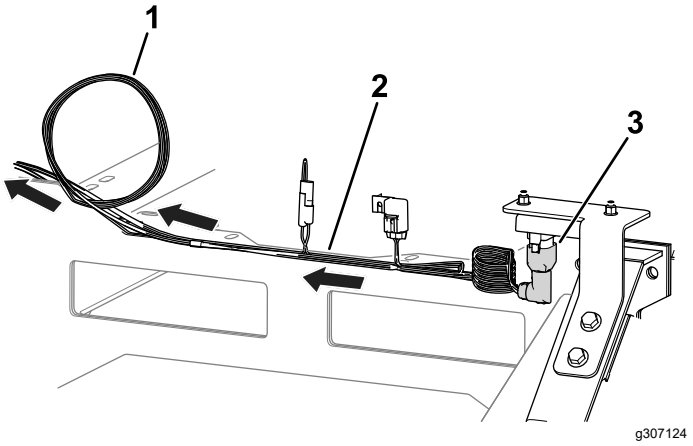

Figure 4

1. Enroulez le faisceau de câblage ici
2. Faisceau de câblage
3. Connecteur de faisceau P02

5. Dirigez le faisceau de câblage vers le panneau de commande (Figure 4) et prenez soin de l'attacher à l'écart des pièces mobiles ou des points de pincement.
6. Enroulez l'excédent du faisceau de câblage sur la gauche du panneau de commande (Figure 4).
7. Retirez l'obturateur et insérez la diode dans le panneau de commande, comme montré à la Figure 5.

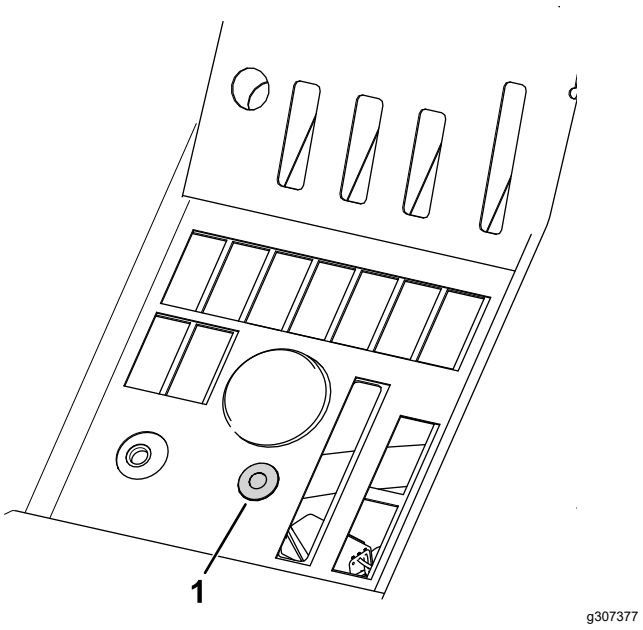

Figure 5

1. Diode

8. Branchez les autres connecteurs du faisceau de câblage comme suit :
   - Connecteur de faisceau étiqueté P01 : branchez-le à l'un des connecteurs étanches à 6 broches du faisceau principal situé sous le panneau de commande.
   - Connecteur de faisceau étiqueté P08 : branchez-le à la diode.
   - Connecteur de faisceau étiqueté P09 : branchez-le à l'alarme et placez l'alarme sous le panneau de commande.

     Remarque: Vérifiez que l'alarme ne gêne aucune des commandes.
9. Sécurisez la plate-forme de l'utilisateur ; voir le *Manuel de l'utilisateur* de la machine.
10. Apposez l'autocollant du capteur de pente juste à côté de l'autocollant de stabilité de la machine sur la plate-forme de l'utilisateur (Figure 6).

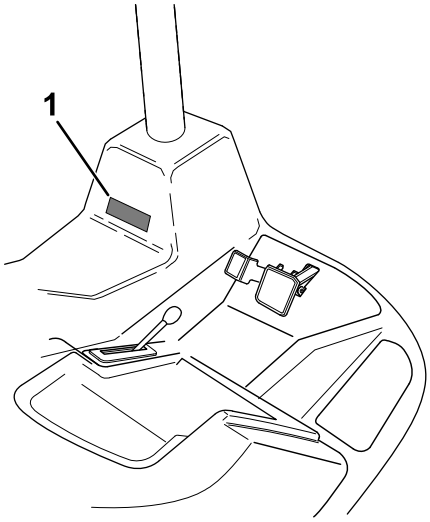

g308240

Figure 6

1. Autocollant du capteur de pente

Montage du kit

Modèles CT2240, LT3340 et LTF

1. Retirez les 6 vis qui fixent le panneau de commande au boîtier de commande (Figure 7).

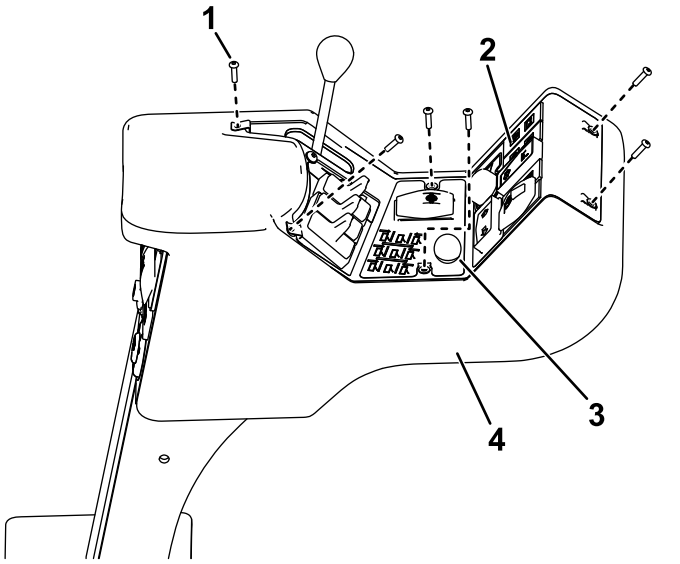

g304897

Figure 7

1. Vis
2. Panneau de commande
3. Capuchon
4. Boîtier de commande

2. Soulevez le panneau avec précaution en veillant à ne pas déranger les connecteurs des commandes existantes.
3. Retirez l'obturateur (Figure 7) de la console.
4. Insérez la diode dans la console.
5. Installez le faisceau comme montré à la Figure 8.
6. Branchez la diode sur le connecteur du faisceau étiqueté P08 (Figure 8).

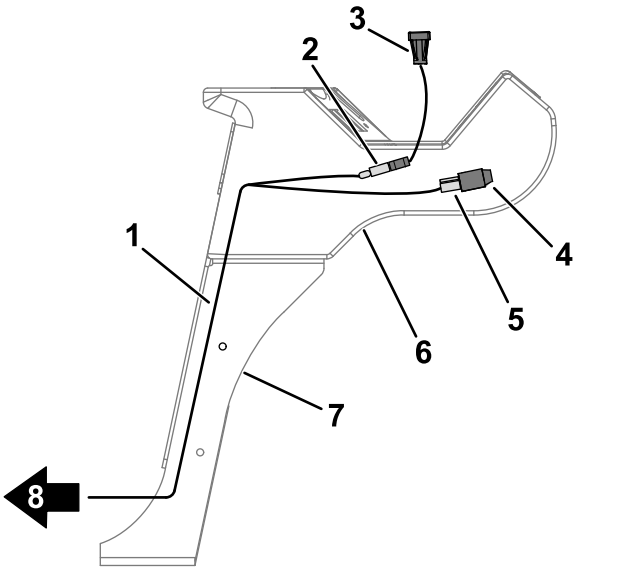

g304404

Figure 8

1. Faisceau de câblage
2. Connecteur – P08
3. Diode
4. Alarme
5. Connecteur – P09
6. Boîtier de commande
7. Bras de commande
8. Acheminez le faisceau vers l'arceau de sécurité.

7. Branchez l'alarme sur le connecteur du faisceau étiqueté P09 (Figure 8).
8. Faites descendre l'autre extrémité du faisceau le long du bras de commande (Figure 8).
9. Avec les vis retirées précédemment, fixez le panneau de commande au boîtier de commande.
10. Ouvrez le capot.
11. Acheminez le faisceau le long du châssis de la machine jusqu'au panneau électrique.
12. Avec 2 boulons (M6 x 35 mm) et 2 écrous à embase (M6), fixez le capteur de pente sur son support (Figure 9).

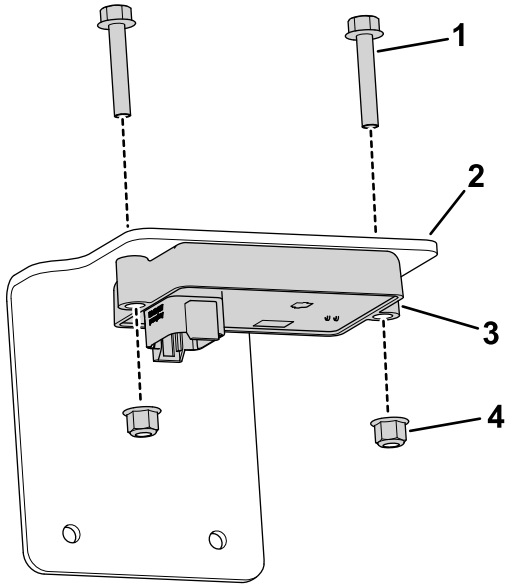

g304544

Figure 9

1. Boulon (M6 x 35 mm)
2. Support du capteur de pente
3. Capteur de pente
4. Écrou à embase (M6)

13. Branchez le connecteur de faisceau étiqueté P02 sur le capteur de pente.
14. Avec 2 boulons (M6 x 25 mm) et 2 écrous à embase (M6), fixez le support du capteur de pente sur le panneau électrique (Figure 10).

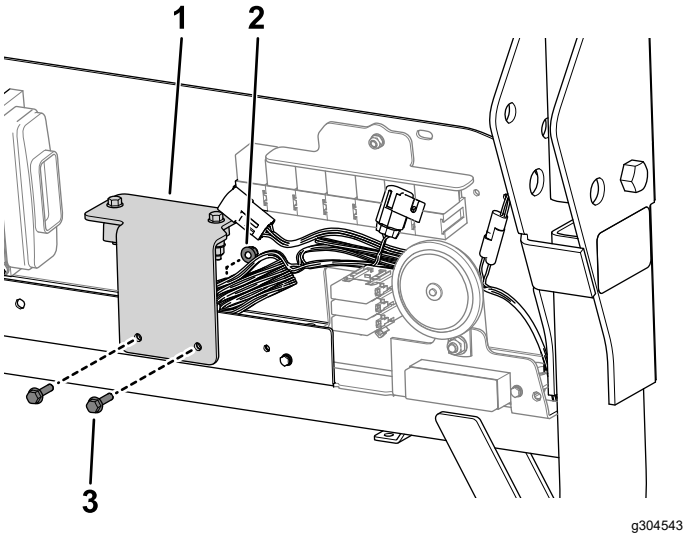

g304543

Figure 10

1. Support du capteur de pente
2. Écrou à embase (M6)
3. Boulon (M6 x 25 mm)

15. Branchez le connecteur de faisceau étiqueté P01 à l'un des connecteurs étanches à 6 broches situé sous les relais du panneau électrique.
16. Attachez le faisceau à l'écart des pièces mobiles et des points de pincement avec des attache-câbles.
17. Apposez l'autocollant du capteur de pente juste à côté de l'autocollant de stabilité de la machine sur le couvercle du boîtier de rangement (Figure 11).

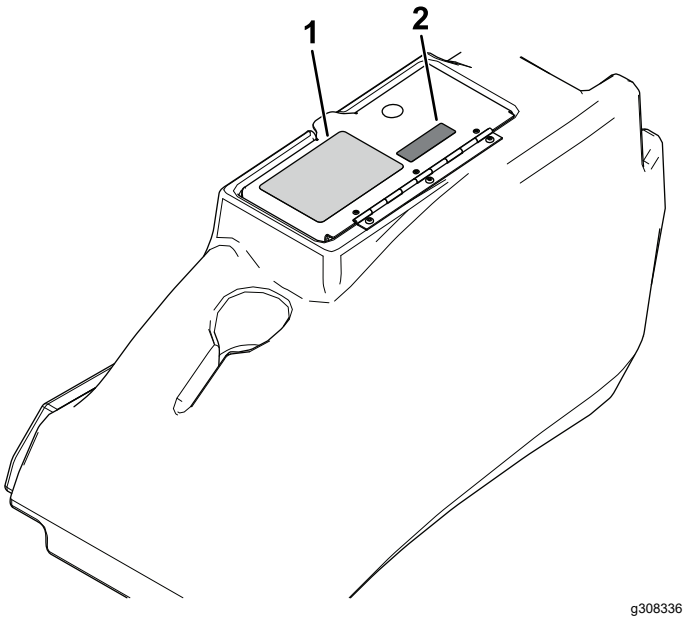

g308336

Figure 11

1. Autocollant de stabilité de la machine
2. Autocollant du capteur de pente

Montage du kit

Modèles PLH800

1. Déposez le couvercle de la batterie ; voir la section Entretien du système électrique dans le *Manuel de l'utilisateur*.
2. Avec 2 boulons (M6 x 35 mm) et 2 écrous à embase (M6), fixez le capteur de pente sur la plaque de montage devant la batterie (Figure 12).

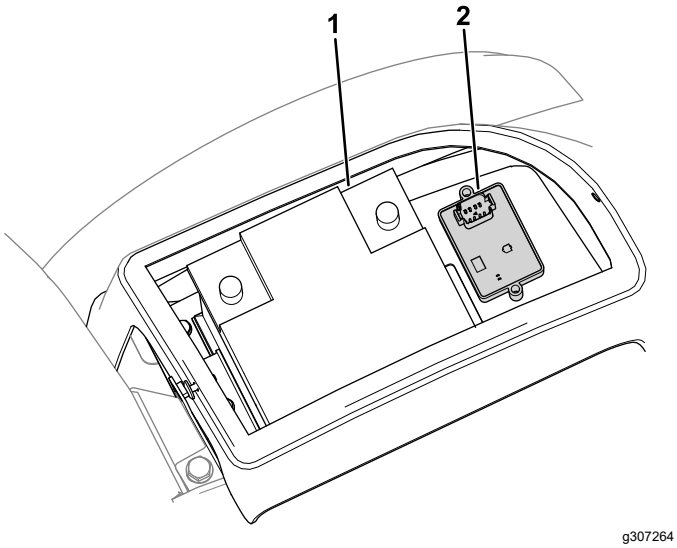

Figure 12

1. Batterie
2. Capteur de pente

3. Déposez le volant, le tableau de bord et le panneau avant (Figure 13).

   Remarque: Soulevez le tableau de bord avec précaution en veillant à ne pas déranger les connecteurs des commandes existantes.

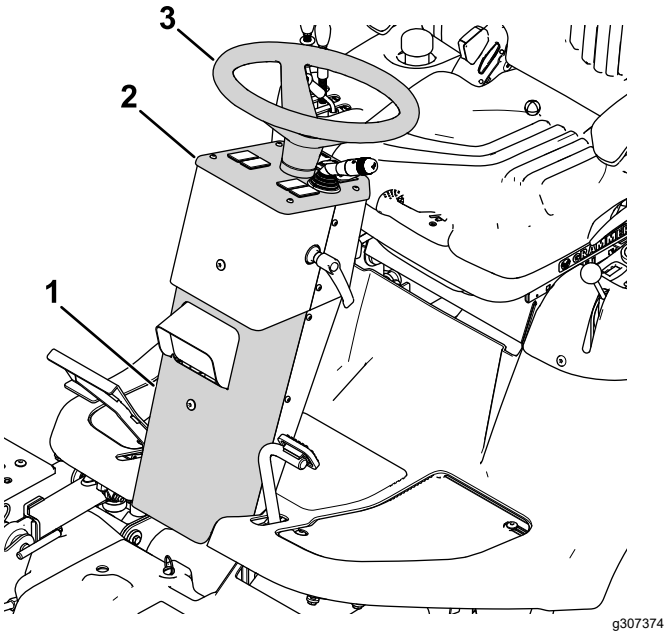

Figure 13

1. Panneau avant
2. Tableau de bord
3. Volant

4. Retirez l'obturateur, puis installez la diode et l'autocollant du capteur de pente sur le tableau de bord (Figure 14).

   S'il n'y a pas de trou pour la diode, percez un trou de 19 mm à l'emplacement indiqué sur la Figure 15.

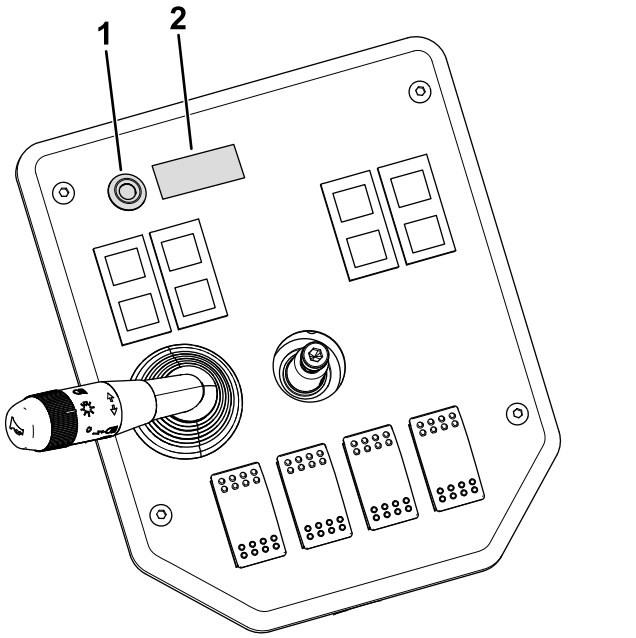

Figure 14

1. Diode
2. Autocollant de capteur de pente

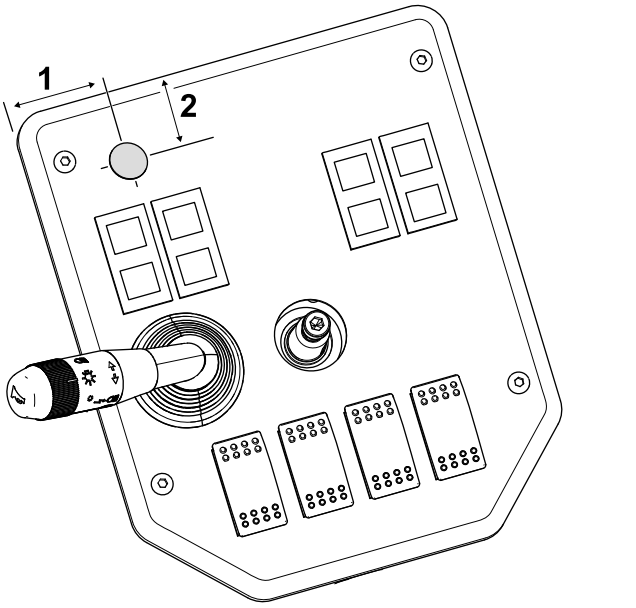

Figure 15

1. 40 mm
2. 25 mm

5. Retirez l'obturateur et montez l'alarme sur le panneau arrière de la colonne de direction Figure 16.

   S'il n'y a pas de trou pour l'alarme, percez un trou de 30 mm à l'emplacement indiqué sur la Figure 17.

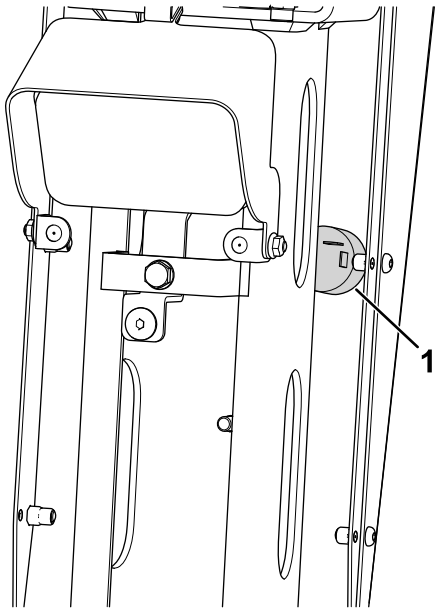

g307375

Figure 16

1. Alarme

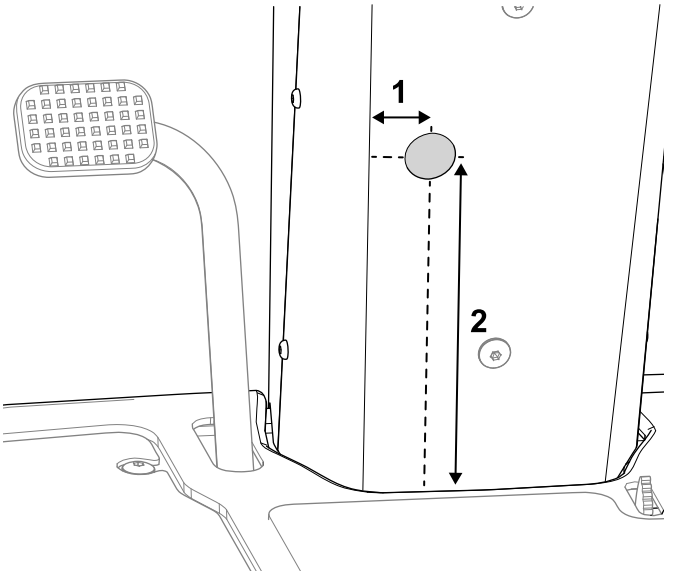

g308238

Figure 17

1. 30 mm
2. 210 mm

6. Branchez le faisceau de câblage comme suit :
   - Connecteur de faisceau étiqueté P01 : branchez-le à l'un des connecteurs étanches à 6 broches situé sur le faisceau principal, à côté de la goulotte, sur le côté droit de la machine.
   - Connecteur de faisceau étiqueté P02 : branchez-le au capteur de pente.
7. Acheminez le faisceau de câblage sous la plate-forme avec le faisceau de la machine et dans la colonne de direction (Figure 18).

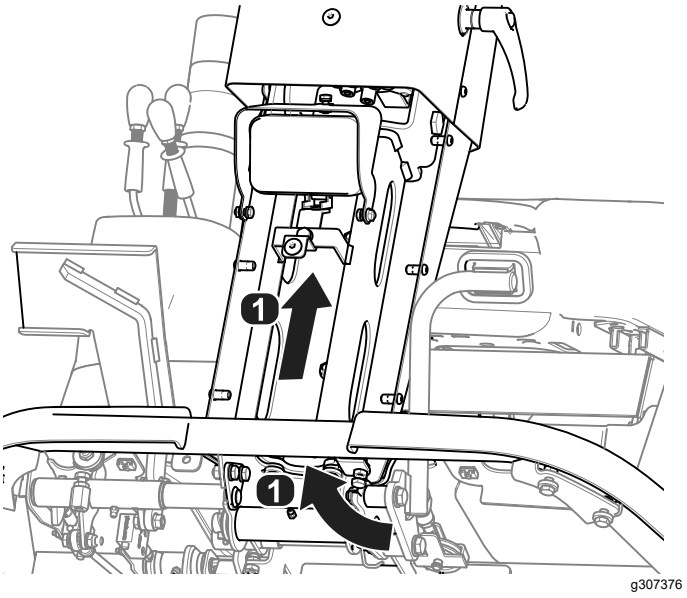

g307376

Figure 18

1. Trajet du faisceau de câblage

8. Branchez les autres connecteurs du faisceau de câblage comme suit :
   - Connecteur de faisceau étiqueté P08 : branchez-le à la diode.
   - Connecteur de faisceau étiqueté P09 : branchez-le à l'alarme.
9. Enroulez l'excédent de faisceau et attachez à l'avant de la batterie avec un attache-câble (Figure 19).

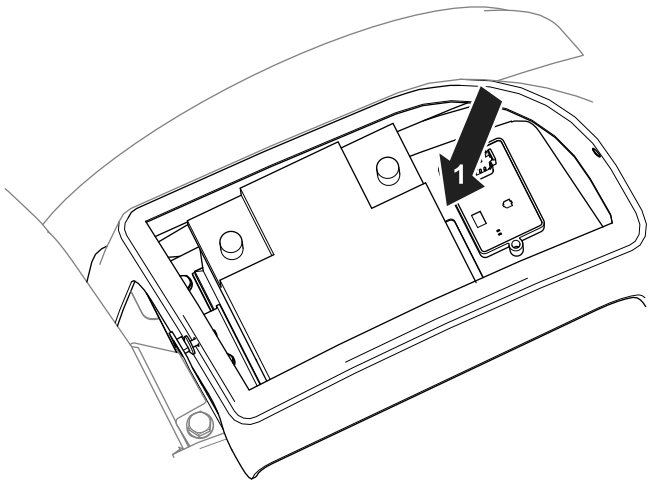

g307373

Figure 19

1. Enrouler le faisceau ici

10. Attachez le faisceau à l'écart des pièces mobiles et des points de pincement avec des attache-câbles.
11. Reposez le couvercle de la batterie et le tableau de bord, le volant et le panneau avant.

3

Étalonnage du capteur

Aucune pièce requise

Procédure

1. Placez la machine sur une surface plane et enlevez le capuchon des connecteurs d'étalonnage (étiquetés P05 et P06).
2. Branchez les connecteurs ensemble.
3. Tournez la clé de contact à la position CONTACT, mais ne démarrez pas le moteur.

   Remarque: La diode clignote pendant l'étalonnage du capteur.
4. Lorsque la diode cesse de clignoter, tournez la clé de contact à la position ARRÊT.
5. Débranchez les connecteurs d'étalonnage et remettez le capuchon sur les connecteurs.

Utilisation

Utilisation du capteur de pente

Lorsque vous démarrez la machine, la diode s'allume pendant 5 secondes pour indiquer que le capteur fonctionne correctement.

La diode et l'alarme indiquent l'importance de la pente :

- Diode éteinte – conditions normales d'utilisation
- Lent clignotement de la diode – pente modérée
- Clignotement rapide de la diode et alarme sonore – forte pente ; rendez-vous sur une pente moins forte.

⚠ ATTENTION

Les pentes augmentent significativement les risques de perte de contrôle et de basculement de la machine pouvant entraîner des accidents graves, voire mortels.

Faites preuve d'une extrême prudence quand vous utilisez la machine sur une pente.