Form No. 3437-901 Rev A

Kit sensore di pendenza

Nº del modello 02945

Nº del modello 02946

Nº del modello 02947

Nº del modello 02949

Nº del modello 02950

Istruzioni di installazione

Fate riferimento alla seguente tabella per la corretta combinazione di kit, trattorino, e numero di serie del trattorino:

Numero di modello del kit	Numero di modello del trattorino	Numero di serie
02945	02750 (T4240)	405398421 e superiori
	30654 (CT2240)	405623665 e superiori
	31654 (CT2240)	Tutti i numeri di serie
	30657 (LT3340, con cabina)	405006390 e superiori
02946	30657 (LT3340)	405006390 e superiori
	30659 (LT-F3000)	404879018 e superiori
02947	30659 (LT-F3000, con cabina)	404879018 e superiori
02949	02750 (T4240, con cabina)	405398421 e superiori
02950	31050TE (PLH800)	320000155 e superiori

Sicurezza

Adesivi di sicurezza e informativi

Gli adesivi di sicurezza e di istruzioni sono chiaramente visibili e sono affissi accanto a zone particolarmente pericolose. Sostituite gli adesivi danneggiati o smarriti.

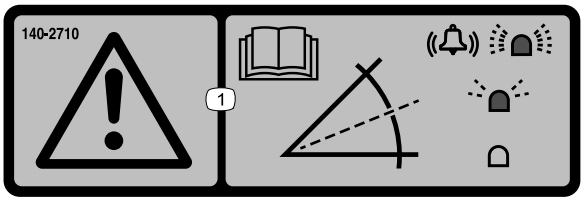

decal140-2710

140-2710

1. 1. Avvertenza: leggete il *Manuale dell'operatore*; una spia che lampeggia velocemente e un allarme sonoro indicano una pendenza ripida; una spia che lampeggia lentamente indica una pendenza media e l'assenza di spie indica condizioni operative normali.

© 2020—The Toro® Company
8111 Lyndale Avenue South
Bloomington, MN 55420

Registrate il vostro prodotto presso www.Toro.com.

CE

Traduzione dell'originale (IT)
Stampato negli USA
Tutti i diritti sono riservati

3437-901 A

Installazione

1

Preparazione della macchina

Non occorrono parti

Procedura

1. Parcheggiate la macchina su terreno pianeggiante.
2. Inserite il freno di stazionamento.
3. Abbassate l'apparato (o apparati) di taglio.
4. Spegnete la macchina e togliete la chiave.

2

Montaggio del kit

Parti necessarie per questa operazione:

1	Sensore di pendenza
1	Supporto sensore di pendenza (solo LTF/LT/CT)
1	Supporto sensore di pendenza (solo T4240)
2	Bullone (M6 x 35 mm)
2	Bullone (M6 x 25 mm, solo LTF/LT/CT)
4	Dado flangiato (M6)
2	Bullone (M10, solo T4240)
2	Dado flangiato (M10, solo T4240)
1	Indicatore LED
1	Allarme
1	Cablaggio preassemblato
6	Fascetta per cavi
1	Adesivo sensore di pendenza

Montaggio del kit

Macchine T4240

1. Rilasciate la pedana dell'operatore; fate riferimento al *Manuale dell'operatore* della vostra macchina.
2. Utilizzate 2 bulloni (M6 x 35 mm) e 2 dadi flangiati (M6) per fissare il sensore di pendenza al suo supporto.

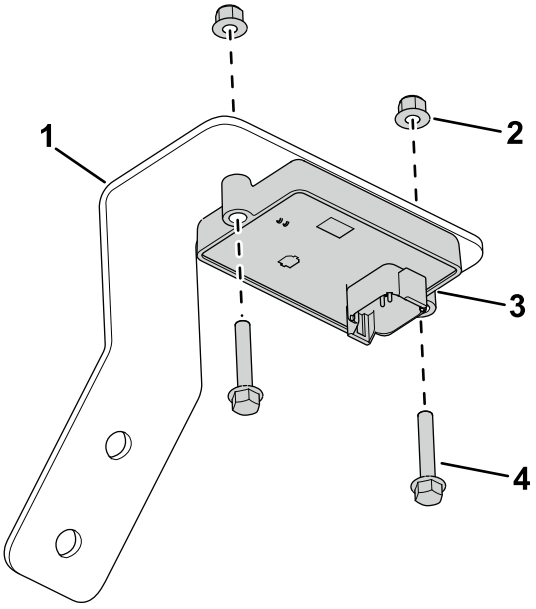

g304899

Figura 1

1. Supporto sensore di pendenza
2. Dado flangiato (M6)
3. Sensore di pendenza
4. Bullone (M6 x 35 mm)

3. Utilizzate 2 bulloni (M6 x 25 mm) e 2 dadi flangiati (M6) per fissare il supporto del sensore di pendenza allo chassis (Figura 3).

   Nota: La Figura 2 mostra la posizione dello chassis dove la pedana dell'operatore è ancorata. La posizione di montaggio sullo chassis si trova sotto la pedana dell'operatore.

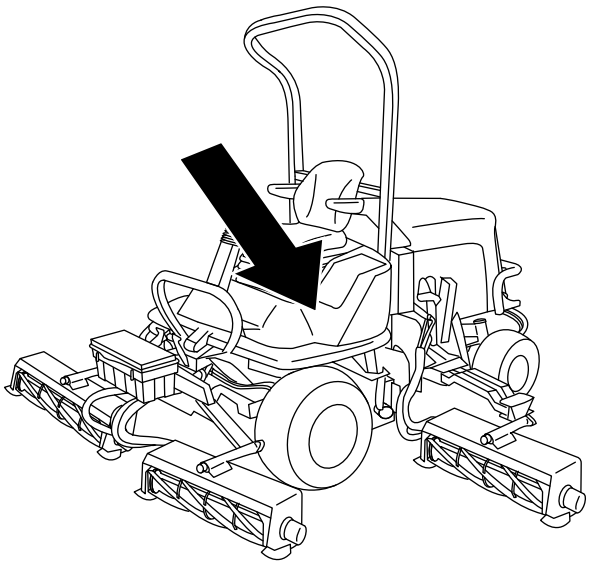

g307378

Figura 2

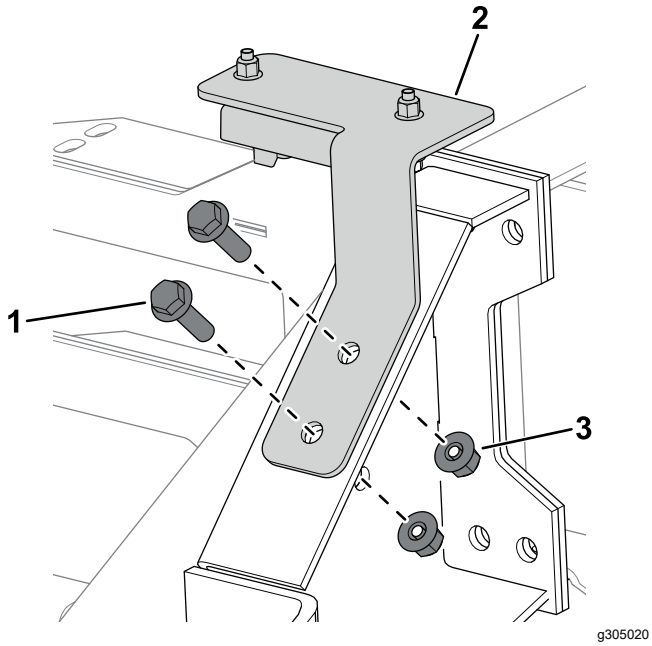

Figura 3

1. Bullone (M10)
2. Supporto sensore di pendenza
3. Dado flangiato (M10)

4. Collegate il connettore del cablaggio preassemblato con l'etichetta P02 al sensore di pendenza (Figura 4).

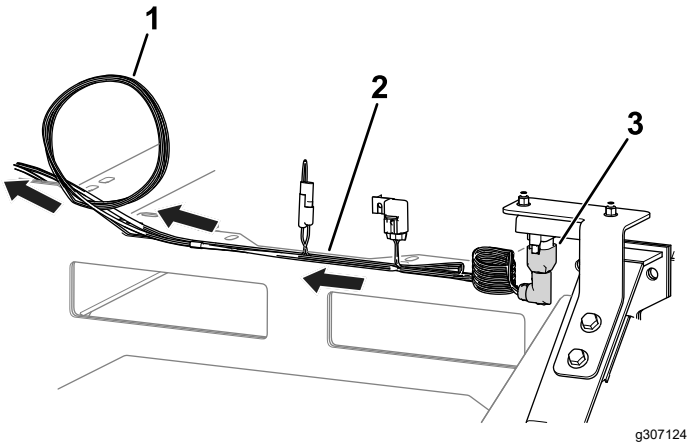

Figura 4

1. Posizione in cui arrotolare il cablaggio preassemblato.
2. Cablaggio preassemblato
3. Connettore del cablaggio preassemblato (P02)

5. Instradate il cablaggio preassemblato verso il pannello di controllo (Figura 4) e accertatevi che sia fissato e lontano da parti mobili o punti di schiacciamento.
6. Arrotolate il cablaggio preassemblato residuo a sinistra del pannello di controllo (Figura 4).
7. Rimuovete il tappo e montate la luce LED nel pannello di controllo come illustrato nella Figura 5.

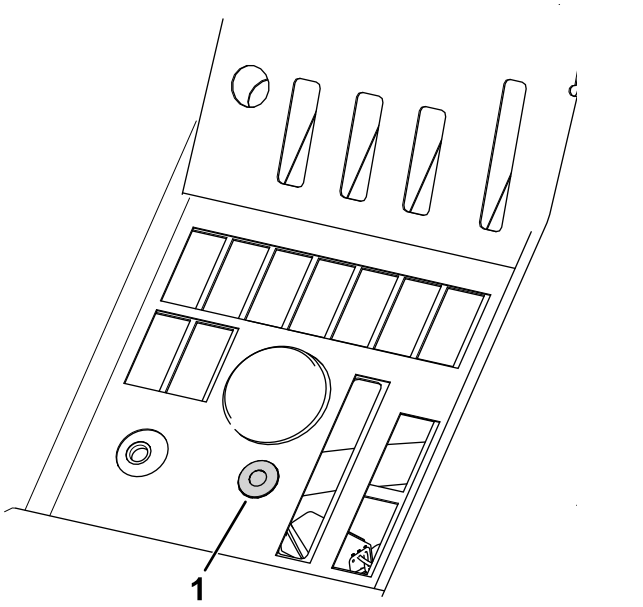

Figura 5

1. Luce LED

8. Collegate i rimanenti connettori del cablaggio preassemblato come indicato di seguito:
   - Connettore del cablaggio preassemblato con l'etichetta P01: collegate a uno dei connettori sigillati a 6 pin che si trovano sul cablaggio preassemblato principale sotto al pannello di controllo.
   - Connettore del cablaggio preassemblato con l'etichetta P08: collegate alla luce LED.
   - Connettore del cablaggio preassemblato con l'etichetta P09: collegate all'allarme e posizionate l'allarme sotto il pannello di controllo.

     Nota: Accertatevi che l'allarme non ostruisca alcuno dei comandi.
9. Fissate la pedana dell'operatore; fate riferimento al *Manuale dell'operatore* della vostra macchina.
10. Applicate l'adesivo del sensore di pendenza accanto all'adesivo relativo alla stabilità della macchina sulla pedana dell'operatore (Figura 6).

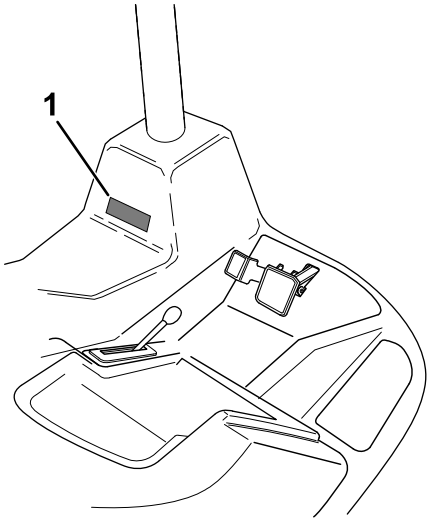

g308240

Figura 6

1. Adesivo sensore di pendenza

Montaggio del kit

CT2240, LT3340 e macchine LTF

1. Rimuovete le 6 viti che fissano il pannello di controllo al vano di controllo (Figura 7).

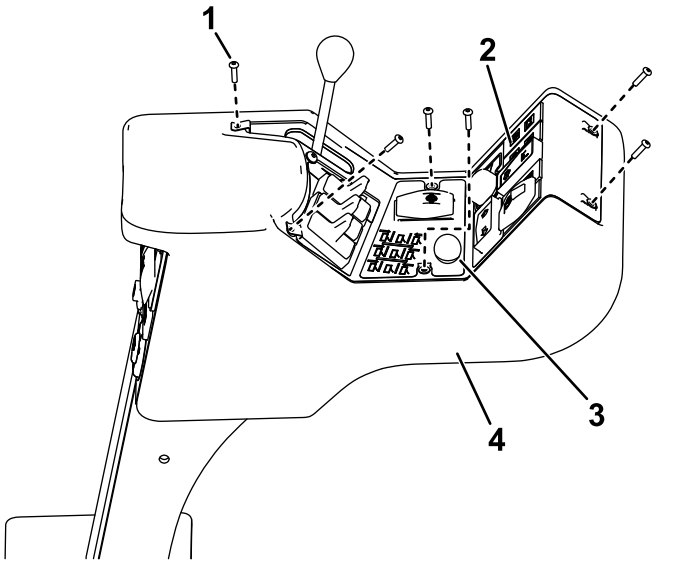

g304897

Figura 7

1. Vite
2. Pannello di controllo
3. Tappo
4. Vano di controllo

2. Sollevate con cautela il pannello per verificare che i connettori degli interruttori esistenti non siano compromessi.
3. Rimuovete il tappo (Figura 7) dalla consolle.
4. Inserite la luce LED nella consolle.
5. Montate il cablaggio preassemblato come illustrato nella Figura 8.
6. Collegate la luce LED al connettore del cablaggio preassemblato con l'etichetta P08 (Figura 8).

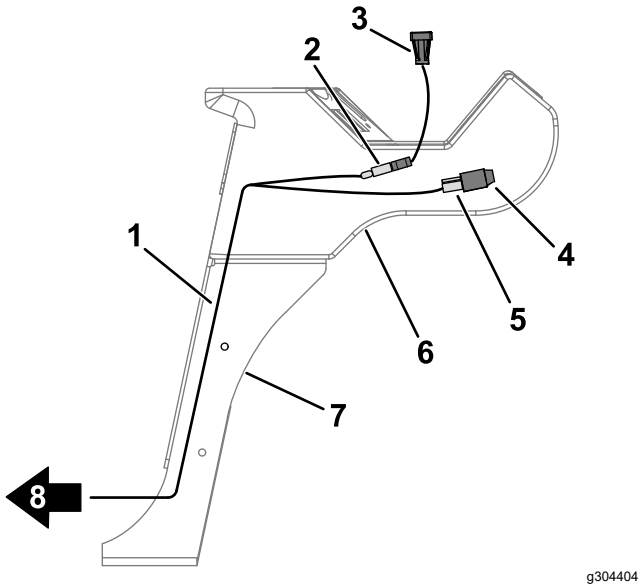

g304404

Figura 8

1. Cablaggio preassemblato
2. Connettore – P08
3. Luce LED
4. Allarme
5. Connettore – P09
6. Vano di controllo
7. Braccio di comando
8. Instradate il cablaggio preassemblato verso il roll bar.

7. Collegate l'allarme al connettore del cablaggio preassemblato con l'etichetta P09 (Figura 8).
8. Disponete l'estremità rimanente del cablaggio preassemblato lungo il braccio di comando (Figura 8).
9. Utilizzate le viti rimosse in precedenza per fissare il pannello di controllo al suo vano.
10. Sollevate il cofano.
11. Fate passare il cablaggio preassemblato lungo lo chassis della macchina e portatelo in alto verso il pannello elettrico.
12. Utilizzate 2 bulloni (M6 x 35 mm) e 2 dadi flangiati (M6) per fissare il sensore di pendenza al suo supporto (Figura 9).

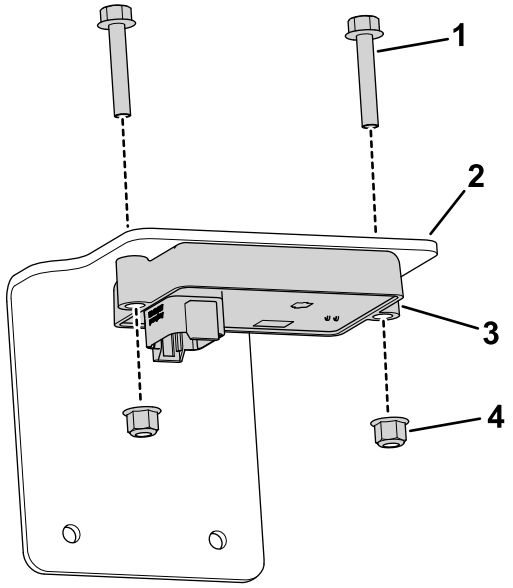

g304544

Figura 9

1. Bullone (M6 x 35 mm)
2. Supporto sensore di pendenza
3. Sensore di pendenza
4. Dado flangiato (M6)

13. Collegate il connettore del cablaggio preassemblato con l'etichetta P02 al sensore di pendenza.
14. Utilizzate 2 bulloni (M6 x 25 mm) e 2 dadi flangiati (M6) per fissare il supporto del sensore di pendenza al pannello elettrico (Figura 10).

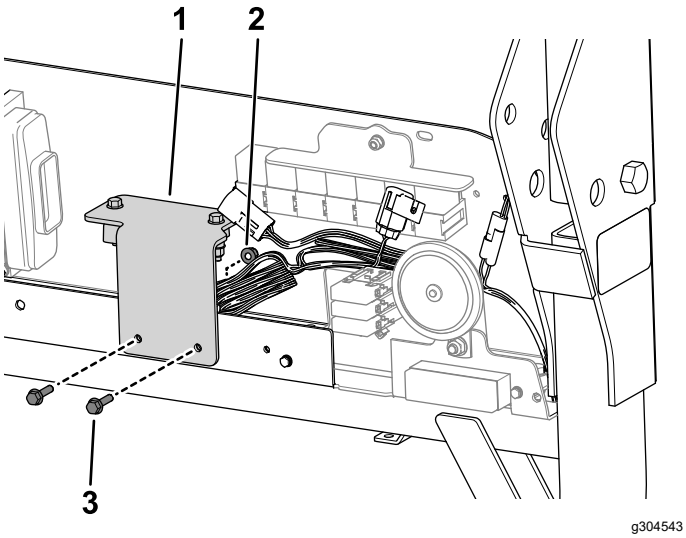

g304543

Figura 10

1. Supporto sensore di pendenza
2. Dado flangiato (M6)
3. Bullone (M6 x 25 mm)

15. Collegate il connettore del cablaggio preassemblato del kit con l'etichetta P01 a uno dei connettori sigillati a 6 pin situati sotto ai relè del pannello elettrico.
16. Fissate il cablaggio preassemblato lontano da parti mobili o punti di schiacciamento con fascette per cavi.
17. Applicate l'adesivo del sensore di pendenza vicino all'adesivo relativo alla stabilità della macchina sul coperchio del vano portaoggetti (Figura 11).

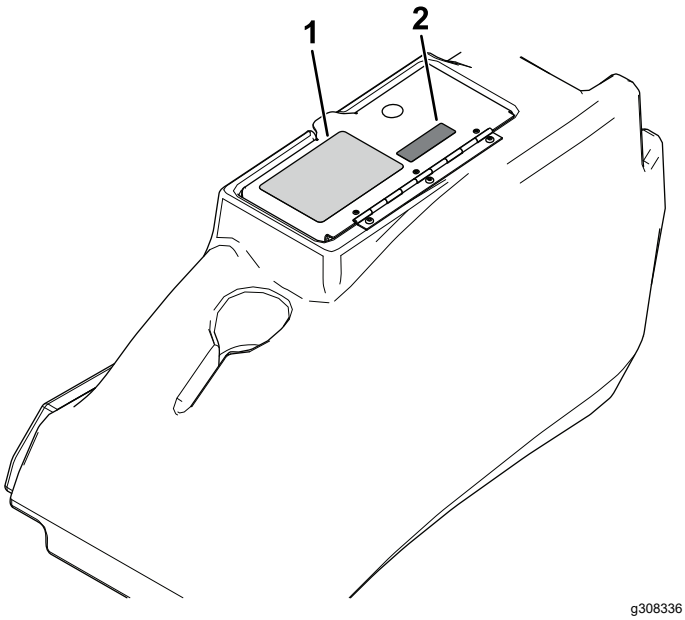

g308336

Figura 11

1. Adesivo stabilità della macchina
2. Adesivo sensore di pendenza

Montaggio del kit

Macchine PLH800

1. Togliete il coperchio della batteria; fate riferimento alla sezione relativa alla manutenzione del sistema elettrico del vostro *Manuale dell'operatore*.
2. Utilizzate 2 bulloni (M6 x 35 mm) e 2 dadi flangiati (M6) per fissare il sensore di pendenza alla piastra di montaggio di fronte alla batteria (Figura 12).

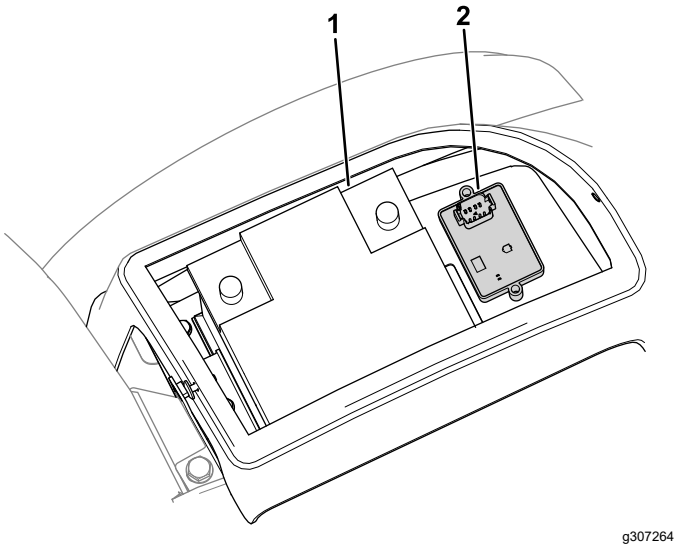

Figura 12

1. Batteria
2. Sensore di pendenza

3. Rimuovete il volante, il cruscotto e il pannello anteriore (Figura 13).

   Nota: Togliete il cruscotto sollevandolo con attenzione e accertandovi di non mettere in disordine i connettori degli interruttori esistenti.

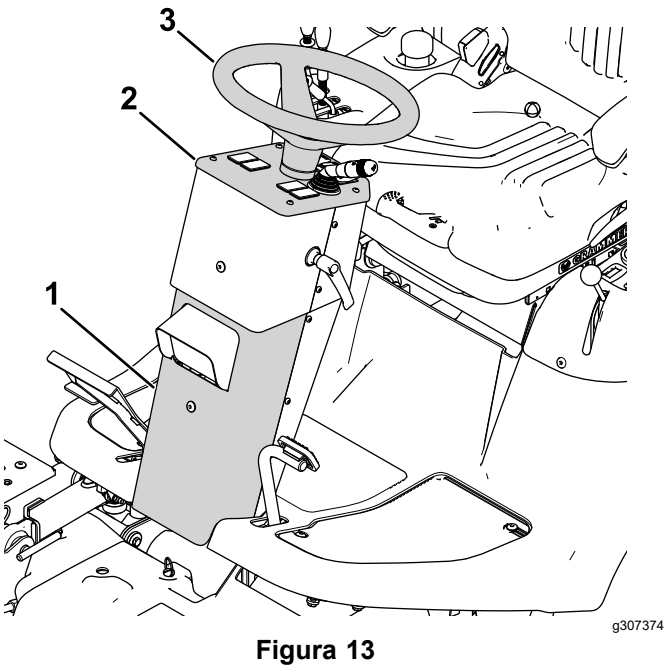

Figura 13

1. Pannello anteriore
2. Cruscotto
3. Volante

4. Rimuovete il tappo e montate la luce LED e l'adesivo del sensore di pendenza sul cruscotto (Figura 14).

   Se non è presente un foro per la luce LED, praticatene uno di 19 mm nella posizione indicata nella Figura 15.

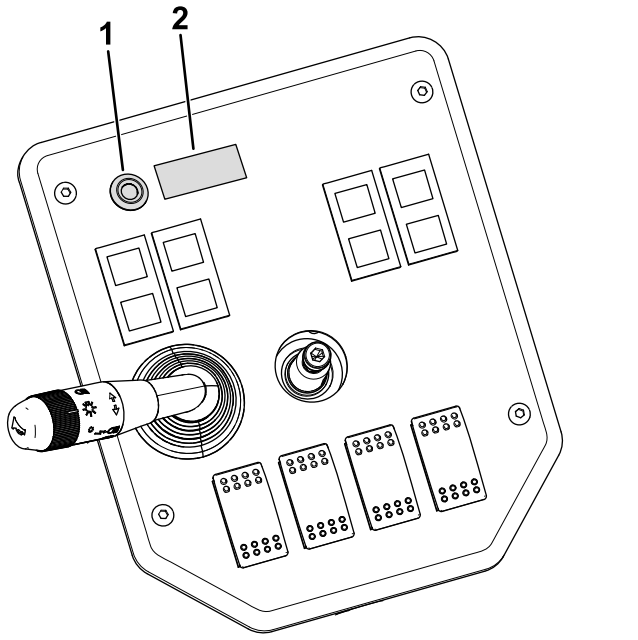

Figura 14

1. Luce LED
2. Adesivo sensore di pendenza

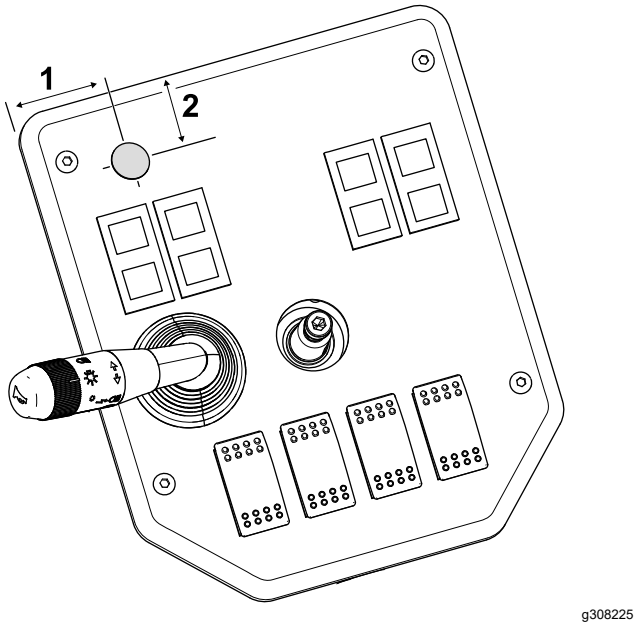

Figura 15

1. 40 mm
2. 25 mm

5. Rimuovete il tappo e montate l'allarme sul pannello posteriore del piantone di sterzo (Figura 16).

   Se non è presente un foro per l'allarme, praticatene uno da 30 mm nella posizione indicata nella Figura 17.

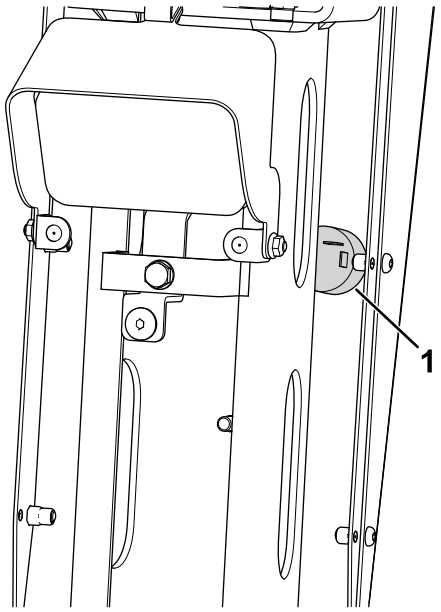

g307375

Figura 16

1. Allarme

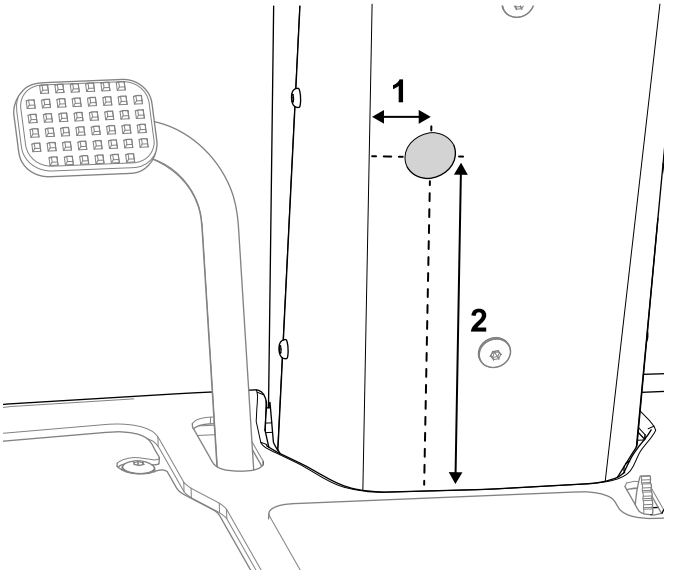

g308238

Figura 17

1. 30 mm
2. 210 mm

6. Collegate il cablaggio preassemblato come descritto di seguito:
   - Connettore del cablaggio preassemblato con l'etichetta P01: collegate a uno dei connettori sigillati a 6 pin che si trovano sul cablaggio preassemblato principale accanto al camino di scarico sul lato destro della macchina.
   - Connettore del cablaggio preassemblato con l'etichetta P02: collegate al sensore di pendenza.
7. Instradate il cablaggio preassemblato sotto la pedana insieme al cablaggio preassemblato della macchina e all'interno del piantone di sterzo (Figura 18).

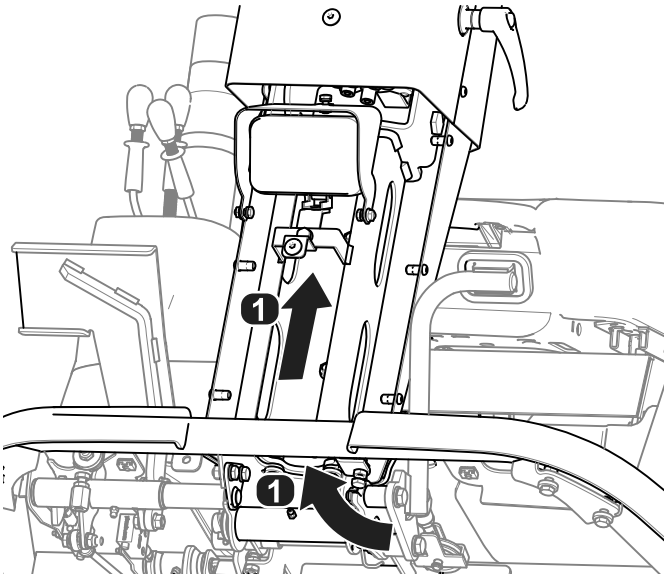

g307376

Figura 18

1. Direzione di instradamento del cablaggio preassemblato

8. Collegate i rimanenti connettori del cablaggio preassemblato come indicato di seguito:
   - Connettore del cablaggio preassemblato con l'etichetta P08: collegate alla luce LED.
   - Connettore del cablaggio preassemblato con l'etichetta P09: collegate all'allarme.
9. Utilizzate una fascetta per cavi per avvolgere eventuali residui di cablaggio di fronte alla batteria (Figura 19).

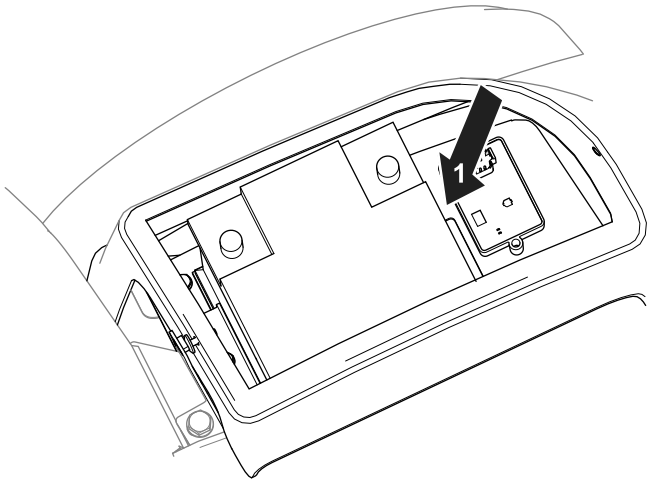

g307373

Figura 19

1. Posizione in cui arrotolare il cablaggio preassemblato.

10. Utilizzate fascette per cavi per fissare il cablaggio preassemblato lontano da parti mobili o punti di schiacciamento.

11. Montate il coperchio della batteria e il cruscotto, il volante e la protezione anteriore.

3

Calibrazione del sensore

Non occorrono parti

Procedura

1. Mentre la macchina si trova su una superficie piana, togliete il tappo dai connettori di calibrazione (etichetta P05 e P06).
2. Collegate tra loro i connettori.
3. Girate la chiave di accensione in posizione di ACCENSIONE ma non avviate il motore.

   Nota: La luce LED lampeggia durante la calibrazione.
4. Una volta terminato il lampeggio, girate la chiave di accensione in posizione di SPEGNIMENTO.
5. Scollegate i connettori di calibrazione e montate il tappo sui connettori.

Funzionamento

Utilizzo del sensore pendenza

Quando avviate la macchina, la luce LED si illumina per 5 secondi per indicare che il sensore funziona correttamente.

La spia e l'allarme indicano la pericolosità della pendenza:

- Nessuna luce: condizioni operative normali.
- Luce con lampeggio lento: pendenza media
- Luce che lampeggia velocemente e allarme sonoro: pendenza ripida, spostatevi in un'area con meno pendenza.

⚠ AVVERTENZA

Le pendenze sono un importante fattore che influisce sugli incidenti causati da perdita di controllo e ribaltamento, che possono comportare gravi infortuni o la morte.

Prestate estrema attenzione quando utilizzate la macchina in pendenza.