Form No. 3418-999 Rev D

53 cm Super-gräsklippare med uppsamlare

Modellnr 20899—Serienr 401000000 och högre

Bruksanvisning

Introduktion

Denna gräsklippare av gåmodell med roterande knivar är avsedd att användas av privatkunder. Den är huvudsakligen konstruerad för att klippa gräs på väl underhållna gräsmattor runt bostäder. Den är inte konstruerad för att klippa snår eller för jordbruksändamål.

Läs denna information noga så att du lär dig att använda och underhålla produkten på rätt sätt, och för att undvika person- och produktskador. Du är ansvarig för att produkten används på ett korrekt och säkert sätt.

Besök www.Toro.com för mer information, inklusive säkerhetsråd, utbildningsmaterial, information om tillbehör, hjälp med att hitta en återförsäljare eller för att registrera din produkt.

Kontakta en auktoriserad återförsäljare eller Toros kundservice och ha produktens modell- och serienummer till hands om du har behov av service, Toro-originaldelar eller ytterligare information. Figur 1 visar var du finner produktens modell- och serienummer. Skriv in numren i det tomma utrymmet.

Viktigt: **Skanna rutkoden på serienummerdekalen (i förekommande fall) med en mobil enhet för att få tillgång till information om garanti, reservdelar och annat**

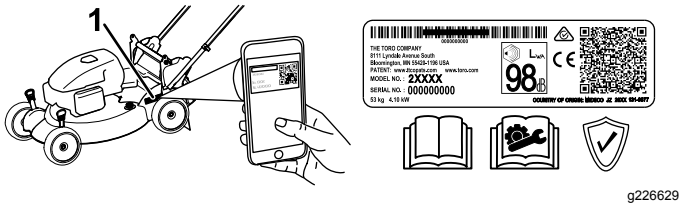

Figur 1

1. Plats för modell- och serienummer

Modellnr _____

Serienr _____

I den här bruksanvisningen anges potentiella risker och alla säkerhetsmeddelanden har markerats med en varningssymbol (Figur 2), som anger fara som kan leda till allvarliga personskador eller dödsfall om föreskrifterna inte följs.

g000502

Figur 2
Varningssymbol

Två ord används också i den här bruksanvisningen för att markera information. **Viktigt** anger speciell teknisk information och **Observera** anger allmän information som är värd att notera.

Denna produkt uppfyller alla relevanta europeiska direktiv. Mer information finns i den separata produktspecifika överensstämmelseförklaringen.

Brutto- eller nettomoment: Motorns brutto- eller nettomoment verkstadsbedömdes av motortillverkaren i enlighet med SAE (Society of Automotive Engineers) J1940 eller J2723. Den här gräsklipparklassens faktiska motormoment kommer att vara avsevärt lägre då den är konfigurerad för att uppfylla säkerhetskrav, utsläppsföreskrifter och funktionella krav. Se motortillverkarens information som medföljer maskinen.

Säkerhetsmekanismerna får varken ändras eller inaktiveras och du bör regelbundet kontrollera att de fungerar som de ska. Försök inte att justera eller manipulera motorns hastighetsreglage. Det kan leda till ett farligt driftstillstånd, vilket kan ge upphov till personskador.

© 2020—The Toro® Company
8111 Lyndale Avenue South
Bloomington, MN 55420

Registrera din produkt på www.Toro.com.

Översättning av originalet (SV)
Tryckt i Mexiko
Med ensamrätt

3418-999 D

Innehåll

Introduktion 1
Säkerhet 2
Allmän säkerhet 2
Säkerhets- och instruktionsdekaler 3
Montering 4
1 Fälla upp handtaget 4
2 Montera startsnöret i styrningen 4
3 Fylla på olja i motorn 5
4 Montera mullningspluggen eller gräsuppsamlaren 5
5 Montera gräsuppsamlaren 7
Produktöversikt 8
Specifikationer 8
Körning 8
Före körning 8
Säkerhet före användning 8
Fylla på bränsletanken 9
Kontrollera oljenivån i motorn 9
Justera det övre handtagets höjd 10
Justera klipphöjden 10
Under arbetets gång 10
Säkerhet vid användning 10
Starta motorn 11
Använda självdrivningen 12
Stänga av motorn 12
Mulla klippet 12
Samla upp klippet 13
Använda sidoutkastaren för klippet 14
Arbetstips 15
Efter körning 15
Säkerhet efter användning 15
Rengöra under maskinen 15
Fälla ned handtaget 16
Underhåll 17
Rekommenderat underhåll 17
Säkerhet vid underhåll 17
Underhållsförberedelser 17
Serva luftfiltret 18
Byta ut motoroljan 18
Smörja det övre handtaget 19
Justera självdrivningen 19
Byta ut kniven 20
Förvaring 21
Förbereda maskinen för förvaring 21
Ta klipparen ur förvaring 21

Säkerhet

Maskinen har utformats i enlighet med specifikationerna i SS-EN ISO 5395:2013.

Allmän säkerhet

Maskinen kan slita av händer och fötter och kasta omkring föremål. Följ alltid alla säkerhetsanvisningar för att undvika allvarliga personskador.

Det kan medföra fara för dig och kringstående om maskinen används i andra syften än vad som avsetts.

- Läs, förstå och följ anvisningarna och varningarna som finns i den här *bruksanvisningen* samt på maskinen och redskapen innan du startar motorn.
- Håll händer och fötter på avstånd från maskinens rörliga delar samt dess undersida. Håll avståndet till utkastaröppningen.
- Kör endast maskinen om skydd och andra säkerhetsanordningar sitter på plats och fungerar.
- Håll kringstående och barn på säkert avstånd från maskinen. Låt inte barn använda maskinen. Maskinen ska endast användas av personer som är ansvariga, utbildade, införstådda med anvisningarna och fysiskt kapabla att använda maskinen.
- Stanna maskinen, stäng av motorn och vänta tills alla rörliga delar har stannat innan du servar, tankar eller rensar maskinen.

Felaktigt bruk eller underhåll av maskinen kan leda till personskador. För att minska risken för skador ska du alltid följa säkerhetsanvisningarna och uppmärksamma varningssymbolen. Symbolen betyder Var försiktig, Varning eller Fara – anvisning om personsäkerhet. Underlåtenhet att följa anvisningarna kan leda till personskador eller dödsfall.

Vid behov finns ytterligare säkerhetsinformation i den här bruksanvisningen.

Säkerhets- och instruktionsdekaler

Säkerhetsdekalerna och säkerhetsinstruktionerna är fullt synliga för föraren och finns nära alla potentiella farozoner. Ersätt dekaler som har skadats eller saknas.

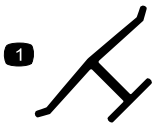

decaloemmarkt

Tillverkarens märke

1. Märket visar att kniven är en originaldel från maskintillverkaren.

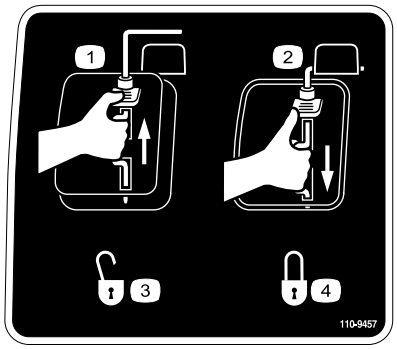

decal110-9457

110-9457

1. Motorn avstängd
2. Motorn påslagen
3. Olåst
4. Låst

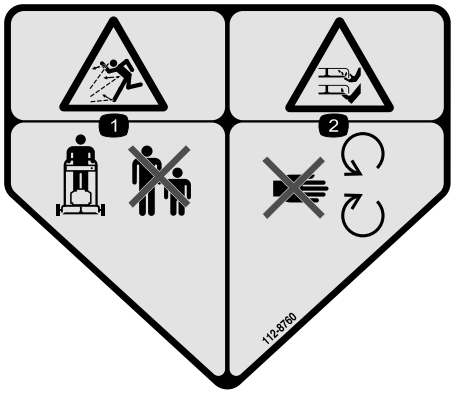

decal112-8760

112-8760

1. Risk för kringflygande föremål – håll kringstående på avstånd.
2. Avkapnings-/avslitningsrisk för händer och fötter, gräsklipparkniv – håll dig på avstånd från rörliga delar.

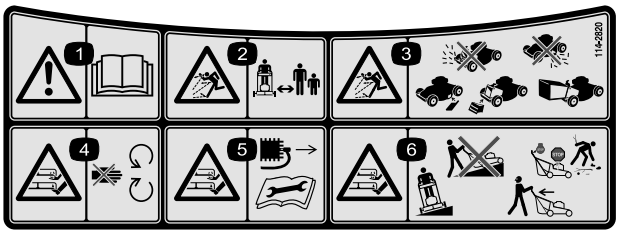

decal114-2820

114-2820

1. Varning – läs *bruksanvisningen*.
2. Risk för utslungade föremål – håll kringstående personer på behörigt avstånd från maskinen.
3. Risk för utslungade föremål – använd inte maskinen om inte den bakre utkastarpluggen eller uppsamlaren är på plats. Använd inte maskinen om inte sidoutkastarskyddet eller gräsriktaren är på plats.
4. Avkapnings-/avslitningsrisk för händer och fötter, gräsklipparkniv – håll dig på avstånd från rörliga delar.
5. Avkapnings-/avslitningsrisk för händer och fötter, gräsklipparkniv – ta ut tändningsnyckeln och läs anvisningarna innan du utför service eller underhåll på gräsklipparen.
6. Avkapnings-/avslitningsrisk för händer och fötter, gräsklipparkniv – kör inte maskinen uppför och nedför sluttningar, utan från sida till sida. Stäng av motorn innan du lämnar förarplatsen och titta bakom dig när du backar.

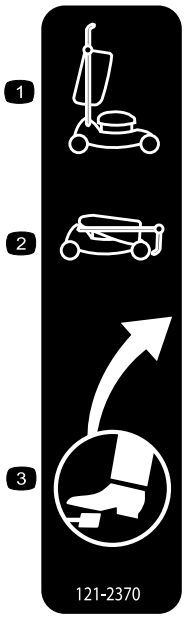

decal121-2370

121–2370

1. Handtaget i upphöjt läge
2. Handtaget i nedsänkt läge
3. Fotpedalens placering

Montering

Viktigt: **Ta bort och släng skyddsplasten som täcker motorn.**

1

Fälla upp handtaget

Inga delar krävs

Tillvägagångssätt

1. För handtaget bakåt och håll det övre handtaget på plats (Figur 3).

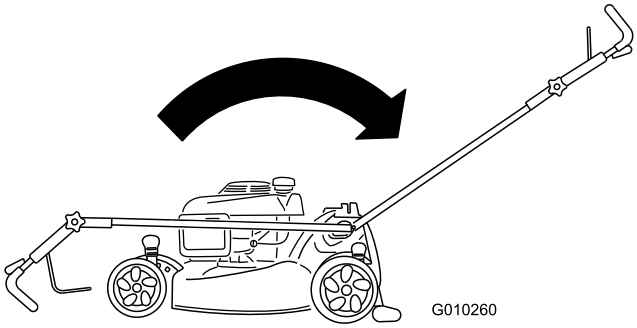

g010260

Figur 3

2. Dra åt det övre handtagsvredet så hårt du kan (Figur 4).

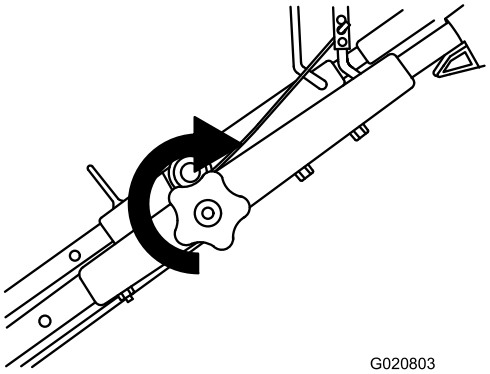

g020803

Figur 4

2

Montera startsnöret i styrningen

Inga delar krävs

Tillvägagångssätt

Viktigt: **Montera startsnöret i styrningen för att säkert och lätt starta motorn när du använder maskinen.**

Håll knivstyrstången mot det övre handtaget och dra startsnöret genom styrningen på handtaget (Figur 5).

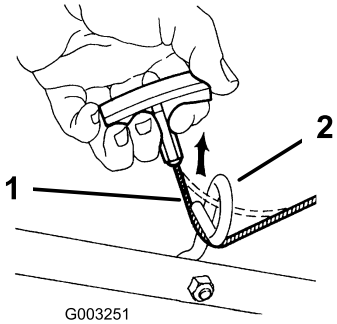

g003251

Figur 5

1. Startsnöre
2. Styrning

3

Fylla på olja i motorn

Inga delar krävs

Tillvägagångssätt

Viktigt: **Maskinen levereras utan olja i motorn. Fyll på olja i motorn innan du startar den.**

Motoroljespecifikationer

Motoroljevolym	0,55 liter
Oljeviskositet	SAE 30 eller SAE 10W-30 (renande olja)
API-klassificering	SJ eller högre

1. Flytta maskinen till ett plant underlag.
2. Lossa oljestickan genom att vrida locket moturs och dra stickan uppåt (Figur 6).

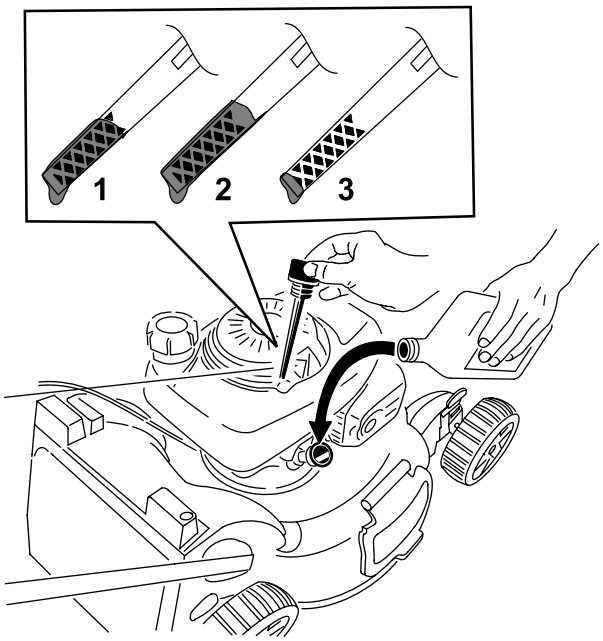

g232743

Figur 6

1. Fullt (Full)
2. Hög
3. Fyll på (Add)

3. Fyll långsamt oljepåfyllningsröret med cirka tre fjärdedelar av den olja som ryms i motorn.
4. Vänta i tre minuter tills oljan har lagt sig i motorn.
5. Torka av oljestickan med en ren trasa.
6. Sätt i oljestickan i oljepåfyllningsröret utan att skruva fast den och ta sedan ut stickan igen.
7. Läs av oljenivån på oljestickan (Figur 6).
   - Om oljenivån på oljestickan är för låg fyller du försiktigt på lite olja i påfyllningsröret, väntar i tre minuter och upprepar stegen 5 till 7 tills oljestickan visar korrekt nivå.
   - Om oljenivån på oljestickan är för hög tappar du ut överflödig olja tills oljestickan visar korrekt nivå. Se Byta ut motoroljan (sida 18).

   Viktigt: **Om oljenivån i motorn är för låg eller för hög kan motorn skadas när du kör den.**
8. Sätt tillbaka oljestickan i påfyllningsröret ordentligt.

Viktigt: **Byt motorolja efter de första fem arbetstimmarna och därefter årligen. Se Byta ut motoroljan (sida 18).**

4

Montera mullningspluggen eller gräsuppsamlaren

Inga delar krävs

Tillvägagångssätt

Du måste montera mullningspluggen (för återvinning eller sidoutkast av klippet) eller gräsuppsamlaren korrekt – **annars startar inte motorn**.

Klipparen är utrustad med en säkerhetsbrytare (längst ned i en kanal längst upp till höger på maskinens baksida). Brytaren gör att maskinen inte kan startas utan att en återvinningsplugg eller gräsuppsamlare sitter på plats. Detta förhindrar maskinen från att slunga ut skräp på dig genom den bakre utkastaren.

För att brytaren ska kunna upptäcka att det finns en mullningsplugg måste överdelen på mullningspluggsspaken **ligga helt** mot **botten av kanalen** (Figur 7).

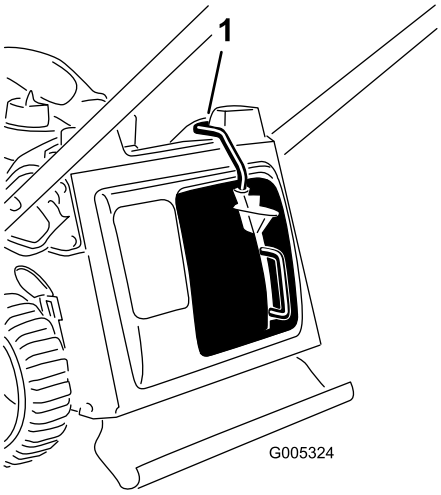

g005324

Figur 7

1. Överdelen på mullningspluggsspaken i brytarkanalen

1. Sätt i mullningspluggen i maskinen om den inte redan är monterad (Figur 8).

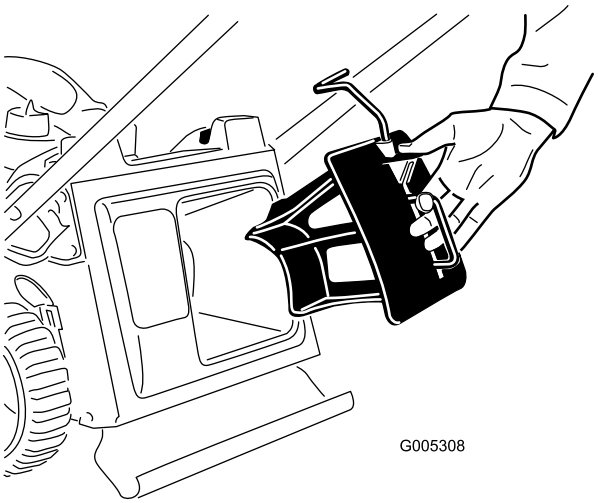

g005308

Figur 8

2. Tryck in knappen på spaken med tummen och för in mullningspluggen hela vägen i öppningen (Figur 9).

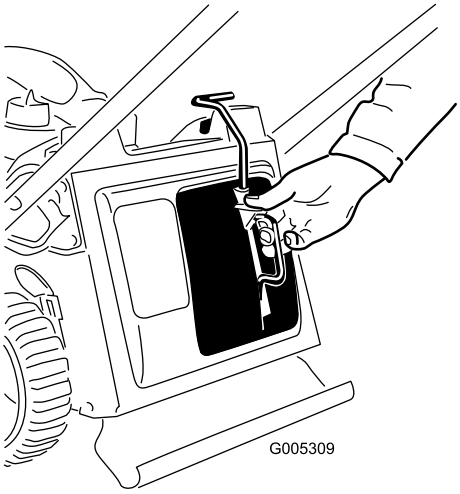

g005309

Figur 9

3. Släpp upp knappen på spaken och se till att överdelen på spaken ligger helt inne i brytarkanalen (Figur 10). **Om överdelen på spaken inte ligger i brytarkanalen kommer maskinen inte att starta!**

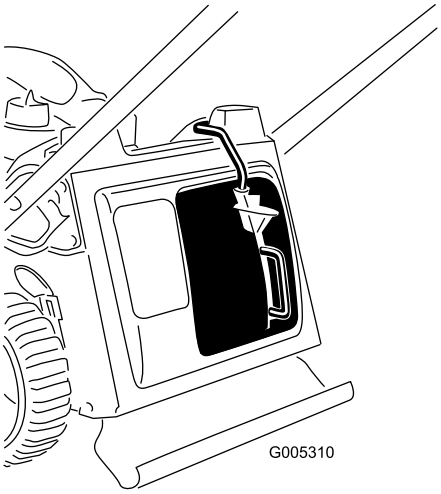

g005310

Figur 10

Obs: Om spaken inte hakar i ordentligt ska du koppla bort vajern från tändstiftet och se om det finns skräpansamlingar i tunneln. Ta i så fall bort skräpet.

5

Montera gräsuppsamlaren

Inga delar krävs

Tillvägagångssätt

1. För gräsuppsamlaren över ramen i enlighet med Figur 11.

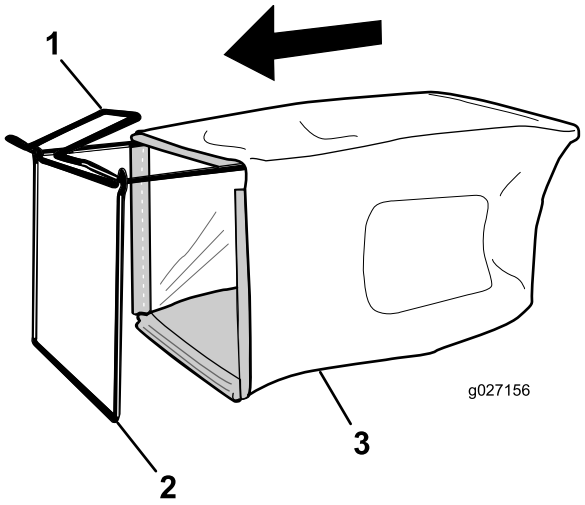

g027156

Figur 11

1. Handtag
2. Ram
3. Gräsuppsamlare

Obs: För inte uppsamlaren över handtaget (Figur 11).

2. Haka fast uppsamlarens nedre kanal på den nedre delen av ramen (Figur 12).

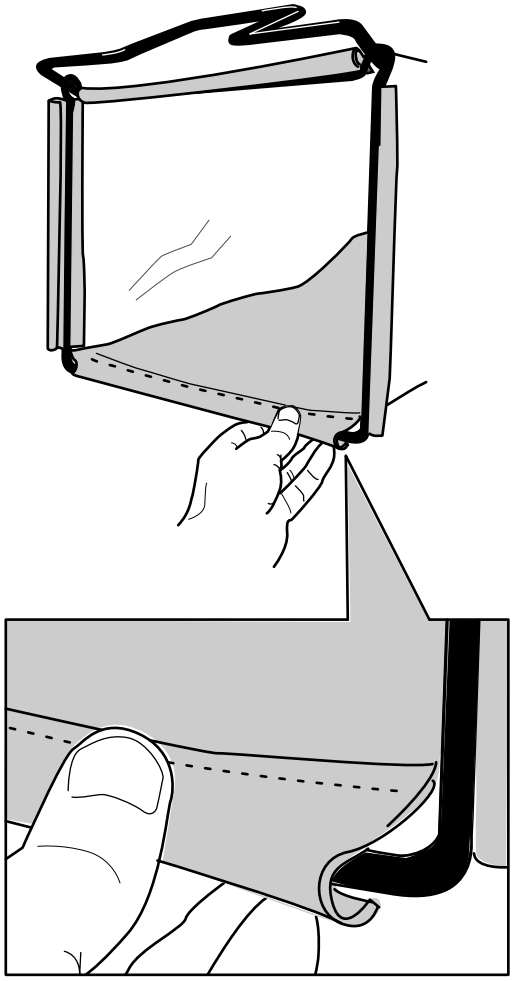

g027157

Figur 12

3. Haka fast uppsamlarens övre kanal och sidokanaler på överdelen respektive sidorna på ramen (Figur 12).

Produktöversikt

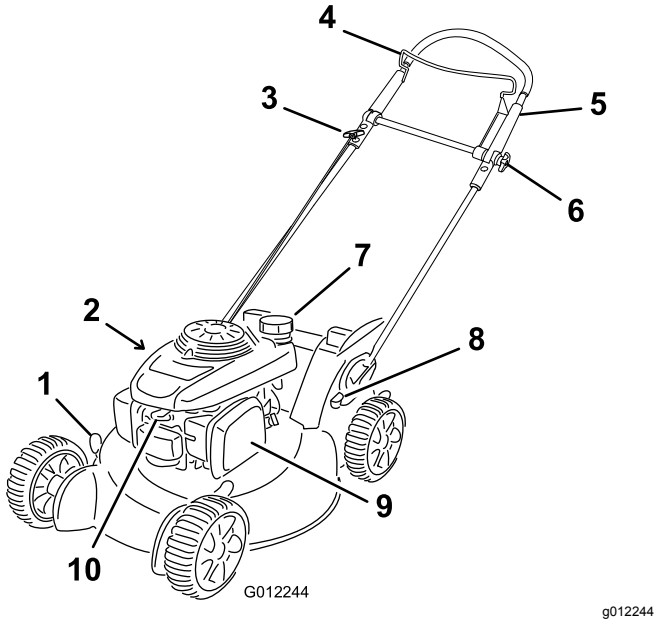

Figur 13

1. Klipphöjdsspak (4)
2. Påfyllning/oljesticka (visas ej)
3. Startsnörehandtag
4. Knivstyrstång
5. Övre handtag
6. Övre handtagsvred
7. Tanklock
8. Fotpedal
9. Luftfilter
10. Tändstift

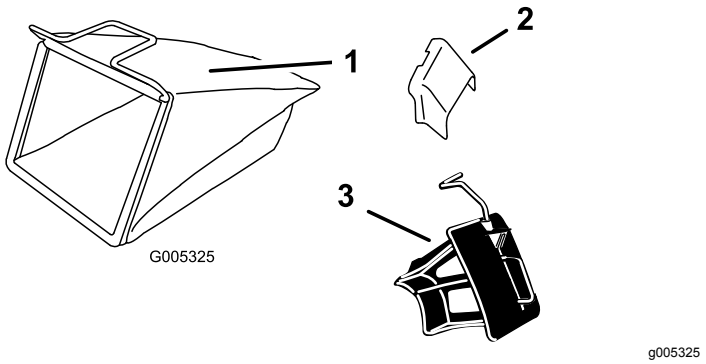

Figur 14

1. Gräsuppsamlare
2. Sidoutkastarriktare
3. Mullningsplugg (levereras monterad på maskinen)

Specifikationer

Modell	Vikt	Längd	Bredd	Höjd
20899	34 kg	159 cm	56 cm	110 cm

Körning

Före körning

Säkerhet före användning

Allmän säkerhet

- Lär dig hur man använder utrustningen på ett säkert sätt och bekanta dig med manöverorgan och säkerhetsskyltar.
- Kontrollera att alla skydd och säkerhetsanordningar, som t.ex. gräsriktare och/eller gräsuppsamlare, sitter på plats och fungerar korrekt.
- Kontrollera alltid maskinen för att se om knivarna, knivbultarna och klippenheten är slitna eller skadade.
- Inspektera området där maskinen ska användas och ta bort föremål som kan störa användningen av maskinen eller som maskinen kan slunga iväg.
- Vid justering av klipphöjden kan du komma i kontakt med en roterande kniv, vilket kan leda till allvarliga skador.
  - Stäng av motorn, avlägsna tändningsnyckeln (endast modeller med elstart) och vänta tills alla rörliga delar har stannat.
  - Stick inte in fingrarna under kåpan vid justering av klipphöjden.

Bränslesäkerhet

- Bränsle är extremt brandfarligt och mycket explosivt. Brand eller explosion i bränsle kan orsaka brännskador och materiella skador.
  - Förhindra att statisk elektricitet antänder bensinen genom att ställa bensindunken och/eller maskinen direkt på marken före påfyllning, inte i ett fordon eller ovanpå ett föremål.
  - Fyll tanken på en öppen plats, utomhus, när motorn är kall. Torka upp utspillt bränsle.
  - Hantera inte bränsle när du röker eller befinner dig i närheten av en öppen låga eller gnistor.
  - Ta inte bort tanklocket och fyll aldrig på bränsle i bränsletanken när motorn är igång eller varm.
  - Om du har spillt bränsle ska du inte starta motorn. Undvik att orsaka gnistor tills bränsleångorna har skingrats.
  - Förvara bränslet i en godkänd dunk och förvara den utom räckhåll från barn.
- Bränsle är skadligt eller dödligt om det förtärs. Längre exponering för bränsleångor kan orsaka allvarliga skador och sjukdom.

– Undvik att andas in bränsleångor under en längre tid.
– Håll händer och ansikte borta från munstycket och bränsletankens öppning.
– Håll bränsle borta från ögon och hud.

Fylla på bränsletanken

- Använd endast ren och färsk blyfri bensin med oktantal 87 eller högre för bästa resultat (klassificeringsmetod (R+M)/2).
- Syresatta bränslen med upp till 10 % etanol eller 15 % MTBE baserat på volym är godkända.
- **Använd inte** etanol-bensinblandningar (t.ex. E15 eller E85) som innehåller mer än 10 % etanol baserat på volym. Det kan leda till prestandaproblem och/eller skador på motorn, vilka eventuellt inte omfattas av garantin.
- **Använd inte** bensin som innehåller metanol.
- **Förvara inte** bränsle i bränsletanken eller i en bränslebehållare under vintern om inte stabiliserare har tillsatts till bränslet.
- **Tillför inte** olja i bensinen.

Fyll bränsletanken med färsk, blyfri regularbensin från en bensinmack som ingår i en av de större kedjorna (Figur 15).

Viktigt: **Undvik startproblem genom att tillsätta en bränslestabiliserare i bensinen året runt. Stabiliseraren ska blandas med högst 30 dagar gammal bensin.**

Du hittar mer information finns i motorns bruksanvisning.

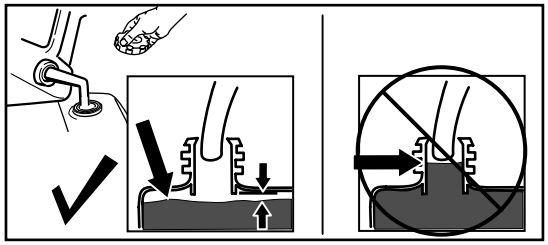

g230458

Figur 15

Kontrollera oljenivån i motorn

1. Flytta maskinen till ett plant underlag.
2. Lossa oljestickan genom att vrida locket moturs och dra stickan uppåt (Figur 16).

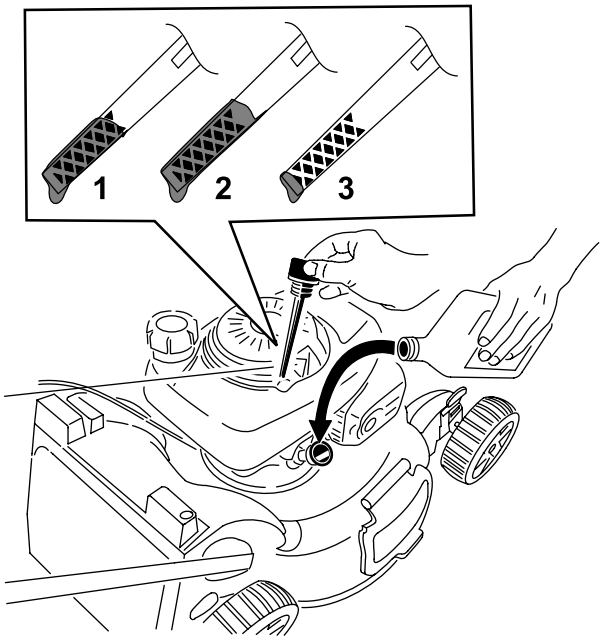

g232743

Figur 16

1. Fullt (Full)
2. Hög
3. Fyll på (Add)

3. Torka av oljestickan med en ren trasa.
4. Sätt i oljestickan i oljepåfyllningsröret utan att skruva fast den och ta sedan ut stickan igen.
5. Läs av oljenivån på oljestickan (Figur 16).
   - Om oljestickan visar att oljenivån är för låg (Figur 16) fyller du försiktigt på lite renande olja av typen SAE 30 eller SAE 10W-30 i påfyllningsröret, väntar i tre minuter och upprepar steg 3 till 5 tills oljestickan visar korrekt nivå.
   - Om oljestickan visar att oljenivån är för hög (Figur 16) tappar du ut överflödig olja tills oljestickan visar korrekt nivå. Se Byta ut motoroljan (sida 18).

   Viktigt: **Om oljenivån i motorn är för låg eller för hög kan motorn skadas när du kör den.**
6. Sätt tillbaka oljestickan i påfyllningsröret ordentligt.

Justera det övre handtagets höjd

Du kan höja eller sänka handtaget till en nivå som passar dig.

Obs: Det övre handtaget kan inte höjas högre än det nedre handtagets vinkel.

1. Lossa det övre handtagsvredet (Figur 17).

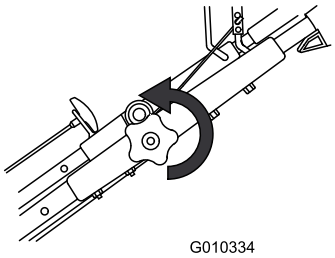

g010334

Figur 17

2. Flytta det övre handtaget till önskat läge (Figur 18).

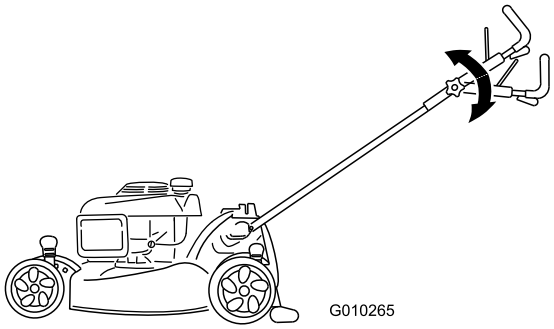

g010265

Figur 18

3. Dra åt det övre handtagsvredet så hårt du kan (Figur 19).

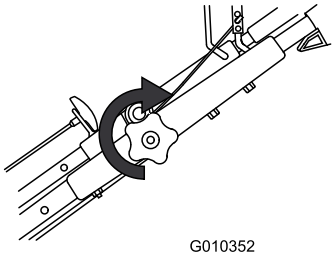

g010352

Figur 19

Justera klipphöjden

Justera klipphöjden vid behov. Sätt de främre hjulen i samma höjd som de bakre (Figur 20).

Obs: För alla klipphöjdsreglagen framåt för att höja maskinen och för dem bakåt för att sänka den.

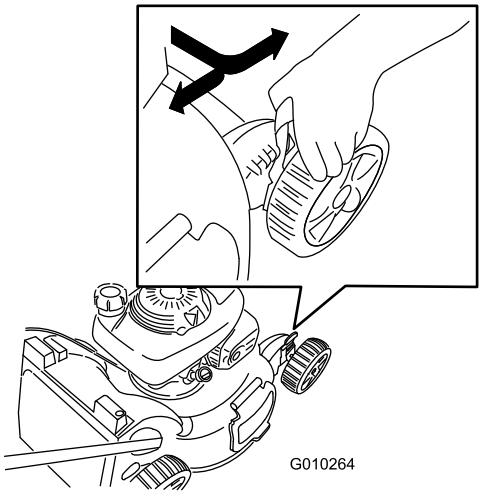

g010264

Figur 20

Obs: Klipphöjdsinställningarna är 25 mm, 35 mm, 44 mm, 54 mm, 64 mm, 73 mm, 83 mm, 92 mm och 102 mm.

Under arbetets gång

Säkerhet vid användning

Allmän säkerhet

- Använd lämpliga kläder, inklusive ögonskydd, långbyxor, halkfria och ordentliga skor samt hörselskydd. Sätt upp långt hår, knyt fast löst sittande klädesplagg och använd inte lösa smycken.
- Kör inte maskinen om du är sjuk, trött eller påverkad av alkohol eller läkemedel.
- Kniven är skarp – kontakt med kniven kan orsaka allvarliga personskador. Stäng av motorn, avlägsna tändningsnyckeln (endast modeller med elstart) och vänta tills alla rörliga delar har stannat innan du lämnar förarplatsen.
- Motorn ska stängas av och kniven ska stanna inom tre sekunder när du släpper knivstyrstången. Om de inte stannar ska du genast sluta använda maskinen och kontakta en auktoriserad återförsäljare.
- Håll kringstående, i synnerhet små barn, borta från arbetsområdet. Stäng av maskinen om någon kommer i närheten av klippområdet.

- Titta alltid nedåt och bakom dig innan du kör maskinen bakåt.
- Använd endast maskinen när sikten och väderförhållandena är goda. Använd inte maskinen när det finns risk för blixtnedslag.
- Vått gräs och våta löv kan orsaka allvarliga skador om du halkar och rör vid kniven. Undvik att klippa under våta förhållanden.
- Var extra försiktig i närheten av skymda hörn, buskage, träd eller andra föremål som kan försämra sikten.
- Se upp för hål, rötter, ojämnheter, stenar och andra dolda risker. Ojämn terräng kan få maskinen att välta eller göra att du tappar balansen eller fotfästet.
- Om du kör på något föremål eller om maskinen börjar vibrera ska du omedelbart stänga av motorn, ta ut nyckeln (i förekommande fall), vänta tills alla rörliga delar har stannat och ta bort tändkabeln från tändstiftet innan du kontrollerar om maskinen har skadats. Reparera alla skador innan du börjar köra maskinen igen.
- Innan du lämnar förarplatsen ska du stänga av motorn, avlägsna tändningsnyckeln (endast modeller med elstart) och vänta tills alla rörliga delar har stannat.
- Om motorn har varit igång kan ljuddämparen vara het och orsaka brännskador. Håll avstånd till den heta ljuddämparen.
- Kontrollera ofta om gräsutkastarens komponenter och utkastarrännan är slitna eller skadade och byt vid behov ut dem mot delar som rekommenderas av tillverkaren.
- Använd endast tillbehör och redskap som godkänts av Exmark Mfg. Co., Inc.

Säkerhet på sluttningar

- Klipp alltid tvärgående över sluttningar, aldrig upp och ner. Var mycket försiktig när du svänger i sluttningar.
- Klipp inte i väldigt branta sluttningar. Dåligt fotfäste kan göra att du halkar och faller.
- Var försiktig när du klipper i närheten av stup, diken och flodbäddar.

Starta motorn

Viktigt: **Maskinen har en säkerhetsbrytare som gör att den endast kan startas om mullningspluggen eller gräsuppsamlaren först har monterats ordentligt.**

1. Montera mullningspluggen (Figur 21) eller gräsuppsamlaren (Figur 22) på maskinen.

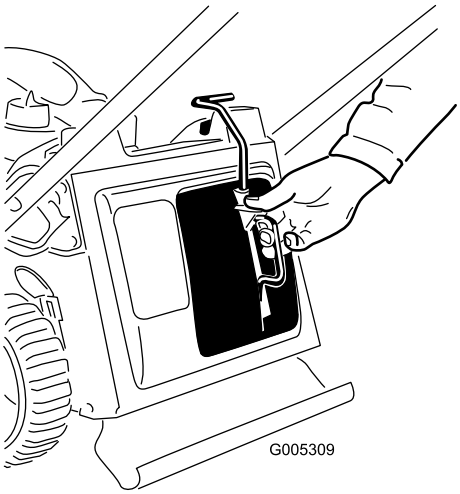

g005309

Figur 21

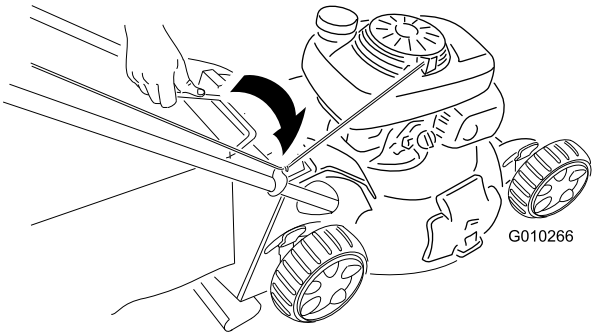

g010266

Figur 22

2. Vrid bränsleventilreglaget till läget PÅ (Figur 23).

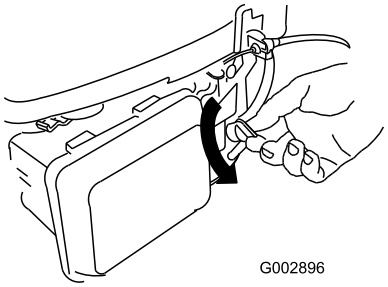

g002896

Figur 23

3. Dra knivstyrstången mot handtaget, håll den där och dra i startsnöret (Figur 24).

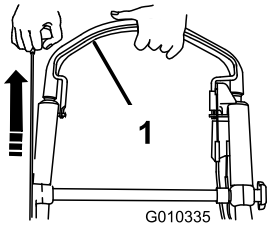

g010335

Figur 24

1. Knivstyrstång

Obs: Kontakta en auktoriserad återförsäljare om klipparen fortfarande inte startar.

Använda självdrivningen

När du ska köra med självdrivning går du helt enkelt rakt fram med händerna på det övre handtaget och armbågarna längs sidorna. Maskinen håller automatiskt samma tempo som du.

Stänga av motorn

Stäng av motorn genom att släppa knivstyrstången (Figur 25).

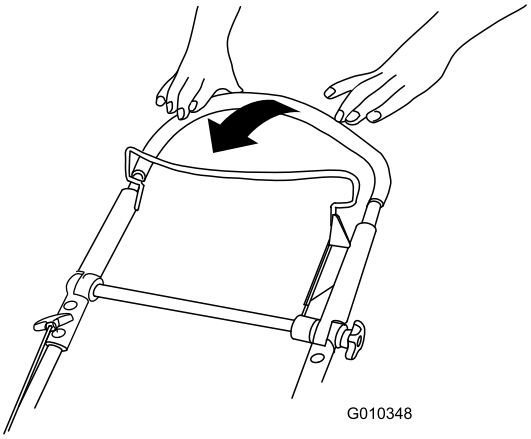

g010348

Figur 25

Viktigt: **Motorn ska stängas av och kniven ska stanna inom tre sekunder när du släpper knivstyrstången. Om de inte stannar slutar du genast att använda maskinen och kontaktar en auktoriserad återförsäljare.**

Mulla klippet

Maskinen levereras färdig för att kunna mulla gräs och lövklipp tillbaka ner i gräsmattan.

Ta bort gräsuppsamlaren om den är monterad på maskinen; se Ta bort gräsuppsamlaren (sida 13) innan du mullar klippet. Ta bort sidoutkastaren om den är monterad på maskinen och lås sidoutkastarriktaren. Se Ta bort sidoutkastarriktaren (sida 15) innan du mullar klippet.

Viktigt: **Maskinen har en säkerhetsbrytare som gör att den endast kan startas om mullningspluggen först har monterats ordentligt (Figur 26).**

Montera mullningspluggen i enlighet med Figur 26.

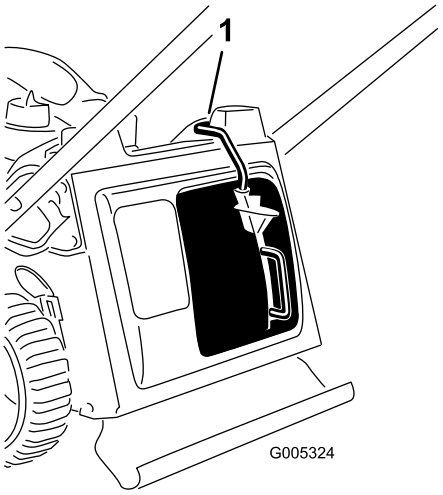

g005324

Figur 26

1. Överdelen på mullningspluggsspaken i brytarkanalen

Samla upp klippet

Använd gräsuppsamlaren när du vill samla upp gräs- och lövklipp från gräsmattan.

⚠ VARNING

Om gräsuppsamlaren är utsliten kan små stenar eller annat slungas mot dig eller omkringstående, vilket kan innebära livsfara eller leda till allvarliga personskador.

Kontrollera gräsuppsamlaren ofta. Byt ut den mot en ny Exmark-uppsamlare om den är skadad.

Ta bort sidoutkastaren om den är monterad på maskinen och lås sidoutkastarriktaren. Se Ta bort sidoutkastarriktaren (sida 15) innan du samlar upp klippet.

⚠ VARNING

Kniven är skarp – kontakt med kniven kan orsaka allvarliga personskador.

Stäng av motorn och vänta tills alla rörliga delar har stannat innan du lämnar förarplatsen.

Montera gräsuppsamlaren

1. Ta bort mullningspluggen (Figur 27).

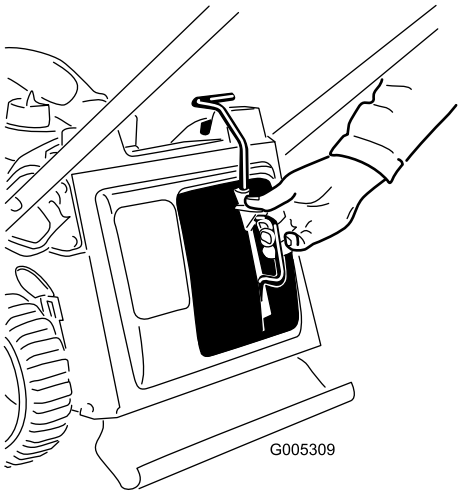

g005309

Figur 27

2. För in startsnöret längs den nedre styrningen (Figur 28).

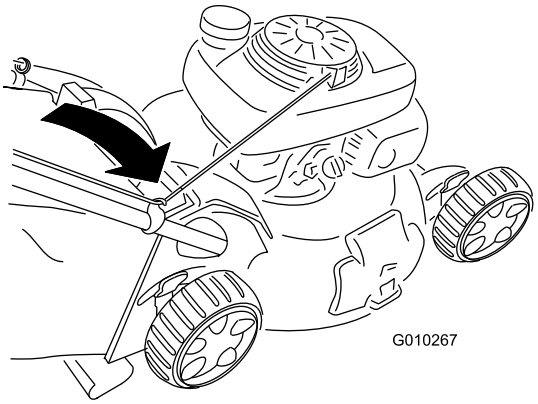

g010267

Figur 28

Obs: Startsnöret åker ur den nedre styrningen när du drar i det.

3. Sätt i gräsuppsamlarens handtag i skårorna längst upp på klipparen (Figur 29).

Viktigt: **Maskinen har en säkerhetsbrytare som gör att den endast kan startas om gräsuppsamlaren först har monterats ordentligt.**

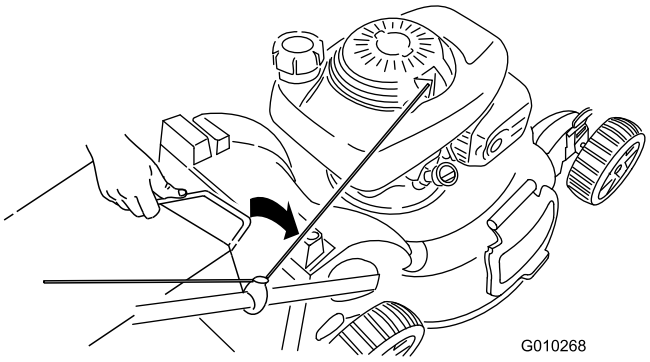

g010268

Figur 29

Ta bort gräsuppsamlaren

1. För in startsnöret längs den nedre styrningen (Figur 30).

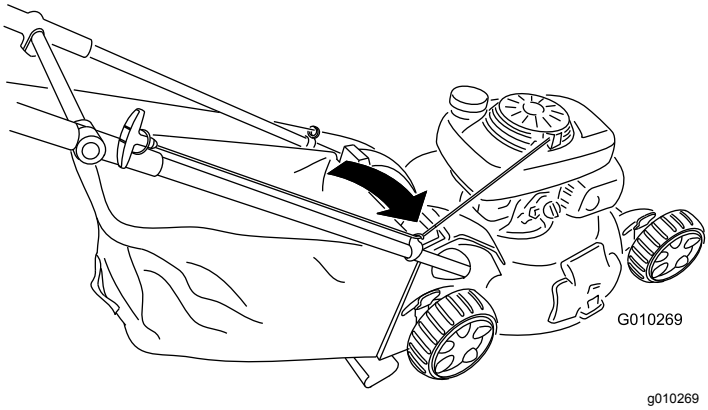

Figur 30

2. Lyft ut gräsuppsamlarens handtag ur skårorna längst upp på maskinen och ta bort uppsamlaren (Figur 31).

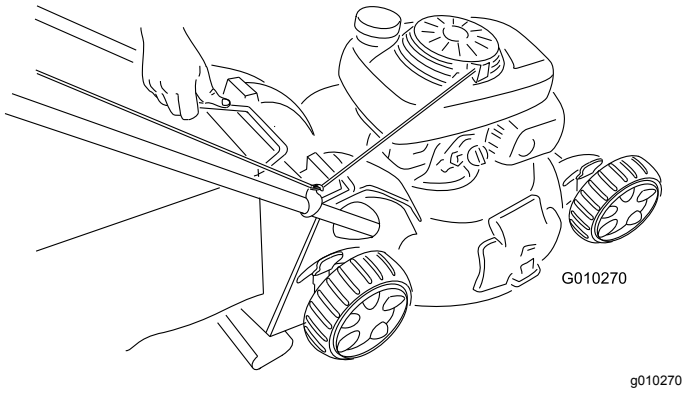

Figur 31

3. Sätt i mullningspluggen (Figur 32).

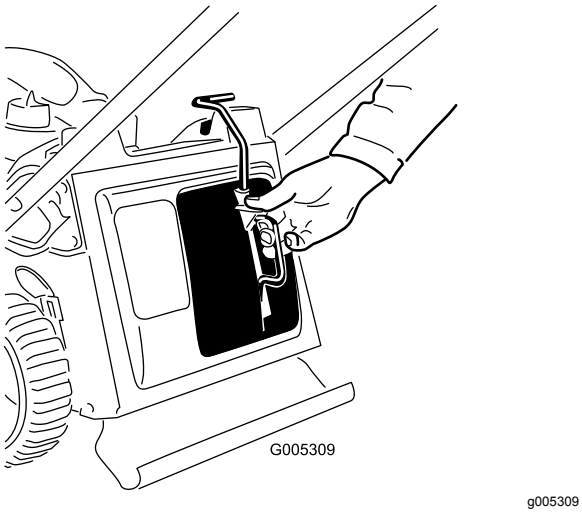

Figur 32

Använda sidoutkastaren för klippet

Använd sidoutkastaren för att klippa mycket högt gräs.

Ta bort gräsuppsamlaren om den har monterats på maskinen innan du använder sidoutkastaren för klippet, se Ta bort gräsuppsamlaren (sida 13).

Viktigt: **Maskinen har en säkerhetsbrytare som gör att den endast kan startas om mullningspluggen först har monterats ordentligt. Läs mer i Mulla klippet (sida 12).**

Montera sidoutkastaren

Lås upp, lossa och lyft upp sidoriktaren och montera sidoutkastaren (Figur 33).

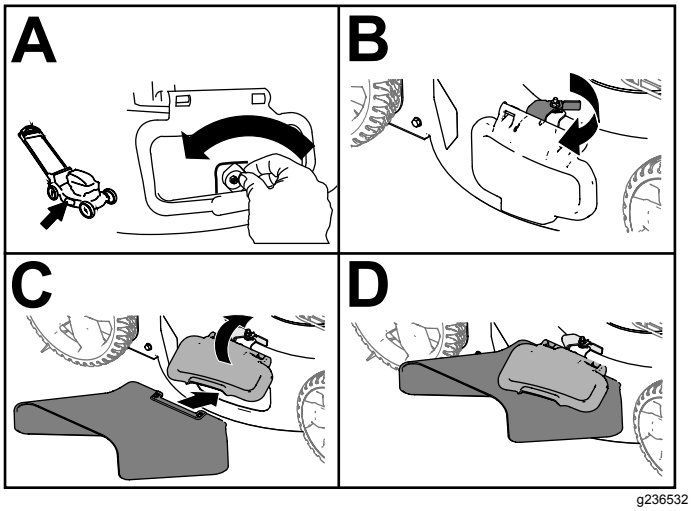

Figur 33

Ta bort sidoutkastarriktaren

Om du vill ta bort sidoutkastaren lyfter du upp sidoriktaren, tar bort sidoutkastaren och sänker ned sidoutkastarriktaren.

Viktigt: **Lås fast sidoutkastarriktaren när du har stängt den (Figur 34).**

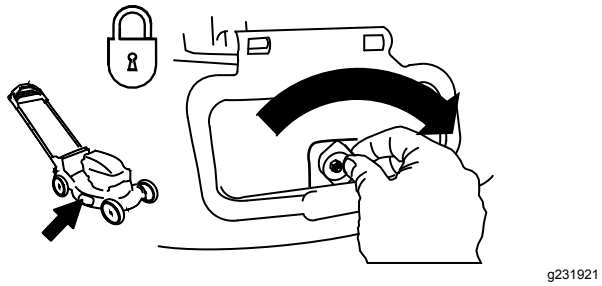

Figur 34

Arbetstips

Allmänna klipptips

- Inspektera området där maskinen ska användas och ta bort föremål som maskinen kan slunga omkring.
- Undvik att låta kniven gå emot massiva objekt. Kör aldrig avsiktligt över ett föremål.
- Om du kör på något föremål eller om maskinen börjar vibrera ska du omedelbart stänga av motorn, ta ut nyckeln (i förekommande fall), vänta tills alla rörliga delar har stannat och ta bort tändkabeln från tändstiftet innan du kontrollerar om maskinen har skadats. Reparera alla skador innan du börjar köra maskinen igen.
- Montera en ny kniv när klippsäsongen börjar för att garanterat få bästa resultat.
- Byt efter behov ut kniven mot en Toro-originalkniv.

Klippa gräs

- Klipp endast cirka en tredjedel av grässtrået åt gången. Klipp inte med en inställning som är lägre än 51 mm, såvida inte gräset är glest eller det är sent på hösten då gräset växer långsammare.
- Om du klipper gräs som är mer än 15 cm högt kan det vara bra att först klippa med den högsta klipphöjdsinställningen och gå sakta, och sedan klippa en gång till med en lägre klipphöjd för att få bästa klippresultat. Om gräset är för högt kan klipparen täppas igen och det kan leda till motorstopp.
- Vått gräs och våta löv har en tendens att klumpas ihop på marken, vilket kan leda till motorstopp eller till att klipparen täpps igen. Undvik att klippa under våta förhållanden.
- Tänk på brandfaran vid mycket torra förhållanden, följ alla lokala brandvarningar och håll maskinen ren från torrt gräs och löv.
- Byta klippriktning. Det underlättar fördelningen av det klippta gräset vilket ger en jämn gödning.
- Försök med en eller flera av åtgärderna nedan om du inte är nöjd med klippresultatet:
  - Byt ut kniven eller låt slipa den.
  - Gå saktare när du klipper.
  - Höj gräsklipparens klipphöjdsinställning.
  - Klipp gräset oftare.
  - Överlappa klippsvepningarna istället för att klippa en hel svepning varje gång.

Klippa löv

- Efter avslutad klippning bör halva gräsmattan synas genom täcket av sönderskurna löv. Det kan vara nödvändigt att gå över löven mer än en gång.
- Om lövtäcket på gräsmattan är högre än 13 cm klipper du först på en högre klipphöjd och sedan igen på önskad klipphöjd.
- Sänk klipphastigheten om gräsklipparen inte skär löven tillräckligt fint.

Efter körning

Säkerhet efter användning

Allmän säkerhet

- Ta bort gräs och skräp från maskinen för att förebygga brand. Torka upp eventuellt olje- eller bränslespill.
- Låt motorn svalna innan du ställer undan maskinen i ett slutet utrymme.
- Förvara aldrig maskinen eller bränslebehållaren i närheten av en öppen låga, gnista eller ett kontrolljus, som t.ex. nära en varmvattenberedare eller någon annan anordning.

Säkerhet vid transport

- Ta (i förekommande fall) ur tändningsnyckeln innan maskinen ska transporteras.
- Var försiktig när du lastar på eller av maskinen.
- Se till att maskinen inte kan rulla.

Rengöra under maskinen

Serviceintervall: Efter varje användning

För bästa resultat bör du rengöra under maskinen så snart som möjligt när du har slutat klippa.

1. Sänk maskinen till den lägsta klipphöjdsinställningen.
2. Flytta maskinen till en plan, stenbelagd yta.
3. Spruta en vattenstråle framför det **högra** bakhjulet medan motorn är igång och kniven är inkopplad (Figur 35).

   Obs: Vattnet kommer att skvätta upp längs kniven och skölja bort klippet.

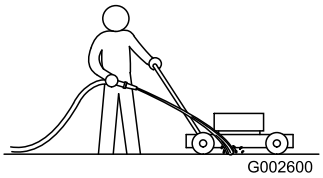

g002600

Figur 35

4. Stäng av vattnet och flytta gräsklipparen till ett torrt område när det inte längre kommer ut något klipp.
5. Låt motorn gå i några minuter tills maskinens undersida har torkat.

Fälla ned handtaget

Upprätt läge

1. Trampa på fotpedalen och håll den nere (Figur 36).

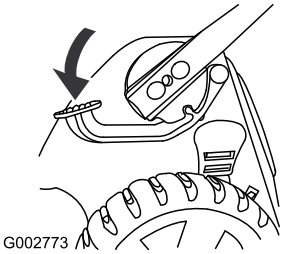

g002773

Figur 36

2. För handtaget till upprätt läge (Figur 37).

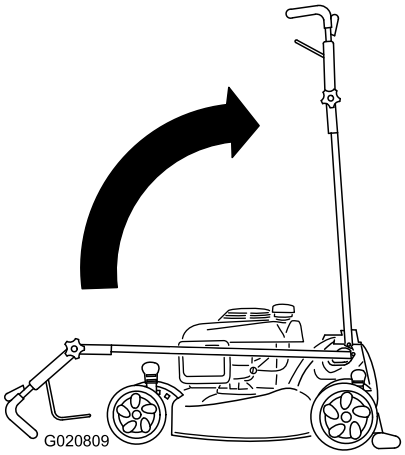

g020809

Figur 37

Framåtläge

1. Trampa på fotpedalen och håll den nere när handtaget är i upprätt läge.
2. För handtaget så långt framåt det går och lossa det övre handtagsvredet (Figur 38).

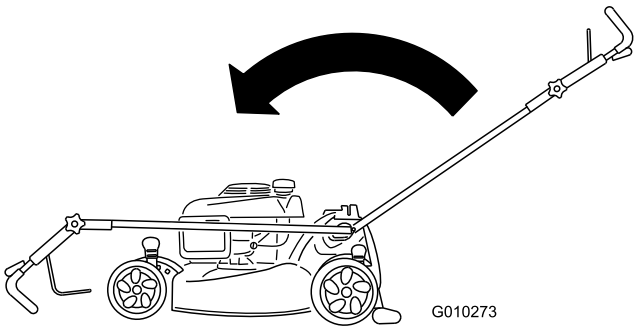

g010273

Figur 38

3. Läs mer om att fälla upp handtaget i 1 Fälla upp handtaget (sida 4).

Underhåll

Viktigt: **Mer information om underhållsrutiner finns i bruksanvisningen till motorn.**

Rekommenderat underhåll

Underhållsintervall	Underhållsförfarande
Varje användning eller dagligen	• Kontrollera att motorn stängs av inom tre sekunder efter det att knivstyrstången släpps. • Kontrollera att luftfiltret inte är smutsigt eller trasigt och rengör eller byt ut det vid behov.
Efter varje användning	• Rensa bort gräsklipp och smuts från maskinens undersida.
Årligen	• Rengör eller byt ut luftfiltret (oftare vid dammiga arbetsförhållanden). • Byt oljan i motorn. • Smörj det övre handtaget. • Byt ut kniven eller låt slipa den (oftare om kniven snabbt blir slö). • Rengör motorn genom att ta bort smuts och skräp från ovansidan och sidorna. Rengör den oftare vid dammiga arbetsförhållanden.
Årligen eller före förvaring	• Töm bränsletanken innan reparation enligt anvisningarna och innan årlig förvaring.

Säkerhet vid underhåll

- Lossa tändkabeln från tändstiftet innan du utför underhåll.
- Använd handskar och ögonskydd när du servar maskinen.
- Kniven är skarp – kontakt med kniven kan orsaka allvarliga personskador. Använd handskar när du servar kniven. Reparera eller ändra inte kniven/knivarna.
- Mixtra aldrig med säkerhetsbrytarna. Kontrollera regelbundet att de fungerar som de ska.
- Bränslet kan läcka ut när man tippar maskinen. Bränslet är brandfarligt, explosivt och kan orsaka personskador. Kör motorn tills tanken är tom eller töm tanken på bensin med en handpump; sug aldrig ut med en hävert.
- Använd endast originalreservdelar och tillbehör från Exmark för att garantera optimal prestanda och fortlöpande säkerhet för produkten. Det kan vara farligt att använda reservdelar och tillbehör från andra tillverkare och det kan göra produktgarantin ogiltig.

Underhållsförberedelser

1. Stäng av motorn och vänta tills alla rörliga delar har stannat.
2. Lossa tändkabeln från tändstiftet (Figur 39).

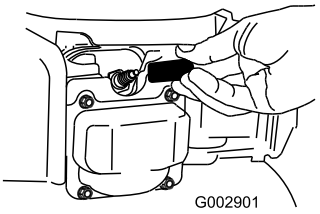

g002901

Figur 39

1. Tändkabel

3. Anslut tändkabeln till tändstiftet efter att du utfört underhåll.

   Viktigt: **Kör motorn som vanligt tills bränsletanken är tom innan du tippar maskinen för att byta olja eller kniv. Använd en handpump för att avlägsna bränslet om du måste tippa maskinen innan bränslet har tagit slut. Tippa alltid maskinen på sidan med oljestickan nedåt.**

Serva luftfiltret

Serviceintervall: Varje användning eller dagligen

Årligen

1. Tryck ned spärrhakarna på luftfilterkåpan (Figur 40).

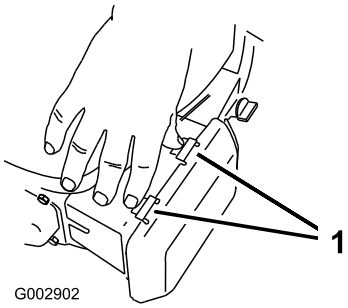

g002902

Figur 40

1. Spärrhakar

2. Öppna kåpan.
3. Ta bort luftfiltret (Figur 41).

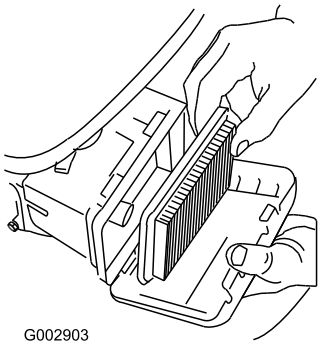

g002903

Figur 41

4. Byt ut filtret om det är skadat eller blött av olja eller bränsle.
5. Om luftfiltret är smutsigt knackar du det mot en hård yta flera gånger eller blåser tryckluft på mindre än 2,07 bar genom den sida av filtret som är vänt mot motorn.

   Obs: Borsta inte bort smutsen från filtret, eftersom smutsen då tränger in i fibrerna.
6. Ta bort smutsen från luftfilterhuset och kåpan med en fuktig trasa. **För inte in smuts i luftkanalen.**
7. Sätt tillbaka luftfiltret.
8. Stäng kåpan.

Byta ut motoroljan

Serviceintervall: Årligen

Obs: Kör motorn i några minuter före oljebytet för att värma oljan. Varm olja rinner lättare och för med sig mer föroreningar.

Motoroljespecifikationer

Motoroljevolym	0,55 liter
Oljeviskositet	SAE 30 eller SAE 10W-30 (renande olja)
API-klassificering	SJ eller högre

1. Flytta maskinen till ett plant underlag.
2. Se Underhållsförberedelser (sida 17).
3. Lossa oljestickan genom att vrida locket moturs och dra stickan uppåt (Figur 42).

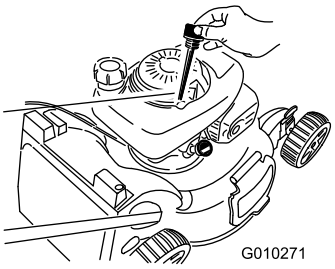

g010271

Figur 42

4. Tippa maskinen på sidan (med luftfiltret uppåt) för att tömma ut den gamla oljan från påfyllningsröret (Figur 42).

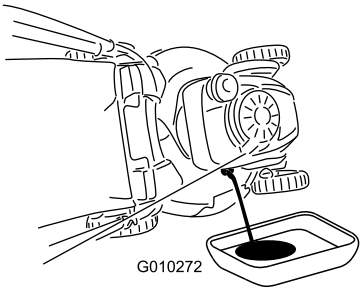

g010272

Figur 43

5. När du har tömt ur oljan återställer du maskinen till arbetsläget.
6. Fyll långsamt oljepåfyllningsröret med cirka tre fjärdedelar av den olja som ryms i motorn.
7. Vänta i tre minuter tills oljan har lagt sig i motorn.
8. Torka av oljestickan med en ren trasa.
9. Sätt i oljestickan i oljepåfyllningsröret **utan att skruva fast den** och ta sedan ut stickan igen.
10. Läs av oljenivån på oljestickan (Figur 16).

- Om oljestickan visar att oljenivån är för låg fyller du försiktigt på lite olja i påfyllningsröret, väntar i tre minuter och upprepar steg 8 till 10 tills oljestickan visar korrekt nivå.
- Om oljestickan visar att oljenivån är för hög tappar du ut överflödig olja tills oljestickan visar korrekt nivå.

Viktigt: **Om oljenivån i motorn är för låg eller för hög kan motorn skadas när du kör den.**

11. Sätt tillbaka oljestickan i påfyllningsröret ordentligt.
12. Lämna in oljan på godkänd återvinningsstation.

Smörja det övre handtaget

Serviceintervall: Årligen

Smörj höger och vänster sida på det övre handtaget med silikonsprej med låg viskositet.

1. Spreja den yttre plaständen på det inre handtaget (Figur 44).

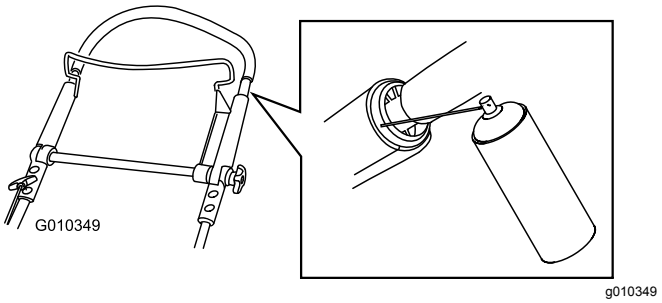

Figur 44

Obs: Använd röret som medföljer sprejen för att rikta sprejstrålen.

2. Tryck ner det övre handtaget helt och spreja plastinsidan på det yttre handtaget (Figur 45).

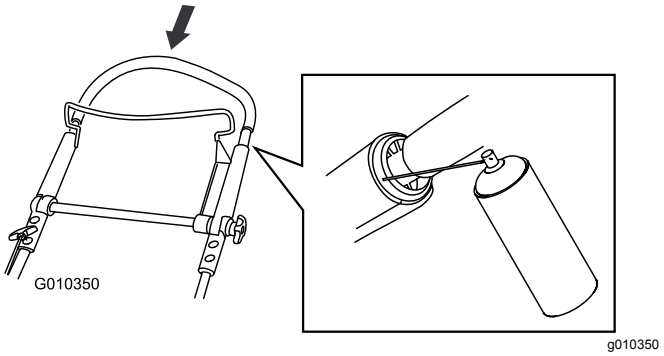

Figur 45

Justera självdrivningen

Om maskinens självdrivning inte fungerar som den ska måste du justera drivkabeln.

1. Lossa muttern på kabelfästet (Figur 46).

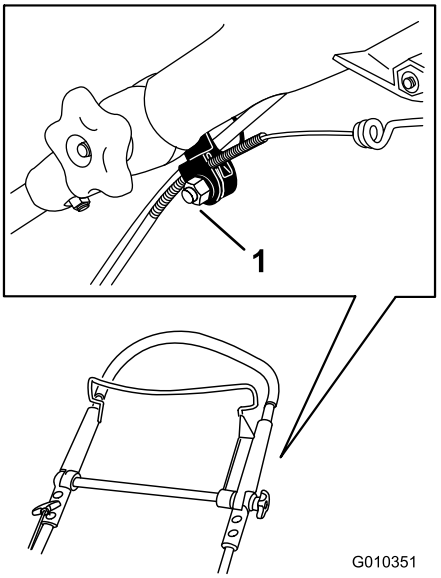

Figur 46

1. Kabelfäste

2. Dra det övre handtaget bakåt så långt det går.

   Obs: Om handtaget kärvar, se Smörja det övre handtaget (sida 19).

3. Dra kabelhöljet nedåt så att den exponerade kabeln sträcks (Figur 47).

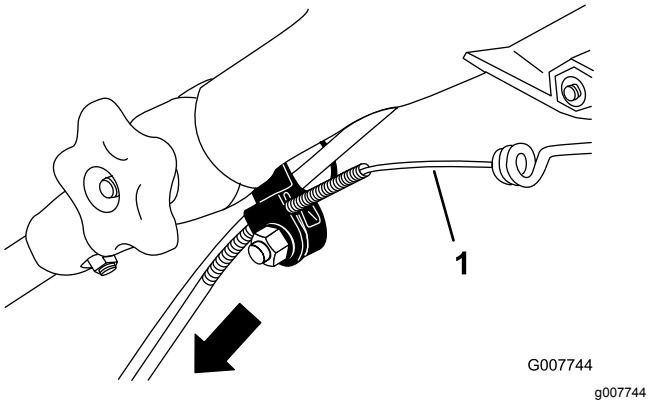

Figur 47

1. Exponerad kabel

4. Dra kabelhöljet uppåt ca 3 mm.

   Obs: Du kan placera en linjal mot översidan på det svarta kabelfästet och mäta hur mycket den övre änden på kabelhöljet rör sig (Figur 48).

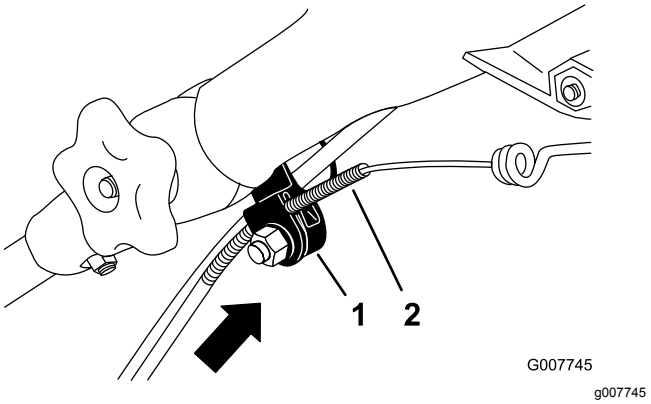

Figur 48

1. Kabelfäste
2. Kabelhölje

Viktigt: **Om kabelhöljet flyttas uppåt minskar markhastigheten, och om höljet flyttas nedåt ökar markhastigheten.**

5. Dra åt muttern ordentligt.
6. Starta maskinen och kontrollera justeringen.

   Obs: Om självdrivningen fortfarande inte är korrekt inställd upprepar du denna procedur.

Byta ut kniven

Serviceintervall: Årligen

Viktigt: ***För att montera kniven korrekt behöver du en momentnyckel.*** **Om du inte har någon momentnyckel eller inte vill utföra den här proceduren kontaktar du en auktoriserad återförsäljare.**

Kontrollera kniven varje gång bränslet tar slut. Byt omedelbart ut kniven om den är skadad eller sönder. Byt ut kniven eller låt slipa och balansera den om bladet är slött eller repigt.

⚠ VARNING

Kniven är skarp – kontakt med kniven kan orsaka allvarliga personskador.

Använd handskar då du handskas med kniven.

1. Se Underhållsförberedelser (sida 17).
2. Lägg klipparen på sidan med luftfiltret uppåt.
3. Håll kniven stilla med hjälp av en träkloss (Figur 49).

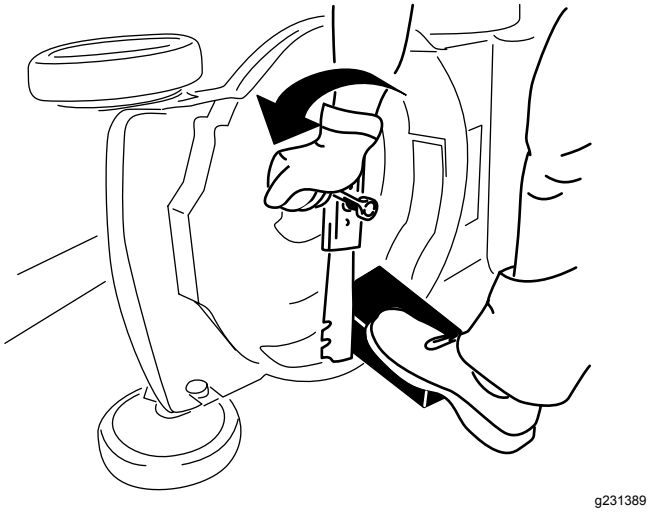

Figur 49

4. Ta bort kniven och spara alla monteringsdelar (Figur 49).
5. Sätt fast den nya kniven och alla monteringsdelar (Figur 50).

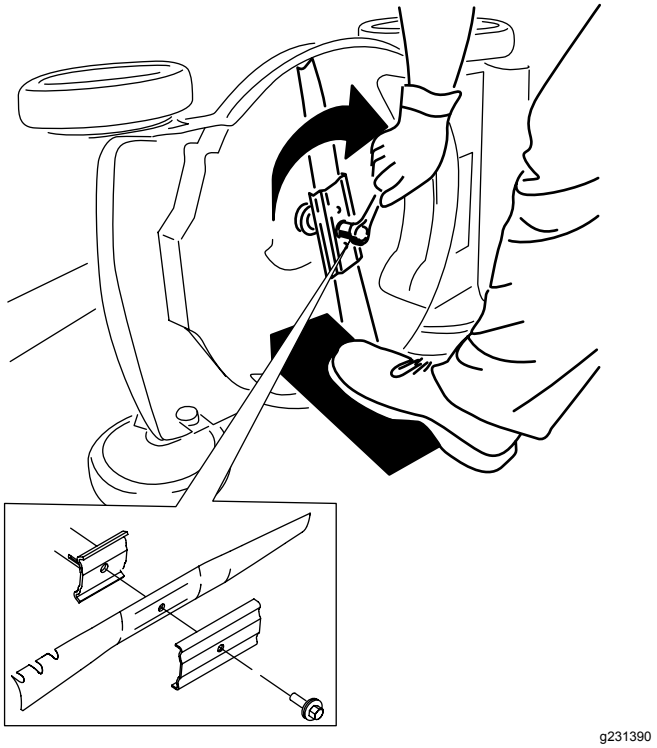

Figur 50

Viktigt: **Låt knivens böjda del peka mot klipparkåpan.**

6. **Dra åt knivbulten med en momentnyckel till ett moment på 61–74 Nm.**

Förvaring

Förvara maskinen i ett svalt, rent och torrt utrymme.

Förbereda maskinen för förvaring

1. När du ska fylla på bränsle för sista gången på året ska du tillsätta en stabiliserare (t.ex. Toro Premium Fuel Treatment) i bränslet.
2. Kassera oanvänt bränsle på lämpligt sätt. Lämna in bränslespill till återvinning eller använd det i bilen.

   Obs: Gammalt bränsle i bränsletanken är den vanligaste orsaken till att det är svårt att starta gräsklipparen. Lagra inte bränsle utan stabiliserare längre än 30 dagar och lagra inte bränsle med stabiliserare längre än 90 dagar.
3. Kör maskinen tills motorn stängs av på grund av bränslestopp.
4. Starta motorn igen och kör tills den stängs av. När du inte kan starta motorn längre är den tillräckligt torr.
5. Koppla ur tändkabeln från tändstiftet och anslut kabeln till kabelhållaren (om så utrustad).
6. Ta bort tändstiftet, tillsätt 30 ml motorolja genom tändstiftshålet och dra sakta i startsnöret flera gånger för att fördela oljan i cylindern. Detta förhindrar att cylindern rostar när maskinen inte används.
7. Montera tändstiftet löst.
8. Dra åt alla muttrar, bultar och skruvar.

Ta klipparen ur förvaring

1. Kontrollera och dra åt alla fästelement.
2. Ta bort tändstiftet och dra runt motorn hastigt genom att dra i startsnörets handtag för att blåsa bort överflödig olja från cylindern.
3. Montera tändstiftet och dra åt det med en momentnyckel till 20 Nm.
4. Utför tillämpligt underhåll. Se Underhåll (sida 17).
5. Kontrollera motoroljenivån. Se Kontrollera oljenivån i motorn (sida 9).
6. Fyll på färsk bensin i bränsletanken enligt Fylla på bränsletanken (sida 9).
7. Anslut tändkabeln till tändstiftet.

Anteckningar:

Anteckningar:

Europeiskt sekretessmeddelande

Uppgifter som Toro registrerar
Toro Warranty Company (Toro) respekterar din integritet. För att kunna behandla dina garantianspråk och kontakta dig i händelse av att en produkt måste återkallas ber vi dig att uppge vissa personuppgifter, antingen direkt eller via din lokala Toro-återförsäljare.

Toros garantisystem körs på servrar som finns i USA där sekretesslagarna kanske inte ger samma skydd som i ditt land.

GENOM ATT UPPGE DINA PERSONUPPGIFTER TILL OSS SAMTYCKER DU TILL ATT DE BEHANDLAS SÅ SOM BESKRIVS I DET HÄR SEKRETESSMEDDELANDET.

Så här använder Toro informationen
Toro kan använda dina personuppgifter för att behandla garantianspråk och för att kontakta dig i händelse av att en produkt återkallas. Toro kan vidarebefordra uppgifterna till sina dotterbolag, återförsäljare eller andra affärspartners i samband med någon av dessa aktiviteter. Vi säljer inte dina personuppgifter till något annat företag. Vi förbehåller oss rätten att vidarebefordra personuppgifter i syfte att efterleva tillämpliga lagar och uppfylla förfrågningar från vederbörliga myndigheter, administrera system på rätt sätt eller för vår egen eller andra användares säkerhet.

Så här sparas dina personuppgifter
Vi sparar dina personuppgifter så länge vi behöver dem för det syfte de ursprungligen registrerades för, av andra legitima skäl (t.ex. för att följa föreskrifter) eller så länge som krävs enligt tillämplig lag.

Toros engagemang för att skydda dina personuppgifter
Vi vidtar skäliga försiktighetsåtgärder för att skydda dina personuppgifter. Vi vidtar också åtgärder för att bibehålla personuppgifternas aktuella status så att de är korrekta.

Åtkomst till och korrigering av din personliga information
Om du vill granska eller korrigera dina personuppgifter ska du kontakta oss via e-post på legal@toro.com.

Konsumenträtt i Australien

Australiensiska kunder hittar information rörande australiensisk konsumenträtt inuti förpackningen eller hos den lokala Toro-återförsäljaren.