Form No. 3418-998 Rev D

53 cm Super Bagger-gressklipper

Modellnr. 20899—Serienr. 401000000 og oppover

Brukerhåndbok

Innledning

Denne gressklipperen av skyvemodell med roterende kniver er beregnet for privat bruk. Den er hovedsakelig beregnet på å klippe gress på godt vedlikeholdte plener på private eiendommer. Den er ikke beregnet på å klippe kratt eller for jordbruksbruk.

Les denne håndboken nøye, slik at du lærer å bruke og vedlikeholde produktet på riktig måte og unngår person- eller produktskade. Du har ansvar for å bruke produktet på en riktig og sikker måte.

Gå til www.Toro.com for mer informasjon, inkludert sikkerhetstips, opplæringsmateriale og informasjon om tilbehør, hjelp til å finne en forhandler eller for å registrere produktet ditt.

Hvis maskinen må repareres, eller du trenger service, originale Toro-deler eller mer informasjon, kan du kontakte et autorisert forhandlerverksted eller Toros kundeserviceavdeling. Ha modell- og serienummer for hånden når du tar kontakt. Figur 1 viser hvor på produktet modell- og serienumrene er plassert. Skriv inn numrene i de tomme feltene.

Viktig: **Du kan skanne QR-koden på serienummermerket (hvis det finnes) med en mobil enhet for å få tilgang til garantien, deler og annen produktinformasjon**

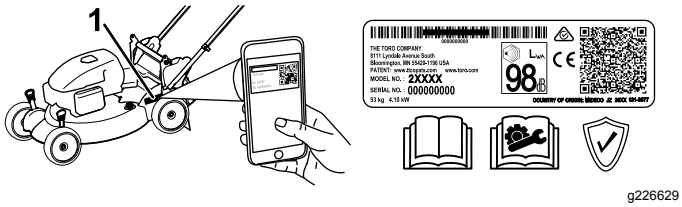

g226629

Figur 1

1. Plassering av modell- og serienummer

Modellnr. _____

Serienr. _____

Denne brukerhåndboken identifiserer mulige farer, og markerer sikkerhetsbeskjeder gjennom sikkerhetsvarslingssymbolet (Figur 2) som varsler om en fare som kan føre til alvorlige skader eller dødsfall hvis du ikke følger de anbefalte forholdsreglene.

g000502

Figur 2

Sikkerhetsvarselssymbol

I tillegg brukes to ord for å utheve informasjon. **Viktig** gjør oppmerksom på spesiell mekanisk informasjon og **Obs** henviser til generell informasjon som det er verdt å huske på.

Dette produktet er i samsvar med alle relevante europeiske direktiver. Se eget samsvarserklæringsskjema for produktet for detaljert informasjon.

Nettomoment: Motorens brutto- eller nettomoment ble beregnet i et laboratorium av motorprodusenten i overensstemmelse med Society of Automotive Engineers (SAE) J1940 eller J2723. Når den er konfigurert til å overholde sikkerhets-, utslipps- og driftskrav, vil det faktiske dreiemomentet for motorer for gressklipper i denne klassen være betydelig lavere. Se motorprodusentens informasjon som følger med maskinen.

Sikkerhetsanordninger på maskinen skal ikke tukles med eller deaktiveres, og riktig drift må sjekkes regelmessig. Ikke prøv å justere eller tukle med motorhastighetskontrollen, da dette kan utgjøre en usikker driftstilstand, som kan føre til personskader.

© 2020—The Toro® Company
8111 Lyndale Avenue South
Bloomington, MN 55420

Registrer ditt produkt på www.Toro.com.

CE

Oversettelse av originalen (NO)
Trykt i Mexico
Med enerett

3418-998 D

Innhold

Innledning 1
Sikkerhet 2
Generell sikkerhet 2
Sikkerhets- og instruksjonsmerker 3
Montering 4
1 Folde ut håndtaket 4
2 Montere tilbakespolingsstartersnoren i snorføreren 4
3 Fylle olje på motoren 4
4 Montere kvernepluggen eller gressposen 5
5 Montere gressposen 6
Oversikt over produktet 7
Spesifikasjoner 8
Bruk 8
Før bruk 8
Sikkerhet før bruk 8
Fylle tanken 9
Kontrollere motoroljenivået 9
Justere høyden på det øvre håndtaket 9
Justere klippehøyden 10
Under bruk 10
Sikkerhet under drift 10
Starte motoren 11
Bruke selvdrift 12
Slå av motoren 12
Kverne klippet gress 12
Samle opp gresset 12
Sideutslipp av gress- og løvrester 14
Brukstips 14
Etter bruk 15
Sikkerhet etter bruk 15
Rengjøre maskinens underside 15
Folde sammen håndtaket 15
Vedlikehold 17
Anbefalt vedlikeholdsplan 17
Sikkerhet ved vedlikehold 17
Gjøre klar til vedlikehold 17
Vedlikeholde luftfilteret 18
Skifte motorolje 18
Smøre øvre håndtak 19
Justere selvdrift 19
Skift ut kniven 20
Lagring 21
Gjøre maskinen klar til oppbevaring 21
Ta maskinen frem fra oppbevaring 21

Sikkerhet

Denne maskinen har blitt designet i henhold til EN ISO-standard 5395:2013.

Generell sikkerhet

Dette produktet kan amputere hender og føtter og slynge gjenstander opp i luften. Følg alltid alle sikkerhetsinstruksjoner for å unngå alvorlige skader.

Hvis du bruker dette produktet til andre formål enn det er beregnet på, kan du utsette deg selv eller andre for fare.

- Les, forstå og følg instruksjonene og advarslene i denne *brukerhåndboken* og på maskinen og utstyret før du starter motoren.
- Hold hender og føtter borte fra roterende deler på maskinen. Hold deg unna alle åpninger på utløpssjakten.
- Bruk aldri maskinen uten at alle verneplater og andre sikkerhetsanordninger sitter på plass og fungerer.
- Hold tilskuere og barn på trygg avstand fra maskinen. Ikke la barn bruke maskinen. Maskinen skal kun brukes av ansvarlige personer som har opplæring, er kjent med instruksjonene og er fysisk i stand til å bruke den.
- Stopp maskinen, slå av motoren og vent til alle bevegelige deler har stanset før du utfører service, fylling, eller fjerner materiale fra maskinen.

Feilaktig bruk og vedlikehold av maskinen kan føre til personskade. Følg alltid disse forholdsreglene for å unngå at det skjer en ulykke, og ta alltid hensyn til sikkerhetsvarselsymbolet, som betyr Forsiktig, Advarsel eller Fare – personsikkerhetsinstruks. Hvis ikke disse instruksjonene tas hensyn til, kan det føre til alvorlige personskader eller dødsfall.

Der det er nødvendig, finner du mer sikkerhetsinformasjon i denne håndboken.

Sikkerhets- og instruksjonsmerker

Sikkerhetsmerker og -instruksjoner er lett synlige for føreren og er plassert i nærheten av alle områder som representerer en potensiell fare. Bytt ut alle merker som er ødelagte eller mangler.

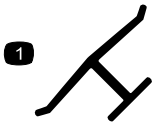

decaloemmarkt

Produsentens merke

1. Dette merket angir om kniven er identifisert som en del fra den originale maskinprodusenten.

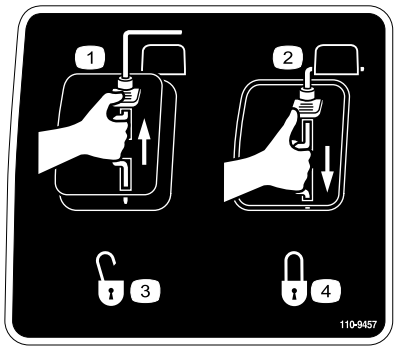

decal110-9457

110-9457

1. Motorbryter – av
2. Motorbryter – på
3. Ulåst
4. Låst

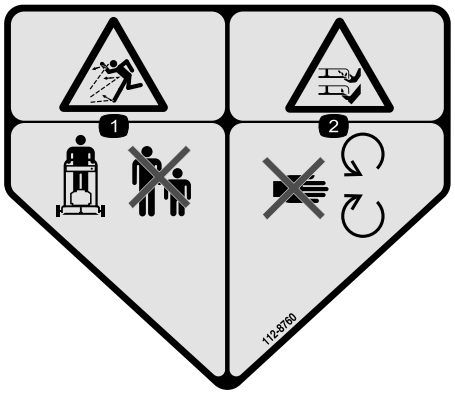

decal112-8760

112-8760

1. Fare for at gjenstander slynges gjennom luften – hold andre på god avstand.
2. Fare for å kutte/lemleste hender og føtter i gressklipperkniv – hold trygg avstand fra bevegelige deler.

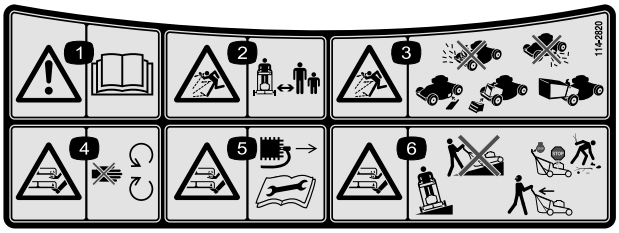

decal114-2820

114-2820

1. Advarsel – les *brukerhåndboken*.
2. Fare for at gjenstander slynges gjennom luften – hold trygg avstand fra maskinen.
3. Fare for at gjenstander slynges gjennom luften – ikke bruk maskinen uten plugg eller pose for bakre utløp på plass. Ikke bruk maskinen uten deksel eller avleder for sideutkast på plass.
4. Fare for å kutte hender og føtter i kniven – hold trygg avstand fra bevegelige deler.
5. Fare for kutting/lemlesting av hender og føtter, gressklipperkniv – ta ut tenningsnøkkelen og les instruksjonene før du utfører service eller vedlikehold.
6. Fare for kutting/lemlesting av hender og føtter, gressklipperkniv – ikke kjør maskinen opp og ned skråninger, kjør på tvers av skråninger. Stans motoren før du forlater operatørinnstillingen. Se bak deg når du rygger.

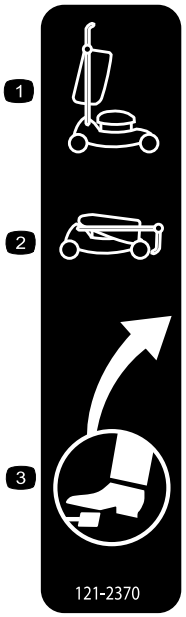

decal121-2370

121-2370

1. Hevet håndtak
2. Senket håndtak
3. Plassering av fotpedal

Montering

Viktig: **Fjern og kast plasten som beskytter motoren.**

1

Folde ut håndtaket

Ingen deler er nødvendige

Prosedyre

1. Dra håndtaket bakover og hold det øvre håndtaket på plass (Figur 3).

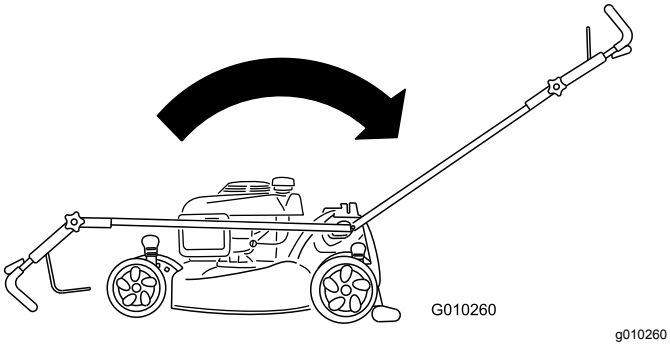

Figur 3

2. Stram øvre håndtaksknott så mye som mulig (Figur 4).

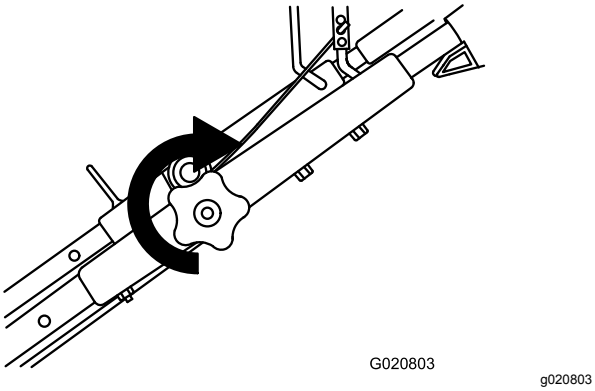

Figur 4

2

Montere tilbakespolings-startersnoren i snorføreren

Ingen deler er nødvendige

Prosedyre

Viktig: **Monter tilbakespolingsstartersnoren i snorføreren for å starte motoren sikkert og på en enkelt måte hver gang du bruker maskinen.**

Hold knivkontrollbøylen til det øvre håndtaket, og trekk tilbakespolingsstartersnoren gjennom snorføreren på håndtaket (Figur 5).

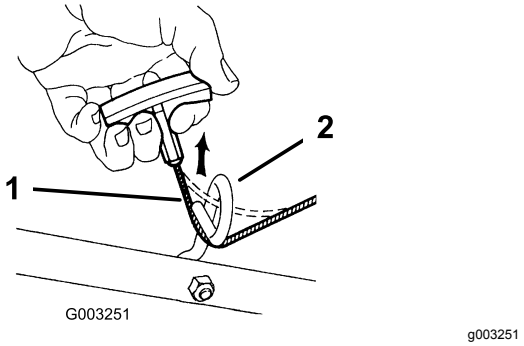

Figur 5

1. Tilbakespolingsstartersnor 2. Snorfører

3

Fylle olje på motoren

Ingen deler er nødvendige

Prosedyre

Viktig: **Maskinen leveres ikke med olje i motoren. Før du starter motoren, fyll olje på motoren.**

Spesifikasjoner for motorolje

Motoroljekapasitet	0,55 l
Oljeviskositet	SAE 30 eller SAE 10W-30 rensende olje
API-serviceklassifikasjon	SJ eller høyere

1. Flytt maskinen til en jevn flate.

2. Fjern peilestaven ved å vri lokket mot venstre og trekke den ut (Figur 6).

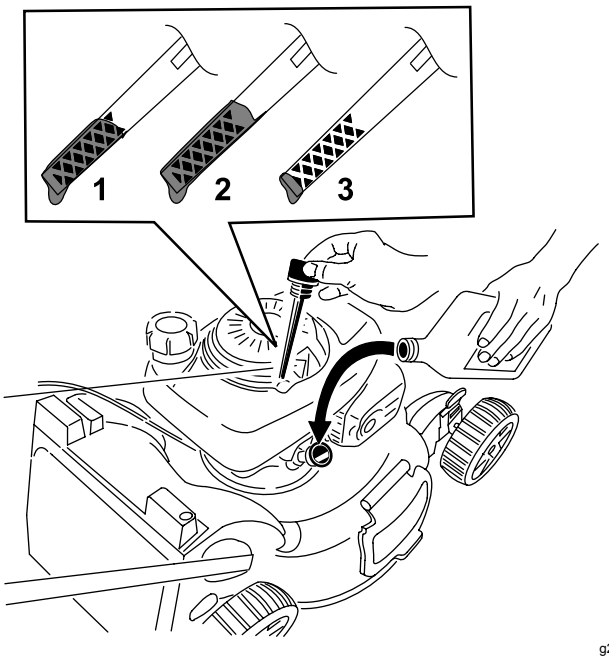

Figur 6

1. Full
2. Høy
3. Fyll på

3. Hell forsiktig olje i oljepåfyllingsrøret til motoren er ¾ full.
4. Vent i tre minutter til oljen stabiliseres i motoren.
5. Tørk av peilestaven med en ren fille.
6. Sett peilestaven inn i oljepåfyllingsrøret uten å skru den inn, og trekk den ut igjen.
7. Les av oljenivået på peilestaven (Figur 6).
   - Hvis oljenivået er for lavt, fyll forsiktig på litt olje i oljepåfyllingsrøret, vent i tre minutter, og gjenta så trinn 5 til og med 7, til oljenivået på peilestaven er ved riktig nivå.
   - Hvis oljenivået på peilestaven er for høyt, må du tappe av olje helt til oljenivået på peilestaven på ved riktig nivå. Se Skifte motorolje (side 18).

   Viktig: **Hvis oljenivået i motoren er for lavt eller for høyt, og du kjører motoren, kan dette føre til skade på motoren.**
8. Sett peilestaven godt inn i oljepåfyllingsrøret.

Viktig: **Skift motorolje etter de fem første driftstimene, deretter én gang i året. Se Skifte motorolje (side 18).**

4

Montere kvernepluggen eller gressposen

Ingen deler er nødvendige

Prosedyre

Du må montere kvernepluggen (for kverning eller sideutkast) eller gressposen, **ellers starter ikke motoren**.

Maskinen har en sikkerhetsbryter (plassert nederst i en kanal øverst på høyre side bak på gressklipperen) som hindrer gressklipperen i å fungere uten en kverneplugg eller gresspose. Dette forhindrer at maskinen slynger rusk på deg gjennom den bakre åpningen.

For at bryteren skal oppdage kvernepluggen må toppen av kvernepluggspaken **ligge helt** i **bunnen av kanalen** (Figur 7).

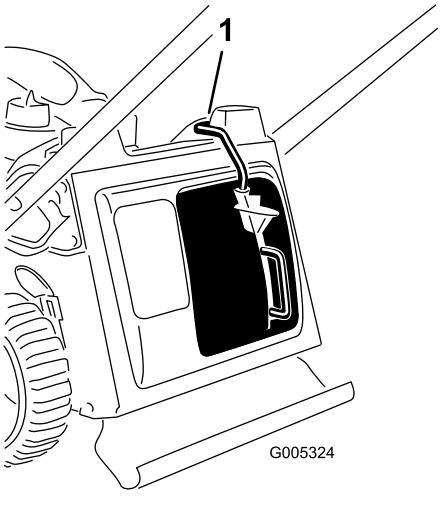

Figur 7

1. Toppen av kvernepluggspaken i bryterkanalen

1. Sett kvernepluggen inn i maskinen hvis den ikke allerede er montert (Figur 8).

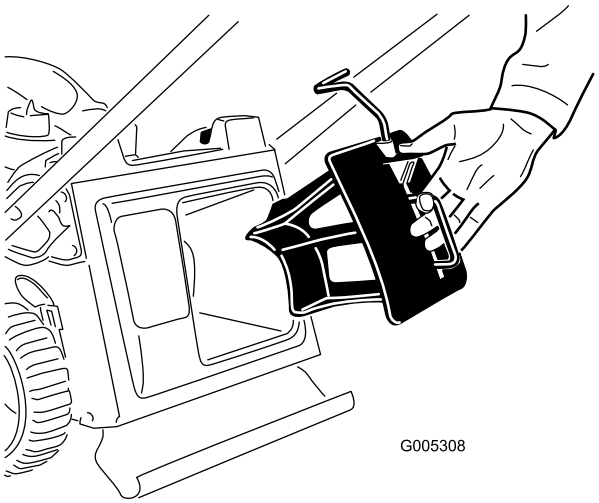

g005308

Figur 8

2. Klem knappen på spaken med tommelen og sett kvernepluggen helt inn i åpningen (Figur 9).

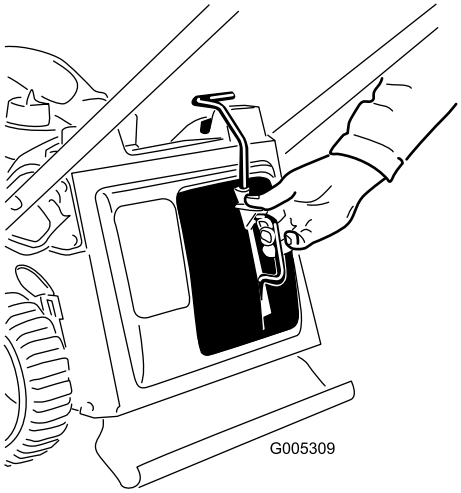

g005309

Figur 9

3. Slipp opp knappen på spaken og sikrer at toppen av spaken ligger helt nedi bryterkanalen (Figur 10). **Hvis toppen av bryteren ikke er i bryterkanalen, vil gressklipperen ikke starte!**

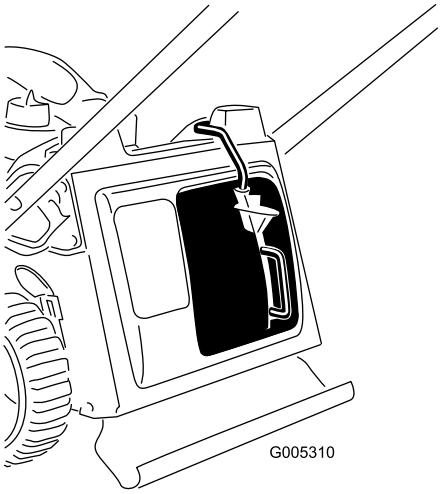

g005310

Figur 10

Merk: Hvis ikke spaken låses helt, kobler du ledningen fra tennpluggen og ser etter og fjerner eventuelt rusk i tunnelen.

5

Montere gressposen

Ingen deler er nødvendige

Prosedyre

1. Plasser posen over rammen som vist i Figur 11.

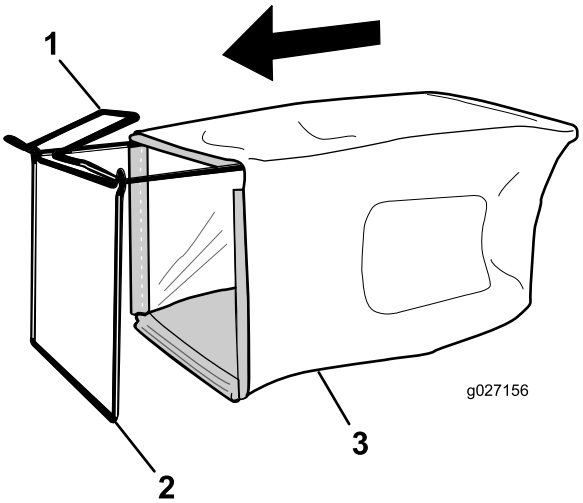

g027156

Figur 11

1. Håndtak
2. Ramme
3. Gresspose

Merk: Ikke plasser posen over håndtaket (Figur 11).

2. Hekt bunnen på posen fast til rammebunnen (Figur 12).

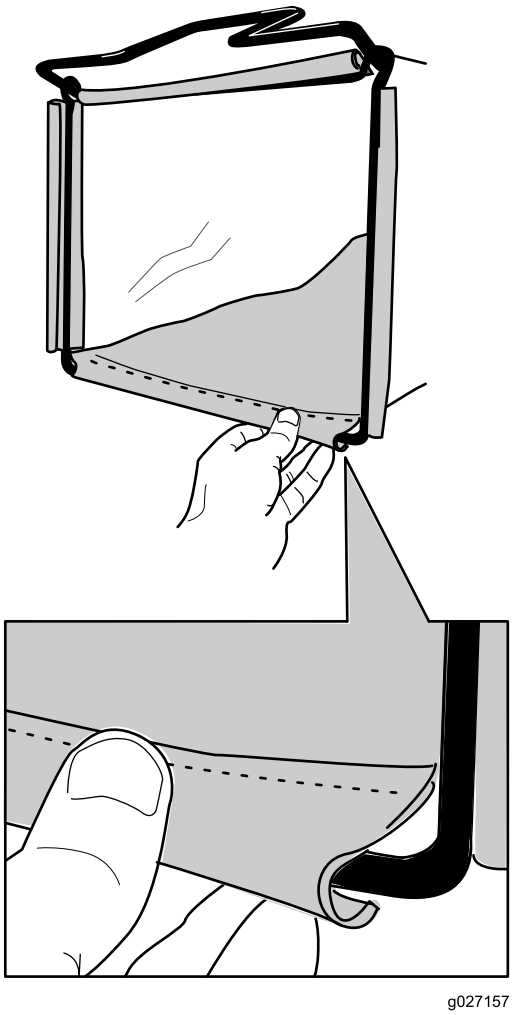

g027157

Figur 12

3. Hekt topp- og sidekantene av posen fast til henholdsvis toppen og sidene av rammen (Figur 12).

Oversikt over produktet

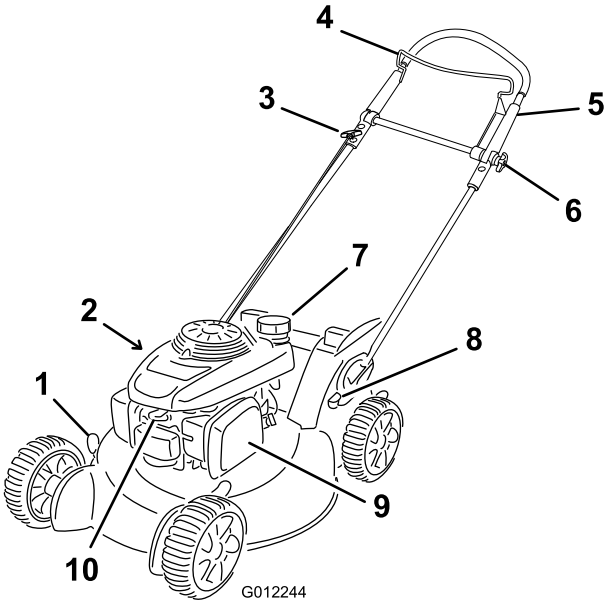

g012244

Figur 13

1. Klippehøydespak (4)
2. Oljelokk/peilestav (ikke vist)
3. Tilbakespolingsstarterhåndtak
4. Knivkontrollbøyle
5. Øvre håndtak
6. Øvre håndtaksknott
7. Drivstofftanklokk
8. Fotpedal
9. Luftfilter
10. Tennplugg

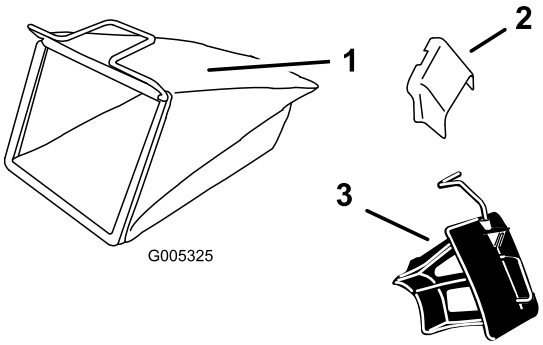

g005325

Figur 14

1. Gresspose
2. Sideutslippssjakt
3. Kverneplugg (leveres montert på maskinen)

Spesifikasjoner

Modell	Vekt	Lengde	Bredde	Høyde
20899	34 kg	159 cm	56 cm	110 cm

Bruk

Før bruk

Sikkerhet før bruk

Generell sikkerhet

- Gjør deg kjent med sikker bruk av utstyret, driftskontrollene og sikkerhetssymbolene.
- Kontroller at alle vern og sikkerhetsanordninger, som avledere og/eller gressoppsamlere, er på plass og fungerer korrekt.
- Undersøk alltid maskinen for å sikre at knivene, knivboltene og klippeenheten er fri for skader og slitasje.
- Undersøk området hvor du skal bruke maskinen, og fjern alle gjenstander som kan komme i veien for bruken av maskinen eller slynges ut av maskinen.
- Når du justerer klippehøyden kan du komme i kontakt med kniv i bevegelse, noe som kan forårsake alvorlig personskade.
  - Slå av motoren, fjern tenningsnøkkelen (kun for modeller med elektrisk start), og vent til alle bevegelige deler har stanset.
  - Ikke plasser fingrene under huset når du justerer klippehøyden.

Drivstoffsikkerhet

- Drivstoff er meget brannfarlig og svært eksplosivt. Brann eller eksplosjon forårsaket av drivstoff kan påføre deg og andre brannskader samt ødelegge eiendom.
  - Når du fyller tanken, må drivstoffkannen og/eller maskinen være plassert direkte på bakken og ikke i et kjøretøy eller på en gjenstand, for å hindre at statisk elektrisitet antenner drivstoffet.
  - Fyll opp drivstofftanken utendørs på et åpent område når motoren er nedkjølt. Tørk opp eventuelt drivstoffsøl.
  - Ikke håndter drivstoff når du røyker eller er i nærheten av åpen ild eller gnister.
  - Ikke ta lokket av drivstofftanken eller fyll på drivstofftanken mens motoren går eller er varm.
  - Ikke prøv å starte motoren hvis du har sølt drivstoff. Unngå antenningskilder til all drivstoffdamp er forsvunnet.
  - Drivstoff må oppbevares på en godkjent kanne, utenfor barns rekkevidde.
- Drivstoff kan føre til skader eller dødsfall hvis det svelges. Hvis du utsettes for damp fra drivstoff

over lengre tid, kan dette føre til alvorlig skade og sykdom.

– Unngå innånding av damp fra drivstoff over lengre tid.
– Hold hendene og ansiktet unna dysen og drivstofftankåpningen.
– Hold drivstoffet unna øyne og hud.

Fylle tanken

- For best resultat må du bruke kun ren, fersk og blyfri bensin med oktankvalitet på 87 eller høyere (vurderingsmetode (R+M)/2)).
- Oksidert drivstoff med opptil 10 % etanol eller 15 % MTBE i volum er godkjent.
- **Ikke** bruk etanolblandinger av bensin (som f.eks. E15 eller E85) med mer enn 10 % etanol i volum. Det kan føre til ytelsesproblemer og/eller motorskade som kanskje ikke dekkes av garanti.
- **Ikke** bruk bensin som inneholder metanol.
- **Ikke** oppbevar drivstoff i drivstofftanken eller i drivstoffbeholdere over vinteren, med mindre det er tilsatt drivstoffstabilisator i drivstoffet.
- **Ikke** bland olje i bensinen.

Fyll drivstofftanken med ny, blyfri bensin fra en av de store bensinstasjonskjedene (Figur 15).

Viktig: **For å redusere oppstartsproblemer, tilsett drivstoffstabilisator i drivstoffet året rundt. Bland stabilisatoren med drivstoff som er mindre enn 30 dager gammelt.**

Se brukerhåndboken for motoren for mer informasjon.

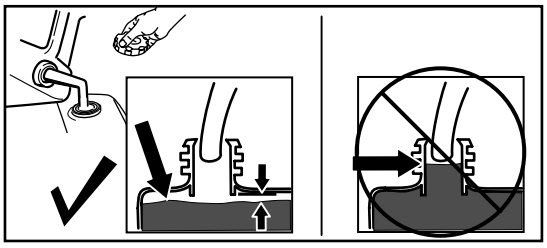

g230458

Figur 15

Kontrollere motoroljenivået

1. Flytt maskinen til en jevn flate.
2. Fjern peilestaven ved å vri lokket mot venstre og trekke den ut (Figur 16).

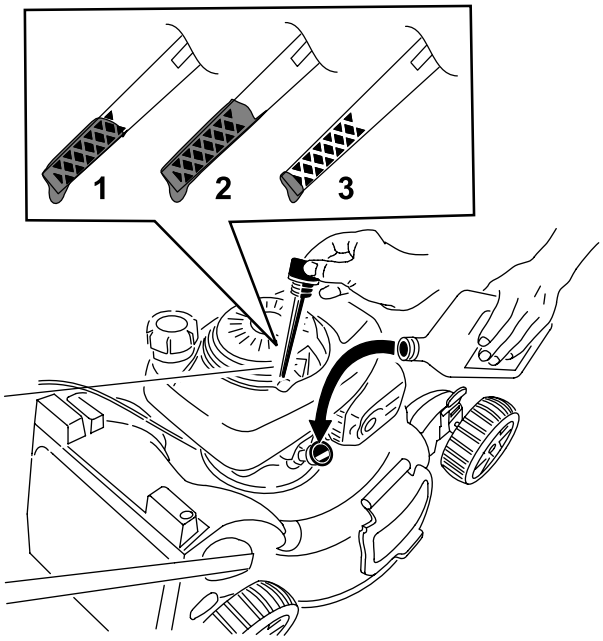

g232743

Figur 16

1. Full
2. Høy
3. Fyll på

3. Tørk av peilestaven med en ren fille.
4. Sett peilestaven inn i oljepåfyllingsrøret uten å skru den inn, og trekk den ut igjen.
5. Les av oljenivået på peilestaven (Figur 16).
   - Hvis oljenivået er for lavt (Figur 16), fyll forsiktig på litt SAE 30 eller SAE 10W-30 rensende olje i oljepåfyllingsrøret, vent i tre minutter, og gjenta så trinn 3 til og med 5, til oljenivået på peilestaven er ved riktig nivå.
   - Hvis oljenivået på peilestaven er for høyt (Figur 16), må du tappe av olje helt til oljenivået på peilestaven på ved riktig nivå. Se Skifte motorolje (side 18).

   Viktig: **Hvis oljenivået i motoren er for lavt eller for høyt, og du kjører motoren, kan dette føre til skade på motoren.**
6. Sett peilestaven godt inn i oljepåfyllingsrøret.

Justere høyden på det øvre håndtaket

Du kan heve eller senke det øvre håndtaket til en stilling som er komfortabel for deg.

Merk: Du kan ikke heve det øvre håndtaket høyere enn vinkelen på det nedre håndtaket.

1. Løsne knotten for øvre håndtak (Figur 17).

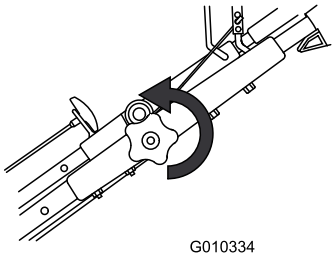

g010334

Figur 17

2. Flytt det øvre håndtaket til ønsket stilling (Figur 18).

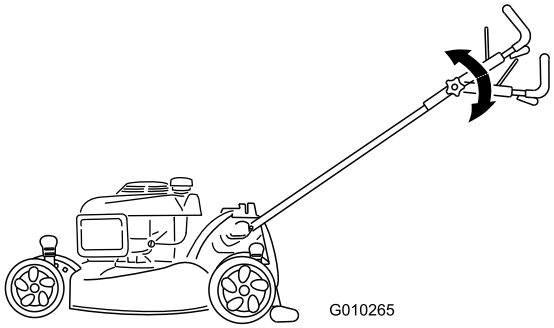

g010265

Figur 18

3. Stram øvre håndtaksknott så mye som mulig (Figur 19).

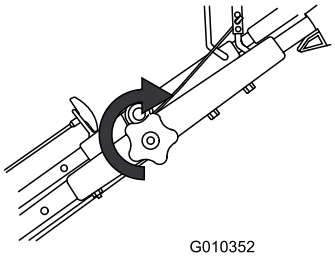

g010352

Figur 19

Justere klippehøyden

Juster klippehøyden som ønsket. Still forhjulene til samme høyde som bakhjulene (Figur 20).

Merk: Flytt alle fire klippehøydespaker forover for å heve maskinen, og flytt alle klippehøydespakene bakover for å senke den.

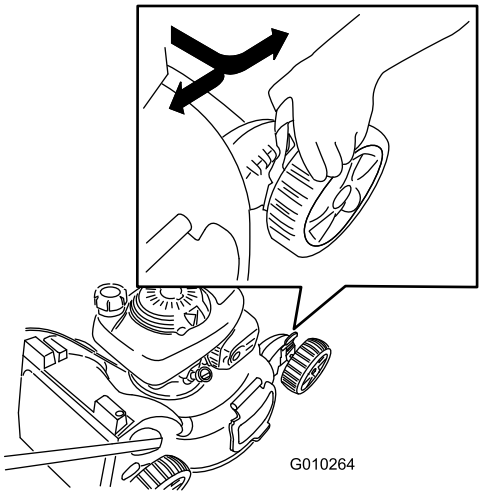

g010264

Figur 20

Merk: Klippehøydeinnstillingene er 25 mm, 35 mm, 44 mm, 54 mm, 64 mm, 73 mm, 83 mm, 92 mm og 102 mm.

Under bruk

Sikkerhet under drift

Generell sikkerhet

- Ha på deg passende klær, inkludert vernebriller, langbukser, sklisikkert og kraftig fottøy og hørselsvern. Sett opp langt hår, fest løse klær og ikke bruk løse smykker.
- Ikke bruk maskinen når du er syk, trett eller påvirket av alkohol eller andre rusmidler.
- Kniven er skarp, kontakt med kniven kan føre til personskader. Slå av motoren, fjern tenningsnøkkelen (kun for modeller med elektrisk start), og vent til alle bevegelige deler har stanset før du forlater førerplassen.
- Når du slipper knivkontrollbøylen, skal motoren slå seg av og knivene stanse innen tre sekunder. Hvis de ikke stopper som de skal, skal du umiddelbart slutte å bruke maskinen. Kontakt en autorisert serviceforhandler.
- Hold andre personer, spesielt små barn, borte fra arbeidsområdet. Stopp maskinen hvis noen kommer inn på området.
- Se alltid bakover og ned du før du flytter maskinen i revers.
- Maskinen skal kun brukes under forhold med god sikt og egnede værforhold. Ikke bruk maskinen hvis det er fare for lyn.

- Vått gress eller løv kan føre til alvorlig personskade hvis du mister fotfestet og kommer i kontakt med kniven. Unngå klipping i våte forhold.
- Vær spesielt forsiktig når du nærmer deg hjørner, busker, trær eller andre objekter som kan hindre sikten din.
- Vær oppmerksom på hull, steiner eller andre skjulte objekter. Ujevnt terreng kan føre til at maskinen velter eller at du mister balansen eller fotfeste.
- Hvis maskinen treffer en gjenstand eller begynner å vibrere, slå av motoren øyeblikkelig, ta ut nøkkelen (hvis den kommer med nøkkel), vent til alle deler i bevegelse har stoppet, og koble kabelen fra tennpluggen før du undersøker maskinen for skade. Foreta alle nødvendige reparasjoner før du gjenopptar bruk.
- Før du forlater førerplassen, må du slå av motoren, fjerne tenningsnøkkelen (kun for modeller med elektrisk start) og vente til alle bevegelige deler har stanset.
- Hvis motoren er varm, vil lyddemperen være varm og kan forårsake alvorlige brannsår. Ikke berør den varme lyddemperen.
- Kontroller gressoppsamlingskomponentene og utslippssjakten regelmessig, og skift dem ut med produsentens anbefalte deler når det er nødvendig.
- Bruk kun tilbehør og redskaper som er godkjent av Exmark Mfg. Co., Inc.

Sikkerhet i bakker

- Klipp på tvers av bakker, aldri oppover og nedover. Vær ytterst forsiktig når du forandrer retning i skråninger.
- Klipp ikke i overdrevent bratte skråninger. Dårlig fotfeste kan føre til at du glir og faller.
- Vær forsiktig når du klipper gress i nærheten av kanter, grøfter eller voller.

Starte motoren

Viktig: **Maskinen har et sikkerhetsbryter som forhindrer deg i å starte den uten at du først monterer kvernepluggen eller gressposen sikkert på gressklipperen.**

1. Monter kvernepluggen (Figur 21) eller gressposen (Figur 22) på maskinen.

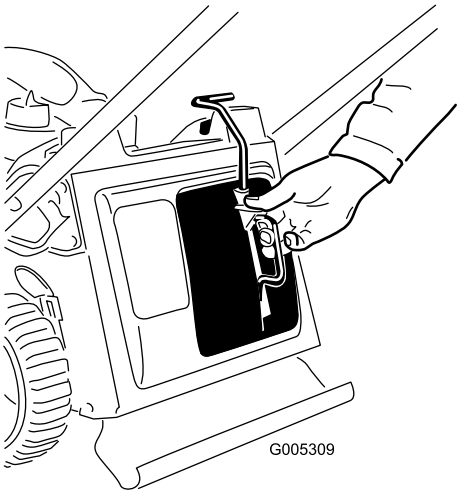

g005309

Figur 21

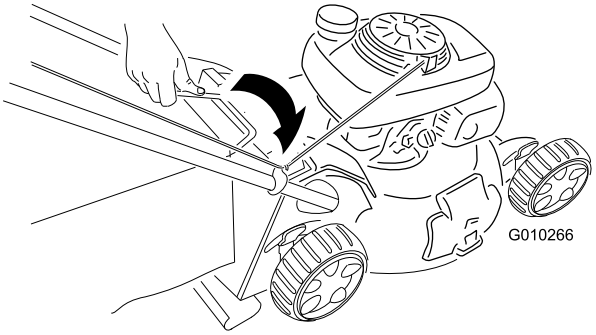

g010266

Figur 22

2. Vri drivstoffventilspaken til PÅ-stilling (Figur 23).

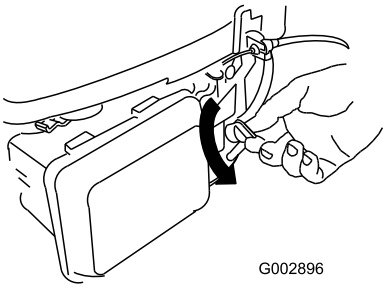

g002896

Figur 23

3. Trekk og hold knivkontrollbøylen mot håndtaket, og trekk i tilbakespolingsstarteren (Figur 24).

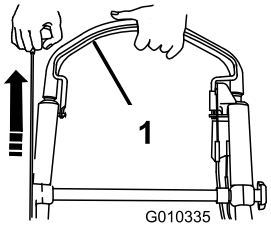

g010335

Figur 24

1. Knivkontrollbøyle

Merk: Hvis maskinen fortsatt ikke starter, ta kontakt med et autorisert forhandlerverksted.

Bruke selvdrift

For å bruke selvdriften, gå bare fremover med hendene plassert på det øvre håndtaket og albuene ved siden, og maskinen vil automatisk holde samme fart som deg.

Slå av motoren

Frigjør knivkontrollbøylen for å slå av motoren (Figur 25).

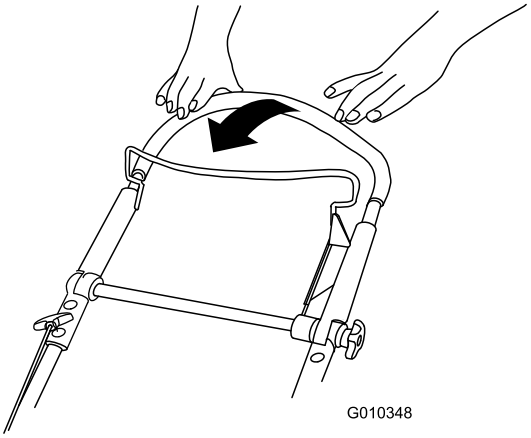

g010348

Figur 25

Viktig: **Når du slipper knivkontrollbøylen, skal motoren slå seg av og knivene stanse innen tre sekunder. Hvis de ikke stopper, skal du umiddelbart slutte å bruke maskinen. Kontakt en autorisert serviceforhandler.**

Kverne klippet gress

Maskinen leveres klar til å kverne gress- og løvrester tilbake i plenen.

Fjern gressposen hvis den er på maskinen, se Fjerne gressposen (side 13), før du kverner gress- og løvrester. Hvis sideutslippssjakten er på maskinen, skal den fjernes og sideutslippsavlederen låses (se Fjerne sideutslippssjakten (side 14)) før du kverner gress- og løvrester.

Viktig: **Maskinen har en sikkerhetsbryter som forhindrer deg i å starte maskinen uten at du først monterer kvernepluggen sikkert på maskinen (Figur 26).**

Monter kvernepluggen som vist i Figur 26.

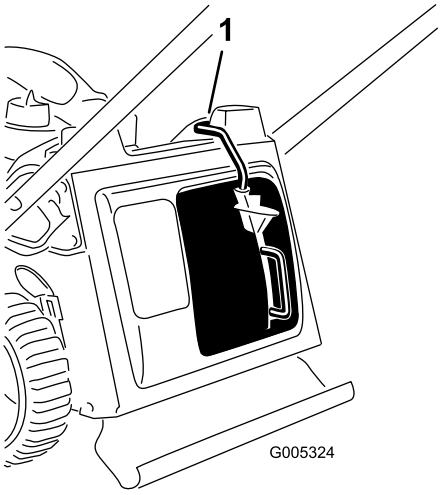

g005324

Figur 26

1. Toppen av kvernepluggspaken i bryterkanalen

Samle opp gresset

Bruk gressposen når du vil samle opp gress- og løvrester fra plenen.

⚠ ADVARSEL

Hvis gressposen er slitt kan småsteiner eller liknende gjenstander kastes mot deg eller andre i nærheten, og føre til alvorlige personskader eller en dødsulykke.

Kontroller gressposen ofte. Skift den ut med en ny Exmark-reservepose, hvis den er skadet.

Hvis sideutslippssjakten er på maskinen, skal den fjernes og sideutslippsluken låses (se Fjerne sideutslippssjakten (side 14)) før du samler opp gress- og løvrester.

⚠ ADVARSEL

Kniven er skarp, kontakt med kniven kan føre til personskader.

Før du går fra maskinen, må du stanse motoren og vente til alle bevegelige deler står stille.

Montere gressposen

1. Fjern kvernepluggen (Figur 27).

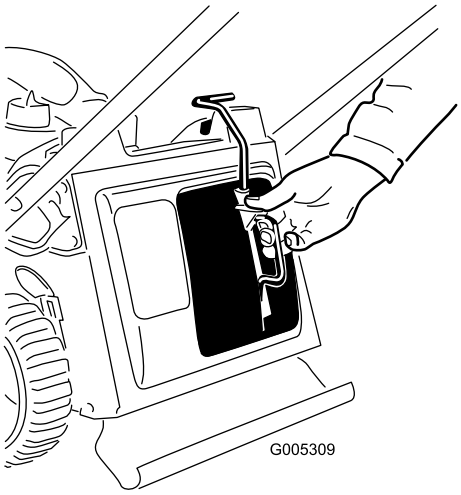

g005309

Figur 27

2. Før startsnoren rundt den nedre snorføreren (Figur 28).

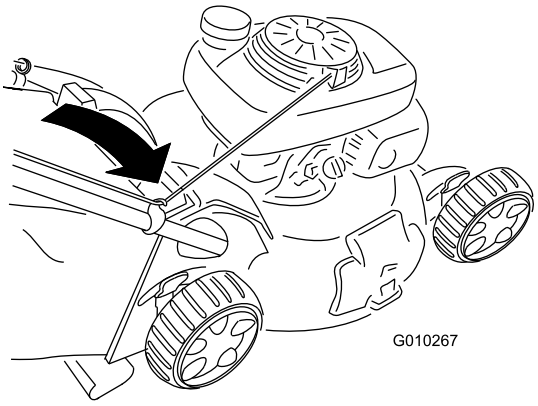

g010267

Figur 28

Merk: Den nedre snorføreren slipper startsnoren når du trekker i tilbakespolingshåndtaket.

3. Før gressposehåndtaket inn i sporene øverst på gressklipperen (Figur 29).

Viktig: **Maskinen har en sikkerhetsbryter som forhindrer deg i å starte maskinen hvis du ikke først monterer gressposen sikkert på maskinen.**

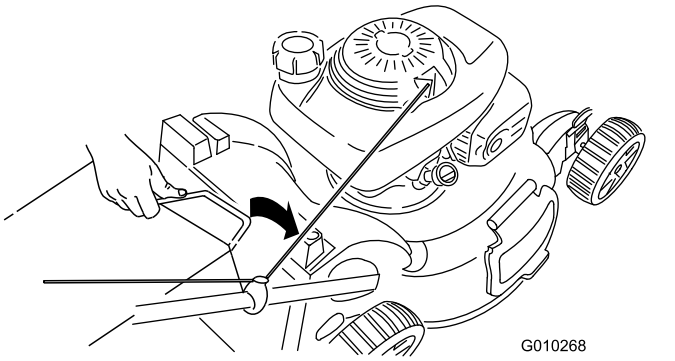

g010268

Figur 29

Fjerne gressposen

1. Før startsnoren rundt den nedre snorføreren (Figur 30).

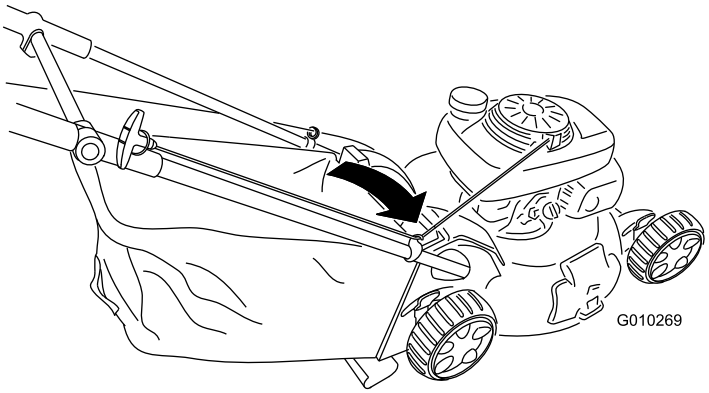

g010269

Figur 30

2. Løft gressposehåndtaket ut fra sporet på toppen av maskinen og fjern posen fra maskinen (Figur 31).

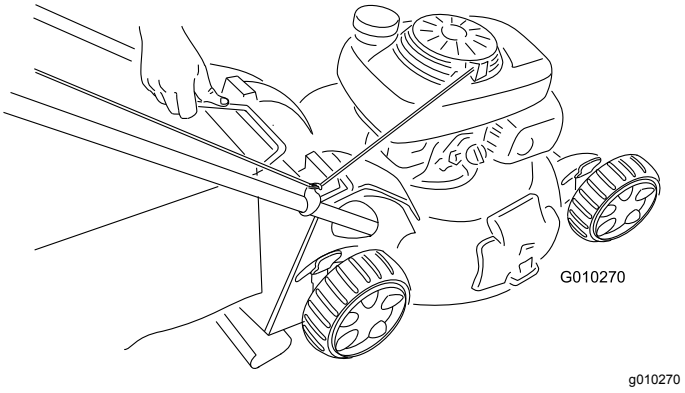

g010270

Figur 31

3. Sett inn kvernepluggen (Figur 32).

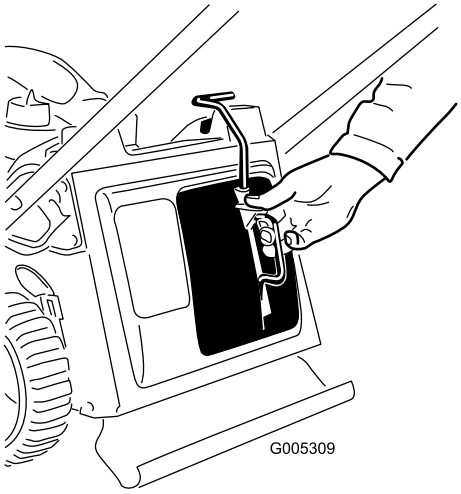

g005309

Figur 32

Sideutslipp av gress- og løvrester

Bruk sideutslippet ved klipping av svært høyt gress.

Hvis gressposen er på maskinen, skal den fjernes før du resirkulerer gress- og løvrester, se Fjerne gressposen (side 13).

Viktig: **Maskinen har en sikkerhetsbryter som forhindrer deg i å starte maskinen uten at du først monterer kvernepluggen sikkert på maskinen, se Kverne klippet gress (side 12).**

Montere sideutslippssjakten

Lås opp, hekt av og løft sideutslippsavlederen og monter sideutslippssjakten (Figur 33).

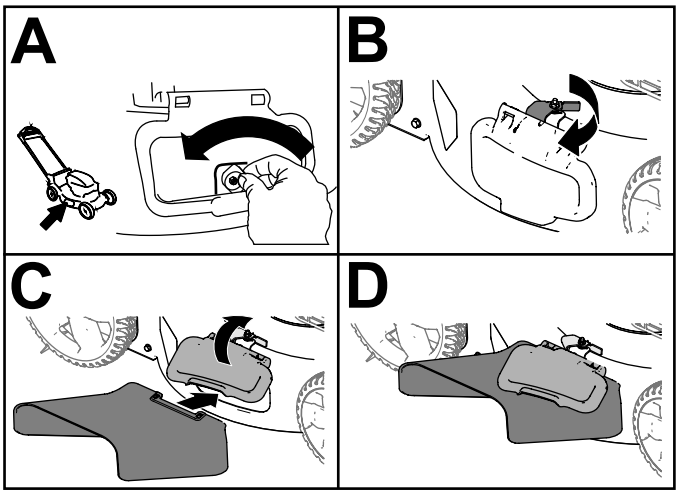

g236532

Figur 33

Fjerne sideutslippssjakten

For å fjerne sideutslippssjakten, løft opp sideutslippsavlederen og fjern sideutslippssjakten, og senk sideutslippsavlederen.

Viktig: **Lås sideutslippsavlederen når du har lukket den (Figur 34).**

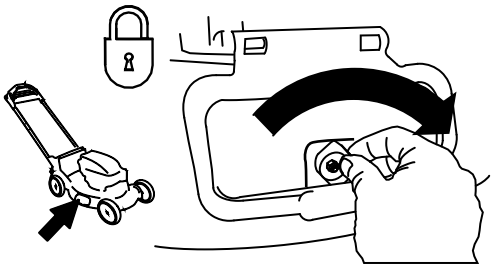

g231921

Figur 34

Brukstips

Generelle klippetips

- Undersøk området der du skal bruke maskinen, og fjern alle gjenstander som kan slynges ut av maskinen.
- La ikke kniven treffe harde gjenstander. Klipp aldri over en gjenstand med overlegg.
- Hvis maskinen treffer en gjenstand eller begynner å vibrere, slå av motoren øyeblikkelig, ta ut nøkkelen (hvis den kommer med nøkkel), vent til alle deler i bevegelse har stoppet, og koble kabelen fra tennpluggen før du undersøker maskinen for skade. Foreta alle nødvendige reparasjoner før du gjenopptar bruk.
- For best mulig resultat kan du montere en ny kniv før klippesesongen begynner.
- Skift ut kniven med en original Toro-kniv når det er nødvendig.

Klippe gress

- Klipp kun av ca. en tredjedel av gresstrået av gangen. Ikke klipp lavere enn innstillingen på 51 mm med mindre gresset er glissent eller det er sent på høsten og gresset vokser saktere.
- Når du klipper gress som er mer enn 15 cm høyt, klipp først på den høyeste klippehøydeinnstillingen og ved lavere hastighet, og klipp så en gang til på en lavere innstilling for å oppnå best mulig utseende på gressplenen. Hvis gresset er for langt, kan maskinen bli tettet og motoren stanse.
- Vått gress og løv har en tendens til å klumpe seg på bakken og kan føre til at maskinen tilstoppes eller at motoren stanser. Unngå klipping i våte forhold.

- Vær oppmerksom på brannfare ved svært tørre forhold, følg alle lokale brannvarsler og hold maskinen fri for tørt gress og løvrester.
- Veksle klipperetningen. På denne måten spres gress- og løvrestene jevnere på plenen.
- Hvis den ferdig klipte gressplenen ikke ser bra ut, kan du prøve én gang til og gjøre følgende:
  - Skift ut kniven eller bryn den.
  - Gå saktere mens du klipper.
  - Hev klippehøydeinnstillingen på maskinen.
  - Klipp gresset oftere.
  - Overlapp skårganger i stedet for å klippe en hel skårgang hver gang.

Klippe løv

- Når du har klippet plenen, kontroller at halvparten av gresset vises gjennom lavet med klippet løv. Det kan være nødvendig å gå over løvet mer enn én gang.
- Hvis det er mer enn 13 cm med løv på plenen, bruk en høyere klippehøyde og deretter i ønsket klippehøyde.
- Reduser klippehastigheten hvis maskinen ikke klipper løvene fint nok.

Etter bruk

Sikkerhet etter bruk

Generell sikkerhet

- Fjern gress og rusk fra maskinen for å unngå at det begynner å brenne. Tørk opp eventuelt olje- eller drivstoffsøl.
- La motoren bli kald før maskinen settes på et lukket sted.
- Oppbevar aldri maskinen eller bensinkannen hvor det er åpen ild, gnist eller kontrollampe som på en varmtvannstank eller andre apparater.

Sikkerhet under transport

- Ta ut nøkkelen (hvis den kommer med nøkkel) før du laster maskinen for transport.
- Vær forsiktig når du laster maskinen av eller på en lastebil eller tilhenger.
- Fest maskinen slik at den ikke ruller.

Rengjøre maskinens underside

Serviceintervall: Etter hver bruk

For best mulig resultat, rengjør under maskinen med en gang etter at du er ferdig med klippe gresset.

1. Senk maskinen til laveste klippehøydeinnstilling.
2. Flytt maskinen til en jevn, belagt overflate.
3. Mens motoren går og kniven er aktivert, rett en vannstråle foran **høyre** bakhjul (Figur 35).

   Merk: Vannet vil sprute inn i knivens bane, slik at gressrester spyles bort.

g002600

Figur 35

4. Når det ikke kommer ut flere gressrester, stopp vannet og flytt maskinen til et tørt område.
5. La motoren kjøre i noen få minutter for å tørke maskinens underside.

Folde sammen håndtaket

Hevet stilling

1. Trå på fotpedalen og hold den nede (Figur 36).

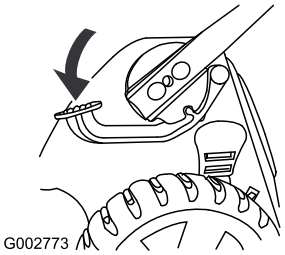

g002773

Figur 36

2. Flytt håndtaket til hevet stilling (Figur 37).

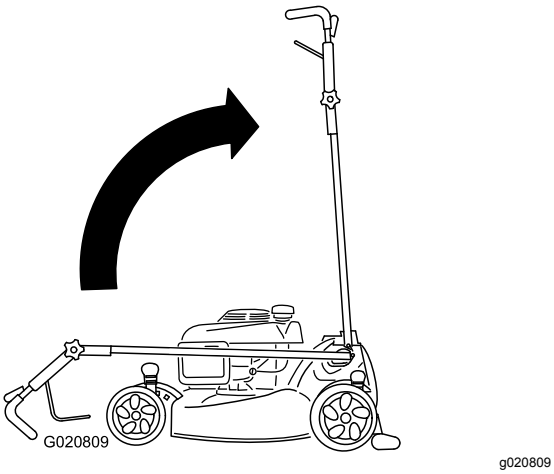

Figur 37

Fremoverstilling

1. Trå på fotpedalen med håndtaket i hevet stilling, og hold den nede.
2. Skyv håndtaket hele veien fremover, og løsne øvre håndtaksknott (Figur 38).

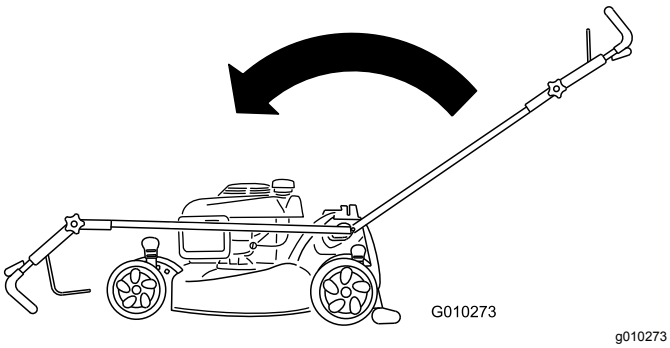

Figur 38

3. Fold ut håndtaket, se 1 Folde ut håndtaket (side 4).

Vedlikehold

Viktig: **Hvis du vil ha mer informasjon om vedlikeholdsprosedyrer, ser du i eierhåndboken for motoren.**

Anbefalt vedlikeholdsplan

Vedlikeholdsintervall	Vedlikeholdsprosedyre
For hver bruk eller daglig	• Kontroller at motoren slås av innen tre sekunder etter at du slipper knivkontrollbøylen. • Kontroller luftfilteret for smuss og skade, og rengjør eller bytt det ut om nødvendig.
Etter hver bruk	• Fjern gressrester og smuss fra undersiden av maskinen.
Årlig	• Rengjør eller bytt ut luftfilteret (oftere under støvete driftsforhold). • Skift motoroljen. • Smør det øvre håndtaket. • Skift ut kniven eller bryn den (oftere hvis eggen raskt blir sløv). • Rengjør luftfilteret ved å gjerne smuss toppen og sidene. Rengjør det oftere under støvete driftsforhold.
Årlig eller før lagring	• Tøm drivstofftanken før reparasjon som oppgitt og før årlig lagring.

Sikkerhet ved vedlikehold

- Koble fra tennpluggledningen fra tennpluggen før du utfører vedlikeholdsprosedyrer.
- Bruk hansker og vernebriller når du vedlikeholder maskinen.
- Kniven er skarp, kontakt med kniven kan føre til personskader. Bruk hansker når du utfører service på kniven. Kniven(e) skal ikke repareres eller modifiseres.
- Du må aldri fingre med sikkerhetsenhetene. Kontroller regelmessig at de virker tilfredsstillende.
- Når du vender maskinen på siden kan drivstoffet lekke ut. Drivstoff er meget brannfarlig og eksplosivt, og kan føre til personskader. Kjør motoren tom eller fjern bensinen med en håndpumpe, sug den aldri opp med hevert.
- For å oppnå optimal ytelse og holde maskinen i sikkerhetsgodkjent stand må du bare bruke originale Exmark-reservedeler og -tilbehør. Reservedeler og tilbehør som er laget av andre produsenter, kan være farlige, og bruken av disse kan føre til at garantien blir ugyldig.

Gjøre klar til vedlikehold

1. Slå av motoren, og vent til alle bevegelige deler har stanset.
2. Koble tennpluggledningen fra tennpluggen (Figur 39).

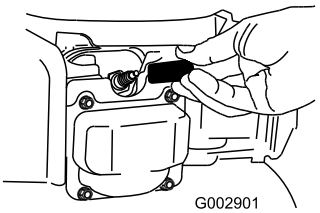

g002901

Figur 39

1. Tennpluggkabel

3. Når du har utført vedlikeholdsprosedyrer, koble tennpluggledningen til tennpluggen.

   Viktig: **Før du vender maskinen på siden for å skifte olje eller kniv, la drivstofftanken kjøre tom gjennom normal bruk. Hvis du må vende maskinen på siden før den har gått tom for drivstoff, bruk en håndrevet drivstoffpumpe til å tømme drivstoffet. Vend alltid maskinen over på siden med peilestaven ned.**

Vedlikeholde luftfilteret

Serviceintervall: For hver bruk eller daglig

Årlig

1. Trykk ned låsetappene oppå luftfilterdekselet (Figur 40).

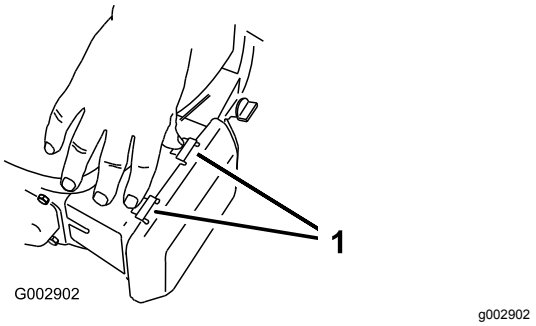

Figur 40

1. Låsetapper

2. Åpne dekselet.
3. Fjern luftfilteret (Figur 41).

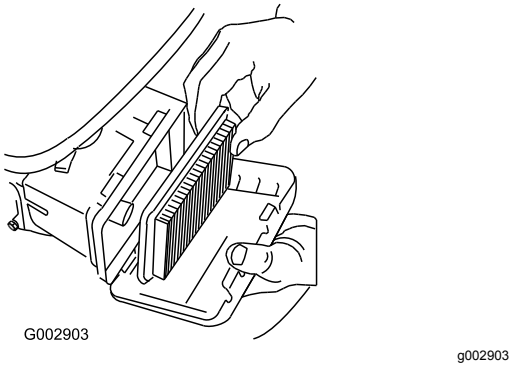

Figur 41

4. Hvis papirluftfilteret er skadet eller vått av olje eller drivstoff, bytt det ut.
5. Hvis luftfilteret er skittent, bank det noen ganger lett mot en hard overflate eller blås komprimert luft på mindre enn 2,07 bar gjennom den siden av filteret som venter mot motoren.

   Merk: Ikke børst smusset av filteret, dette skyver smusset inn i fibrene.
6. Fjern smuss fra luftfilterkroppen og dekk til med en fuktig klut. **Ikke tørk smuss inn i luftkanalen.**
7. Monter luftfilteret.
8. Lukk dekselet.

Skifte motorolje

Serviceintervall: Årlig

Merk: La motoren gå i noen minutter for å varme opp oljen før du skifter den. Varm olje flyter bedre og bærer med seg flere urenheter.

Spesifikasjoner for motorolje

Motoroljekapasitet	0,55 l
Oljeviskositet	SAE 30 eller SAE 10W-30 rensende olje
API-serviceklassifikasjon	SJ eller høyere

1. Flytt maskinen til en jevn flate.
2. Se Gjøre klar til vedlikehold (side 17).
3. Fjern peilestaven ved å vri lokket mot venstre og trekke den ut (Figur 42).

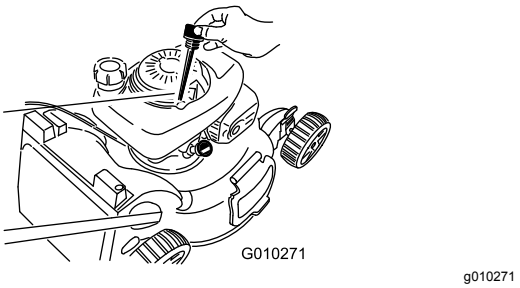

Figur 42

4. Vend gressklipperen over på siden (slik at luftfilteret vender opp) for å tømme den brukte oljen fra oljefyllingsrøret (Figur 42).

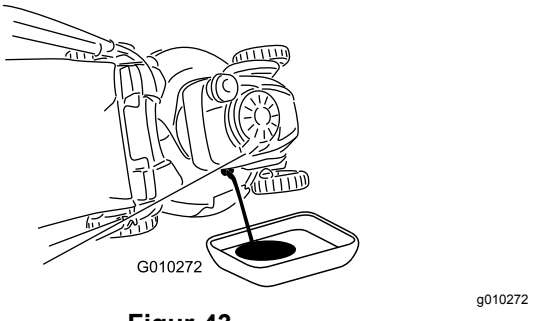

Figur 43

5. Etter at den brukte oljen er tappet ut, sett maskinen tilbake i driftsstilling.
6. Hell forsiktig olje i oljepåfyllingsrøret til motoren er ¾ full.
7. Vent i tre minutter til oljen stabiliseres i motoren.
8. Tørk av peilestaven med en ren fille.
9. Sett peilestaven inn i oljepåfyllingsrøret **uten å skru den inn**, og trekk den ut igjen.
10. Les av oljenivået på peilestaven (Figur 16).

- Hvis oljenivået er for lavt, fyll forsiktig på litt olje i oljepåfyllingsrøret, vent i tre minutter, og gjenta så trinn 8 til og med 10, til oljenivået på peilestaven er på riktig nivå.
- Hvis oljenivået på peilestaven er for høyt, må du tappe av olje helt til oljenivået på peilestaven er på riktig nivå.

Viktig: **Hvis oljenivået i motoren er for lavt eller for høyt, og du kjører motoren, kan dette føre til skade på motoren.**

11. Sett peilestaven godt inn i oljepåfyllingsrøret.
12. Resirkuler den brukte oljen på korrekt måte.

Smøre øvre håndtak

Serviceintervall: Årlig

Smør de venstre og høyre sidene av det øvre håndtaket med et silikonbasert spraysmøremiddel med lav viskositet.

1. Spray den ytre plastenden av det indre håndtaket (Figur 44).

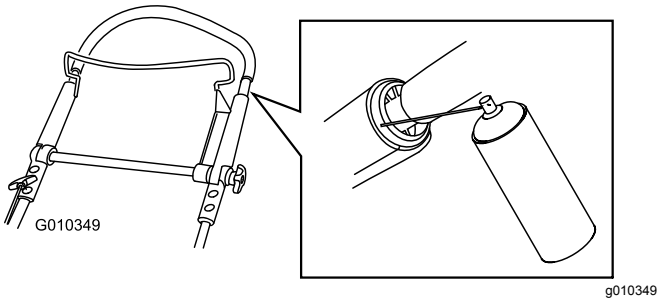

Figur 44

Merk: Bruk røret som kommer med sprayboksen for å styre spruten.

2. Skyv det øvre håndtaket helt ned og spray den indre plastikkoverflaten på det ytre håndtaket (Figur 45).

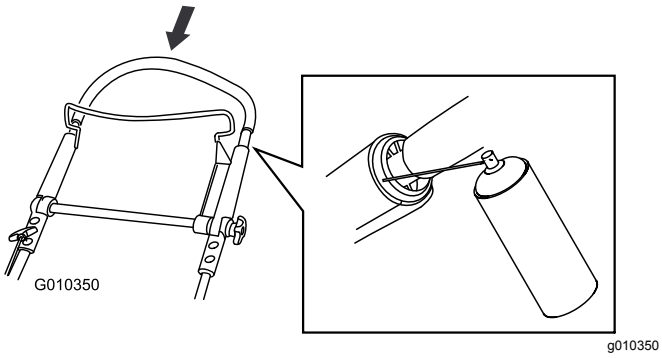

Figur 45

Justere selvdrift

Hvis selvdriften på maskinen ikke fungerer korrekt, juster selvdriftskabelen.

1. Løsne mutteren på kabelfestet (Figur 46).

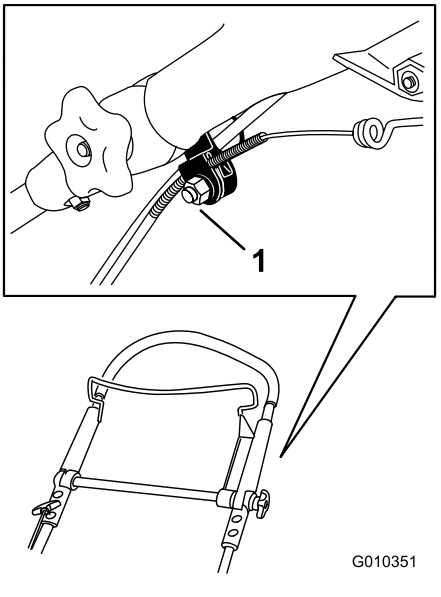

Figur 46

1. Kabelfeste

2. Dra det øvre håndtaket så langt tilbake som mulig.

   Merk: Hvis håndtaket ikke beveger seg jevnt, se Smøre øvre håndtak (side 19).

3. Dra kabelkappen nedover helt til du fjerner slakken i den eksponerte kabelen (Figur 47).

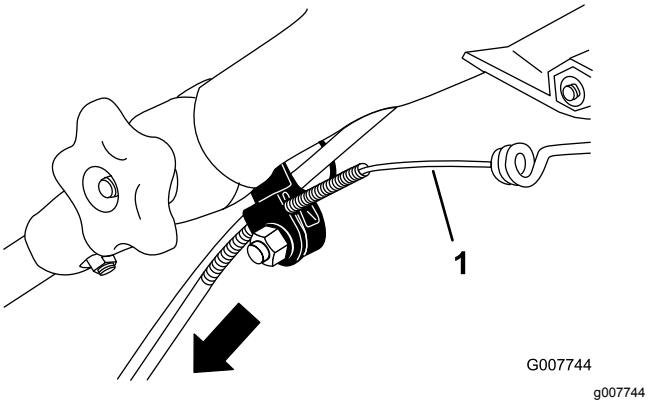

Figur 47

1. Eksponert kabel

4. Skyv kabelkappen opp 3 mm.

   Merk: Du kan plassere en linjal mot den øvre siden av den sorte kabelfestet, og måle hvor mye den øvre delen av kabelkappen beveger seg (Figur 48).

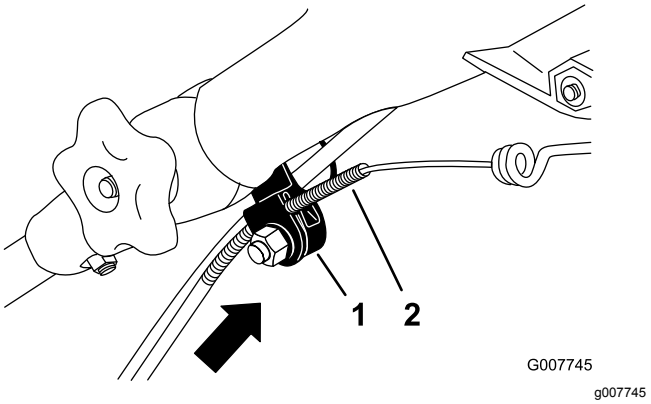

Figur 48

1. Kabelfeste
2. Kabelkappe

Viktig: **Beveg kabelkappen oppover for å senke kjørehastigheten, og beveg kabelkappen nedover for å øke kjørehastigheten.**

5. Stram mutteren.
6. Start maskinen, og kontroller justeringen.

   Merk: Hvis selvdriften ikke justeres korrekt, gjenta denne prosedyren.

Skift ut kniven

Serviceintervall: Årlig

Viktig: ***Du trenger en momentnøkkel for å montere kniven korrekt.*** **Hvis du ikke har en momentnøkkel, eller ikke føler deg kompetent til å utføre prosedyren, kontakt en autorisert serviceforhandler.**

Kontroller kniven hver gang gressklipperen går tom for drivstoff. Hvis kniven er skadet eller sprukket, må den skiftes ut omgående. Hvis kniveggen er sløv eller har hakk, skal den brynes og balanseres eller skiftes ut.

⚠ ADVARSEL

Kniven er skarp, kontakt med kniven kan føre til personskader.

Bruk hansker når du utfører service på kniven.

1. Se Gjøre klar til vedlikehold (side 17).
2. Vend maskinen over på siden med luftfilteret opp.
3. Bruk en treblokk til å holde kniven fast (Figur 49).

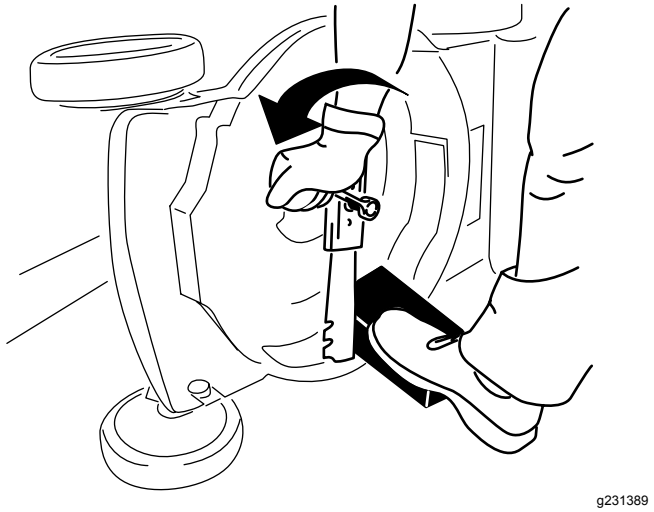

Figur 49

4. Fjern kniven, behold alle monteringsdeler (Figur 49).
5. Monter den nye kniven og alle monteringsdeler (Figur 50).

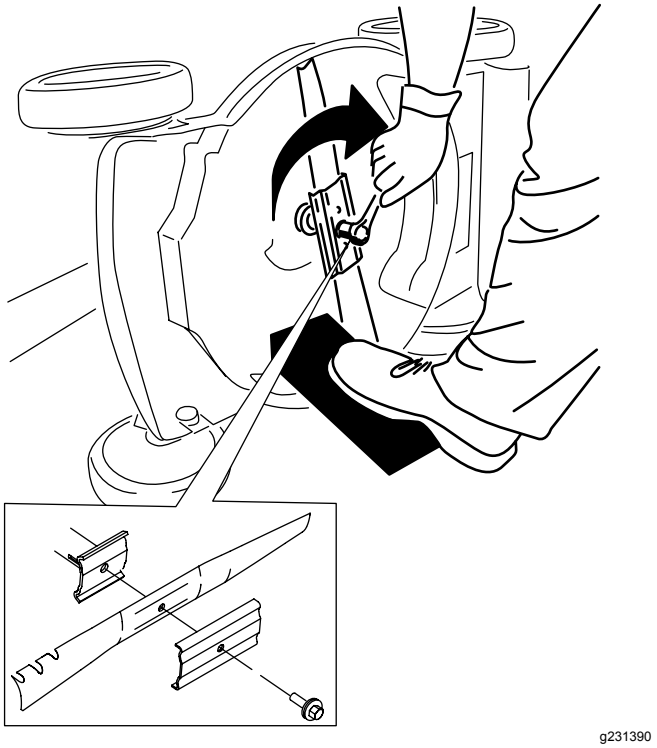

Figur 50

Viktig: **Plasser knivens bueformede ender slik at de peker mot maskinhuset.**

6. **Stram knivbolten med en momentnøkkel til 61–74 Nm.**

Lagring

Maskinen må oppbevares på et kjølig, rent og tørt sted.

Gjøre maskinen klar til oppbevaring

1. Når du for siste gang for sesongen heller på mer drivstoff, tilsett stabiliseringsmiddel (for eksempel Toro Premium Fuel Treatment) i drivstoffet som angitt på etiketten.
2. Drivstoff kasseres i henhold til lokale forskrifter. Resirkuler i samsvar med lokale forskrifter, eller bruk drivstoffet i bilen din.

   Merk: Gammelt drivstoff i drivstofftanken er den viktigste årsaken til at det kan være vanskelig å starte. Ikke lagre drivstoff uten drivstoffstabilisator i mer enn 30 dager, og ikke lagre stabilisert drivstoff i mer enn 90 dager.
3. Kjør maskinen til den går tom for drivstoff.
4. Start motoren igjen, og kjør den til den stopper. Når du ikke lenger kan starte motoren, er den tilstrekkelig tom for drivstoff.
5. Frakoble ledningen fra tennpluggen og koble den til oppbevaringsspolen (hvis utstyrt med).
6. Ta ut tennpluggen, hell 30 ml motorolje gjennom tennplugghullet, og dra sakte i startsnoren flere ganger for å fordele oljen gjennom sylinderen, for å hindre korrosjon i sylinderen mellom sesongene.
7. Monter tennpluggen løst.
8. Stram alle løse skruer, bolter og muttere.

Ta maskinen frem fra oppbevaring

1. Kontroller og stram alle fester.
2. Fjern tennpluggen og roter motoren hurtig ved å trekke i tilbakespolingshåndtaket for å blåse ut overflødig olje fra sylinderen.
3. Monter tennpluggen, og trekk den til med et moment på 20 N·m.
4. Utfør de vedlikeholdsprosedyrene. Se Vedlikehold (side 17).
5. Kontroller motoroljenivået. Se Kontrollere motoroljenivået (side 9).
6. Fyll drivstofftanken med ferskt drivstoff. Se Fylle tanken (side 9).
7. Koble ledningen til tennpluggen.

Notat:

Notat:

Europeisk personvernerklæring

Informasjonen Toro samler inn
Toro Warranty Company (Toro) respekterer ditt personvern. For at vi skal kunne behandle ditt garantikrav og kontakte deg ved en eventuell produkttilbakekalling, ber vi deg om å dele enkelte personopplysninger med oss, enten direkte eller gjennom din lokale Toro-bedrift eller -forhandler.

Toros garantisystem finnes på vertsservere i USA, hvor personvernlovgivningen kanskje ikke gir samme beskyttelse som i ditt eget land.

VED Å DELE DIN PERSONLIGE INFORMASJON MED OSS, SAMTYKKER DU I BEHANDLINGEN AV DIN PERSONLIGE INFORMASJON SOM BESKREVET I DENNE PERSONVERNERKLÆRINGEN.

Måten Toro bruker informasjon på
Toro kan bruke din personlige informasjon til å behandle garantikrav, til å kontakte deg ved en eventuell produkttilbakekalling og av andre hensyn som vi vil fortelle deg om. Toro kan dele din informasjon med Toros datterselskaper, forhandlere eller andre forretningspartnere i forbindelse med disse aktivitetene. Vi vil ikke selge din personlige informasjon til andre selskaper. Vi forbeholder oss retten til å oppgi personlig informasjon for samsvar med gjeldende lovgivning og på forespørsel fra passende myndighet, for å kunne drive våre systemer korrekt eller for vår egen eller andre brukeres beskyttelse.

Oppbevaring av personlig informasjon
Vi vil oppbevare din personlige informasjon så lenge vi har behov for den, av hensynene de opprinnelig ble samlet inn for eller av andre legitime hensyn (som f.eks. samsvar med regelverk), eller som påkrevd av gjeldende lovgivning.

Toros forpliktelse til din personlige informasjons sikkerhet
Vi tar rimelige forholdsregler for å beskytte sikkerheten til din personlige informasjon. Vi setter også i verk tiltak for å opprettholde nøyaktigheten til og gjeldende status for personlig informasjon.

Tilgang og korrigering av din personlige informasjon
Hvis du vil gjennomgå eller korrigere din personlige informasjon, kontakt oss per e-post på legal@toro.com.

Australsk forbrukerlov

Australske kunder vil finne opplysninger angående australsk forbrukerlov enten inni boksen eller hos din lokale Toro-forhandler.