Form No. 3418-990 Rev D

53 cm Super Bagger-plæneklipper

Modelnr. 20899—Serienr. 401000000 og derover

Betjeningsvejledning

Indledning

Denne håndplæneklipper med roterende skæreknive er beregnet til brug af boligejere. Den er primært beregnet til klipning af græs på velholdte plæner på private ejendomme. Den er ikke beregnet til at klippe krat eller til landbrugsformål.

Læs denne vejledning omhyggeligt, så du kan lære at betjene og vedligeholde produktet korrekt samt undgå person- og produktskade. Det er dit ansvar at betjene produktet korrekt og sikkert.

Besøg www.Toro.com for at få flere oplysninger, herunder sikkerhedstip, undervisningsmaterialer, oplysninger om tilbehør, hjælp til at finde en forhandler eller for at registrere dit produkt.

Når du har brug for service, originale Toro-dele eller yderligere oplysninger, bedes du kontakte en autoriseret serviceforhandler eller Toros kundeservice samt have produktets model- og serienummer parat. Figur 1 angiver, hvor model- og serienummeret er placeret på produktet. Skriv numrene, hvor der er gjort plads til dette.

Vigtigt: **Du kan scanne QR-koden på serienummermærkaten (hvis udstyret hermed) med din mobilenhed for at få adgang til garanti, reservedele og andre produktoplysninger**

g226629

Figur 1

1. Model- og serienummerets placering

Modelnr. _____

Serienr. _____

Denne vejledning advarer dig om mulige farer og giver dig særlige sikkerhedsoplysninger ved hjælp af advarselssymbolet (Figur 2), der angiver en fare, som kan forårsage alvorlig personskade eller død, hvis du ikke følger de anbefalede forholdsregler.

g000502

Figur 2

Advarselssymbol

Denne betjeningsvejledning bruger to ord til at fremhæve oplysninger. **Vigtigt** henleder opmærksomheden på særlige mekaniske oplysninger, og **Bemærk** angiver generel information, som det er værd at lægge særligt mærke til.

Dette produkt overholder alle relevante EU-direktiver. Yderligere oplysninger fås på den separate produktspecifikke overensstemmelseserklæring.

Brutto- eller nettomotormoment: Denne maskines brutto- eller nettokraftmoment er fastsat af motorfabrikanten på et laboratorium i henhold til Society of Automotive Engineers (SAE) J1940 eller J2723. På grund af de ændringer, der er foretaget for at overholde diverse sikkerheds-, emissions- og driftskrav, vil motormomentet på denne plæneklippertype reelt være betydeligt lavere. Se de oplysninger fra motorproducenten, som følger med maskinen.

Lav ikke om på og deaktiver ikke sikkerhedsanordninger på maskinen, og kontroller regelmæssigt, at de fungerer korrekt. Forsøg ikke at justere eller lave om på motorhastighedsstyringen, da dette kan føre til en usikker driftstilstand og medføre personskader.

© 2020—The Toro® Company
8111 Lyndale Avenue South
Bloomington, MN 55420

Registrer dit produkt på www.Toro.com.

CE

Oversættelse af original (DA)
Trykt i Mexico
Alle rettigheder forbeholdes

3418-990 D

Indhold

Indledning 1
Sikkerhed 2
Generelt om sikkerhed..... 2
Sikkerheds- og instruktionsmærkater 3
Opsætning 4
1 Udfoldning af håndtaget..... 4
2 Montering af snoren til tilbageslagsstarte-ren i snorestyret 4
3 Påfyldning af motorolie 5
4 Montering af kværndækslet eller græsposen..... 6
5 Montering af græsposen 7
Produktoversigt 8
Specifikationer 8
Betjening 8
Før betjening 8
Sikkerhedshensyn før drift 8
Opfyldning af brændstoftanken..... 9
Kontrol af motoroliestanden 9
Justering af det øverste håndtags højde..... 10
Justering af klippehøjden..... 10
Under betjening 10
Sikkerhed under drift..... 10
Start af motoren.....11
Brug af selvkørselsdrevet 12
Slukning af motoren..... 12
Kværning af det afklippede græs 12
Opsamling af afklippet 13
Sideudblæsning af afklippet..... 14
Tip vedrørende betjening 15
Efter betjening 15
Sikkerhed efter drift 15
Rengøring under maskinen 16
Foldning af håndtaget..... 16
Vedligeholdelse 17
Skema over anbefalet vedligeholdelse 17
Sikkerhed ved vedligeholdelse 17
Klargøring til vedligeholdelsesarbejde 17
Eftersyn af luftfilteret..... 18
Skift af motorolien..... 18
Smøring af det øverste håndtag..... 19
Justering af selvkørselsdrevet 19
Udskiftning af skærekniven..... 20
Opbevaring 21
Klargøring af maskinen til opbevaring 21
Fjernelse af maskinen fra opbevaringsste-det..... 21

Sikkerhed

Denne maskine er designet i overensstemmelse med EN ISO 5395:2013.

Generelt om sikkerhed

Dette produkt kan afskære hænder og fødder samt udslynge genstande. Følg altid sikkerhedsforskrifterne for at undgå alvorlig personskade.

Brug af dette produkt til andre end det tiltænkte formål kan udsætte dig selv og omkringstående for fare.

- Læs, forstå, og følg anvisninger og advarsler i denne *betjeningsvejledning* og på maskinen og redskaberne, inden du starter motoren.
- Anbring ikke hænder og fødder i nærheden af bevægelige dele eller under maskinen. Hold afstand til udblæsningsåbninger.
- Betjen ikke maskinen, uden at alle værn og øvrige sikkerhedsanordninger sidder korrekt på plads og virker på maskinen.
- Hold omkringstående og børn på sikker afstand af maskinen. Lad aldrig børn betjene maskinen. Lad kun personer, som er ansvarlige, uddannede, fortrolige med anvisningerne og fysisk i stand til opgaven betjene maskinen.
- Stands maskinen, sluk for motoren, og vent, til alle bevægelige dele er standset, før maskinen efterses, fyldes med brændstof eller renses for tilstopninger.

Forkert brug eller vedligeholdelse af maskinen kan medføre personskade. Operatøren skal altid følge sikkerhedsforskrifterne og være opmærksom på advarselssymbolet, der betyder Forsigtig, Advarsel eller Fare – ”personlig sikkerhedsanvisning” for at nedsætte risikoen for personskade. Hvis disse forskrifter ikke følges, kan det medføre personskade eller død.

Du kan finde yderligere sikkerhedsoplysninger i denne vejledning.

Sikkerheds- og instruktionsmærkater

Sikkerheds- og instruktionsmærkaterne kan nemt ses af operatøren og er placeret tæt på potentielle risikoområder. Beskadigede eller bortkomne mærkater skal udskiftes.

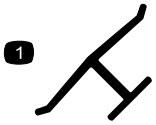

decaloemmarkt

Producentens mærke

1. Dette mærke angiver, at skærekniven er identificeret som en reservedel fra den originale maskines producent.

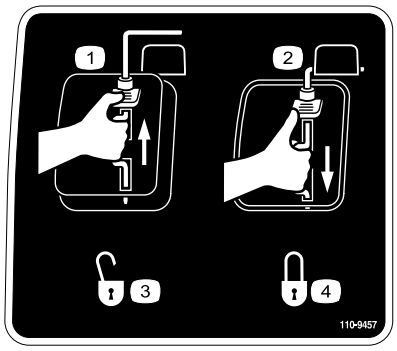

decal110-9457

110-9457

1. Motorkontakt slukket
2. Motorkontakt tændt
3. Ulåst
4. Låst

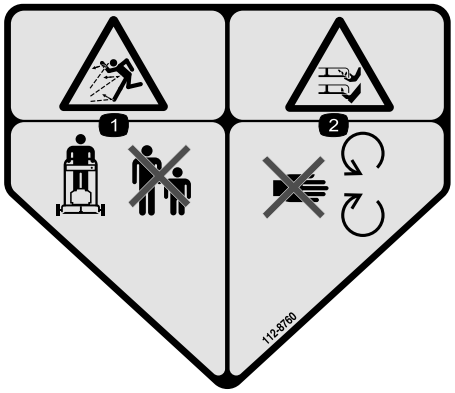

decal112-8760

112-8760

1. Fare for udslyngede genstande – hold omkringstående på afstand.
2. Fare for at skære sig/amputation af hænder eller fødder med plæneklipperens skærekniv – hold afstand til bevægelige dele.

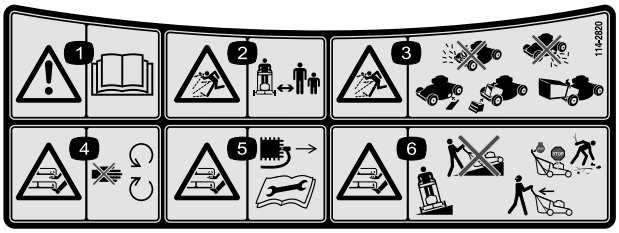

decal114-2820

114-2820

1. Advarsel – læs *betjeningsvejledningen*.
2. Fare for udslyngede genstande – hold omkringstående på sikker afstand af maskinen.
3. Fare for udslyngede genstande – betjen ikke maskinen uden bagudblæsningsdæksel eller græsposen. Betjen ikke maskinen uden sideudblæsningsdækslet eller deflektorafskærmningen.
4. Fare for at skære sig/amputation af hænder eller fødder med plæneklipperens kniv – hold afstand til bevægelige dele.
5. Fare for skæring/amputation af hænder eller fødder med plæneklipperens skærekniv – tag tændingsnøglen ud, og læs anvisningerne, før der udføres service- eller vedligeholdelsesarbejde på maskinen.
6. Fare for skæring/amputation af hænder eller fødder med plæneklipperens skærekniv – Kør ikke maskinen op og ned ad skråninger; kør fra side til side på skråninger; sluk for motoren, før du forlader betjeningspositionen, og kig bagud, når du bakker.

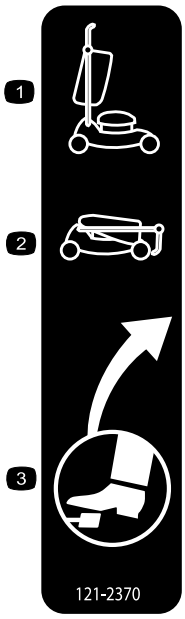

decal121-2370

121-2370

1. Håndtag i hævet position
2. Håndtag i sænket position
3. Fodpedals placering

Opsætning

Vigtigt: **Fjern og bortskaf det beskyttende plaststykke, der dækker motoren.**

1

Udfoldning af håndtaget

Kræver ingen dele

Fremgangsmåde

1. Flyt håndtaget bagud og hold det øverste håndtag på plads (Figur 3).

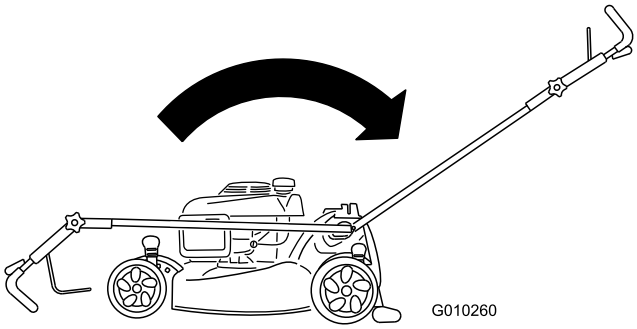

g010260

Figur 3

2. Stram den øverste håndtagsknap så meget som muligt (Figur 4).

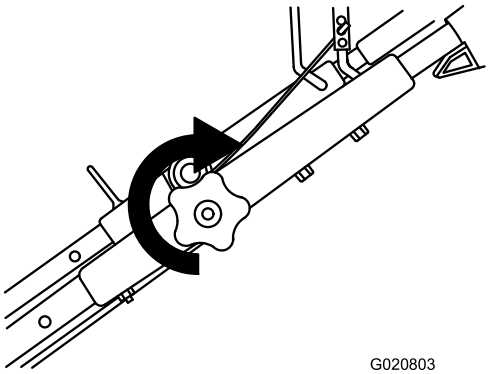

g020803

Figur 4

2

Montering af snoren til tilbageslagsstarteren i snorestyret

Kræver ingen dele

Fremgangsmåde

Vigtigt: **For at starte motoren sikkert og nemt når du bruger maskinen, skal du montere snoren til tilbageslagsstarteren i snorestyret.**

Hold bøjlen til knivens kraftudtag mod det øverste håndtag, og træk snoren til tilbageslagsstarteren gennem snorestyret på håndtaget (Figur 5).

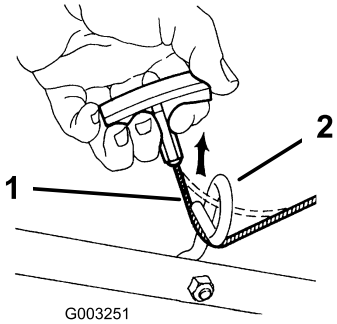

g003251

Figur 5

1. Snor til tilbageslagsstarteren
2. Snorestyr

3

Påfyldning af motorolie

Kræver ingen dele

Fremgangsmåde

Vigtigt: **Din maskine leveres ikke med motorolie påfyldt. Før motoren startes, skal der fyldes olie på.**

Motoroliespecifikationer

Motoroliespecifikationer (cont'd.)

Motoroliekapacitet	0,55 l
Olieviskositet	SAE 30 eller SAE 10W-30 selvrensende olie
API-serviceklassifikation	SJ eller højere

1. Parker maskinen på en plan flade.
2. Fjern målepinden ved at dreje dækslet mod uret og trække den ud (Figur 6).

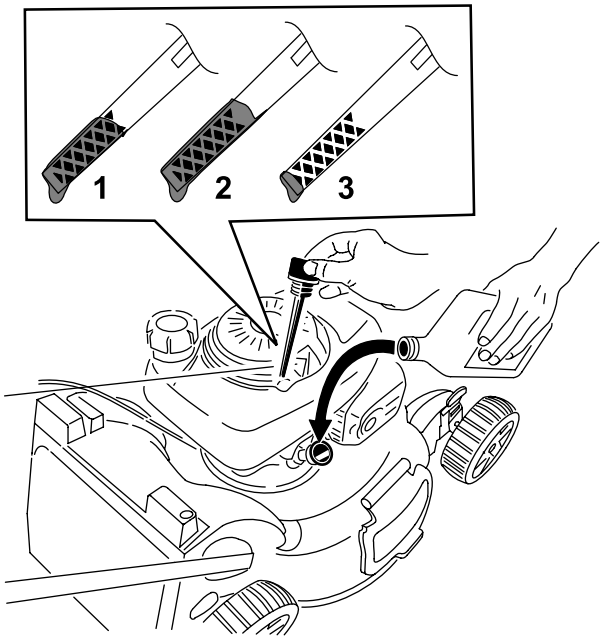

g232743

Figur 6

1. Fuld
2. Høj
3. Add (Påfyld)

3. Hæld forsigtigt ¾ af motorens oliekapacitet i påfyldningsrøret.
4. Vent 3 minutter, så olien bundfældes i motoren.
5. Tør målepinden af med en ren klud.
6. Isæt målepinden i oliepåfyldningsrøret, men skru den ikke på plads. Fjern derefter målepinden.
7. Aflæs oliestanden på målepinden (Figur 6).
   - Hvis oliestanden på målepinden er for lav, skal du forsigtigt hælde en lille mængde olie i oliepåfyldningsrøret og vente tre minutter og derefter gentage trin 5 til 7, indtil olien når op til det korrekte niveau på målepinden.
   - Hvis oliestanden på målepinden er for høj, skal den overskydende olie aftappes, indtil oliestanden på målepinden er på det korrekte niveau. Se Skift af motorolien (side 18).

Vigtigt: **Du risikerer at beskadige motoren, hvis du starter den, når oliestanden i motoren er for lav eller for høj.**

8. Stik målepinden fast ned i oliepåfyldningsrøret.

Vigtigt: **Skift motorolien efter de første 5 driftstimer; skift den derefter en gang om året. Se Skift af motorolien (side 18).**

4

Montering af kværndækslet eller græsposen

Kræver ingen dele

Fremgangsmåde

Du skal montere kværndækslet (til kværning eller sideudkast) eller græsposen (til opsamling) korrekt, ellers **kan motoren ikke starte.**

Maskinen har en sikkerhedskontakt (i bunden af kanalen, der er placeret øverst til højre på maskinens bagside), der modvirker, at maskinen kan fungere uden et kværndæksel eller græspose. Dette modvirker, at maskinen kan slynge materialer mod dig, fra den bageste åbning.

Kværndækslets øverste del skal **ligge helt** i **bunden af kanalen**, for at kontakten kan registrere tilstedeværelsen af kværndækslet (Figur 7).

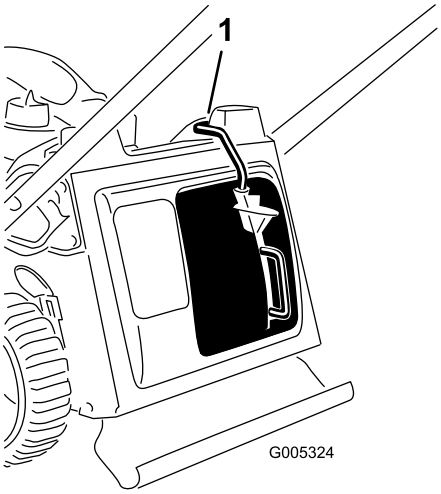

g005324

Figur 7

1. Øverste del af kværndækslet i kontaktkanalen

1. Indsæt kværndækslet i maskinen, hvis det ikke allerede er monteret (Figur 8).

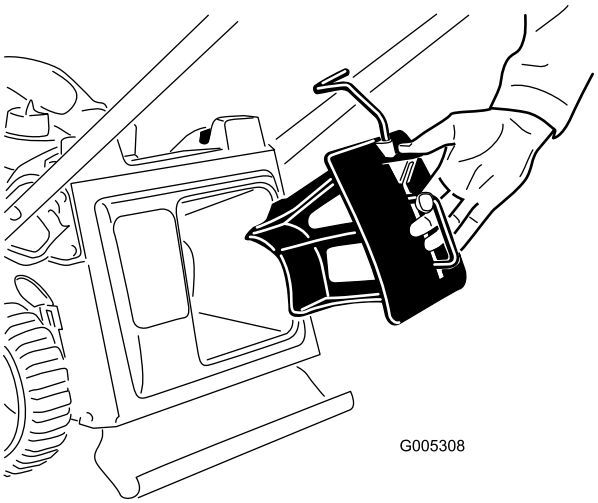

g005308

Figur 8

2. Klem på håndtagets knap med din tommelfinger og sæt kværndækslet helt ind i åbningen (Figur 9).

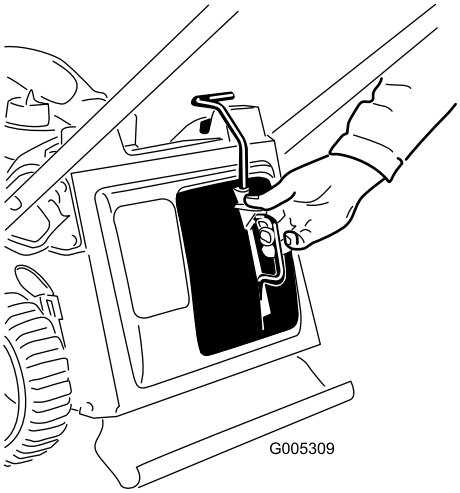

g005309

Figur 9

3. Slip knappen på håndtaget og sørg for, at håndtagets øverste del ligger helt i kontaktkanalen (Figur 10). **Hvis håndtagets øverste del ikke er i kontaktkanalen, kan din maskine ikke starte!**

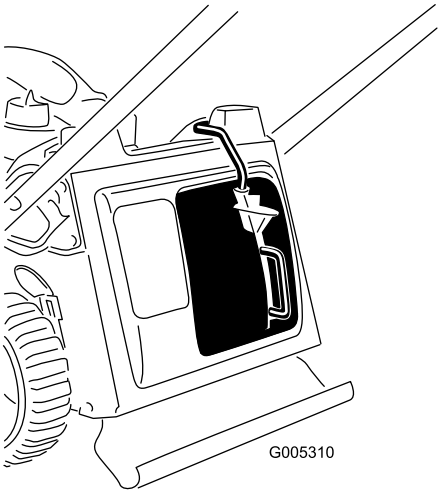

g005310

Figur 10

Bemærk: Hvis håndtaget ikke låser ordentligt, skal kablet tages af tændrøret, og evt. ophobning af snavs skal fjernes fra skakten.

5

Montering af græsposen

Kræver ingen dele

Fremgangsmåde

1. Sæt græsposen over stellet som vist i Figur 11.

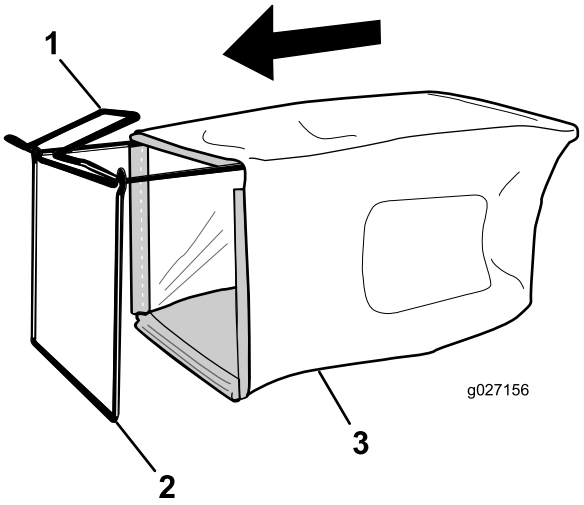

g027156

Figur 11

1. Håndtag
2. Ramme
3. Græspose

Bemærk: Sæt ikke posen over håndtaget (Figur 11).

2. Sæt posens nederste kanal fast på bunden af stellet (Figur 12).

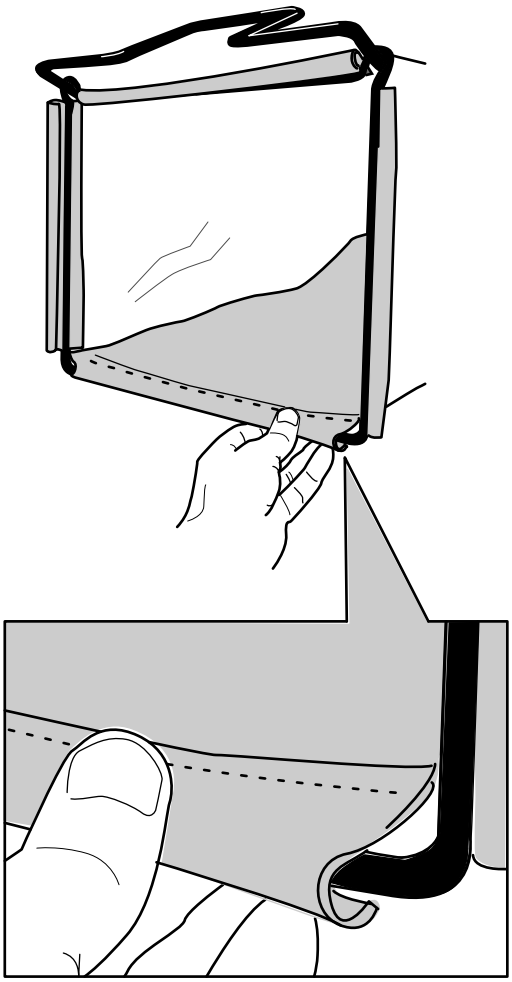

g027157

g027157

Figur 12

3. Sæt posens top- og sidekanaler på hhv. toppen og siderne af stellet (Figur 12).

Produktoversigt

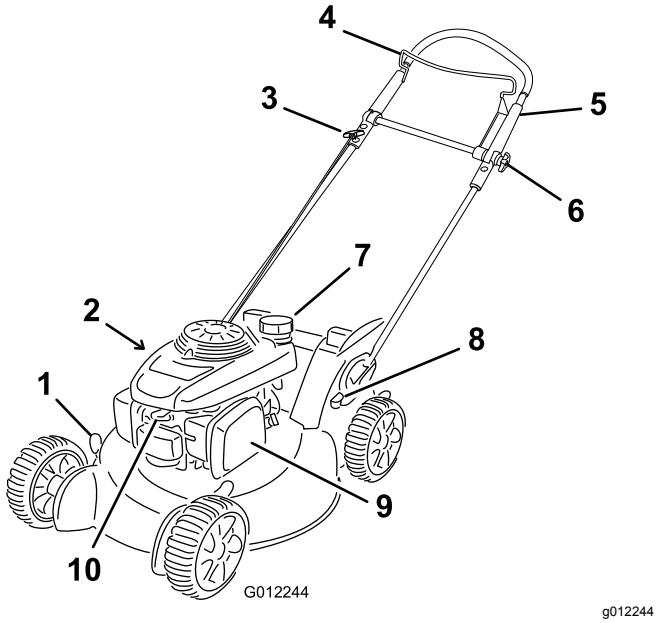

Figur 13

1. Klippehøjdehåndtag (4)
2. Oliepåfyldning/målepind (ikke vist)
3. Startsnorens håndtag
4. Bøjle til knivenes kraftudtag
5. Øverste håndtag
6. Øverste håndtagsknap
7. Brændstofdæksel
8. Fodpedal
9. Luftfilter
10. Tændrør

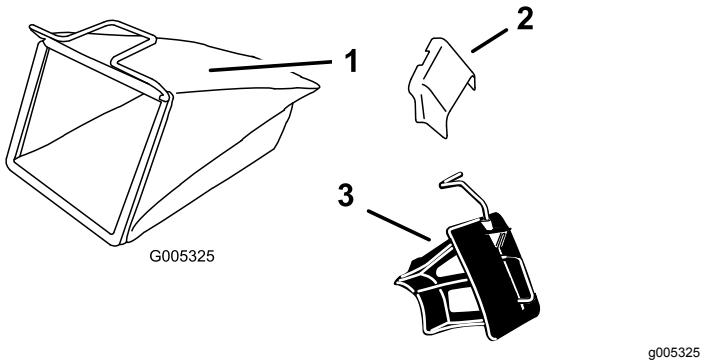

Figur 14

1. Græspose
2. Sideudblæsningssliske
3. Kværndæksel (er monteret på maskinen ved levering)

Specifikationer

Model	Vægt	Længde	Bredde	Højde
20899	34 kg	159 cm	56 cm	110 cm

Betjening

Før betjening

Sikkerhedshensyn før drift

Generelt om sikkerhed

- Bliv fortrolig med anvisningerne for sikker betjening af udstyret samt med betjeningsanordningerne og sikkerhedssymbolerne.
- Kontroller, at alle afskærmninger og sikkerhedsanordninger, som fx deflektorer og/eller græsfang, er på plads og fungerer korrekt.
- Efterse altid maskinen for at sikre, at skæreknivene, skæreknivsboltene og skæreknivsenheden ikke er slidte eller beskadigede.
- Efterse området, hvor maskinen skal bruges, og fjern alle objekter, som kan forstyrre betjeningen af maskinen, eller som maskinen kan risikere at udslynge.
- Når du justerer klippehøjden, kan du komme i kontakt med den roterende skærekniv, hvilket kan medføre alvorlig personskade.
  - Sluk motoren, fjern tændingsnøglen (kun model med elektrisk starter), og vent, indtil alle bevægelige dele standser.
  - Sæt ikke hænderne ind under plæneklipperhuset, når du justerer klippehøjden.

Brændstofsikkerhed

- Brændstof er meget brandfarligt og yderst eksplosivt. En brand eller eksplosion forårsaget af brændstof kan give dig eller andre forbrændinger samt medføre tingsskade.
  - For at undgå, at en statisk ladning antænder brændstoffet, skal beholderen og/eller maskinen placeres direkte på jorden, før de fyldes. De må ikke stå i et køretøj eller på andre genstande.
  - Fyld tanken udendørs i et åbent område, når motoren er kold. Tør eventuelt spildt brændstof op.
  - Håndter ikke brændstof, mens du ryger eller i nærheden af åben ild eller gnister.
  - Fjern ikke brændstofdækslet, og fyld ikke brændstof på brændstoftanken, mens motoren kører eller er varm.
  - Hvis du spilder brændstof, må du ikke forsøge at starte motoren. Foretag dig ikke noget, der

kan antænde brændstoffet, før dampene er spredt.
  - Opbevar brændstof i en godkendt beholder og utilgængeligt for børn.
- Brændstof er farligt og kan være dødbringende, hvis det indtages. Længere tids udsættelse for dampe kan forårsage alvorlige skader og sygdomme.
  - Undgå længere tids indånding af dampe.
  - Hold hænder og ansigt væk fra dysen og brændstoftankens åbning.
  - Undgå at få brændstof i øjnene eller på huden.

Opfyldning af brændstoftanken

- For at opnå de bedste resultater skal du kun bruge ren og frisk blyfri benzin med et oktantal på 87 eller højere ((R+M)/2-ratingmetode).
- Oxideret brændstof med op til 10 % ethanol eller 15 % MTBE (methyl-tertiær-butylether) pr. volumen accepteres.
- **Anvend ikke** benzin iblandet ethanol (som f.eks. E15 eller E85) med mere end 10 % ethanol pr. volumen. Det kan medføre ydelsesproblemer og/eller motorskade, som muligvis ikke er dækket af garantien.
- **Anvend ikke** benzin, der indeholder metanol.
- **Opbevar ikke** brændstof i hverken brændstoftanken eller brændstofbeholdere henover vinteren, medmindre der er hældt en brændstofstabilisator i brændstoffet.
- **Fyld ikke** olie i benzin.

Fyld brændstoftanken med frisk, blyfri, almindelig benzin fra en af de større benzinselskabers tankstationer (Figur 15).

Vigtigt: **For at minimere startproblemer kan du i hele sæsonen hælde brændstofstabilisator i benzinen. Bland stabilisatoren med benzin, der højst er 30 dage gammelt.**

Se betjeningsvejledningen til motoren for at få yderligere oplysninger.

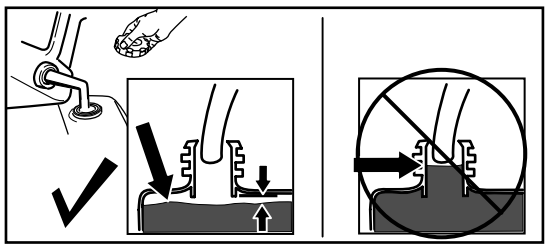

g230458

Figur 15

Kontrol af motoroliestanden

1. Parker maskinen på en plan flade.
2. Fjern målepinden ved at dreje dækslet mod uret og trække den ud (Figur 16).

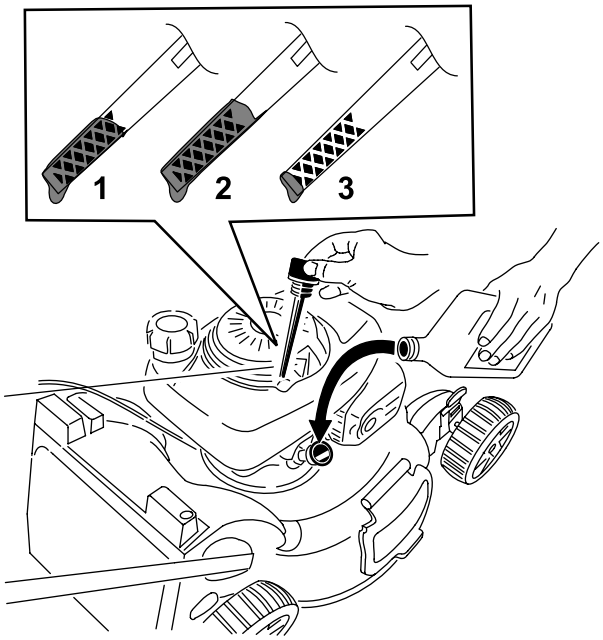

g232743

Figur 16

1. Fuld
2. Høj
3. Add (Påfyld)

3. Tør målepinden af med en ren klud.
4. Isæt målepinden i oliepåfyldningsrøret, men skru den ikke på plads. Fjern derefter målepinden.
5. Aflæs oliestanden på målepinden (Figur 16).
   - Hvis oliestanden på målepinden er for lav (Figur 16), skal du forsigtigt hælde en lille mængde SAE 30- eller SAE 10W-30-selvrensende olie i oliepåfyldningsrøret, vente 3 minutter og derefter gentage trin 3 til 5, indtil olien når op til det korrekte niveau på målepinden.
   - Hvis oliestanden på målepinden er for høj (Figur 16), skal den overskydende olie aftappes, indtil oliestanden på målepinden er på det korrekte niveau. Se Skift af motorolien (side 18).

   Vigtigt: **Du risikerer at beskadige motoren, hvis du starter den, når oliestanden i motoren er for lav eller for høj.**
6. Stik målepinden fast ned i oliepåfyldningsrøret.

Justering af det øverste håndtags højde

Du kan hæve eller sænke det øverste håndtag, så det står i en position, der er behagelig for dig.

Bemærk: Du kan ikke hæve det øverste håndtag højere, end vinklen på det nederste håndtag.

1. Løsn den øverste håndtagsknap (Figur 17).

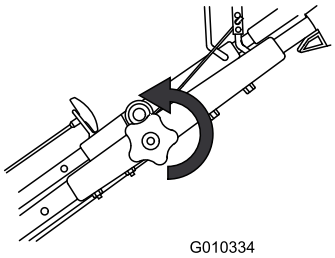

g010334

Figur 17

2. Flyt det øverste håndtag hen til den ønskede position (Figur 18).

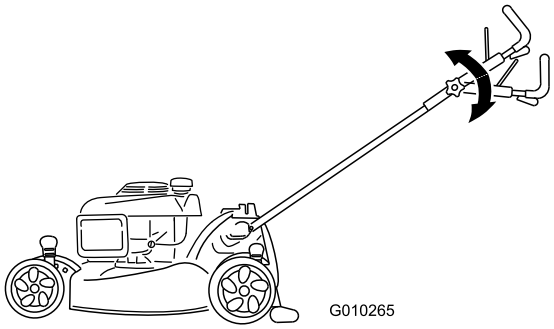

g010265

Figur 18

3. Stram den øverste håndtagsknap så meget som muligt (Figur 19).

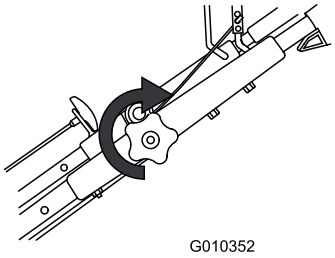

g010352

Figur 19

Justering af klippehøjden

Juster klippehøjden som ønsket. Indstil forhjulene til samme højde som baghjulene (Figur 20).

Bemærk: Maskinen hæves ved at flytte alle klippehøjdehåndtag fremad; den sænkes ved at flytte alle klippehøjdehåndtag bagud.

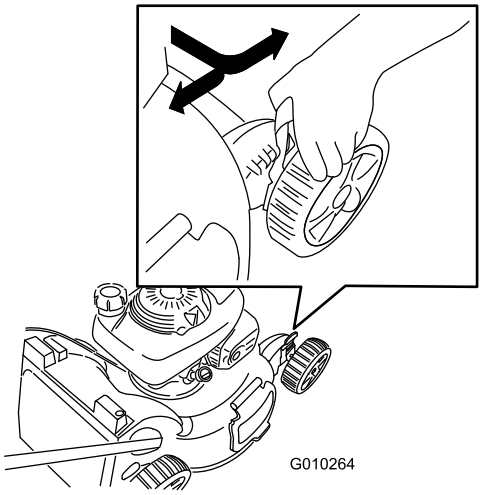

g010264

Figur 20

Bemærk: Klippehøjdeindstillingerne er 25 mm, 35 mm, 44 mm, 54 mm, 64 mm, 73 mm, 83 mm, 92 mm og 102 mm.

Under betjening

Sikkerhed under drift

Generelt om sikkerhed

- Bær korrekt beklædning, herunder beskyttelsesbriller, lange bukser, skridsikkert, kraftigt fodtøj og høreværn. Sæt langt hår op, fastgør løstsiddende tøj, og bær ikke løsthængende smykker.
- Betjen ikke maskinen, hvis du er syg, træt eller påvirket af alkohol eller medicin.
- Skærekniven er skarp. Berøring af skærekniven kan medføre alvorlig personskade. Sluk motoren, fjern tændingsnøglen (kun model med elektrisk starter), og vent, indtil alle bevægelige dele standser, før du forlader betjeningspositionen.
- Når du slipper bøjlen til knivens kraftudtag, stopper motoren, og kniven bør standse inden for 3 sekunder. Hvis den ikke standser, bør du straks holde op med at bruge maskinen og kontakte en autoriseret serviceforhandler.

- Hold omkringstående, især små børn, væk fra arbejdsområdet. Stop maskinen, hvis nogen kommer ind på området.
- Kig altid ned og bagud, inden maskinen køres baglæns.
- Betjen kun maskinen i god sigtbarhed og gode vejrforhold. Betjen ikke maskinen, når der er risiko for lynnedslag.
- Vådt græs eller blade kan forårsage alvorlig personskade, hvis du glider og kommer i berøring med skærekniven. Undgå at klippe ved våde forhold.
- Vær ekstremt forsigtig, når du nærmer dig blinde hjørner, buske, træer eller andre genstande, der kan blokere dit udsyn.
- Hold udkig efter huller, hjulspor, bump, sten eller andre skjulte genstande. Ujævnt terræn kan få maskinen til at vælte eller medføre, at du mister balance eller fodfæste.
- Hvis maskinen rammer en genstand eller begynder at ryste, skal du straks slukke for motoren, tage nøglen ud (hvis den forefindes), vente, indtil alle bevægelige dele standser, og frakoble tændrørskablet fra tændrøret, før du efterser maskinen for skader. Foretag alle nødvendige reparationer, inden driften genoptages.
- Sluk motoren, fjern tændingsnøglen (kun model med elektrisk starter), og vent til alle bevægelige dele er standset, før du forlader betjeningspositionen.
- Hvis motoren lige har kørt, er lydpotten meget varm, og den kan forårsage alvorlige forbrændinger. Hold afstand til den varme lydpotte.
- Efterse regelmæssigt græsopsamlerens komponenter og udblæsningsslisken for slitage eller nedslidning, og udskift dem med producentens anbefalede dele, når dette er nødvendigt.
- Brug kun tilbehør og redskaber, der er godkendt af Exmark Mfg. Co., Inc.

Sikkerhed på skråninger

- Klip på tværs af skråninger, aldrig op og ned. Vær yderst forsigtig, når du skifter retning på skråninger.
- Anvend ikke maskinen på meget stejle skrænter. Dårligt fodfæste kan medføre en faldulykke.
- Klip med forsigtighed i nærheden af bratte afsatser, grøfter eller volde.

Start af motoren

Vigtigt: **Maskinen har en sikkerhedskontakt, der forhindrer, at du kan starte maskinen, medmindre du først monterer kværndækslet eller græsposen forsvarligt på maskinen.**

1. Monter kværndækslet (Figur 21) eller græsposen (Figur 22) på maskinen.

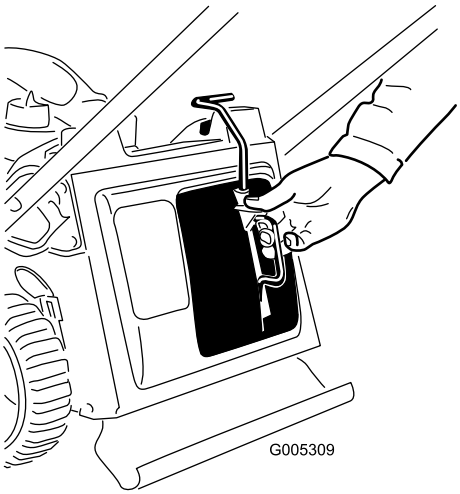

g005309

Figur 21

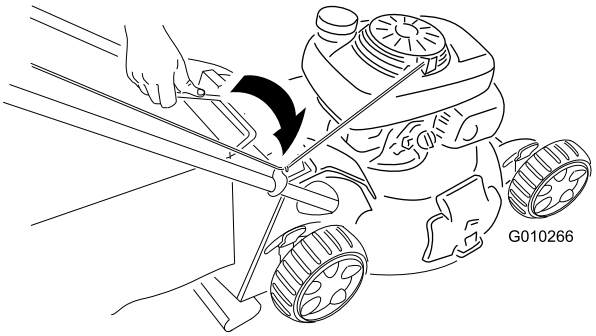

g010266

Figur 22

2. Drej brændstofventilarmen hen til positionen ON (til) (Figur 23).

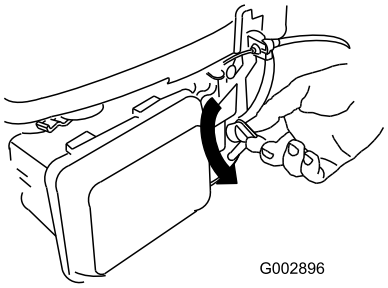

g002896

Figur 23

3. Træk og hold bøjlen til skæreknivens kraftudtag op mod håndtaget, og træk i tilbageslagsstarterhåndtaget (Figur 24).

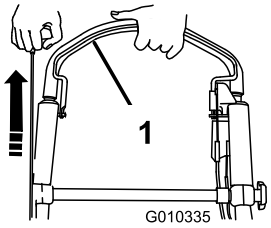

g010335

Figur 24

1. Bøjle til knivenes kraftudtag

Bemærk: Hvis maskinen stadig ikke starter, bedes du kontakte en autoriseret serviceforhandler.

Brug af selvkørselsdrevet

Du betjener selvkørselsdrevet ved ganske enkelt at gå med hænderne på det øverste håndtag og albuerne langs siden af kroppen. Så holder maskinen automatisk trit med dig.

Slukning af motoren

Slip bøjlen til skæreknivenes kraftudtag for at stoppe motoren (Figur 25).

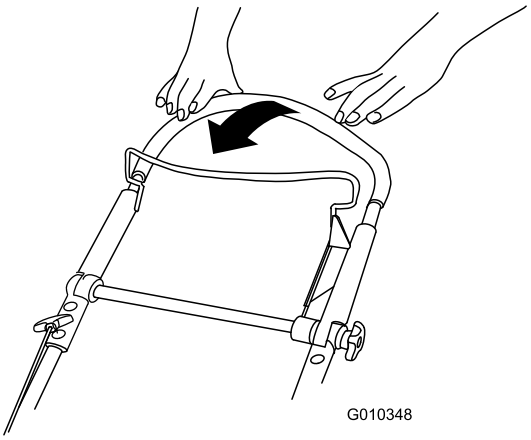

g010348

Figur 25

Vigtigt: **Når du slipper bøjlen til skæreknivenes kraftudtag, stopper motoren, og skæreknivene bør standse inden for tre sekunder. Hvis de ikke standser, skal du straks holde op med at bruge maskinen og kontakte en autoriseret serviceforhandler.**

Kværning af det afklippede græs

Maskinen er fra fabrikken klar til at kværne græs- eller bladafklippet, så det forsvinder ned i plænen igen.

Hvis græsposen sidder på maskinen, skal den tages af. Se Afmontering af græsposen (side 13), før afklippet kværnes. Hvis sideudblæsningsslisken er monteret på maskinen, skal du afmontere den og låse sideudblæsningsdeflektoren. Se Afmontering af sideudblæsningsslisken (side 15), før afklippet kværnes.

Vigtigt: **Maskinen har en sikkerhedskontakt, der forhindrer, at du kan starte maskinen, medmindre du først monterer kværndækslet forsvarligt på plæneklipperen (Figur 26).**

Monter kværndækslet som vist i Figur 26.

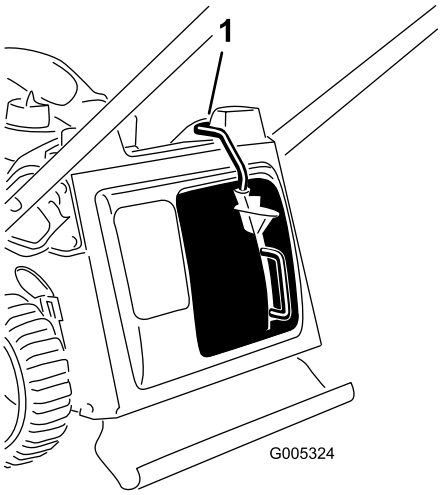

g005324

Figur 26

1. Øverste del af kværndækslet i kontaktkanalen

Opsamling af afklippet

Brug græsopsamleren, når du ønsker at opsamle græs- og bladafklippet fra plænen.

⚠ ADVARSEL

En slidt græspose kan medføre, at småsten og tilsvarende materiale slynges mod dig eller omkringstående, hvilket kan forårsage alvorlige eller livsfarlige kvæstelser.

Efterse græsposen hyppigt. Monter en ny Exmark-græspose, hvis den er beskadiget.

Hvis sideudblæsningsslisken er monteret på maskinen, skal du afmontere den og låse sideudblæsningsdeflektoren. Se Afmontering af sideudblæsningsslisken (side 15), før afklippet blæses i opsamleren.

⚠ ADVARSEL

Kniven er skarp. Berøring af kniven kan medføre alvorlig personskade.

Sluk for motoren, og vent til alle bevægelige dele er standset, før du forlader betjeningspositionen.

Montering af græsposen

1. Fjern kværndækslet (Figur 27).

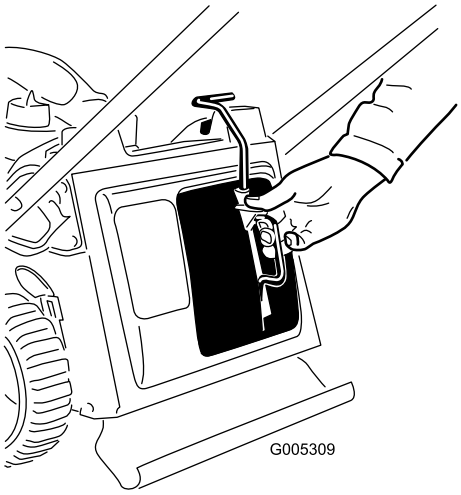

g005309

Figur 27

2. Før startsnoren rundt om det nedre snorestyr (Figur 28).

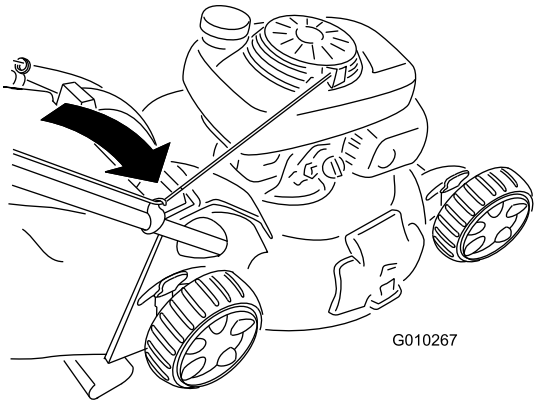

g010267

Figur 28

Bemærk: Det nedre snorestyr udløser startsnoren, når du trækker i tilbageslagsstart-håndtaget.

3. Sæt græsposehåndtaget ind i rillerne øverst på maskinen (Figur 29).

Vigtigt: **Maskinen har en sikkerhedskontakt, der forhindrer, at du kan starte maskinen, medmindre du først monterer græsposen forsvarligt på maskinen.**

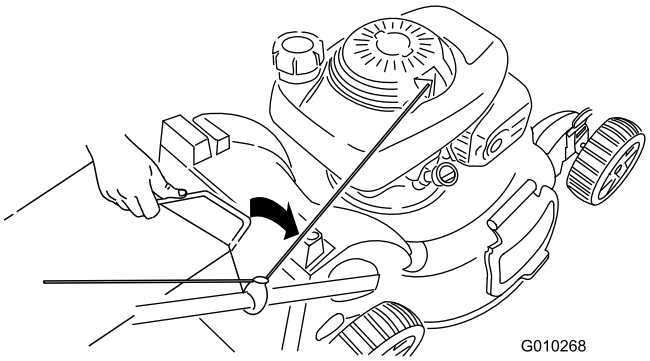

g010268

Figur 29

Afmontering af græsposen

1. Før startsnoren rundt om det nedre snorestyr (Figur 30).

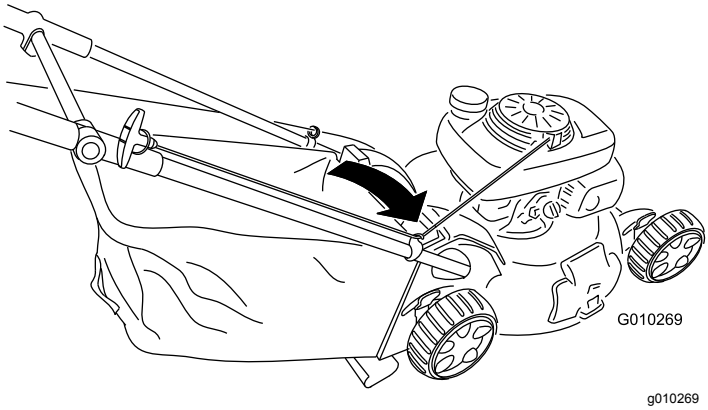

Figur 30

2. Løft græsposens håndtag ud af rillerne øverst på maskinen og fjern posen fra maskinen (Figur 31).

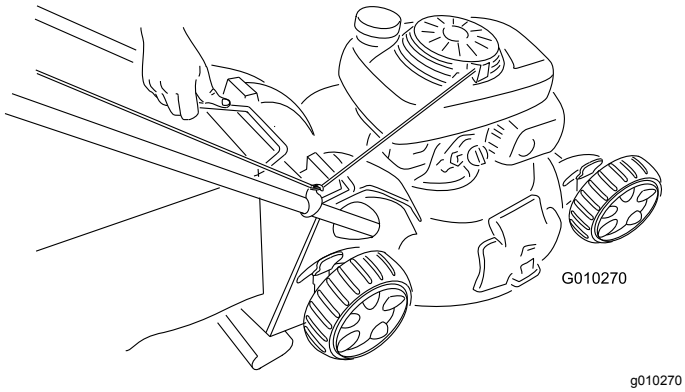

Figur 31

3. Isæt kværndækslet (Figur 32).

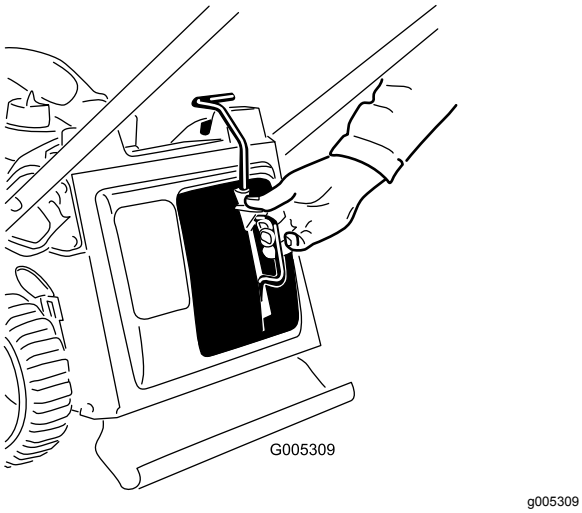

Figur 32

Sideudblæsning af afklippet

Brug sideudkast, når du klipper meget højt græs.

Hvis græsposen sidder på maskinen, skal den tages af før sideudblæsning af afklippet. Se Afmontering af græsposen (side 13).

Vigtigt: **Maskinen har en sikkerhedskontakt, der forhindrer, at du kan starte maskinen, medmindre du først monterer kværndækslet forsvarligt på maskinen Kværning af det afklippede græs (side 12).**

Montering af sideudblæsningsslisken

Lås op, frigør, og løft sidedeflektoren op, og monter derefter sideudblæsningsslisken (Figur 33).

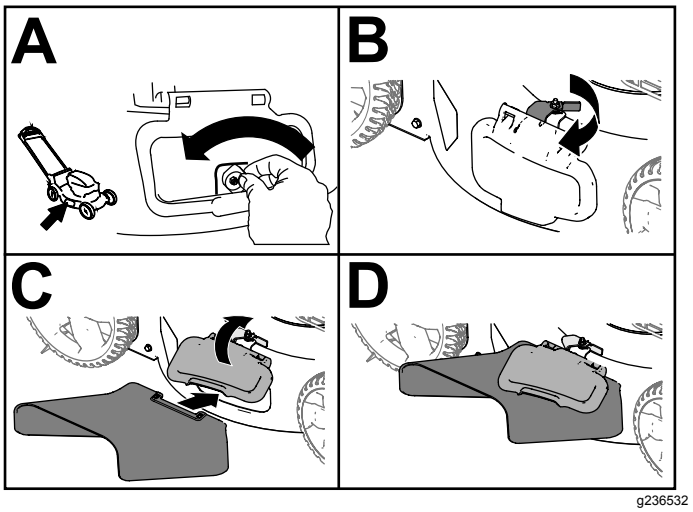

Figur 33

Afmontering af sideudblæsnings-slisken

For at afmontere sideudblæsningsslisken skal du løfte sidedeflektoren op, afmontere sideudblæsningsslisken og sænke sideudblæsningsdeflektoren.

Vigtigt: **Lås sideudblæsningsdeflektoren, når du har lukket den (Figur 34).**

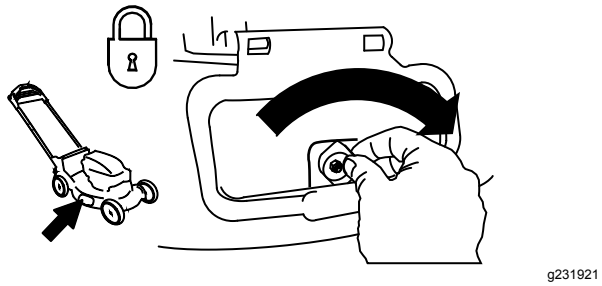

Figur 34

Tip vedrørende betjening

Generelle tips om plæneklipning

- Efterse området, hvor maskinen skal bruges, og fjern alle objekter, som maskinen kan risikere at udslynge.
- Undgå at ramme faste genstande med skærekniven. Klip aldrig med vilje hen over en genstand.
- Hvis maskinen rammer en genstand eller begynder at ryste, skal du straks slukke for motoren, tage nøglen ud (hvis den forefindes), vente, indtil alle bevægelige dele standser, og frakoble tændrørskablet fra tændrøret, før du efterser maskinen for skader. Foretag alle nødvendige reparationer, inden driften genoptages.
- Monter en ny skærekniv før klippesæsonens start for at opnå den bedst mulige ydeevne.
- Udskift kniven, når det er nødvendigt, med en Toro-kniv.

Klipning af græs

- Klip kun ca. en tredjedel af græsstråets længde af ad gangen. Klip ikke under indstillingen 51 mm, medmindre græsset er tyndt, eller det er sent på efteråret, hvor græsset begynder at vokse langsommere.
- Når du klipper græs, der er over 15 cm højt, skal du anvende den højeste klippehøjdeindstilling og gå langsommere. Klip derefter græsset igen ved en lavere indstilling, så plænen kommer til at se smukkest ud. Hvis græsset er for højt, kan maskinen blive tilstoppet, og det kan medføre, at motoren sætter ud.
- Vådt græs og blade har en tendens til at klumpe sig sammen i haven og kan forårsage, at maskinen tilstoppes, eller at motoren sætter ud. Undgå at klippe ved våde forhold.
- Vær opmærksom på den mulige brandfare, når det er meget tørt. Følg alle lokale brandadvarsler, og hold maskinen fri for tørt græs og bladaffald.
- Skift klipperetning. Dette medvirker til at sprede det afklippede græs ud over hele plænen, så den gødes jævnt.
- Hvis den færdigklippede plæne ikke ser tilfredsstillende ud, kan du forsøge en eller flere af følgende ting:
  - Udskift skærekniven, eller få den slebet.
  - Gå langsommere, når du slår græs.
  - Hæv klippehøjden på maskinen.
  - Slå græsset hyppigere.
  - Lad klippebanerne overlappe i stedet for at klippe en fuld bane for hver omgang.

Klipning af blade

- Når du har klippet plænen, skal du sikre dig, at halvdelen af plænen kan ses gennem det øverste dække af findelte blade. Du er muligvis nødt til at køre hen over bladene mere end én gang.
- Hvis der er mere end 13 cm blade på plænen, skal du klippe med en højere klippehøjde og derefter igen med den ønskede klippehøjde.
- Sæt klippehastigheden ned, hvis maskinen ikke klipper bladene fint nok.

Efter betjening

Sikkerhed efter drift

Generelt om sikkerhed

- Rengør græs og affald fra maskinen for at forhindre brand. Tør spildt olie eller brændstof op.
- Lad motoren køle af, før du opbevarer maskinen på et lukket sted.
- Opbevar aldrig maskinen eller brændstofbeholderen, hvor der er åben ild, gnister eller vågeblus som f.eks på en vandvarmer eller på andre apparater.

Sikkerhed ved bugsering

- Tag tændingsnøglen ud (hvis den forefindes), inden du læsser maskinen med henblik på bugsering.

- Vær forsigtig ved lastning og aflastning af maskinen.
- Fastgør maskinen for at forhindre den i at rulle.

Rengøring under maskinen

Eftersynsinterval: Efter hver anvendelse

Rengør under maskinen, når du er færdig med at slå græs, for at opnå det bedste resultat.

1. Sænk maskinen til den laveste klippehøjde-indstilling.
2. Kør maskinen hen på en asfalteret overflade.
3. Mens motoren kører, og skærekniven er indkoblet, skal du sprøjte en vandstråle ind foran det **højre** baghjul (Figur 35).

   Bemærk: Vandet vil sprøjte ind på skæreknivens bane, så afklippet skylles væk.

g002600

Figur 35

4. Når der ikke kommer mere afklip ud, skal du lukke for vandet og flytte maskinen hen til et tørt sted.
5. Lad motoren køre i nogle få minutter for at tørre undersiden af maskinen.

Foldning af håndtaget

Lodret position

1. Træd fodpedalen ned og hold den nede (Figur 36).

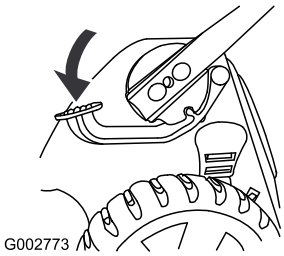

g002773

Figur 36

2. Sæt håndtaget i den lodrette position (Figur 37).

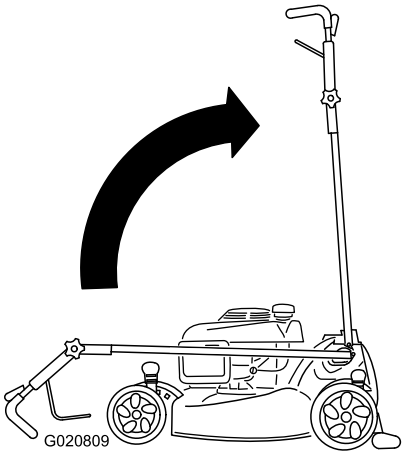

g020809

Figur 37

Fremadgående position

1. Træd fodpedalen ned og hold den nede, mens håndtaget er i lodret position.
2. Flyt håndtaget hele vejen fremad og løsn den øverste håndtagsknap (Figur 38).

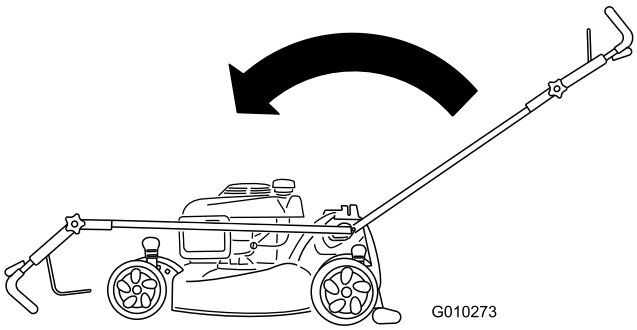

g010273

Figur 38

3. Se 1 Udfoldning af håndtaget (side 4) for at folde håndtaget ud.

Vedligeholdelse

Vigtigt: **Se motorens betjeningsvejledning for at få yderligere oplysninger om vedligeholdelsesprocedurer.**

Skema over anbefalet vedligeholdelse

Vedligeholdelsesintervaller	Vedligeholdelsesprocedure
Hver anvendelse eller dagligt	• Kontroller, at motoren stopper inden for tre sekunder, efter at du har sluppet bøjlen til skæreknivenes kraftudtag. • Kontroller, om luftfilteret er snavset og beskadiget. Rens eller udskift det om nødvendigt.
Efter hver anvendelse	• Fjern græsafklip og snavs fra maskinens underside.
Årlig	• Rens eller udskift luftfilteret (oftere under støvede driftsforhold). • Skift motorolien. • Smør det øverste håndtag. • Udskift kniven, eller få den slebet (oftere hvis skæret hurtigt bliver sløvt). • Rengør motoren ved at fjerne snavs og restmateriale fra dens top og sider. Rengør motoren hyppigere under støvede driftsforhold.
Årlig eller før opbevaring	• Tøm brændstoftanken som anvist, før du udfører reparationer eller stiller plæneklipperen væk for vinteren.

Sikkerhed ved vedligeholdelse

- Kobl tændrørskablet fra tændrøret, før du udfører nogen form for vedligeholdelsesarbejde.
- Bær handsker og beskyttelsesbriller ved vedligeholdelse og reparation af maskinen.
- Skærekniven er skarp. Berøring af skærekniven kan medføre alvorlig personskade. Bær handsker, når du efterser skærekniven. Du må ikke reparere eller ændre skæreknivene.
- Pil aldrig ved sikkerhedsanordningerne. Efterse regelmæssigt, at de fungerer korrekt.
- Når du tipper maskinen, kan der løbe brændstof ud. Brændstof er brandfarligt og eksplosivt og kan forårsage personskade. Lad motoren køre tør, eller fjern brændstoffet med en håndpumpe. Tøm aldrig tanken med en hævert.
- Brug kun originale Exmark-reservedele og tilbehør for at sikre optimal ydelse og sikre, at maskinen fortsat overholder sikkerhedscertificeringen. Reservedele og tilbehør, der er fremstillet af andre producenter, kan være farlige, og brug heraf kan gøre garantien ugyldig.

Klargøring til vedligeholdelsesarbejde

1. Stop motoren, og vent, til alle bevægelige dele er standset.
2. Kobl tændrørskablet fra tændrøret (Figur 39).

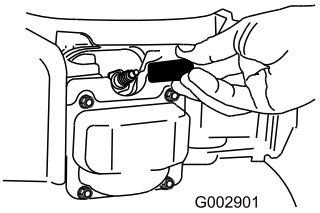

g002901

Figur 39

1. Tændrørskabel

3. Når du har udført vedligeholdelsesarbejdet, skal du igen koble tændrørskablet til tændrøret.

   Vigtigt: **Før du tipper maskinen for at skifte olie eller udskifte skærekniven, skal du lade brændstoftanken løbe tør ved almindelig brug. Hvis du er nødt til at tippe maskinen, før den løber tør for brændstof, skal du fjerne brændstoffet med en håndpumpe. Tip altid maskinen over på siden med målepinden nedad.**

Eftersyn af luftfilteret

Eftersynsinterval: Hver anvendelse eller dagligt

Årlig

1. Tryk nedad på låsetapperne oven på luftfilterdækslet (Figur 40).

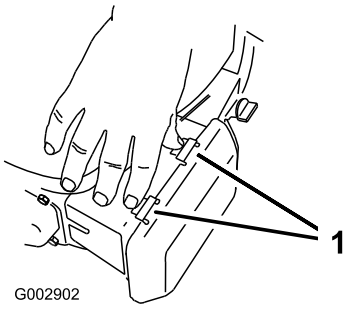

g002902

Figur 40

1. Låsetapper

2. Åbn dækslet.
3. Fjern luftfilteret (Figur 41).

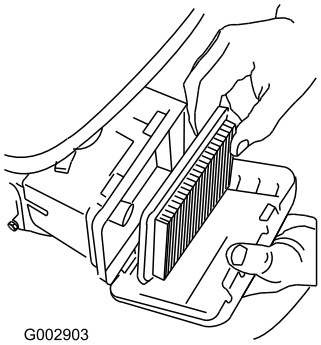

g002903

Figur 41

4. Hvis luftfilteret er beskadiget eller er vædet med olie eller brændstof, skal det udskiftes.
5. Hvis luftfilteret er snavset, skal det bankes mod en hård overflade flere gange, eller der skal blæses trykluft med mindre end 2,07 bar gennem den side af filteret, som vender mod motoren.

   Bemærk: Børst ikke snavset af filteret, da børstning tvinger snavs ind i fibrene.
6. Fjern snavs fra luftfilterhuset og -dækslet med en fugtig klud. **Tør ikke snavs ind i luftkanalen.**
7. Monter luftfilteret.
8. Luk dækslet.

Skift af motorolien

Eftersynsinterval: Årlig

Bemærk: Lad motoren køre i nogle få minutter for at varme olien op, før du skifter den. Varm olie flyder lettere og fører flere forureningsstoffer med sig ud.

Motoroliespecifikationer

Motoroliekapacitet	0,55 l
Olieviskositet	SAE 30 eller SAE 10W-30 selvrensende olie
API-serviceklassifikation	SJ eller højere

1. Parker maskinen på en plan flade.
2. Se Klargøring til vedligeholdelsesarbejde (side 17).
3. Fjern målepinden ved at dreje dækslet mod uret og trække den ud (Figur 42).

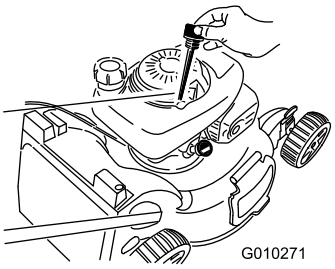

g010271

Figur 42

4. Tip maskinen over på siden (så luftfilteret vender opad), så olien kan løbe ud af oliepåfyldningsrøret (Figur 42).

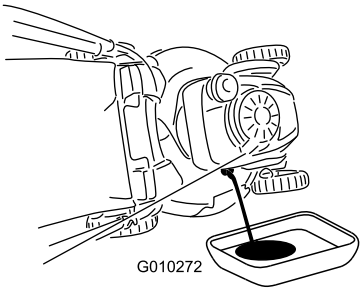

g010272

Figur 43

5. Efter aftapning af den brugte olie skal maskinen sættes tilbage i betjeningsposition.
6. Hæld forsigtigt ¾ af motorens oliekapacitet i påfyldningsrøret.
7. Vent 3 minutter, så olien bundfældes i motoren.
8. Tør målepinden af med en ren klud.
9. Sæt målepinden i oliepåfyldningsrøret, **men skru den ikke på plads**. Tag derefter målepinden ud.

10. Aflæs oliestanden på målepinden (Figur 16).
    - Hvis oliestanden på målepinden er for lav, skal du forsigtigt hælde en lille mængde olie i oliepåfyldningsrøret, vente 3 minutter og derefter gentage trin 8 til 10, indtil oliestanden er på det korrekte niveau på målepinden.
    - Hvis oliestanden på målepinden er for høj, skal den overskydende olie aftappes, indtil oliestanden befinder sig på det korrekte niveau på målepinden.

    Vigtigt: **Du risikerer at beskadige motoren, hvis du starter den, når oliestanden i motoren er for lav eller for høj.**
11. Stik målepinden fast ned i oliepåfyldningsrøret.
12. Bortskaf den brugte olie korrekt.

Smøring af det øverste håndtag

Eftersynsinterval: Årlig

Smør den venstre og højre side af det øverste håndtag med et silikonebaseret spraysmøremiddel med lav viskositet.

1. Sprøjt på det indre håndtags ydre plastikende (Figur 44).

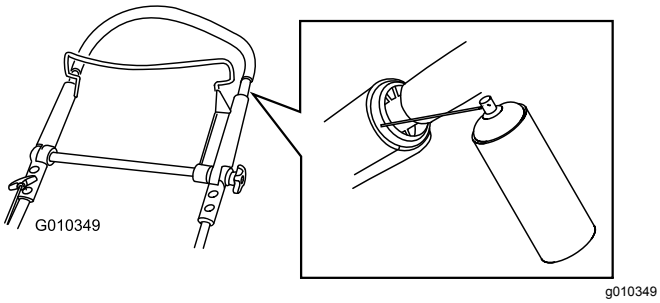

Figur 44

Bemærk: Sprøjt med røret, der leveres med sprøjtedåsen.

2. Skub det øverste håndtag helt ned og sprøjt på det ydre håndtags indre plastikoverflade (Figur 45).

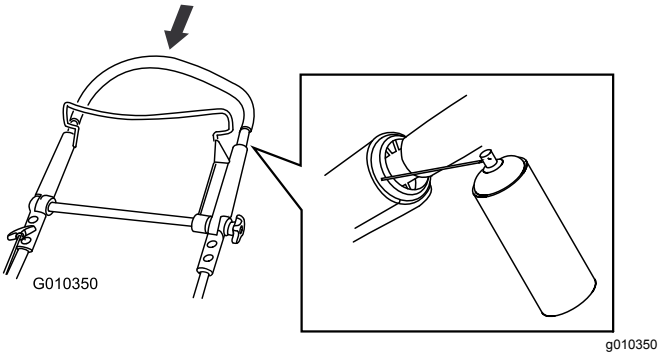

Figur 45

Justering af selvkørsels-drevet

Hvis maskinen ikke kører af sig selv ordentligt, skal du justere selvkørselsdrevets kabel.

1. Løsn møtrikken på kabelbeslaget (Figur 46).

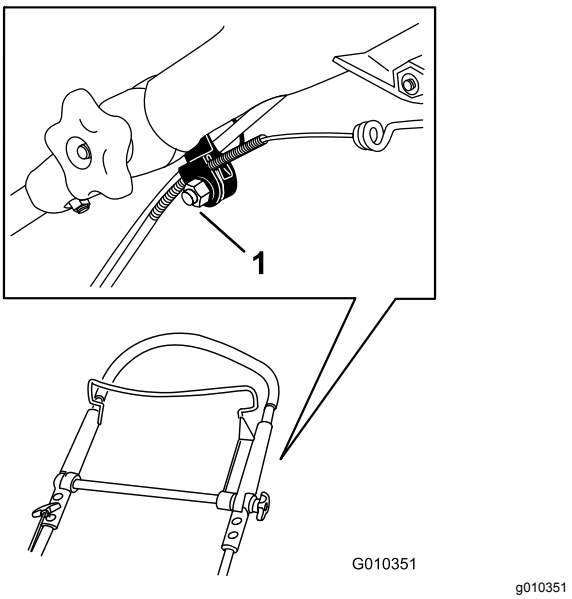

Figur 46

1. Kabelbeslag

2. Træk det øverste håndtag helt bagud som vist.

   Bemærk: Hvis håndtaget ikke kan bevæges jævnt, skal du se Smøring af det øverste håndtag (side 19).
3. Træk kabelkappen nedad, indtil du fjerner slækket i det blotlagte kabel (Figur 47).

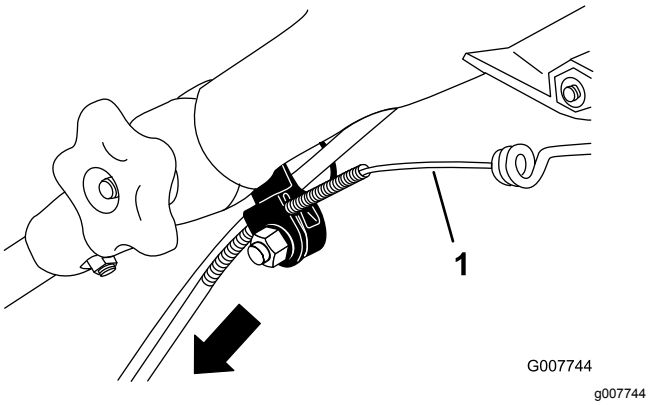

Figur 47

1. Blotlagt kabel

4. Skub kabelkappen 3 mm opad.

   Bemærk: Du kan sætte en lineal mod den øvre side af det sorte kabelbeslag og måle, hvor langt den øvre ende af kabelkappen bevæger sig (Figur 48).

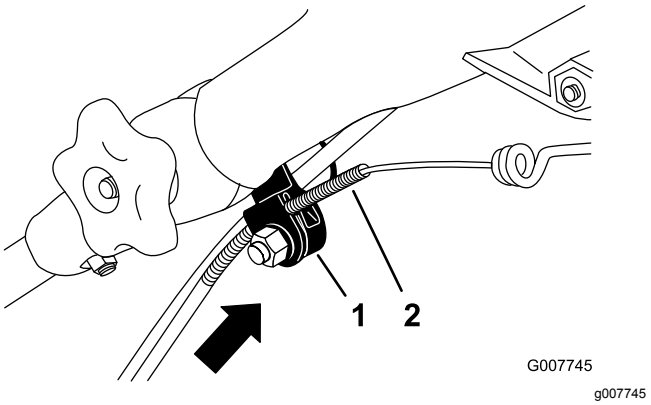

Figur 48

1. Kabelbeslag
2. Kabelkappe

Vigtigt: **Ved at flytte kabelkappen opad mindskes hastigheden, og ved at flytte kappen nedad øges hastigheden.**

5. Stram møtrikken godt til.
6. Start maskinen, og kontroller justeringen.

   Bemærk: Hvis selvkørselsdrevet ikke er korrekt justeret, skal proceduren gentages.

Udskiftning af skærekniven

Eftersynsinterval: Årlig

Vigtigt: Du skal bruge en momentnøgle for at kunne montere kniven korrekt. **Hvis du ikke har en momentnøgle eller ikke føler dig tryg ved at udføre dette arbejde, kan du kontakte en autoriseret serviceforhandler.**

Efterse skærekniven, hver gang du løber tør for brændstof. Hvis kniven beskadiges eller revner, skal den straks udskiftes. Hvis skæreknivens skær bliver sløvt eller får hakker, skal den slibes og afbalanceres eller udskiftes.

⚠ ADVARSEL

Kniven er skarp. Berøring af kniven kan medføre alvorlig personskade.

Bær handsker, når du udfører service på kniven.

1. Se Klargøring til vedligeholdelsesarbejde (side 17).
2. Tip maskinen over på siden med luftfilteret opad.
3. Brug en træklods til at holde kniven fast (Figur 49).

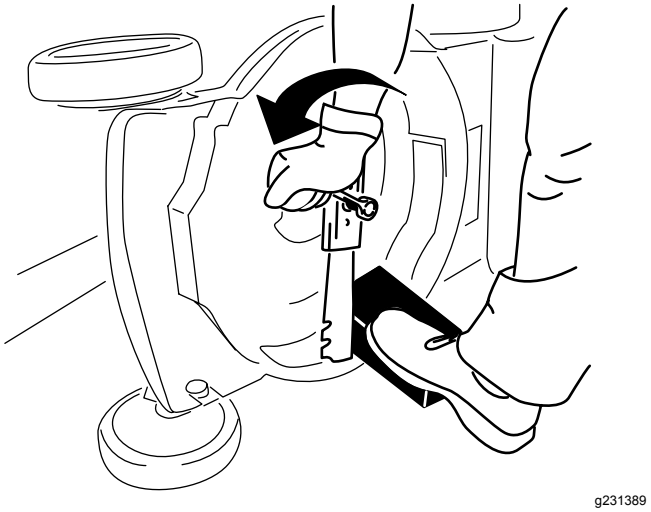

Figur 49

4. Afmonter kniven, men gem alle monteringsbolte og -møtrikker (Figur 49).
5. Monter den nye kniv og alle monteringsboltene og -møtrikkerne (Figur 50).

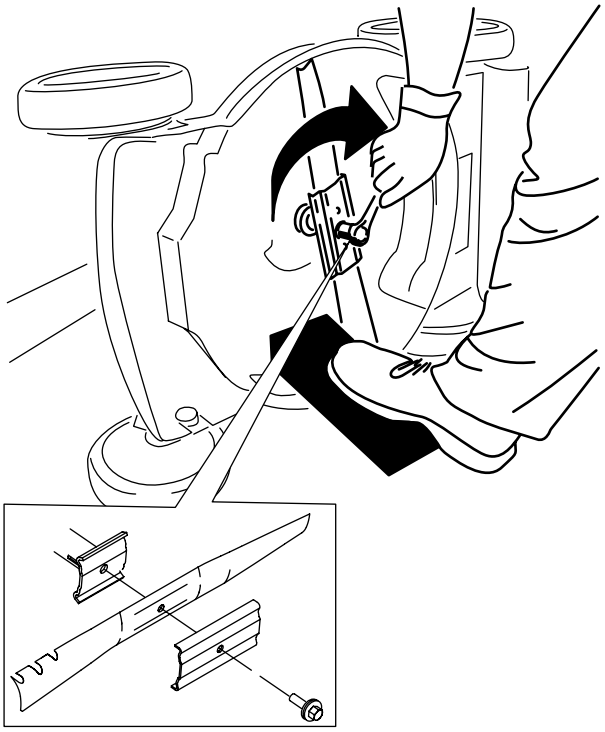

Figur 50

Vigtigt: **Placer skæreknivens krumme ender, så de peger opad mod maskinens hus.**

6. **Brug en momentnøgle til at tilspænde skæreknivsbolten med et moment på 61 Nm til 74 Nm.**

Opbevaring

Opbevar maskinen på et køligt, rent og tørt sted.

Klargøring af maskinen til opbevaring

1. Ved årets sidste påfyldning skal du tilsætte brændstofstabilisator (som f.eks. Toro Premium Fuel Treatment) til brændstoffet som anvist på mærkaten.
2. Bortskaf eventuelt ubrugt brændstof på forsvarlig vis. Genbrug det i henhold til gældende retningslinjer, eller anvend det i din bil.

   Bemærk: Gammelt brændstof i brændstoftanken er den primære årsag til startvanskeligheder. Opbevar ikke brændstof uden brændstofstabilisator i mere end 30 dage, og opbevar ikke stabiliseret brændstof i mere end 90 dage.
3. Lad maskinen køre, indtil motoren standser som følge af brændstofmangel.
4. Start motoren igen, og lad den køre, indtil den slukker. Når du ikke længere kan starte motoren, er den løbet tilstrækkeligt tør.
5. Kobl tændrørskablet fra tændrøret, og sæt det på kabelholderen (hvis monteret).
6. Fjern tændrøret, hæld 30 ml motorolie ned i tændrørshullet, og træk langsomt i startsnoren flere gange for at fordele olien i hele cylinderen, så den ikke ruster i løbet af vinteren.
7. Sæt tændrøret løst i.
8. Spænd alle møtrikker, bolte og skruer.

Fjernelse af maskinen fra opbevaringsstedet

1. Efterse og tilspænd alle beslag.
2. Fjern tændrøret, og kør motoren hurtigt ved at trække i tilbageslagsstarthåndtaget for at blæse overskydende olie ud af cylinderen.
3. Monter tændrøret, og tilspænd det med en momentnøgle til 20 N·m.
4. Udfør eventuelt nødvendige vedligeholdelses-procedurer. Se Vedligeholdelse (side 17).
5. Kontroller motoroliestanden. Se Kontrol af motoroliestanden (side 9).
6. Fyld frisk brændstof på brændstoftanken. Se Opfyldning af brændstoftanken (side 9).
7. Sæt tændrørskablet på tændrøret.

Bemærkninger:

Bemærkninger:

Europæisk erklæring om beskyttelse af privatlivets fred

De oplysninger, som Toro indsamler
Toro Warranty Company (Toro) respekterer dit privatliv. For at vi kan behandle dit garantikrav og kontakte dig i tilfælde af en produkttilbagekaldelse, beder vi dig dele visse oplysninger med os, enten direkte eller gennem din lokale Toro-virksomhed eller -forhandler.

Toros garantisystem hostes på servere i USA, hvor love om beskyttelse af privatlivets fred muligvis ikke yder samme beskyttelse, som gælder i dit land.

VED AT DELE DINE PERSONLIGE OPLYSNINGER MED OS GIVER DU DIT SAMTYKKE TIL BEHANDLING AF DINE PERSONLIGE OPLYSNINGER SOM BESKREVET I DENNE ERKLÆRING OM BESKYTTELSE AF PRIVATLIVETS FRED.

Toros brug af oplysninger
Toro kan bruge dine personlige oplysninger til at behandle garantikrav og kontakte dig i tilfælde af en produkttilbagekaldelse og til ethvert andet formål, som vi informerer dig om. Toro kan dele dine oplysninger med Toros søsterselskaber, forhandlere eller andre forretningspartnere i forbindelse med enhver af disse aktiviteter. Vi sælger ikke dine personlige oplysninger til andre virksomheder. Vi forbeholder os retten til at offentliggøre personlige oplysninger for at kunne overholde gældende lovgivning og efter anmodning fra relevante myndigheder med henblik på at kunne betjene vores systemer korrekt eller af hensyn til vores egen eller brugerens beskyttelse.

Opbevaring af dine personlige oplysninger
Vi opbevarer dine personlige oplysninger, så længe vi har behov for dem, til de formål, som de oprindeligt blev indsamlet til, eller til andre legitime formål (som f.eks. overholdelse af regler) eller som påkrævet af gældende lovgivning.

Toros forpligtelse i forbindelse med sikkerheden af dine personlige oplysninger
Vi tager rimelige forholdsregler for at beskytte sikkerheden af dine personlige oplysninger. Vi tager også forholdsregler for at opretholde nøjagtigheden og aktualiteten af personlige oplysninger.

Adgang til og korrigering af dine personlige oplysninger
Hvis du gerne vil gennemse eller ændre dine personlige oplysninger, kan du kontakte os pr. e-mail på legal@toro.com.

Forbrugerlovgivning i Australien

Forbrugere i Australien kan finde nærmere oplysninger om forbrugerlovgivningen i Australien i kassen eller hos den lokale Toro-forhandler.