Form No. 3438-165 Rev A

刈高ブラケット キット
プロライン業務用歩行型芝刈り機用
モデル番号 139-4063

取り付け要領

注 前後左右は運転位置からみた方向です。

安全について

安全ラベルと指示ラベル

以下のラベルや指示は危険な個所の見やすい部分に貼付してあります。破損したりはがれたりした場合は新しいラベルを貼付してください。

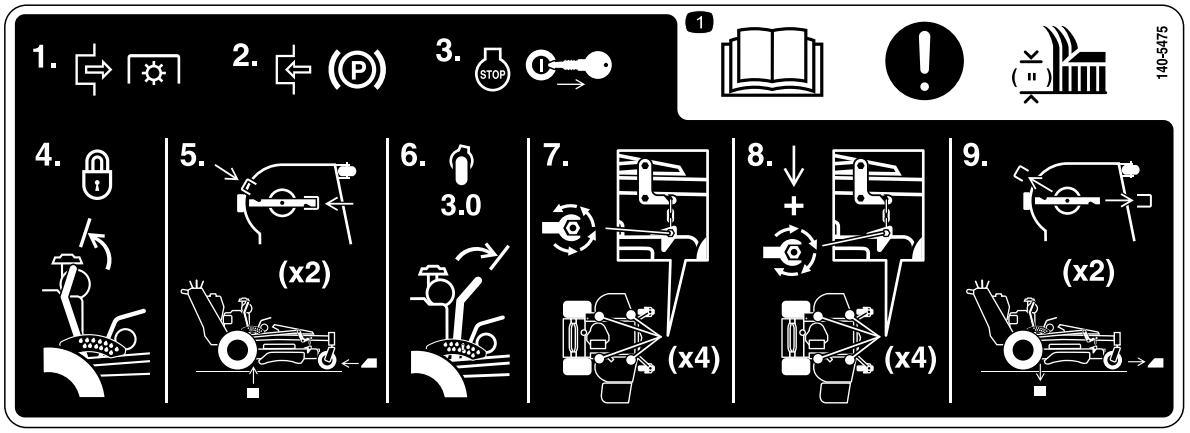

decal140-5475

140-5475

1. 注意刈高の調整方法は*オペレーターズマニュアル*に従うこと; 1) PTO を解除する; 2) 駐車ブレーキを掛ける; 3) エンジンを切ってキーを抜き取る; 4) 刈高レバーを移動走行位置にセットする; 5) ブラケットを取り付ける; 6) 刈高ピンを 76 mm の位置にセットしてレバーを降ろす; 7) 調整ボルトをゆるめる; 8) 調整ボルト/チェーンを下方に押し付けながら調整ボルトを締め付ける; 9) ブラケットを外す。

取り付け

マシンの準備を行う

1. 平らな場所に駐車し、PTOを解除し、駐車ブレーキを掛ける。
2. エンジンを停止させ、キーを抜き取り、各部が完全に停止したのを確認してから運転位置を離れる。
3. 後輪のタイヤ空気圧を点検するマシン本体の *オペレーターズマニュアル*を参照。

© 2020—The Toro® Company
8111 Lyndale Avenue South
Bloomington, MN 55420

製品の登録は www.Toro.com.

この文書は翻訳です。 (JA)
Printed in the USA
禁無断転載

3438-165 A

刈り高を修正する

1. 刈高レバーを移動走行位置にする図 1。

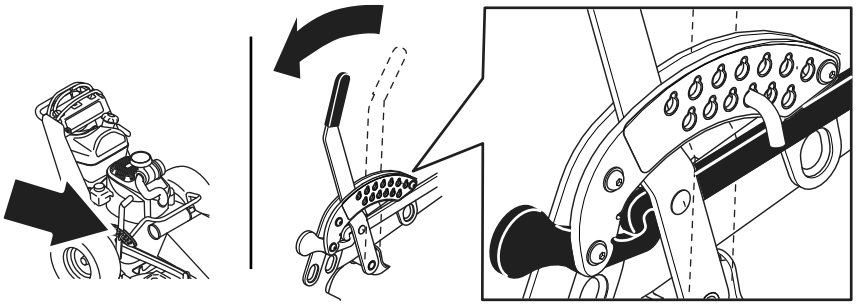

g315668

図 1

2. ブレードを回転させて前後方向に向ける
3. 刈高ブラケットをデッキ本体の下にセットするデッキを下げた時にデッキがブラケットに載るように、置く位置を決めることブラケットの向きについては図 2と図 3を参照。

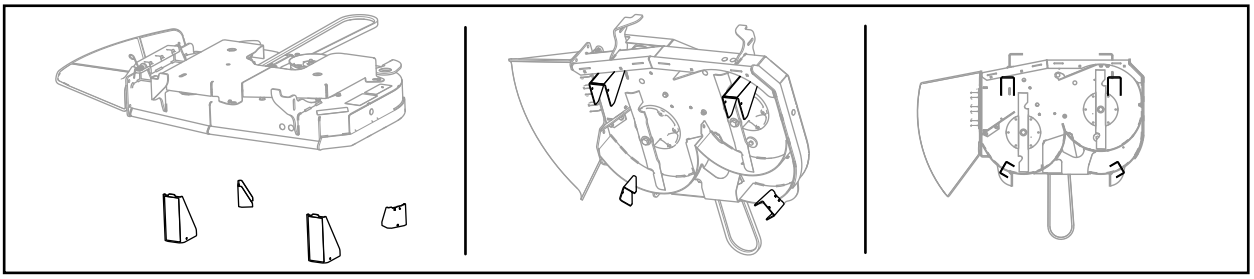

g315884

図 2

ブラケットの向き36" デッキ

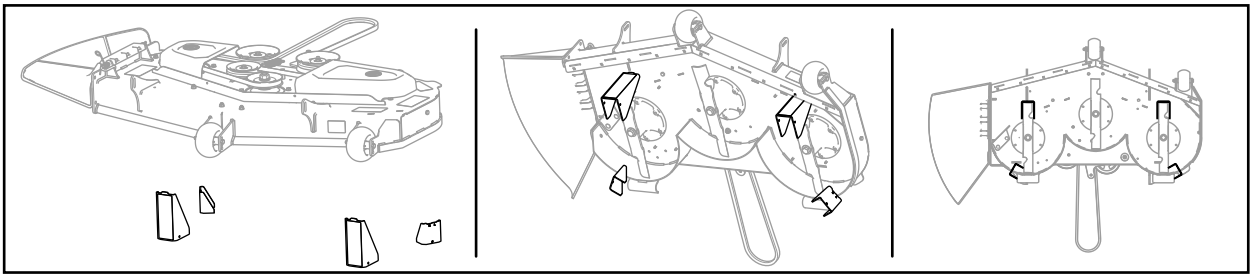

g315885

図 3

ブラケットの向き36" デッキ、54" デッキ、60" デッキ

4. ブラケット上に刈り込みデッキを降ろす。
5. 刈高ピンを 76 mm に設定する図 4を参照。

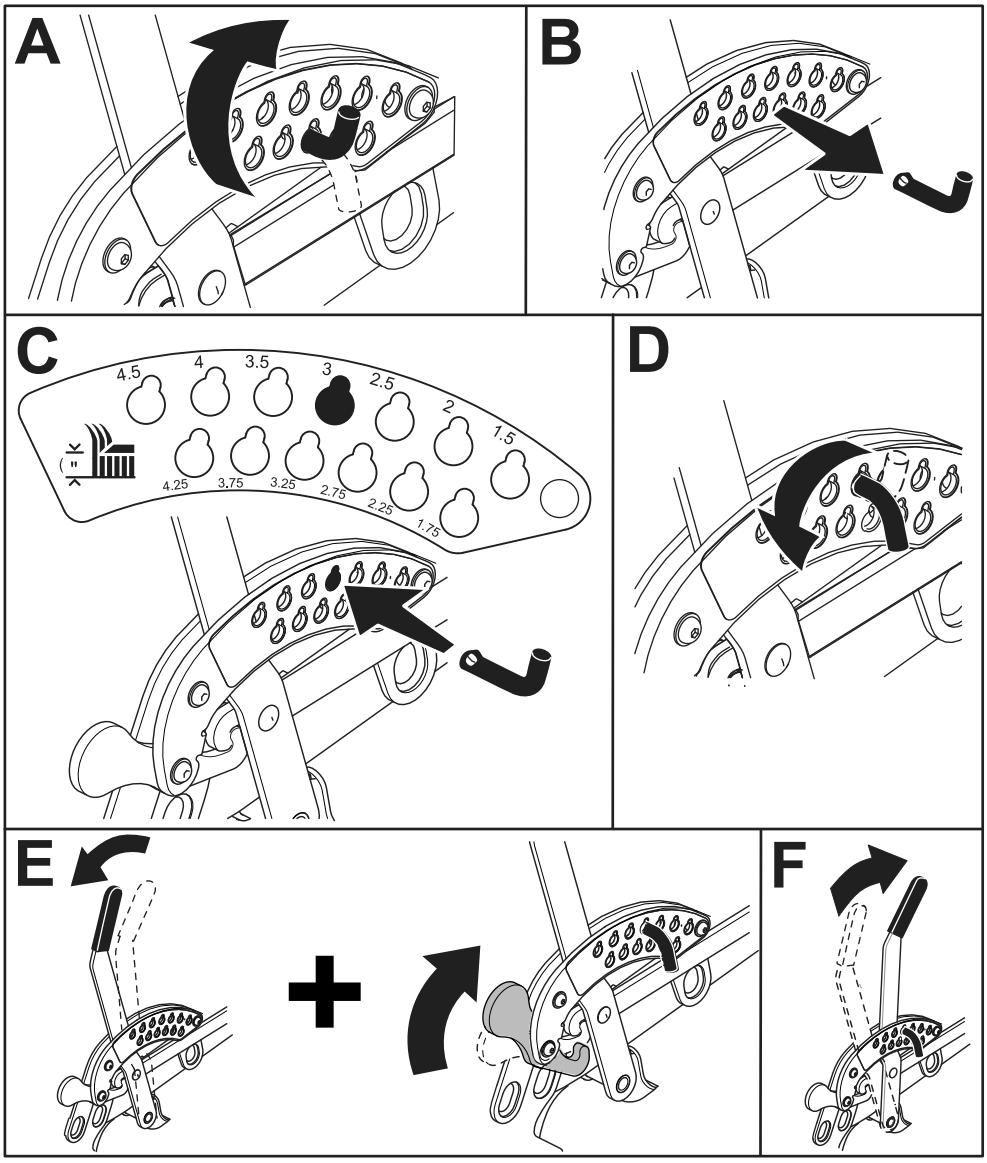

g315669

図 4

6. デッキの四隅についている調整ボルトを全部ゆるめて、デッキが4個のブラケットに載った状態にする。

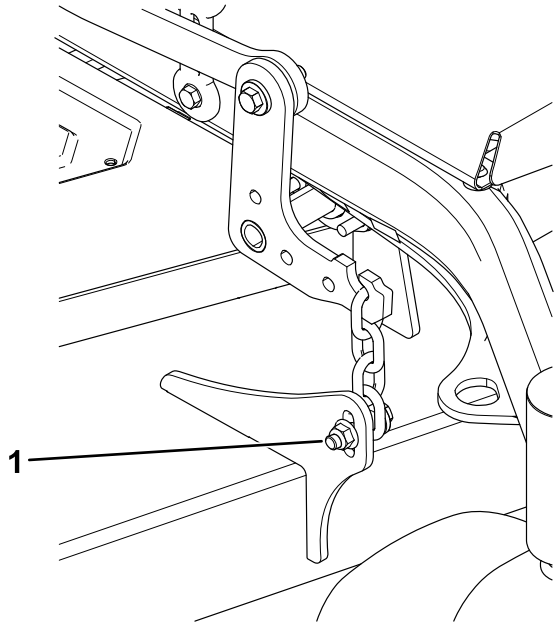

g300452

図 5

1. 調整ボルト

7. デッキのシェル部分のみがブラケットに載っており、チェーンにゆとりがあることを確認する。
8. 調整ボルト/チェーンを下方に押し付けながら調整ボルトを 37-44 N·m3.7-4.5 kg.m = 27-33 ft-lbにトルク締めする。

   注 全部のボルトをトルク締めした後でもチェーンがゆるんでいないことを確認する。
9. デッキを移動走行位置に上げられることを確認する。
10. ブラケットを取り外す。