Form No. 3438-214 Rev A

TORO®

Count on it.

Bruksanvisning

Stubbfräs STX-26

Modellnr 23208—Serienr 404320000 och högre

Modellnr 23208G—Serienr 404320000 och högre

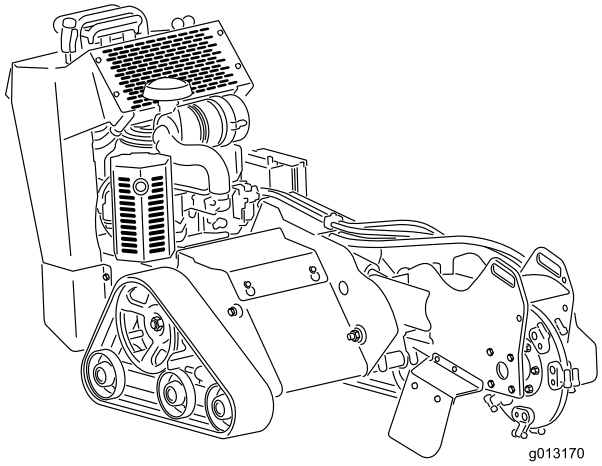

Registrera din produkt på www.Toro.com.
Översättning av originalet (SV)

CE

3438-214 A

Produkten uppfyller alla relevanta europeiska direktiv. Mer information finns i produktens separata försäkran om överensstämmelse.

Det är ett brott mot avsnitt 4442 eller 4443 i Kaliforniens Public Resource Code att använda eller köra motorn på skogs-, busk- eller grästäckt mark om motorn inte är utrustad med en gnistsläckare som är i fullgott skick, vilket anges i avsnitt 4442, eller utan att motorn är konstruerad, utrustad och underhållen för att förhindra brand.

Den bifogade bruksanvisningen till motorn tillhandahålls för information om den amerikanska miljömyndigheten EPA:s (US Environmental Protection Agency) och Kaliforniens lagstiftning om utsläppskontroll för utsläppssystem, underhåll och garanti. Extra bruksanvisningar kan beställas från motortillverkaren.

⚠ VARNING

KALIFORNIEN
Proposition 65 Varning

Motoravgaserna från denna produkt innehåller kemikalier som av den amerikanska delstaten Kalifornien anses orsaka cancer, fosterskador eller andra fortplantningsskador.

Batteripoler och kabelanslutningar med tillbehör innehåller bly och blyföreningar, kemikalier som den amerikanska delstaten Kalifornien anser kan orsaka cancer och fortplantningsskador. Tvätta händerna efter hantering.

Användning av produkten kan orsaka kemikalieexponering som av den amerikanska delstaten Kalifornien anses orsaka cancer, fosterskador och andra fortplantningsskador.

Introduktion

Den här maskinen är avsedd att användas för att fräsa och avlägsna stubbar och rötter ovanför marken. Den är inte gjord för att hugga sten eller något annat material än trä och jorden kring stubbar.

Läs den här informationen noga så att du lär dig att använda och underhålla produkten på rätt sätt, och för att undvika person- och produktskador. Du är ansvarig för att produkten används på ett korrekt och säkert sätt.

Om du behöver utbildningsmaterial för säkerhet och drift, information om tillbehör, hjälp med att hitta en återförsäljare eller om du vill registrera din produkt kan du kontakta Toro via www.toro.com.

Kontakta en auktoriserad återförsäljare eller Toros kundservice och ha produktens modell- och serienummer till hands om du har behov av service, Toro originaldelar eller ytterligare information. Figur 1 visar var på produkten modell- och serienumren sitter. Skriv in numren i det tomma utrymmet.

Viktigt: **Skanna rutkoden på serienummerdekalen (i förekommande fall) med en mobil enhet för att få tillgång till information om garanti, reservdelar och annat.**

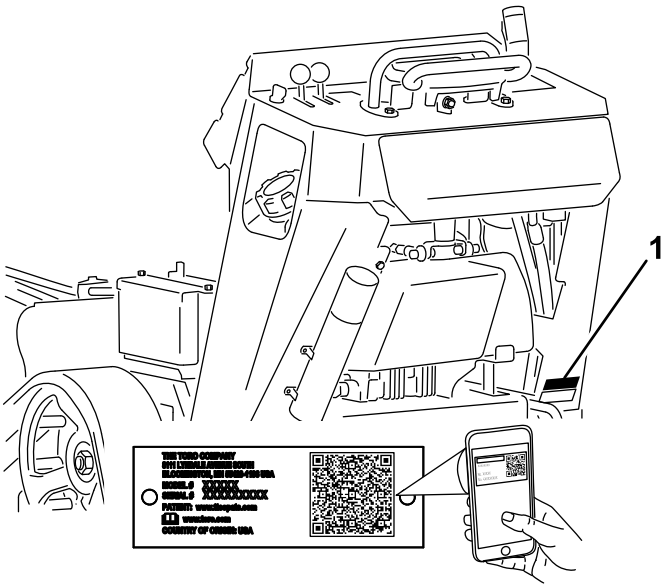

Figur 1

1. Modell- och serienummerplåt

Modellnr _____

Serienr _____

I den här bruksanvisningen anges potentiella risker och alla säkerhetsmeddelanden har markerats med

© 2019—The Toro® Company
8111 Lyndale Avenue South
Bloomington, MN 55420

Kontakta oss på www.Toro.com.
Tryckt i USA
Med ensamrätt

en varningssymbol (Figur 2), som anger fara som kan leda till allvarliga personskador eller dödsfall om föreskrifterna inte följs.

g000502

Figur 2

1. Varningssymbol

Två ord används också i den här bruksanvisningen för att markera information. **Viktigt** anger speciell teknisk information och **Observera** anger allmän information värd att notera.

Innehåll

Säkerhet 4
Säker driftspraxis 4
Säkerhets- och instruktionsdekaler 6
Montering 11
1 Montera fräsens manöverspak 11
2 Kontrollera vätskenivåerna 11
3 Ladda batteriet 11
Produktöversikt 12
Reglage 12
Specifikationer 15
Redskap/tillbehör 15
Körning 15
Fylla på bränsle 15
Utföra dagligt underhåll 17
Starta motorn 17
Köra maskinen 17
Stänga av motorn 18
Fräsa en stubbe 18
Flytta en maskin som inte fungerar 19
Säkra maskinen för transport 19
Lyfta maskinen 20
Arbetstips 20
Underhåll 21
Rekommenderat underhåll 21
Förberedelser för underhåll 22
Ta bort skyddsplåten 22
Ta bort bottenskyddet 22
Smörjning 23
Smörja maskinen 23
Motorunderhåll 24
Serva luftrenaren 24
Serva motoroljan 25
Utföra service på tändstiftet 27
Underhålla bränslesystemet 28
Tömma bränsletanken 28
Byta ut bränslefiltret 29
Underhålla elsystemet 29
Serva batteriet 29
Byta säkringar 32
Underhålla drivsystemet 32
Serva larvbanden 32
Underhålla remmarna 35
Byta ut pumpdrivremmen 35
Underhålla styrsystemet 36
Justera drivreglageinriktningen 36
Underhålla hydraulsystemet 38
Specifikationer för hydraulvätskan 38
Kontrollera hydraulvätskenivån 38
Byta hydraulvätskan 39
Underhåll av fräsen 40
Byta tänderna 40
Rengöring 41
Ta bort skräp från maskinen 41
Förvaring 41
Felsökning 43
Scheman 44

Säkerhet

Felaktig användning eller felaktigt underhåll från förarens eller ägarens sida kan leda till personskador. För att minska risken för skador ska du alltid följa säkerhetsanvisningarna och uppmärksamma varningssymbolen (Figur 2), som betyder: **Var försiktig**, **Varning** eller **Fara** – anvisning om personsäkerhet. Om anvisningarna inte följs kan det leda till personskador eller innebära livsfara.

⚠ FARA

Det kan finnas nedgrävda el-, gas- och/eller telefonledningar i arbetsområdet. Om du gräver av dem kan du få en elstöt eller orsaka en explosion.

Markera de platser i arbetsområdet där det förekommer nedgrävda ledningar och gräv inte på de markerade platserna. Kontakta en lokal kabelanvisningstjänst eller något annat företag som kan märka upp området (till exempel kan du ringa 811 i USA och i Australien kan du kontakta den nationella kabelanvisningstjänsten på telefon 1100).

Säker driftspraxis

Maskinen kan slita av händer och fötter. Följ alltid alla säkerhetsanvisningar för att förhindra allvarliga personskador och dödsfall.

⚠ VARNING

Motoravgaser innehåller kolmonoxid, vilket är ett luktfritt gift som är livshotande om det andas in.

Kör inte motorn inomhus eller i ett slutet utrymme.

Utbildning

- Läs *bruksanvisningen* och annat utbildningsmaterial. Om en eller flera förare eller mekaniker inte kan läsa den här informationen ansvarar ägaren för att förklara innehållet för dem.
- Lär dig hur man använder utrustningen på ett säkert sätt och bekanta dig med manöverorgan och säkerhetsskyltar.
- Alla förare och mekaniker måste få utbildning. Det är ägaren som ansvarar för att utbilda användarna.
- Låt aldrig barn eller personer som inte har fått nödvändig utbildning köra eller utföra underhåll på maskinen. Lokala föreskrifter kan begränsa användarens ålder.
- Ägaren/användaren kan förebygga och ansvarar för olyckor eller skador som han/hon utsätter sig själv och andra människor eller egendom för.

Förberedelser

- Innan du använder maskinen ska alla nedgrävda ledningar och rör markeras. Maskinen ska inte användas i de markerade områdena.
- Undersök terrängen för att avgöra vilka tillbehör och redskap som du behöver för att utföra arbetet på ett bra och säkert sätt. Använd endast tillbehör och redskap som har godkänts av tillverkaren.
- Använd lämpliga kläder, inklusive handskar, ögonskydd, långbyxor, rejäla och halkfria skor samt hörselskydd. Sätt upp långt hår och använd inte hängande smycken eller löst sittande kläder.
- Undersök området där utrustningen ska användas och avlägsna alla föremål som kan slungas iväg av maskinen, t.ex. stenar, leksaker och ståltråd.
- Kontrollera att förarens närvaroreglage, säkerhetsbrytare och skydd sitter fast och fungerar som de ska. Kör inte maskinen om dessa inte fungerar som de ska.

Bränslesäkerhet

- Var extra försiktig när du hanterar bränsle. Det är brandfarligt och dess ångor är explosiva.
- Släck alla cigaretter, cigarrer, pipor och övriga antändningskällor.
- Använd endast en godkänd bränslebehållare.
- Ta inte bort tanklocket och fyll inte på bränsle i bränsletanken medan motorn är igång eller fortfarande är varm.
- Fyll inte på eller tappa ut bränsle från maskinen i ett slutet utrymme.
- Förvara inte maskinen eller bränslebehållaren i närheten av en öppen låga, gnista eller tändlåga, t.ex. nära en varmvattenberedare eller någon annan utrustning.
- Om du spiller ut bränsle ska du inte försöka att starta motorn. Undvik att skapa några gnistor tills bränsleångorna har skingrats.

Användning

- Håll koncentrationen helt på maskinen när du använder den. Ägna dig inte åt aktiviteter som kan distrahera dig, eftersom personskador eller skador på egendom då kan uppstå.
- **Ta bort skräp från hydraullyften, drivhjulen, ljuddämparna och motorn efter varje användningstillfälle för att förebygga brand.**

- Ställ maskinen på ett plant underlag, sänk hydraullyften, koppla ur hydrauliksystemet, koppla in parkeringsbromsen (om tillämpligt), stäng av motorn och ta ut nyckeln innan du kliver ur förarsätet, oavsett orsak.
- Rör inte vid delar som kan vara heta efter att ha varit igång. Låt dem svalna innan du utför underhåll på, justerar eller servar maskinen.
- Kör aldrig motorn i ett slutet utrymme.
- Använd endast maskinen i bra belysning och undvik gropar och dolda faror.
- Se till att alla drivhjul är i neutralläge och att parkeringsbromsen är inkopplad (om tillämpligt) innan du startar motorn. Starta endast motorn från förarplatsen.
- Sakta ned och var extra försiktig vid körning på sluttande underlag. Se till att köra i rekommenderad riktning i sluttningar. Gräsförhållandena kan påverka maskinens stabilitet.
- Sakta ned och var försiktig när du ska svänga, korsa vägar eller trottoarer och ändra riktning i sluttningar.
- Ändra inte inställningarna för motorns varvtalshållare och övervarva inte motorn.
- Håll händer och fötter borta från rörliga delar.
- Titta bakåt och nedåt innan du backar för att kontrollera att vägen är fri.
- Skjutsa aldrig passagerare och håll husdjur och kringstående på avstånd.
- Kör inte maskinen om du är trött, sjuk eller påverkad av alkohol, läkemedel eller andra droger.
- Var försiktig när du lastar maskinen på eller av en släpvagn eller lastbil.
- Var försiktig när du närmar dig hörn med skymd sikt.
- Kontrollera att det inte finns människor i närheten innan du använder maskinen. Stäng av maskinen om någon kommer i närheten av arbetsområdet.
- Ryck aldrig i reglagen, utan använd en stadig och jämn rörelse.
- Använd maskinen i områden där det inte finns några hinder i närheten av dig. Om du inte är uppmärksam på omgivningarna och håller tillräckligt avstånd till träd, väggar och andra hinder kan skador orsakas när maskinen backas. Använd endast maskinen i områden där det finns tillräckligt med utrymme för dig att manövrera den på ett säkert sätt.
- Lokalisera de markerade områden där klämrisk förekommer och håll händer och fötter på behörigt avstånd från dessa områden.
- Blixtnedslag kan leda till allvarliga personskador eller dödsfall. Om det blixtrar eller åskar i området ska maskinen inte användas. Sök skydd.

Arbete på sluttningar

- Sluttningar är en betydande faktor vid olyckor som orsakas av förlorad kontroll eller tippning. Sådana olyckor kan orsaka allvarliga personskador eller dödsfall. Det är föraren som är ansvarig för säker manövrering i sluttningar. Om du kör maskinen i en sluttning måste du vara extra försiktig. Innan du använder maskinen i en sluttning måste du vidta följande åtgärder:
  - Läsa sluttningsanvisningarna i bruksanvisningen och på maskinen och förstå dessa.
  - Dagligen utvärdera förhållandena på platsen för att fastställa om sluttningen är säker för maskindrift. Använd alltid sunt förnuft och gott omdöme när du utför utvärderingen. Förändringar i terrängen, t.ex. fukt, kan snabbt påverka hur maskinen fungerar i en sluttning.
- **Kör uppför och nedför sluttningar med maskinens framdel riktad uppåt i sluttningen.**
- Identifiera faror nere vid slutet av sluttningen. Kör inte maskinen nära stup, diken, flodbäddar, vatten eller andra riskfyllda områden. Maskinen kan plötsligt välta om ett hjul eller larvband kör över en kant eller kanten ger vika. Håll säkert avstånd (dubbla maskinbredden) mellan maskinen och riskfyllda områden.
- Undvik att starta, stänga av eller vända maskinen i en sluttning. Undvik att göra plötsliga ändringar i hastighet eller riktning – sväng långsamt och gradvis.
- Alla rörelser i sluttningar ska ske långsamt och gradvis. Gör inga plötsliga ändringar i hastighet eller riktning.
- Använd inte maskinen under förhållanden där det råder tvekan om dragkraft, styrning eller stabilitet. Tänk på att maskinen kan förlora drivkraften om du kör på vått gräs, tvärs över sluttningar eller i nedförslutning. Om hjulen eller larvbanden tappar dragkraft kan detta leda till att maskinen slirar och att du förlorar kontrollen över bromsning och styrning. Maskinen kan glida även om hjulen eller larvbanden har stoppats.
- Identifiera faror nere vid slutet av sluttningen. Kör inte maskinen nära stup, diken, flodbäddar, vatten eller andra riskfyllda områden. Maskinen kan plötsligt välta om ett hjul eller larvband kör över en kant eller kanten ger vika. Håll säkert avstånd

(dubbla maskinbredden) mellan maskinen och riskfyllda områden.

- Ta bort eller märk ut hinder som t.ex. diken, hål, fåror, gupp, stenar eller andra dolda faror. Det kan finnas dolda hinder i högt gräs. Ojämn terräng kan få maskinen att välta.
- Sänk alltid ned hydraullyften till marken när du parkerar i en sluttning.

Underhåll och förvaring

- Ställ maskinen på ett plant underlag, sänk hydraullyften, koppla ur hydrauliksystemet, koppla in parkeringsbromsen (om tillämpligt), stäng av motorn och ta ut nyckeln. Låt alla rörliga delar stanna innan någon justering, rengöring eller reparation utförs på maskinen.
- Ta bort skräp från hydraullyften, drivhjulen, ljuddämparna och motorn för att förebygga brand. Torka upp eventuellt olje- eller bränslespill.
- Låt motorn svalna innan du ställer undan maskinen och förvara inte maskinen i närheten av öppen eld.
- Låt aldrig obehöriga personer utföra service på maskinen.
- Använd domkrafter för att stötta upp komponenterna när det behövs.
- Lätta försiktigt på trycket i komponenter med upplagrad energi.
- Håll händer och fötter borta från de rörliga delarna. Undvik helst att utföra justeringar när motorn är igång.
- Koppla ifrån batteriet eller dra ur tändstiftskablarna innan du utför några reparationer. Koppla ur minuspolen först och pluspolen sist. Koppla in pluspolen först och minuspolen sist.
- Ladda batteriet i ett öppet och välventilerat utrymme, på avstånd från gnistor och öppna lågor. Koppla ur laddaren innan den ansluts till eller kopplas från batteriet. Använd skyddskläder och isolerade verktyg.
- Batterisyra är giftigt och kan orsaka brännskador. Undvik kontakt med hud, ögon och kläder. Skydda ansiktet, ögonen och kläderna när du arbetar med ett batteri.
- Batterigaser kan explodera. Håll cigarretter, gnistor och eld borta från batteriet.
- Håll alla delar i gott bruksskick och samtliga beslag åtdragna. Byt ut alla slitna eller skadade dekaler.
- Se till att muttrar och skruvar är ordentligt åtdragna. Håll utrustningen i gott skick.
- Mixtra aldrig med säkerhetsanordningarna.
- Håll maskinen fri från skräpansamling. Torka upp eventuellt olje- eller bränslespill.
- Stäng av motorn, ta ut nyckeln och inspektera maskinen om du kör på ett föremål. Utför alla nödvändiga reparationer innan du startar.
- Använd endast Toros originalreservdelar.
- Håll kropp och händer borta från småläckor eller munstycken som sprutar ut hydraulvätska under högt tryck. Använd kartong eller papper för att finna hydraulläckor. Använd aldrig händerna. Hydraulvätska som läcker ut under tryck kan tränga igenom hud och orsaka skador som kräver kirurgiskt ingrepp inom de närmaste timmarna. I annat fall kan kallbrand (vävnadsdöd) uppstå.

Säkerhets- och instruktionsdekaler

Säkerhetsdekalerna och säkerhetsinstruktionerna är fullt synliga för föraren och finns nära alla potentiella farozoner. Ersätt dekaler som har skadats eller saknas.

Batterisymboler

Vissa eller samtliga av dessa symboler finns på ditt batteri.

1. Explosionsrisk
2. Ingen eld, öppna lågor eller rökning
3. Brännskaderisk p.g.a. frätande vätskor/kemiska ämnen
4. Använd ögonskydd..
5. Läs *bruksanvisningen.*
6. Håll kringstående på säkert avstånd från batteriet.
7. Använd ögonskydd; explosiva gaser kan orsaka blindhet och andra personskador.
8. Batterisyra kan orsaka blindhet eller allvarliga brännskador.
9. Spola ögonen omedelbart med vatten och sök läkarhjälp snabbt.
10. Innehåller bly; får inte kastas i hushållssoporna

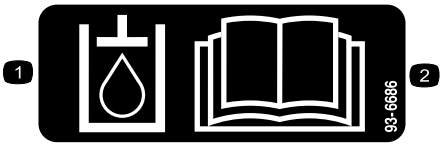

decal93-6686

93-6686

1. Hydraulvätska
2. Läs i *bruksanvisningen.*

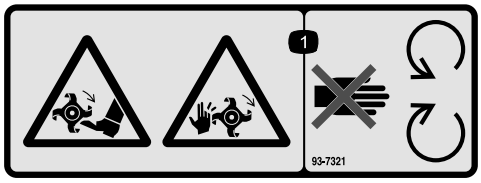

decal93-7321

93-7321

1. Avkapnings-/avslitningsrisk för händer och fötter, roterande knivar – håll avstånd till rörliga delar.

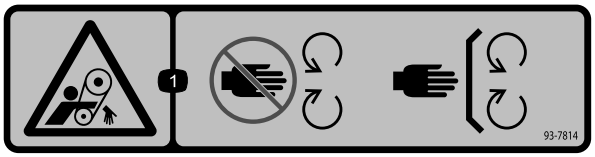

decal93-7814

93-7814

1. Risk för att fastna, rem – håll avstånd till rörliga delar och se till att alla skydd sitter på plats.

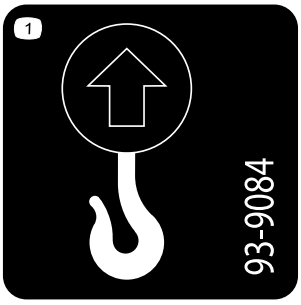

decal93-9084

93-9084

1. Lyftpunkt/fästpunkt

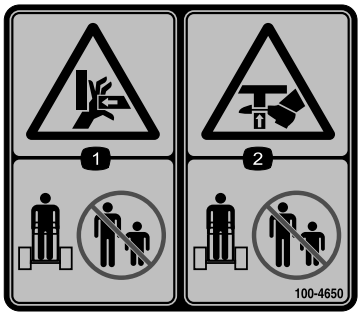

decal100-4650

100-4650

1. Krossrisk för händer – håll kringstående på säkert avstånd från maskinen.
2. Krossrisk för fötter – håll kringstående på säkert avstånd från maskinen.

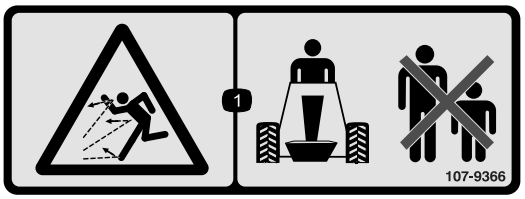

decal107-9366

107-9366

1. Risk för utslungade föremål – håll kringstående på behörigt avstånd från maskinen.

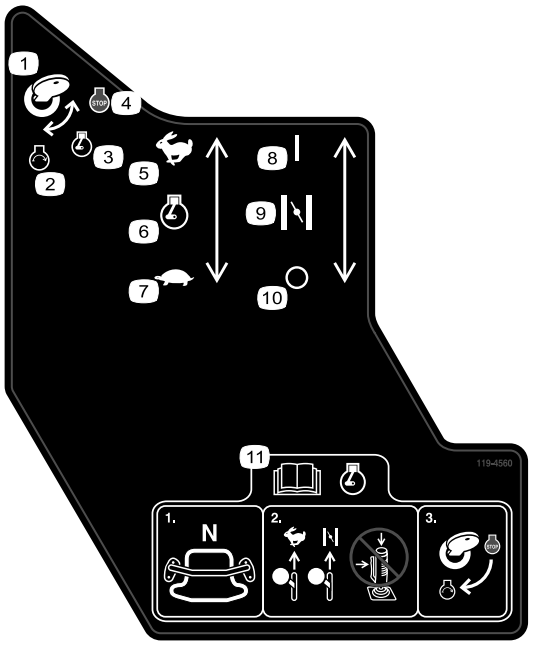

decal119-4560

119-4560

1. Tändningsnyckel
2. Motor – start
3. Motor – kör
4. Motor – stopp
5. Snabbt
6. Motorvarvtal
7. Långsamt
8. På/stängd
9. Choke
10. Av/öppen
11. Läs igenom *bruksanvisningen* innan du startar motorn – 1) Se till att hjuldrivningen är i NEUTRALLÄGE; 2) För gasreglaget till det SNABBA läget, stäng choken (i förekommande fall) och undvik att använda styrspaken; 3) Vrid om nyckeln för att starta motorn.

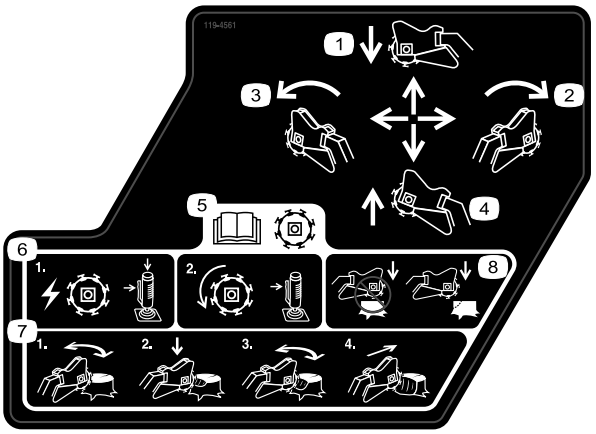

decal119-4561

119-4561

1. Tryck framåt för att sänka ner stubbfräsen.
2. För åt höger för att flytta stubbfräsen åt höger.
3. Tryck bakåt för att lyfta upp stubbfräsen.
4. För åt vänster för att flytta stubbfräsen åt vänster.
5. Läs *bruksanvisningen* innan du använder fräsen. Starta skärkniven genom att aktivera sidospaken och den övre knappen på styrspaken. Låt sidospaken vara fortsatt aktiverad för att bibehålla skärrotationen.
6. 1) Tryck ihop säkerhetslåset och avtryckaren för att starta fräsen. 2) Fräsen är igång så länge du håller in avtryckaren.
7. 1) Fräs vågrätt längs med kanten på stubben. 2) Sänk ner fräsen något mot stubben. 3) Fräs i vågrät riktning nedåt tills du når marken. 4) Flytta fräsen framåt.
8. Börja inte fräsa mitt i stubben utan börja i stället vid kanten.

decal133-8062

133-8062

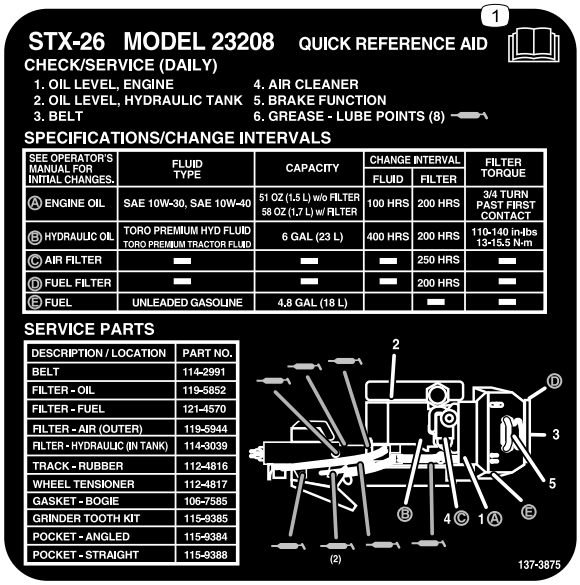

decal137-3875

137-3875

1. Läs *bruksanvisningen*.

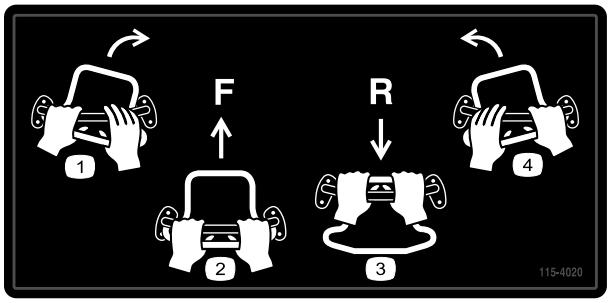

decal115-4020

115-4020

1. Sväng höger
2. Framåt
3. Back
4. Sväng vänster

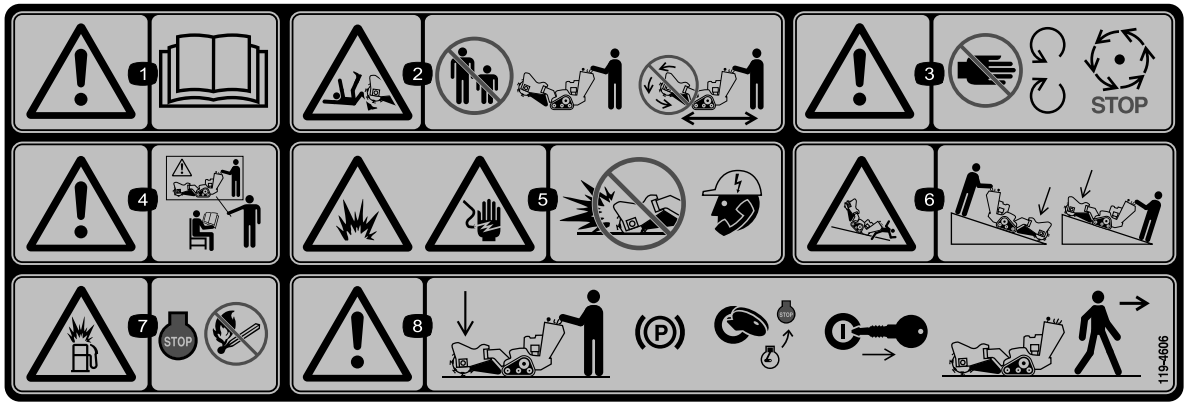

decal119-4606

119-4606

1. Varning – läs *bruksanvisningen*.
2. Avkapnings-/avslitningsrisk, fräs – håll kringstående på behörigt avstånd från maskinen. Använd inte fräshuvudet när maskinen transporteras.
3. Varning – håll avstånd till rörliga delar. Vänta tills alla rörliga delar har stannat.
4. Varning – använd inte maskinen om du inte har genomgått förarutbildning.
5. Risk för explosion och elektriska stötar – gräv inte i områden där det finns nedgrävda gas- eller elledningar. Kontakta lokala myndigheter innan du börjar gräva.
6. Vält- och krossrisk – sänk ner skärhuvudet i sluttningar.
7. Explosionsrisk, tankning – stäng av motorn och släck alla lågor under tankning.
8. Varning – sänk ner fräshuvudet, koppla in parkeringsbromsen (om tillämpligt), stäng av motorn och ta ut nyckeln innan du kliver ur maskinen.

Montering

Lösa delar

Använd diagrammet nedan för att kontrollera att alla delar finns med.

Tillvägagångssätt	Beskrivning	Antal	Användning
1	Fräsens manöverspak Kontramutter	1 1	Montera fräsens manöverspak.
2	Inga delar krävs	–	Kontrollera vätskenivåerna.
3	Inga delar krävs	–	Ladda batteriet.

1

Montera fräsens manöverspak

Delar som behövs till detta steg:

1	Fräsens manöverspak
1	Kontramutter

Tillvägagångssätt

1. Skruva på kontramuttern på fräsens manöverspak (Figur 3).

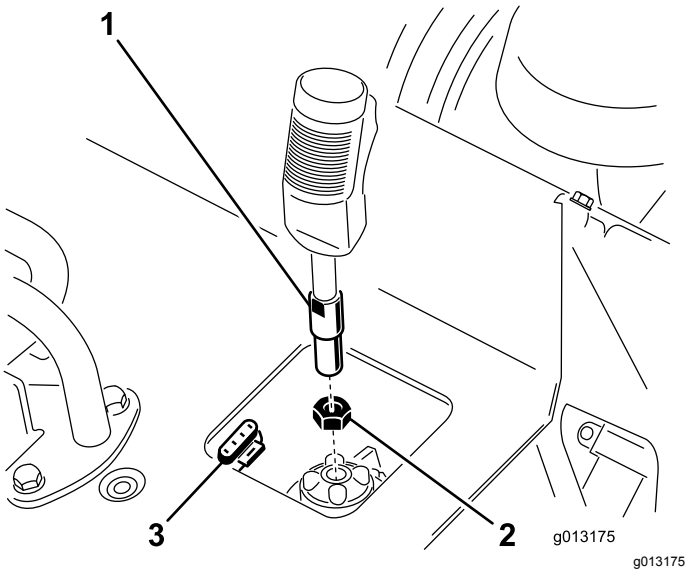

Figur 3

1. Fräsens manöverspak
2. Kontramutter
3. Kontakt med fyra stift

2. Skruva i fräsens manöverspak i uttaget på kontrollpanelen (Figur 3).
3. Se till att avtryckaren är vänd framåt och dra sedan åt kontramuttern mot uttaget för att göra fast spaken (Figur 3).
4. Anslut kabeln på spaken till kontakten med fyra stift under the kontrollpanelen (Figur 3).

2

Kontrollera vätskenivåerna

Inga delar krävs

Tillvägagångssätt

Innan motorn startas för första gången ska motoroljenivån och hydraulvätskenivån kontrolleras. Se följande avsnitt för mer information:

- Kontrollera oljenivån i motorn (sida 25)
- Kontrollera hydraulvätskenivån (sida 38)

3

Ladda batteriet

Inga delar krävs

Tillvägagångssätt

Ladda batteriet. Se Ladda batteriet (sida 30) för mer information.

Produktöversikt

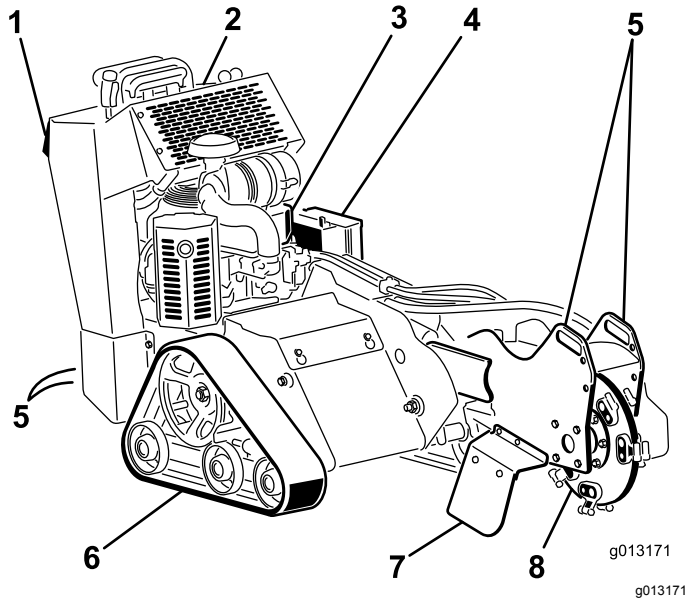

Figur 4

1. Säkerhetsplåt, backning
2. Kontrollpanel
3. Motor
4. Batteri
5. Fästpunkt/lyftpunkt
6. Larvband
7. Frässkydd
8. Fräs

Reglage

Bekanta dig med alla reglage (Figur 5) innan du startar motorn och kör maskinen.

Kontrollpanel

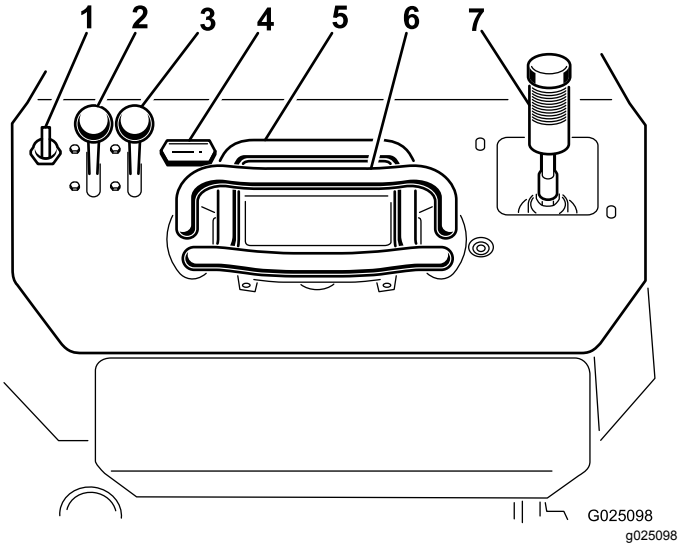

Figur 5

1. Tändningslås
2. Gasreglage
3. Chokereglage
4. Timmätare
5. Drivreglage
6. Referensstav
7. Fräsens manöver-spak/hydraullyftens spak

Tändningslås

Tändningslåset används för att starta och stänga av motorn och har tre lägen: AV, KÖR och START. Se Starta motorn (sida 17).

Gasreglage

För reglaget framåt för att öka motorvarvtalet och dra reglaget bakåt för att minska motorvarvtalet.

Chokereglage

Skjut chokereglaget framåt innan du startar motorn om den är kall. När motorn har startat regleras choken så att motorn kör jämnt. Dra tillbaka chokereglaget helt så snart som möjligt.

Obs: En varm motor kräver lite eller ingen choke.

Timmätare

När motorn är avstängd visar timmätaren antalet arbetstimmar som har loggats för maskinen.

Referensstav

Använd referensstaven som handtag och momentpunkt för reglering av maskinen när du kör maskinen. Håll åtminstone en hand på referensstaven när du använder maskinen så blir driften jämn och kontrollerad.

Drivreglage

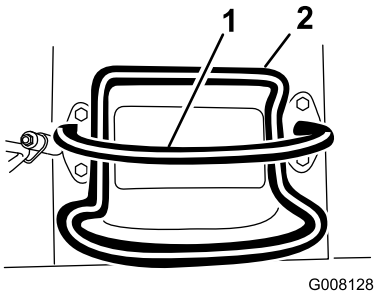

g008128

Figur 6

1. Referensstav
2. Reglagehandtag, hjuldrivning

- För drivreglaget framåt för att köra framåt (Figur 7).

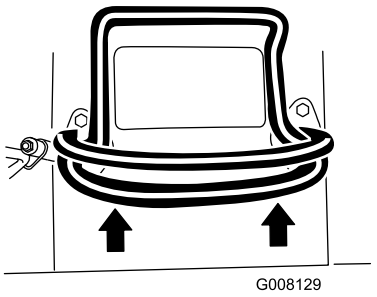

g008129

Figur 7

- För drivreglaget bakåt för att köra bakåt (Figur 8).

  Viktigt: **Håll uppsikt bakåt när du backar så att du ser eventuella hinder, och håll händerna på referensstaven.**

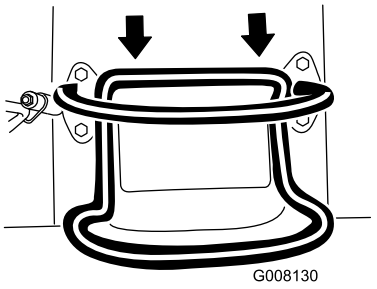

g008130

Figur 8

- Vrid drivreglaget medurs för att svänga åt höger (Figur 9).

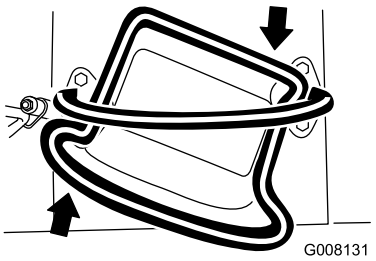

g008131

Figur 9

- Vrid drivreglaget moturs för att svänga åt vänster (Figur 10).

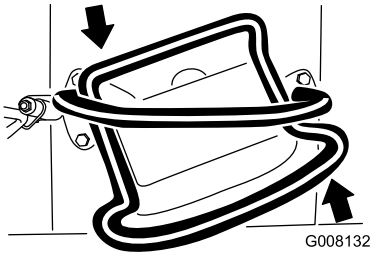

g008132

Figur 10

- Släpp drivreglaget för att stanna maskinen (Figur 6).

Obs: Ju längre du för drivreglaget i endera riktningen, desto snabbare kommer maskinen att förflytta sig i denna riktning.

Fräsens manöverspak/hydraullyftens spak

Så här kör du fräsen med hjälp av manöverspaken:

- Starta fräsen (Figur 11) genom att trycka på avtryckaren och sedan på den röda knappen längst upp på spaken. När fräsen har startat kan du släppa den röda knappen.
- När du vill stänga av fräsen (Figur 11) släpper du avtryckaren i mer än en halv sekund.

  Obs: Om du kör fräsen och släpper avtryckaren tillfälligt (dvs. i mindre än en halv sekund) så fortsätter fräsen att arbeta.

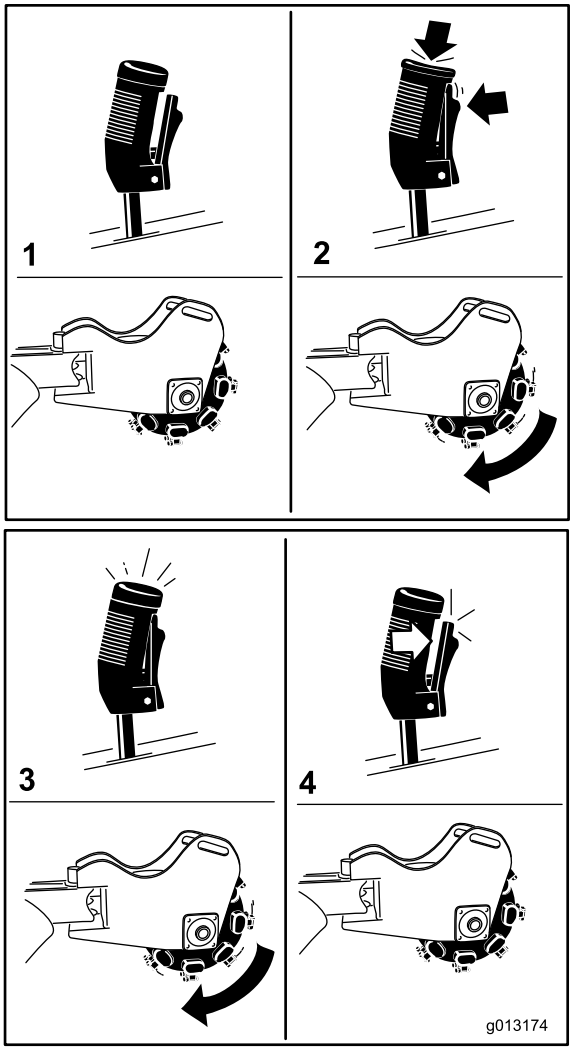

g013174

Figur 11

1. Neutralläge
2. Starta fräsen
3. Kör fräsen
4. Stäng av fräsen

- Höj upp fräsen genom att dra spaken bakåt (Figur 12).

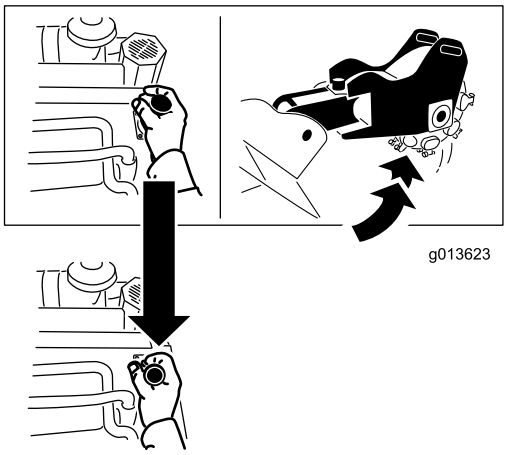

g013623

Figur 12

- Sänk ner fräsen genom att skjuta spaken framåt (Figur 13).

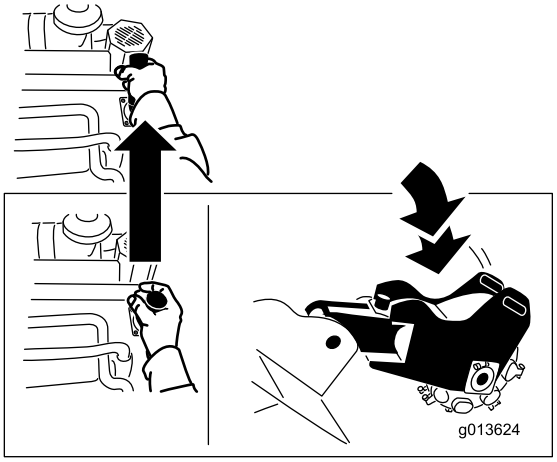

g013624

Figur 13

- Om du vill vrida fräsen åt höger eller vänster för du spaken i den önskade riktningen (Figur 14).

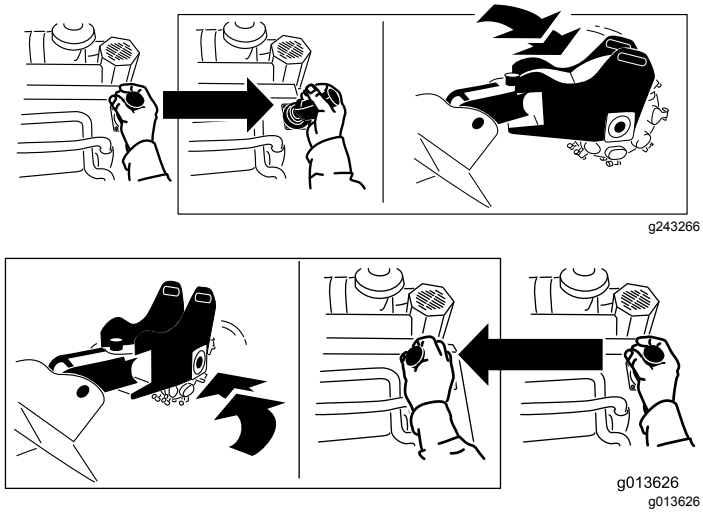

Figur 14

Specifikationer

Obs: Specifikationer och design kan komma att ändras utan föregående meddelande.

Bredd	84 cm
Längd	198,5 cm
Höjd	113 cm
Vikt	544 kg

Redskap/tillbehör

Det finns ett urval av godkända Toro-redskap och -tillbehör som du kan använda för att förbättra och utöka maskinens kapacitet. Kontakta en auktoriserad återförsäljare eller auktoriserad Toro-distributör, eller gå till www.Toro.com för att se en lista över alla godkända redskap och tillbehör.

Använd endast originalreservdelar och tillbehör från Toro för att garantera optimal prestanda och fortlöpande säkerhet för produkten. Det kan vara farligt att använda reservdelar och tillbehör från andra tillverkare och det kan göra produktgarantin ogiltig.

Körning

Obs: Vänster och höger sida på maskinen är lika med förarens vänstra respektive högra sida vid normal körning.

Viktigt: **Kontrollera bränsle- och oljenivåerna och ta bort allt skräp från maskinen innan du startar den. Kontrollera också att området är fritt från personer och skräp. Du måste också känna till och ha märkt ut alla rör, ledningar etc. som kan finnas i marken.**

Stäng av motorn, ta ut nyckeln och vänta tills alla rörliga delar har stannat innan du kliver ur förarplatsen.

Fylla på bränsle

⚠ FARA

Under vissa förhållanden är bränsle extremt brandfarligt och mycket explosivt. Brand eller explosion i bränsle kan orsaka brännskador och materiella skador.

- **Fyll bränsletankarna på en öppen plats utomhus, när motorn är kall. Torka upp utspillt bränsle.**
- **Fyll aldrig på bränsletankarna i en sluten släpvagn.**
- **Rök aldrig när du handskas med bränsle och håll dig borta från öppen eld eller platser där bensinångor kan antändas av gnistor.**
- **Förvara bränslet i en godkänd dunk och håll den utom räckhåll från barn. Köp aldrig mer bränsle än vad som går åt inom en månad.**
- **Kör inte utan att ha hela avgassystemet på plats och i väl fungerande skick.**

⚠ FARA

Under vissa förhållanden kan statisk elektricitet frigöras när man tankar och orsaka gnistor som kan antända bränsleångorna. Brand eller explosion i bränsle kan orsaka brännskador och materiella skador.

- **Ställ alltid bränsledunkar på marken en bit bort från ditt fordon före påfyllning.**
- **Fyll inte på bränslebehållare inne i ett fordon eller på lastbilsflak eller släp, eftersom plastmattor och liknande kan isolera behållaren och förlänga urladdningstiden för statisk elektricitet.**
- **Lasta av maskinen från lastbilen eller släpet om så är praktiskt möjligt och fyll på bränsle när maskinen står på marken.**
- **Fyll hellre på maskinen från en dunk än med munstycket på en bränslepump om det inte är möjligt att lasta av maskinen från lastbilen eller släpet.**
- **Om tankning måste ske från en bensinpump ska pumpmunstycket hela tiden ha kontakt med kanten på bränsletankens eller dunkens öppning tills tankningen är klar.**

⚠ VARNING

Bränsle är skadligt eller dödligt om det förtärs. Längre exponering för bränsleångor kan orsaka allvarliga skador och sjukdom.

- **Undvik att andas in bränsleångor under en längre tid.**
- **Håll ansiktet borta från munstycket och bränsletankens öppning.**
- **Håll bränslet borta från ögon och hud.**

Rekommenderat bränsle

- Använd endast ren och färsk (ej äldre än 30 dagar) blyfri bensin med oktantal 87 eller högre för bästa resultat (klassificeringsmetod (R+M)/2).
- **Etanol**: Bensin som innehåller upp till 10 % etanol (gasohol) eller 15 % MTBE (metyl-tertiär-butyleter) baserat på volym är godkänd. Etanol och MTBE är inte samma sak. Bensin med 15 % etanol (E15) baserat på volym får inte användas. **Använd aldrig bensin som innehåller mer än 10 % etanol baserat på volym**, t.ex. E15 (innehåller 15 % etanol), E20 (innehåller 20 % etanol) eller E85 (innehåller upp till 85 % etanol). Användning av ej godkänd bensin kan leda till prestandaproblem och/eller skador på motorn som eventuellt inte omfattas av garantin.
- **Använd inte** bensin som innehåller metanol.
- **Förvara inte** bränsle i bränsletanken eller i en bränsledunk under vintern om inte en stabilisator används.
- **Tillför inte** olja i bensinen.

Använda stabiliserare/konditionerare

Se till att alltid använda bränslestabiliserare/konditionerare i maskinen så att bränslet förblir färskt längre. Följ tillverkarens anvisningar.

Viktigt: **Använd inte bränsletillsatser som innehåller metanol eller etanol.**

Tillsätt den mängd bränslestabiliserare/konditionerare som tillverkaren uppger till färskt bränsle.

Fylla på bränsletanken

1. Ställ maskinen på ett plant underlag, koppla in parkeringsbromsen (i förekommande fall) och sänk hydraullyften.
2. Stäng av motorn, ta ut nyckeln och låt motorn svalna.
3. Gör rent runt tanklocket och ta bort det (Figur 15).

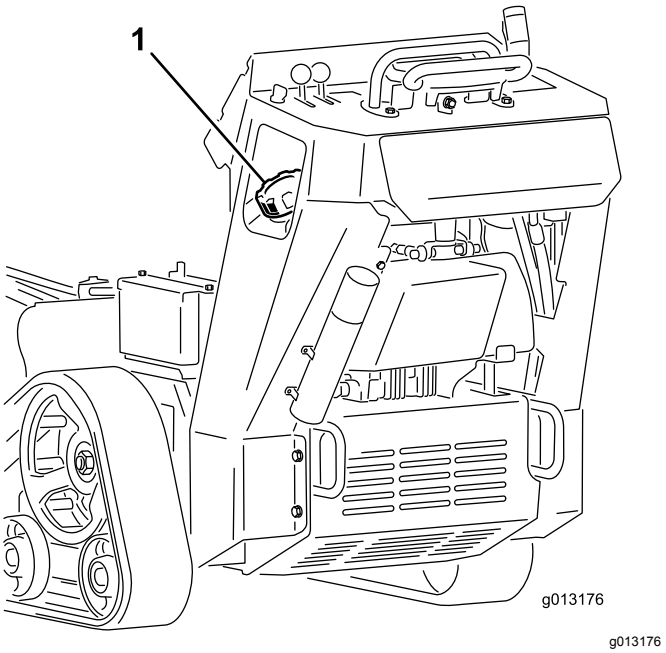

Figur 15

1. Tanklock

4. Fyll på bränsle i tanken tills det återstår 6–13 mm till påfyllningsrörets underkant.

   Viktigt: **Det tomma utrymmet behövs för bensinens expansion. Fyll inte bränsletanken helt full.**

5. Skruva på tanklocket ordentligt.
6. Torka upp eventuellt utspillt bränsle.

Utföra dagligt underhåll

Varje dag innan maskinen startas ska de procedurer som ska genomföras dagligen och innan varje användning, vilka anges i Underhåll (sida 21), utföras.

Starta motorn

1. För gasreglaget till mittläget mellan det LÅNGSAMMA och det SNABBA läget (Figur 16).

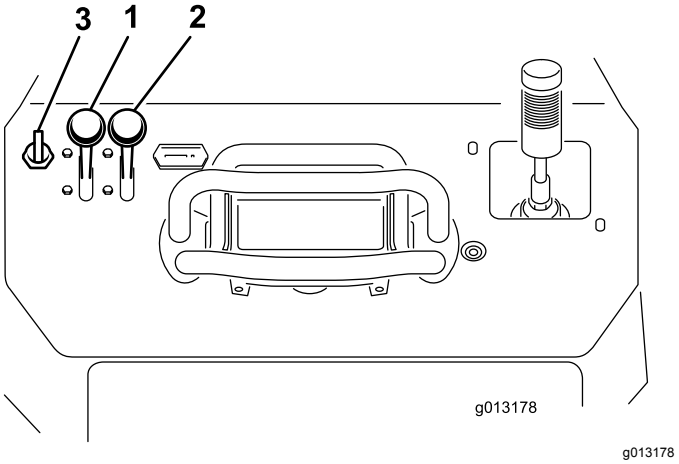

Figur 16

1. Gasreglage
2. Chokereglage
3. Nyckel

2. För chokereglaget till det PÅSLAGNA läget (Figur 16).

   Obs: En varm eller het motor behöver eventuellt inte chokas.

3. Vrid nyckeln till det PÅSLAGNA läget (Figur 16). Släpp nyckeln när motorn startar.

   Viktigt: **Låt inte startmotorn gå i mer än 10 sekunder åt gången. Om motorn inte startar ska du låta den svalna under 30 sekunder mellan startförsöken. Om man inte följer dessa anvisningar kan startmotorn överhettas.**

4. För gradvis choken till det AVSLAGNA läget (Figur 16). För choken framåt igen om motorn stannar eller hackar så att den värms upp ordentligt.
5. För gasreglaget till önskat läge (Figur 16).

   Viktigt: **Om motorn körs på hög hastighet medan hydrauliksystemet är kallt (dvs. när temperaturen är vid fryspunkten eller under) kan hydraulsystemet skadas. När du startar motorn under kall väderlek ska du låta motorn köra på medelhögt gaspådrag under 2 till 5 minuter innan du för gasreglaget till det SNABBA läget.**

   Obs: Förvara maskinen i ett garage om utomhustemperaturen ligger under fryspunkten så hålls den varmare och starten underlättas.

Köra maskinen

Använd rörelsereglagen för att köra maskinen. Ju längre du för rörelsereglagen i endera riktningen,

desto snabbare kommer maskinen att förflytta sig i denna riktning. Släpp rörelsereglagen för att stanna maskinen.

⚠ VAR FÖRSIKTIG

När du backar kan du råka köra in i stillastående föremål eller köra över kringstående, vilket kan innebära livsfara eller leda till allvarliga personskador.

Titta bakåt för att se om det finns några hinder eller kringstående bakom dig och håll händerna på referensstaven.

Med gasreglaget styrs motorvarvtalet mätt i varv per minut. Sätt gasreglaget i det SNABBA läget för bästa prestanda. Du kan dock använda gasreglagets läge för att köra med en lägre hastighet.

Stänga av motorn

1. Ställ maskinen på ett plant underlag, koppla in parkeringsbromsen (i förekommande fall) och sänk hydraullyften.
2. För gasreglaget till det LÅNGSAMMA läget (Figur 16).
3. Om motorn arbetat hårt eller är het ska du låta den gå på tomgång under en minut innan du vrider tändningslåset till läget AV.

   Obs: Detta bidrar till att kyla ner motorn innan du stänger av den. Vid en nödsituation kan du stänga av motorn direkt.
4. Vrid tändningslåset till läget AV och ta ut nyckeln.

   ⚠ VAR FÖRSIKTIG

   Barn eller vuxna som inte kan maskinen kan orsaka personskador om de försöker köra maskinen.

   Ta alltid ur nyckeln när du lämnar maskinen, även om det bara är för några sekunder.

Fräsa en stubbe

⚠ FARA

Den här maskinen kan slita av händer och fötter.

- **Ha alltid på dig rejäla, halkfria skor.**
- **Stanna kvar på förarplatsen medan maskinen är igång och håll behörigt avstånd till rörliga delar.**
- **Håll alla kringstående på säkert avstånd från maskinen.**
- **Stanna omedelbart maskinen om personer eller djur kommer in i arbetsområdet.**

⚠ VARNING

Vid stubbfräsning kastas träflis, jord och annat skräp upp i luften, vilket kan skada dig eller kringstående.

- **Använd alltid skyddsglasögon och långbyxor när du kör fräsen.**
- **Håll alla kringstående på säkert avstånd från fräsen.**

⚠ VARNING

Fräsens bullernivå är mycket hög vid stubbfräsning och kan skada din hörsel.

Använd alltid hörselskydd när du kör fräsen.

1. Starta motorn, höj upp fräsen, för gasreglaget till det SNABBA läget och kör maskinen till området för stubbfräsningen.
2. Använd fräsens manöverspak och drivreglaget för att placera fräsen på ena sidan framför stubben, ungefär 2 cm under kanten (Figur 17).
3. Starta fräsen och vänta tills den har nått upp till full hastighet.
4. Sväng långsamt fräsen över stubbens ovansida med hjälp av manöverspaken, och skär bort flisor i ett svep (Figur 17).

   Viktigt: **Fräsen saktar automatiskt ner svänghjulets hastighet så att den skär stubben med optimal hastighet och inte kör fast i träet.**

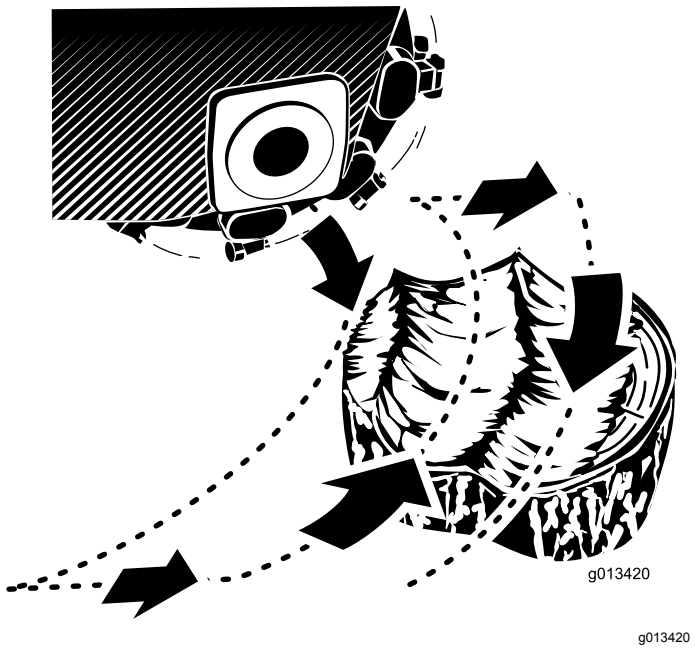

Figur 17

5. Flytta maskinen några centimeter framåt och upprepa steg 4 (Figur 17).
6. Upprepa steg 4 till 5 tills du har fräst bort hela ytan på stubben (Figur 17).
7. Backa undan maskinen, placera fräsen på sidan av stubbens framsida och sänk ner den till ca 2 cm under ovansidan.
8. Upprepa steg 4 till 7 tills stubben har frästs bort.
9. Om stora rötter ska fräsas placerar du fräsen över varje rot och använder drivreglaget och manöverspaken för att flytta fräsen längs med roten och fräsa bort den.
10. Ta bort skräp från hydraullyften, drivhjulen, ljuddämparna och motorn efter varje användningstillfälle. Se Ta bort skräp från maskinen (sida 41).

Flytta en maskin som inte fungerar

Viktigt: **Om du ska dra eller bogsera maskinen måste du först öppna bogserventilerna, annars skadas hydrauliksystemet.**

1. Koppla in parkeringsbromsen och sänk ned hydraullyften.
2. Stäng av motorn och ta ut nyckeln.
3. Ta bort bottenskyddet.
4. Använd en skruvnyckel och vrid bogserventilerna på hydraulpumparna två varv motsols (Figur 18).

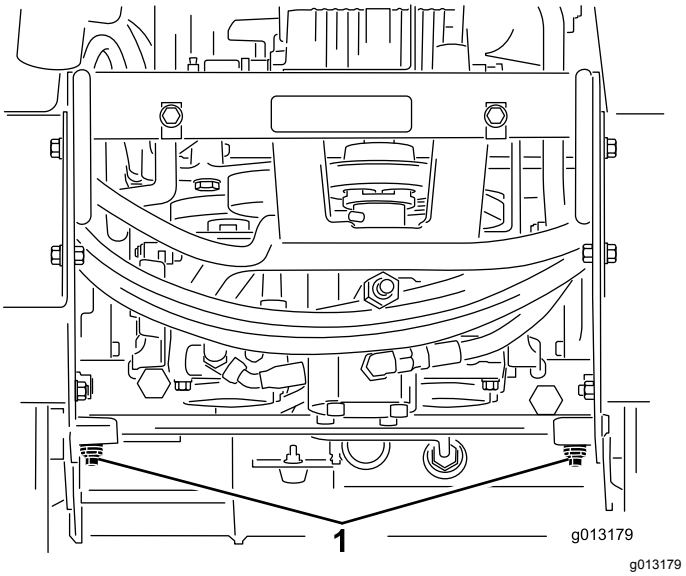

Figur 18

1. Bogserventiler

5. Montera bottenskyddet och bogsera maskinen.
6. Stäng bogserventilerna innan maskinen används efter att den varit på reparation.

Säkra maskinen för transport

Viktigt: **Kör inte maskinen på allmän väg. Var försiktig när du lastar maskinen på eller av en släpvagn eller lastbil.**

1. Ställ maskinen på ett plant underlag, koppla in parkeringsbromsen (i förekommande fall) och sänk hydraullyften.
2. Stäng av motorn och ta ut nyckeln.
3. Fäst maskinen på släpet med kedjor eller band. Använd fäst-/lyftöglorna på maskinens fram- och baksida (Figur 19 och Figur 20). Kontrollera vilka lokala bestämmelser som gäller för transport på släp.

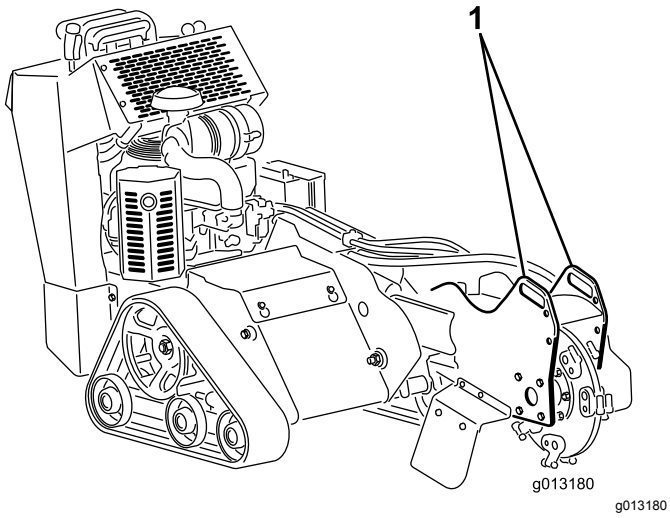

Figur 19

1. Främre fästöglor

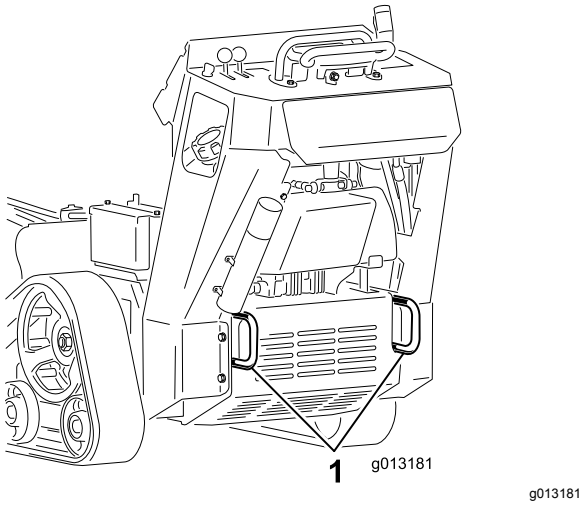

Figur 20

1. Bakre fästöglor

Lyfta maskinen

Du kan lyfta maskinen genom att använda fäst-/lyftöglorna som lyftpunkter (Figur 19 och Figur 20).

Arbetstips

- Rensa undan skräp, grenar och stenar från området innan du börjar arbeta för att undvika skador på utrustningen.
- Använd alltid full gas (högsta motorvarvtal) när du fräser.
- Skär av kanterna på stubben så blir fräsningen effektivare. När skärsvepet är nästan en fjärdedel av hjuldiametern sänker du ner fräsen och börjar skära på kanten igen.

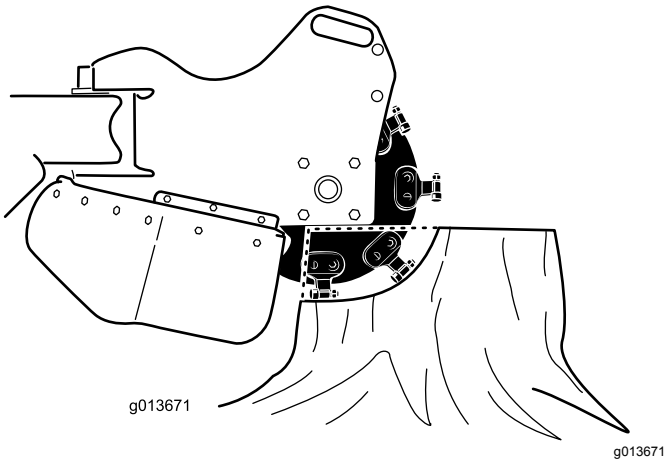

Figur 21

- Lyssna på motorn och iaktta fräsens hjulhastighet för att upprätthålla hjulhastigheten. Sakta ner svepet med huvudet genom att vinkla styrspaken när det går trögare att skära.
- Om du fräser från vänster till höger hamnar det mesta skräpet till vänster om fräsens hjul. Om du fräser från höger till vänster hamnar skräpet på höger sida.
- Du kan även fräsa en stubbe från sidan för att minimera skadan på gräset.

Underhåll

Obs: Vänster och höger sida på maskinen är lika med förarens vänstra respektive högra sida vid normal körning.

Rekommenderat underhåll

Underhållsintervall	Underhållsförfarande
Efter de första 8 timmarna	• Byt motoroljan.
Efter de första 50 timmarna	• Kontrollera och justera spänningen i larvbanden.
Varje användning eller dagligen	• Smörj maskinen. (Smörj omedelbart efter att maskinen har tvättats.) • Kontrollera oljenivån i motorn. • Kontrollera larvbandens skick och rengör dem. • Kontrollera tändernas skick, rotera eller byt ut de som är slitna eller skadade och dra åt muttrarna för alla tänder. • Kontrollera om några fästdon sitter löst.
Efter varje användning	• Ta bort skräp från maskinen.
Var 25:e timme	• Kontrollera batteriets elektrolytnivå. • Kontrollera hydraulvätskenivån.
Var 100:e timme	• Byt oljan i motorn. • Byt ut eller rengör tändstiften samt ställ in luftgapet. • Kontrollera och justera spänningen i larvbanden. • Kontrollera hydrauledningarna med avseende på läckage, lösa kopplingar, böjda slangar, lösa fästdon, slitage, väderpåverkan och kemiskt slitage. Reparera vid behov.
Var 200:e timme	• Byt ut motoroljefiltret. • Byt ut bränslefiltret.
Var 250:e timme	• Byt ut huvudfiltret och kontrollera säkerhetsfiltrets skick (oftare vid dammiga eller smutsiga förhållanden). • Kontrollera och smörja väghjulen.
Var 400:e timme	• Byt hydraulvätskan.
Var 500:e timme	• Byt ut säkerhetsfiltret (oftare vid dammiga eller smutsiga förhållanden).
Var 1500:e timme	• Byt ut alla rörliga hydraulslangar.
Årligen eller före förvaring	• Kontrollera och justera spänningen i larvbanden. • Bättra på med färg där det finns repor.

Viktigt: **Mer information om underhållsrutiner finns i bruksanvisningen till motorn.**

⚠ VAR FÖRSIKTIG

Om du lämnar nyckeln i tändningslåset kan någon oavsiktligt starta motorn och skada dig eller någon annan person allvarligt.

Ta ut nyckeln ur tändningslåset och koppla bort kablarna från tändstiften innan du utför underhåll. Flytta undan kablarna så att de inte oavsiktligt kommer i kontakt med tändstiften.

Förberedelser för underhåll

Viktigt: **Beslagen på maskinens skyddsplåtar är konstruerade så att de ska sitta kvar på plåten efter att de har lossats. Lossa alla fästdon på varje plåt några varv så att plåten sitter löst, men inte är helt loss, och gå sedan tillbaka och lossa dem tills plåten kommer helt loss. Då lossar du inte skruvarna från hållarna av misstag.**

Ta bort skyddsplåten

1. Ställ maskinen på ett plant underlag, koppla in parkeringsbromsen (i förekommande fall) och sänk hydraullyften.
2. Stäng av motorn och ta ut nyckeln.

⚠ VARNING

Det finns en rem under plåten som rör sig när maskinen är igång där fingrar, händer, hår och kläder kan fastna, vilket kan leda till allvarliga personskador, amputation och dödsfall.

Stäng alltid av motorn och vänta på att alla rörliga delar ska stanna innan du tar av plåten.

3. Lossa skruven på skyddsplåtens baksida.
4. Lossa en i taget av de 3 skruvarna som fäster skyddsplåten på ramen tills plåten är lös (Figur 22).

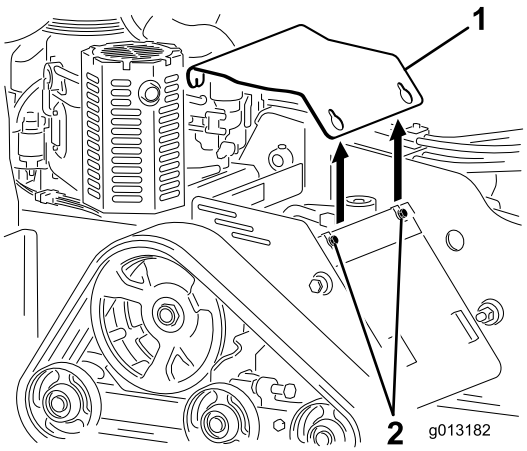

g013182

Figur 22

1. Skyddsplåt
2. Skruvar

5. Dra upp skyddsplåtens bakre ände tills plåten går fri från motorn och dra sedan av den från maskinen över skruvhuvudena.
6. Montera skyddsplåten innan du använder maskinen genom att skjuta plåten på plats och fästa den med de tre skruvarna som du lossade tidigare (Figur 22).

Ta bort bottenskyddet

1. Ställ maskinen på ett plant underlag, koppla in parkeringsbromsen (i förekommande fall) och sänk hydraullyften.
2. Stäng av motorn och ta ut nyckeln.
3. Lossa en i taget av bottenskyddets 2 skruvar tills skyddet kommer loss (Figur 23).

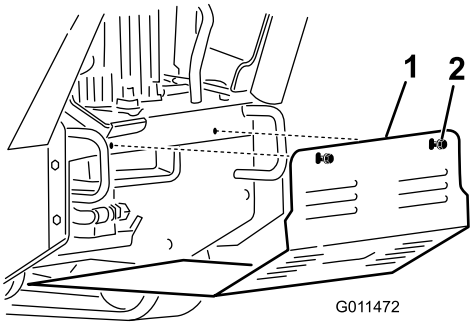

g011472

Figur 23

1. Bottenskydd
2. Skruvar

4. Dra skyddet bakåt, ut ur maskinen.
5. Montera skyddet innan du använder maskinen genom att skjuta in bottenskyddet i maskinen så att det vilar på alla fyra flikarna och fäst den med de två skruvarna som du lossade tidigare (Figur 23).

   Obs: Du kan behöva lyfta bottenskyddet för att kontrollera att det vilar på de främre flikarna.

Smörjning

Smörja maskinen

Serviceintervall: Varje användning eller dagligen (Smörj omedelbart efter att maskinen har tvättats.)

Typ av fett: Universalfett

1. Parkera maskinen på ett jämnt underlag och sänk ner hydraullyften.
2. Stäng av motorn och ta ut nyckeln.
3. Torka av smörjnipplarna med en trasa.
4. Sätt en fettspruta på varje nippel (Figur 24 och Figur 25).
5. Pumpa in fett i nipplarna tills fett börjar tränga ut ur lagren (ca 3 pumpningar).
6. Torka bort överflödigt fett.

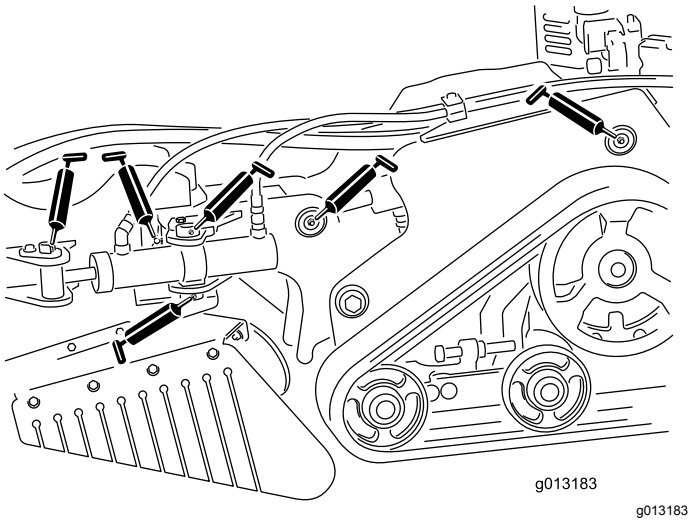

Figur 24

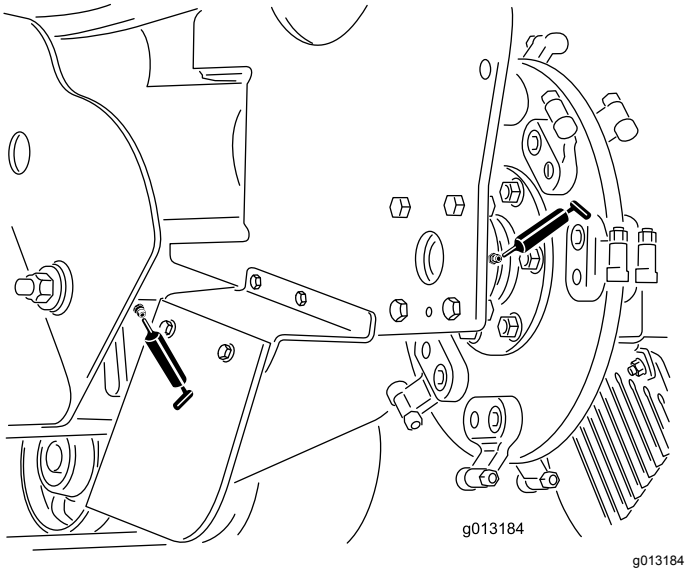

Figur 25

Motorunderhåll

Serva luftrenaren

Serviceintervall: Var 250:e timme—Byt ut huvudfiltret och kontrollera säkerhetsfiltrets skick (oftare vid dammiga eller smutsiga förhållanden).

Var 500:e timme—Byt ut säkerhetsfiltret (oftare vid dammiga eller smutsiga förhållanden).

Demontera filtren

1. Ställ maskinen på ett plant underlag, koppla in parkeringsbromsen (i förekommande fall) och sänk hydraullyften.
2. Stäng av motorn och ta ut nyckeln.
3. Lossa spärrhakarna på luftrenaren och dra av luftrenarkåpan från luftrenarhuset (Figur 26).

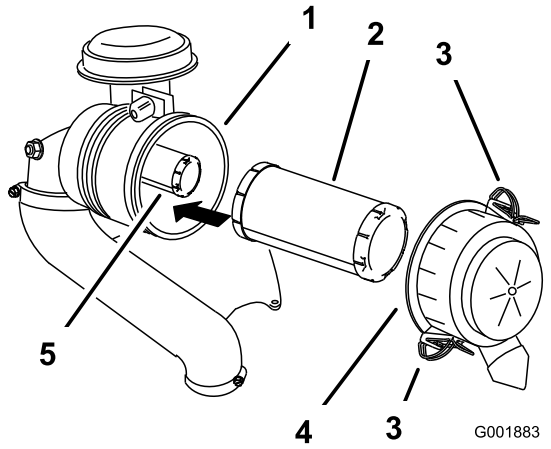

g001883

Figur 26

1. Luftrenarhus
2. Huvudfilter
3. Spärr
4. Luftrenarkåpa
5. Säkerhetsfilter

4. Rengör luftrenarkåpan invändigt med tryckluft.
5. Dra försiktigt ut huvudfiltret ur luftrenarhuset (Figur 26).

   Obs: Undvik att knacka filtret mot sidan på luftrenarhuset.
6. Ta endast bort säkerhetsfiltret om du har för avsikt att byta ut det.

   Viktigt: **Försök inte att rengöra säkerhetsfiltret. Om säkerhetsfiltret är smutsigt är huvudfiltret skadat. Byt ut båda filtren.**

Serva huvudfiltret

Kontrollera om huvudfiltret är skadat genom att titta i filtret och lysa med en kraftig lampa på filtrets utsida.

Obs: Hål i filtret syns då som ljusa punkter. Byt ut filtret om det är smutsigt, böjt eller skadat. Rengör inte huvudfiltret.

Serva säkerhetsfiltret

Rengör aldrig säkerhetsfiltret utan byt ut det.

Viktigt: **Försök inte att rengöra säkerhetsfiltret. Om säkerhetsfiltret är smutsigt är huvudfiltret skadat. Byt ut båda filtren.**

Montera filtren

Viktigt: **Kör alltid motorn med både luftfilter och skydd monterade för att undvika motorskador.**

1. Kontrollera så att inte filtren har skadats under transporten innan du monterar nya filter.

   Obs: Använd inte ett skadat filter.
2. Om du byter ut säkerhetsfiltret ska du försiktigt skjuta in det i filterhuset (Figur 26).
3. Skjut försiktigt in huvudfiltret över säkerhetsfiltret (Figur 26).

   Obs: Se till så att huvudfiltret sätts fast ordentligt genom att trycka på dess yttre kant när du monterar det.

   Viktigt: **Tryck inte mitt på filtret där det är mjukt.**
4. Sätt tillbaka luftrenarkåpan med sidan med markeringen **up** vänd uppåt, och säkra spärrhaken (Figur 26).

Serva motoroljan

Serviceintervall: Efter de första 8 timmarna—Byt motoroljan.

Varje användning eller dagligen—Kontrollera oljenivån i motorn.

Var 100:e timme—Byt oljan i motorn.

Var 200:e timme—Byt ut motoroljefiltret.

Motoroljespecifikationer

Obs: Byt olja oftare vid mycket dammiga eller sandiga arbetsförhållanden.

Oljetyp: Renande olja (API service SF, SG, SH eller SJ)

Vevhusvolym: 2,1 liter utan filter, 1,8 liter med filter

Viskositet: se tabellen nedan.

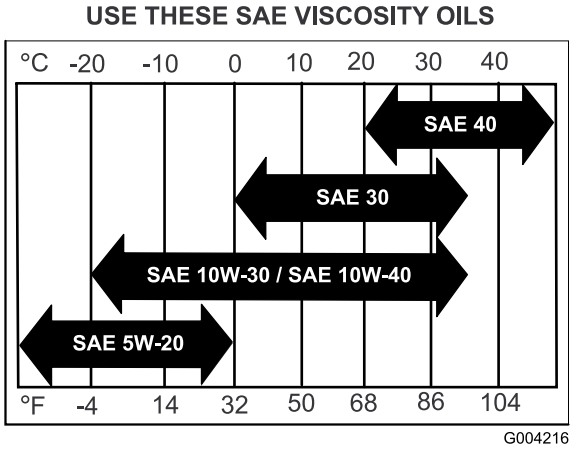

g004216

Figur 27

Kontrollera oljenivån i motorn

1. Ställ maskinen på ett plant underlag, koppla in parkeringsbromsen (i förekommande fall) och sänk hydraullyften.
2. Stäng av motorn och ta ut nyckeln.

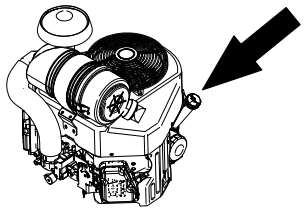

g242254

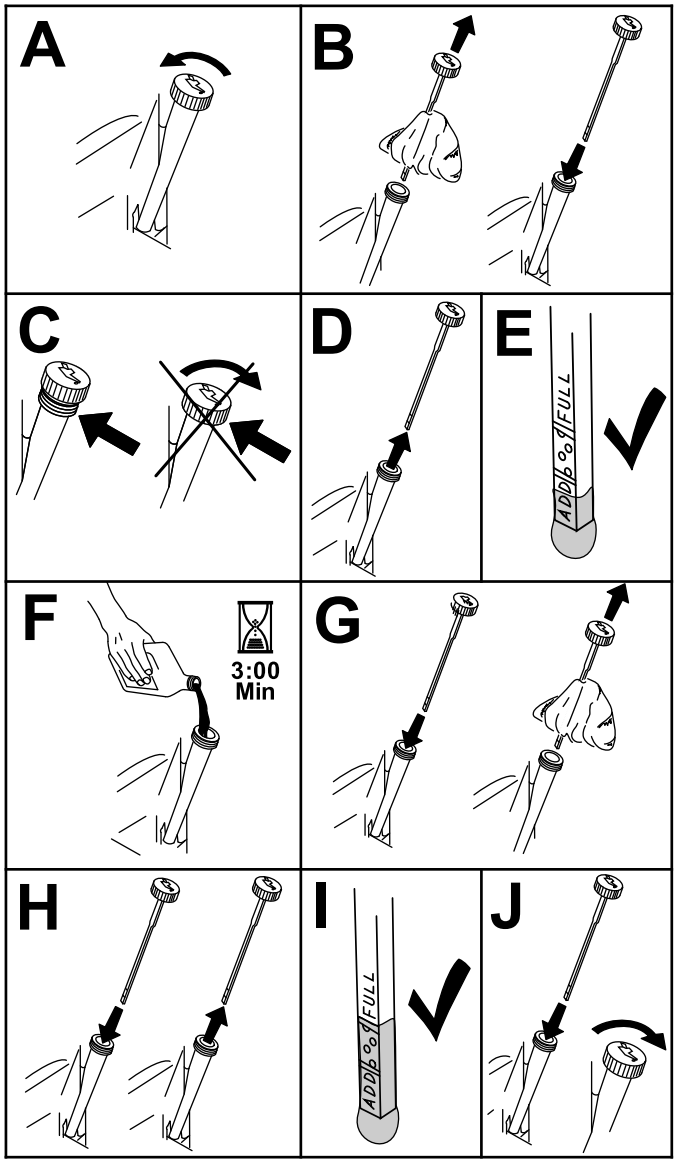

g194611

Figur 28

Byta ut motoroljan

Obs: Kassera spilloljan på en återvinningsstation.

1. Starta motorn och låt den gå i fem minuter.

   Obs: Då värms oljan upp så att den lättare rinner ut.

2. Ställ maskinen på ett plant underlag, koppla in parkeringsbromsen (i förekommande fall) och sänk hydraullyften.
3. Stäng av motorn och ta ut nyckeln.
4. Byt motoroljan enligt (Figur 29).

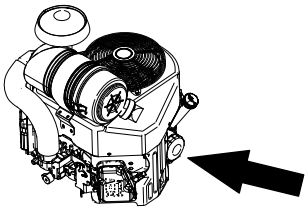

g242255

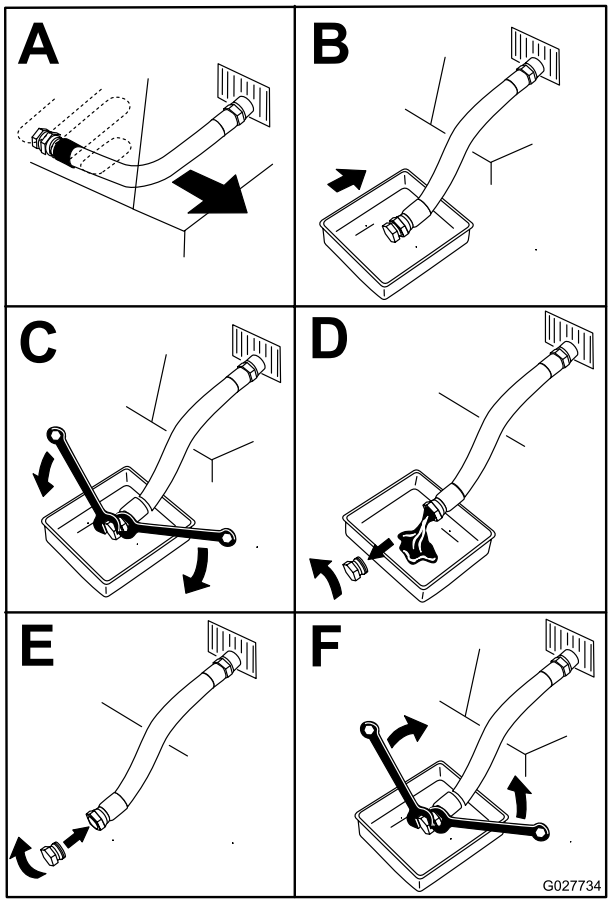

g027734

Figur 29

5. Häll långsamt ca 80 % av den angivna oljan i påfyllningsröret och tillsätt långsamt ytterligare olja tills den når markeringen **Full** (Figur 30).

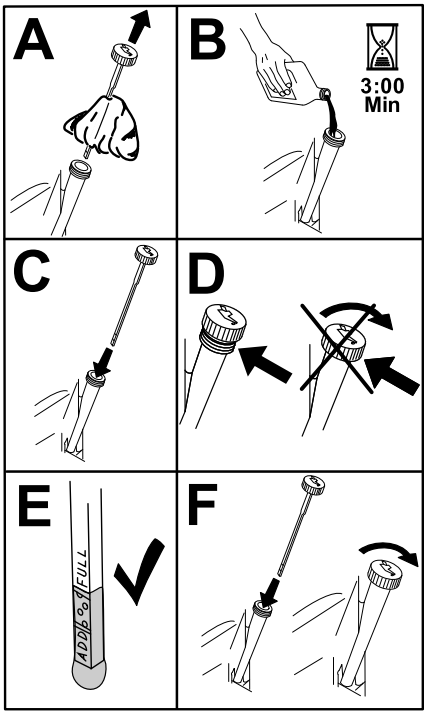

g194610

Figur 30

6. Starta motorn och kör till ett plant område.
7. Kontrollera oljenivån igen.

Byta ut motoroljefiltret

1. Töm motorn på olja. Se Byta ut motoroljan (sida 26).
2. Byt ut motoroljefiltret (Figur 31).

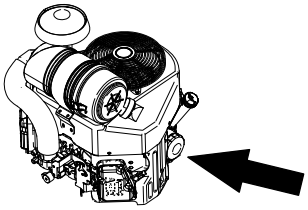

g242255

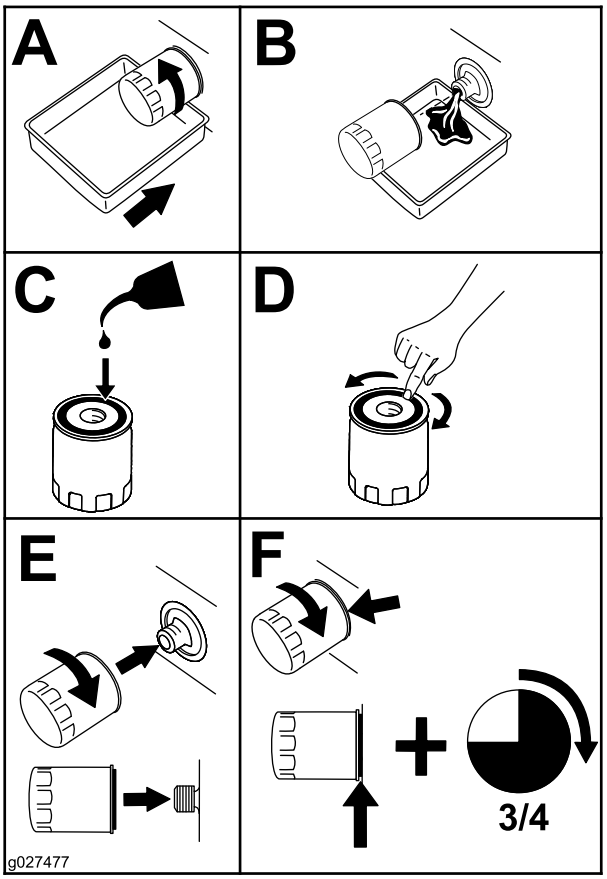

g027477

Figur 31

Obs: Kontrollera att oljefilterpackningen ligger mot motorn och vrid sedan oljefiltret ytterligare ¾ varv.

3. Fyll vevhuset med ny olja av rätt typ, se Motoroljespecifikationer (sida 25).

Utföra service på tändstiftet

Serviceintervall: Var 100:e timme

Se till att luftgapet mellan mitten- och sidoelektroderna är rätt innan tändstiften monteras. Använd en tändstiftsnyckel vid demontering och montering och ett bladmått för kontroll och justering av mellanrummet. Montera vid behov nya tändstift.

Typ av tändstift: NGK® BPR4ES eller motsvarande

Luftgap: 0,75 mm

Ta bort tändstiftet

1. Ställ maskinen på ett plant underlag, koppla in parkeringsbromsen (om tillämpligt) och sänk hydraullyften.
2. Stäng av motorn och ta ut nyckeln.
3. Lokalisera och ta bort tändstiftet enligt Figur 32.

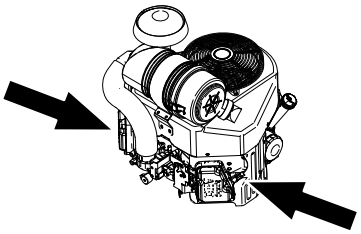

g249482

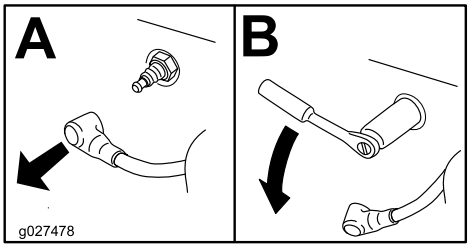

g027478

Figur 32

Kontrollera tändstiftet

Viktigt: **Rengör inte tändstiftet. Byt alltid ut tändstiftet om det har en svart beläggning, slitna elektroder, en oljefilm eller sprickor.**

Om isolatorn är ljust brun eller grå fungerar motorn korrekt. En svart beläggning på isolatorn betyder vanligen att luftrenaren är smutsig.

Ställ in gapet till 0,75 mm.

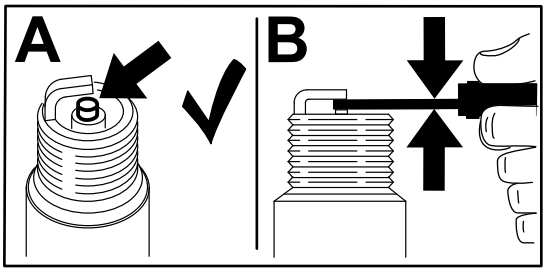

g206628

Figur 33

Montera tändstiftet

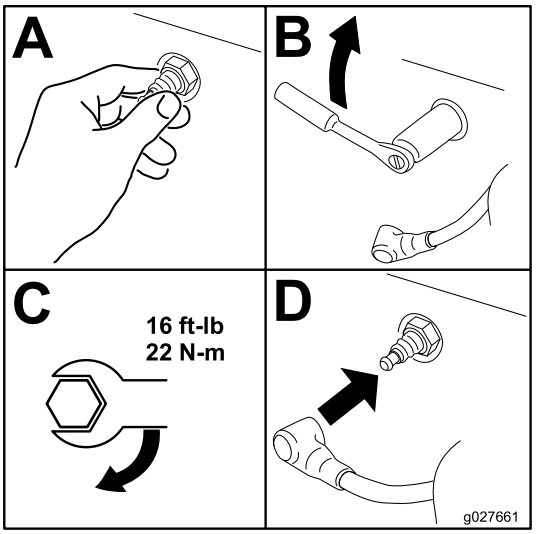

g027661

Figur 34

Underhålla bränslesystemet

Tömma bränsletanken

⚠ FARA

Under vissa förhållanden är bränsle extremt brandfarligt och mycket explosivt. Brand eller explosion i bränsle kan orsaka brännskador och materiella skador.

Mer information om försiktighetsåtgärder rörande bränslehantering finns i Bränslesäkerhet (sida 4).

1. Ställ maskinen på ett plant underlag, koppla in parkeringsbromsen och sänk ned hydraullyften.
2. Stäng av motorn och ta ut nyckeln.
3. Vrid bränslekranen till det stängda läget (Figur 35).

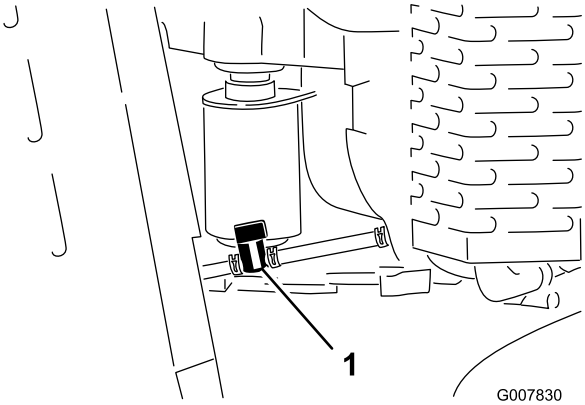

g007830

Figur 35

1. Bränslekran

4. Kläm ihop slangklämmans ändar på motorsidan av kranen och flytta den längs bränsleslangen, bort från ventilen (Figur 35).
5. Dra av bränsleslangen från ventilen (Figur 35).
6. Öppna bränslekranen och låt bränslet rinna ut i en bensindunk eller ett avtappningskärl.

   Obs: Om du vill kan du byta ut bränslefiltret nu. Se Byta ut bränslefiltret (sida 29).
7. Montera bränsleledningen på bränslekranen. Skjut slangklämman nära intill ventilen för att säkra bränsleledningen.
8. Torka upp all utspilld bensin.

Byta ut bränslefiltret

Serviceintervall: Var 200:e timme

1. Ställ maskinen på ett plant underlag, koppla in parkeringsbromsen och sänk ned hydraullyften.
2. Stäng av motorn och ta ut nyckeln.

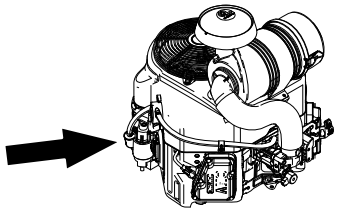

g242257

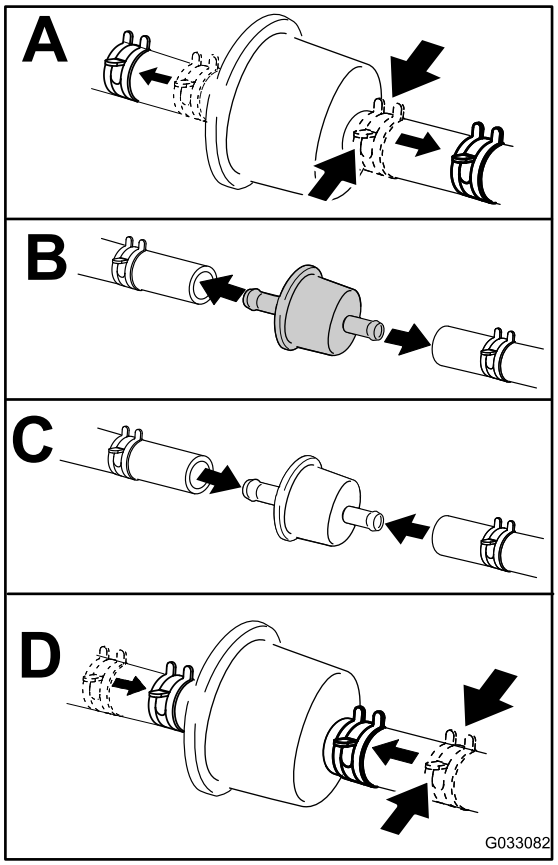

g033082

Figur 36

Underhålla elsystemet

Serva batteriet

Serviceintervall: Var 25:e timme—Kontrollera batteriets elektrolytnivå.

Håll alltid batteriet rent och fulladdat. Använd en pappershandduk för att rengöra batteriet. Tvätta batteripolerna med en lösning bestående av fyra delar vatten och en del bikarbonat om de har korroderat. Stryk på ett tunt lager fett på batteripolerna för att minska korrosionen.

Spänning: 12 V med 300 A (kallstart) vid −18 °C.

⚠ VARNING

Felaktig dragning av batterikablarna kan skada maskinen och kablarna samt orsaka gnistor. Gnistorna kan få batterigaserna att explodera, vilket kan leda till personskador.

- **Lossa alltid minuskabeln (svart) innan du lossar pluskabeln (röd).**
- **Anslut alltid pluskabeln (röd) innan du ansluter minuskabeln (svart).**

⚠ VARNING

Batteriets kabelanslutningar eller verktyg av metall kan orsaka kortslutning mot metall och orsaka gnistor. Gnistorna kan få batterigaserna att explodera, vilket kan leda till personskador.

- **När du tar bort eller monterar batteriet får du inte låta batterianslutningarna komma i kontakt med traktorenhetens metalldelar.**
- **Låt inte metallverktyg kortsluta mellan batterianslutningarna och traktorenhetens metalldelar.**

Ta bort batteriet

1. Ställ maskinen på ett plant underlag, koppla in parkeringsbromsen och sänk ned hydraullyften.
2. Stäng av motorn och ta ut nyckeln.
3. Lyft av gummikåpan från minuskabeln. Lossa batteriets minuskabel från batteriets minuspol (–) (Figur 37).

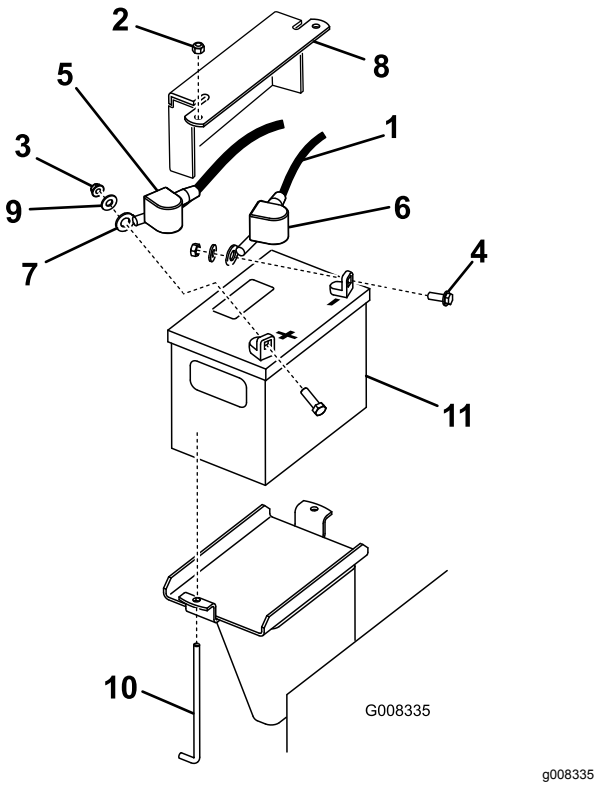

Figur 37

1.	Minuskabel	7.	Pluskabel
2.	Mutter (1/4 tum)	8.	Batterilåsfäste
3.	Mutter (5/16 tum)	9.	Bricka
4.	Skruv	10.	J-skruv
5.	Gummikåpa (röd)	11.	Batteri
6.	Gummikåpa (svart)		

4. Dra av den röda anslutningsskon från batteriets pluspol (röd) och ta sedan bort batteriets pluskabel (röd).Figur 37
5. Ta bort batterilåsfästet, J-skruvarna och låsmuttrarna som fäster batteriet (Figur 37) och ta bort batteriet.

Ladda batteriet

⚠ VARNING

När batteriet laddas bildas explosiva gaser.

Rök aldrig nära batteriet och håll det borta från gnistor och lågor.

Viktigt: **Håll alltid batteriet fulladdat (specifik vikt 1,265). Detta är särskilt viktigt för att batteriet inte ska skadas när temperaturen understiger 0 °C.**

1. Ta bort batteriet från maskinen. Se Ta bort batteriet (sida 29).
2. Ladda batteriet med 3–4 A under 4–8 timmar (Figur 38). Överladda inte batteriet.

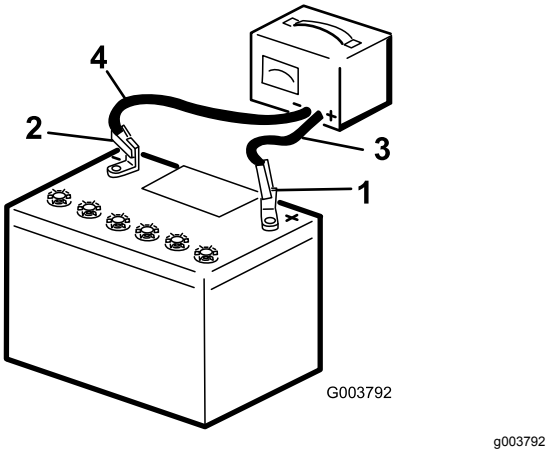

Figur 38

1.	Batteriets pluspol	3.	Röd (+) laddningskabel
2.	Batteriets minuspol	4.	Svart (-) laddningskabel

3. När batteriet är fulladdat ska laddaren kopplas bort från eluttaget, och sedan ska laddningskablarna kopplas bort från batteripolerna (Figur 38).

Kontrollera batteriets elektrolytnivå

⚠ FARA

Batterielektrolyt innehåller svavelsyra som är dödligt vid förtäring och orsakar allvarliga brännskador.

- **Drick inte av elektrolyten och undvik kontakt med hud, ögon eller kläder. Använd skyddsglasögon för att skydda ögonen och gummihandskar för att skydda händerna.**
- **Fyll på batteriet på en plats där du har tillgång till rent vatten och kan skölja av huden.**

1. Ställ maskinen på ett plant underlag, koppla in parkeringsbromsen och sänk ned hydraullyften.
2. Stäng av motorn och ta ut nyckeln.
3. Titta på sidan av batteriet. Elektrolyten måste nå upp till den **övre** linjen (Figur 39). Låt inte elektrolyten sjunka under den nedre linjen (Figur 39).

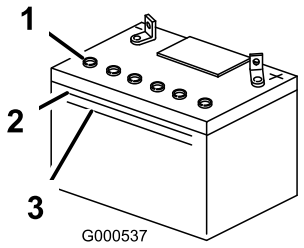

g000537

Figur 39

1. Luftarlock
2. Övre linje
3. Nedre linje

4. Fyll på så mycket destillerat vatten som behövs om elektrolytnivån är låg; se Fylla på vatten i batteriet (sida 31).

Fylla på vatten i batteriet

Bästa tillfället att fylla på destillerat vatten i batteriet är precis innan du ska köra maskinen. Vattnet blandas då ordentligt med elektrolyten.

1. Ställ maskinen på ett plant underlag, koppla in parkeringsbromsen och sänk ned hydraullyften.
2. Stäng av motorn och ta ut nyckeln.
3. Ta bort batteriet från maskinen. Se Ta bort batteriet (sida 29).

   Viktigt: **Fyll aldrig på destillerat vatten i batteriet när det är monterat i maskinen. Elektrolyt kan spillas på andra delar och orsaka korrosion.**

4. Torka av överdelen på batteriet med en pappershandduk.
5. Ta bort luftarlocken från batteriet (Figur 39).
6. Häll långsamt destillerat vatten i varje battericell tills elektrolytnivån når upp till batterilådans övre linje (Figur 39).

   Viktigt: **Fyll inte på för mycket eftersom elektrolyten (svavelsyra) kan orsaka svår korrosion och skada chassit.**

7. Vänta 5 till 10 minuter efter att battericellerna fyllts på. Häll destillerat vatten, om det behövs, i varje battericell tills elektrolytnivån är vid batterilådans övre linje (Figur 39).
8. Sätt tillbaka batteriets luftarlock.

Rengöra batteriet

Obs: Se till att hålla kabelanslutningarna och hela batterilådan rena, eftersom ett smutsigt batteri långsamt laddas ur.

1. Ställ maskinen på ett plant underlag, koppla in parkeringsbromsen och sänk ned hydraullyften.
2. Stäng av motorn och ta ut nyckeln.
3. Ta bort batteriet från maskinen: Ta bort batteriet (sida 29).
4. Tvätta hela lådan med en lösning bestående av natriumbikarbonat och vatten.
5. Skölj av batteriet med rent vatten.
6. Fetta in batteripoler och kabelskor med smörjfett av typen Grafo 112X (skin-over) (Toro artikelnr 505-47) eller vaselin för att förhindra korrosion.
7. Montera batteriet. Se Montera batteriet (sida 31).

Montera batteriet

1. Anslut batteriets pluskabel (röd) till batteriets pluspol (+) med hjälp av fästelementen du tog bort tidigare (Figur 37).
2. Trä på den röda anslutningsskon på batteriets pluspol.
3. Anslut batteriets minuskabel (svart) till batteriets minuspol (−) med hjälp av fästelementen du tog bort tidigare (Figur 37).
4. Fäst batteriet med hjälp av skenan och vingmuttrarna (Figur 37).

Viktigt: **Se till att batterikablarna inte kommer i kontakt med några vassa kanter eller med varandra.**

Byta säkringar

Det finns fyra säkringar i elsystemet. De sitter under kontrollpanelen på vänster sida (Figur 40).

Startkrets	30 A
Laddningskrets	25 A
Kylfläktskrets	20 A
Strålkastare (tillval)	15 A

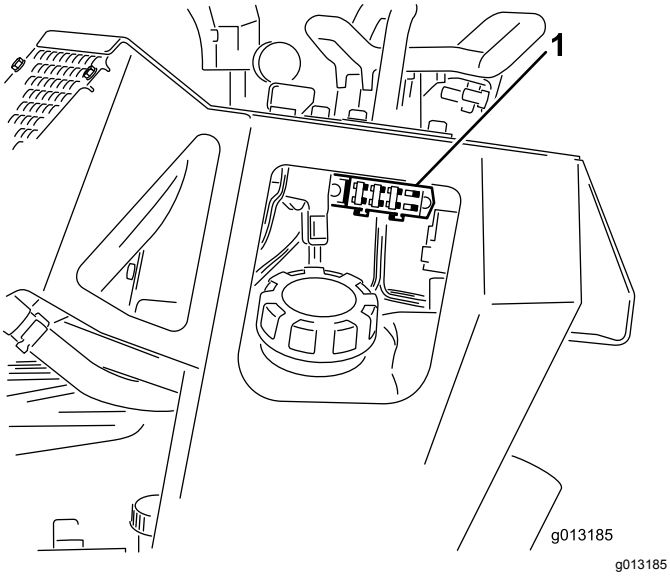

Figur 40

1. Säkringsblock

Underhålla drivsystemet

Serva larvbanden

Rengöra larvbanden

Serviceintervall: Varje användning eller dagligen

Kontrollera om larvbanden är slitna, och rengör dem med jämna mellanrum. Byt larvbanden om de är slitna.

1. Ställ maskinen på ett plant underlag, koppla in parkeringsbromsen och sänk ned hydraullyften.
2. Stäng av motorn och ta ut nyckeln.
3. Använd en vattenslang eller en högtryckstvätt och spola bort smutsen från respektive larvband.

Viktigt: **Var noga med att du bara använder högtryckssprutan för att tvätta larvbandsområdet. Använd aldrig en högtryckstvätt vid rengöring av maskinens övriga delar. En högtryckstvätt kan skada elsystemet och hydraulventilerna eller utarma smörjfettet.**

Viktigt: **Rengör väghjulen och drivhjulet helt och hållet (Figur 41). Väghjulen ska rotera fritt när de är rena.**

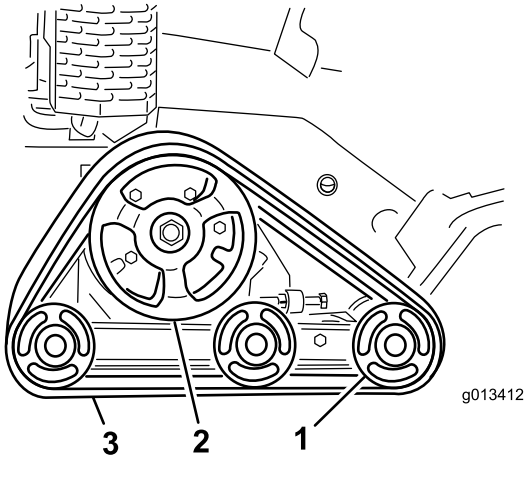

Figur 41

1. Väghjul
2. Drivhjul
3. Larvband

Kontrollera och justera spänningen i larvbanden

Serviceintervall: Efter de första 50 timmarna

Var 100:e timme

Kontrollera spänningen i larvbanden genom att applicera 20,4 kg på larvbandet mitt emellan det främre väghjulet och drivhjulet. Larvbandet ska inte böjas mer än 0,6–1 cm. Om det böjs mer ska larvbandets spänning justeras enligt följande:

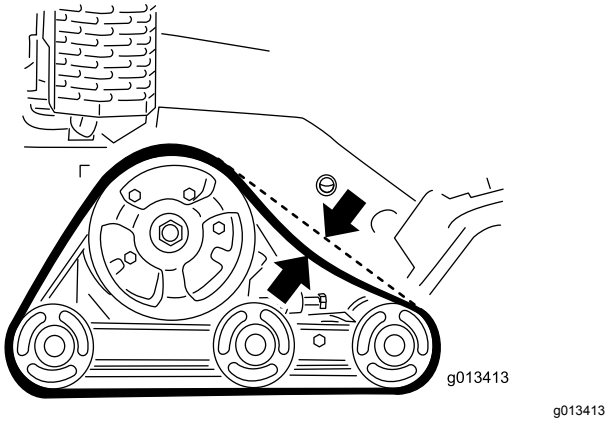

Figur 42

1. Ställ maskinen på ett plant underlag, koppla in parkeringsbromsen och sänk ned hydraullyften.
2. Stäng av motorn och ta ut nyckeln.
3. Lossa kontramuttern på larvbandets spännskruv och klämskruvarna på spännarmen (Figur 43).

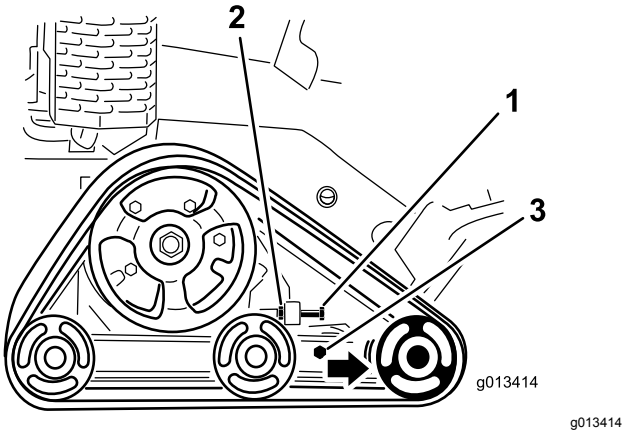

Figur 43

1. Spännskruv
2. Kontramutter
3. Klämskruvar

4. Dra åt spännskruven till 32,5–40 Nm så att larvbandet spänns (Figur 43).
5. Kontrollera att larvbandet böjer sig mindre än 0,6–1 cm när det utsätts för en tyngd på 20,4 kg. Justera spännskruvens vridmoment efter behov.
6. Dra åt kontramuttern.
7. Dra åt klämskruvarna till 102 Nm.

Byta larvbanden

Byt larvbanden om de är hårt slitna.

1. Ställ maskinen på ett plant underlag, koppla in parkeringsbromsen och sänk ned hydraullyften.
2. Stäng av motorn och ta ut nyckeln.
3. Lyft upp och stötta den sida av enheten som ska bearbetas så att larvbandet hamnar 7,6–10 cm ovanför marken.
4. För spännskruven och kontramuttern bakåt (Figur 43).
5. Lossa klämskruvarna (Figur 43).
6. Tryck det främre väghjulet bakåt så långt som möjligt (Figur 44).

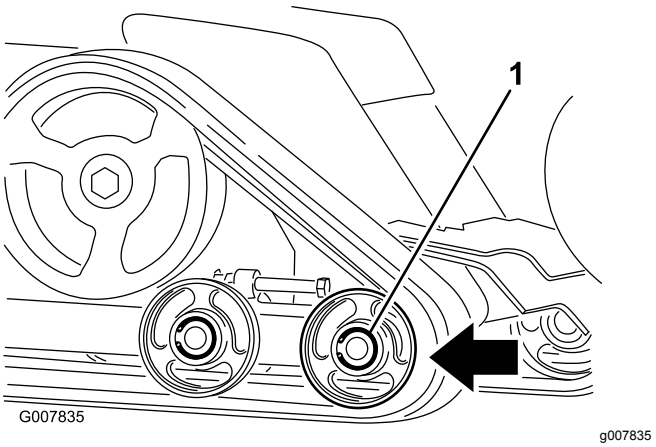

Figur 44

1. Främre väghjul

7. Börja ta bort larvbandet ovanför det främre väghjulet och dra av det från hjulet medan du drar larvbandet framåt.

   Obs: Du måste eventuellt ta bort det yttre, främre väghjulet. Ta bort hjulet genom att ta bort låsringen och ändmuffen från väghjulets mitt (Figur 45). Ta därefter bort skruven och packningen från hjulets mitt och dra av hjulet från maskinen.

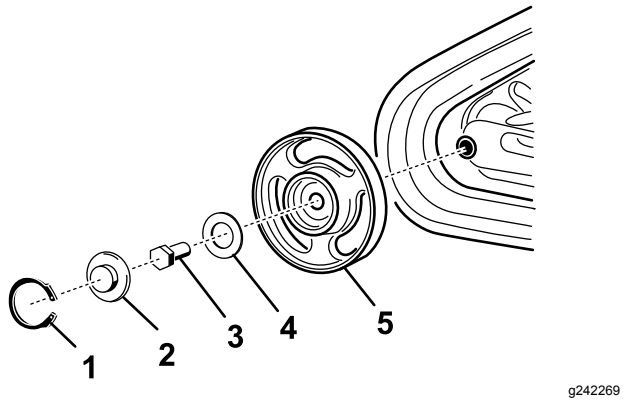

Figur 45

1. Låsring
2. Ändmuff
3. Skruv
4. Packning
5. Hjul med lager

8. När larvbandet inte längre sitter på väghjulet kan du ta av det från maskinen (Figur 44).
9. Börja vid drivhjulet och dra det nya larvbandet runt det. Kontrollera att spåren på larvbandet passar in mellan distansbrickorna på hjulet (Figur 44).
10. Tryck in larvbandet under och mellan de bakre och mellersta väghjulen (Figur 44).
11. Börja nederst vid det främre väghjulet och montera larvbandet runt hjulet genom att dra larvbandet bakåt samtidigt som du trycker in spåren i hjulet.
12. Om du tog bort det yttre, främre väghjulet tidigare ska du montera tillbaka det nu med skruven och packningen som togs bort tidigare. Dra åt skruven till 102 Nm och rengör, smörj och montera sedan ändmuffen och låsringen enligt anvisningarna i Kontrollera och smörja väghjulen (sida 34).
13. Skruva fast spännskruven och kontramuttern.
14. Dra åt spännskruven till 32,5–40 Nm så att larvbandet spänns.
15. Kontrollera att larvbandet böjer sig mindre än 0,6–1 cm när det utsätts för en tyngd på 20,4 kg. Justera spännskruvens vridmoment efter behov.
16. Dra åt kontramuttern.
17. Dra åt klämskruvarna till 102 Nm.
18. Sänk maskinen till marken.
19. Upprepa proceduren för att byta det andra larvbandet.

Kontrollera och smörja väghjulen

Serviceintervall: Var 250:e timme

1. Ställ maskinen på ett plant underlag, koppla in parkeringsbromsen och sänk ned hydraullyften.
2. Stäng av motorn och ta ut nyckeln.
3. Ta bort larvbanden. Se Byta larvbanden (sida 33).
4. Ta bort låsringen och hatten från väghjulet (Figur 46).

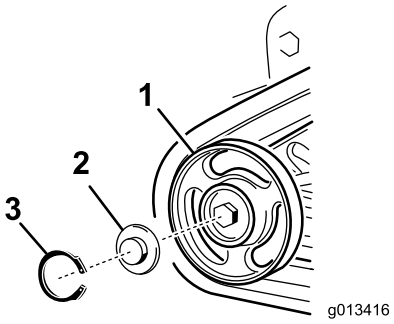

g013416

Figur 46

1. Väghjul
2. Väghjulshatt
3. Låsring

5. Kontrollera smörjningen under hatten och runt packningen (Figur 46). Om den är smutsig, sandig eller förbrukad gör du rent så att allt fett försvinner, byter packningen och smörjer igen.
6. Kontrollera så att väghjulen snurrar jämnt på lagret. Kontakta en auktoriserad serviceverkstad om väghjulet har frusit och måste bytas ut.
7. Sätt den infettade väghjulshatten över skruvhuvudet (Figur 46).
8. Fäst väghjulshatten med låsringen (Figur 46).
9. Upprepa steg 4 till 8 för de 12 andra väghjulen.
10. Montera larvbanden. Se Byta larvbanden (sida 33).

Underhålla remmarna

Byta ut pumpdrivremmen

Pumpdrivremmen ska bytas ut om den börjar gnissla eller om den är sprucken, sliten eller fransig. Kontakta en auktoriserad återförsäljare för en ny rem.

1. Ställ maskinen på ett plant underlag, koppla in parkeringsbromsen och sänk ned hydraullyften.
2. Stäng av motorn och ta ut nyckeln.
3. Lyft upp maskinens bakdel och stötta upp den med pallbockar.
4. Ta bort bottenskyddet enligt anvisningarna i avsnittet Ta bort bottenskyddet (sida 22).
5. Lossa de 2 pumpskruvarna (Figur 47).

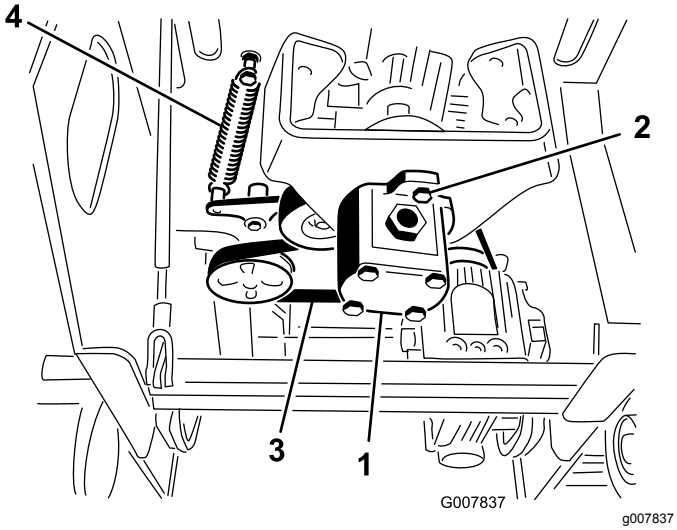

Figur 47

1. Pump
2. Pumpskruvar
3. Rem
4. Mellanremskivans fjäder

6. Vrid pumpen moturs och låt den falla bort från skivan (Figur 47).

   Obs: Se till att spindelkopplingen faller ner tillsammans med pumpen.

7. Använd en fjäderdragare (kontakta en auktoriserad återförsäljare) eller styv metallkrok och dra av mellanremsskivans fjäderände från fjäderskruven så att remmen inte är spänd (Figur 47).
8. Ta bort remmen.
9. Dra en ny rem runt skivorna.
10. Montera mellanremsskivans fjäder på skruven.
11. Kontrollera att spindelkopplingen sitter på pumpen och för sedan in den i skivan. Vrid den medurs så att den sitter på pumpskruvarna.
12. Dra åt pumpskruvarna till 68 Nm.
13. Montera bottenskyddet.

Underhålla styrsystemet

Justera drivreglageinriktningen

Drivreglagen fabriksinställs innan maskinen levereras. Efter många timmars användning kanske du dock måste justera drivreglagets inriktning och neutralläge samt spårning i framåtläget.

Viktigt: **För att justera reglagen på korrekt sätt måste varje procedur slutföras i den ordning som anges.**

Justera drivningsreglagets bakåtläge

Om drivreglagestången inte ligger tätt intill och i rät vinkel mot referensstaven när den är i läget helt bakåt måste du omedelbart utföra följande:

1. Ställ maskinen på ett plant underlag, koppla in parkeringsbromsen (i förekommande fall) och sänk hydraullyften.
2. Stäng av motorn och ta ut nyckeln.
3. Dra drivreglaget bakåt så att reglagets främre del nuddar vid referensstaven (Figur 48).

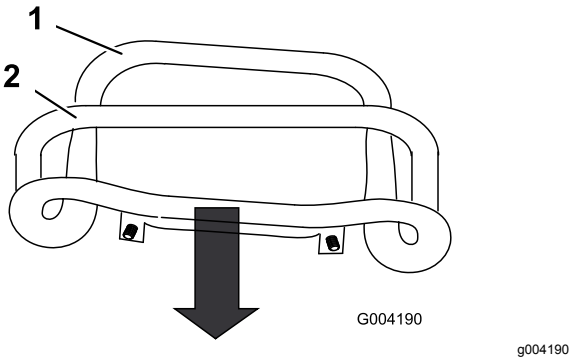

Figur 48

1. Reglagets främre del (inte rätt inställt)
2. Referensstav

4. Om drivreglagets främre del inte ligger tätt intill och i rät vinkel mot referensstaven lossar du muttern och skruven på drivreglagets skaft (Figur 49).

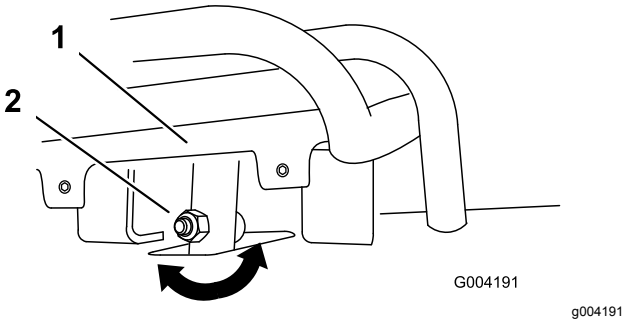

Figur 49

1. Reglagehandtag, hjuldrivning
2. Skaft, skruv och mutter

5. Justera drivreglaget så att det ligger tätt intill mot referensstaven när det dras rakt bakåt (Figur 49 och Figur 50).

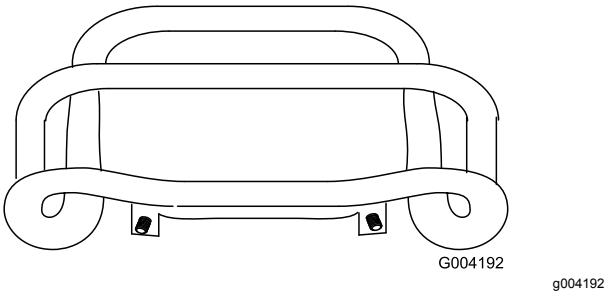

Figur 50

6. Dra åt flänsmuttern och skruven på drivreglagets skaft.
7. Starta motorn.
8. Backa maskinen med drivreglaget tätt mot referensstaven. Utför följande om maskinen inte backar rakt:
   A. Stäng av motorn
   B. Lyft och stötta upp maskinen så att båda larvbanden går fria från marken och löper fritt.
   C. Lossa flänsmuttern och skruven på drivreglagets skaft (Figur 49).
   D. Lossa kontramuttrarna på drivstängerna, under reglagepanelen (Figur 51).

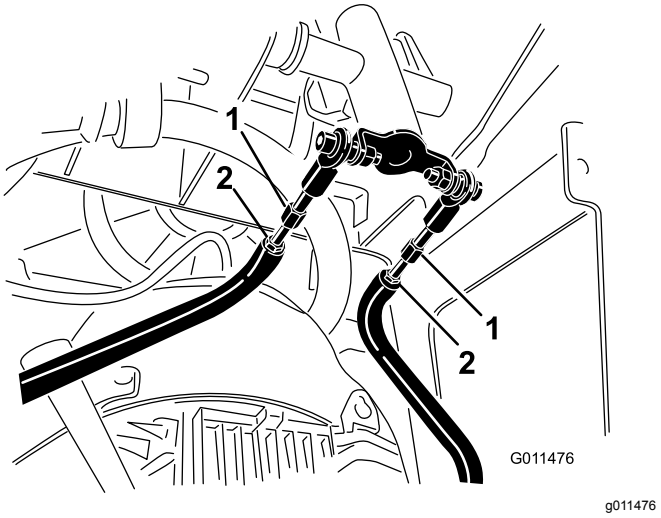

Figur 51

1. Drivstång
2. Kontramutter

E. Starta maskinen och öppna gasreglaget till ungefär en tredjedel.

⚠ VARNING

När maskinen är igång finns risk för att fastna i rörliga delar och skadas, eller risk för brännskador på grund av heta ytor.

Håll dig på behörigt avstånd från klämpunkter, rörliga delar och heta ytor när du justerar maskinen, i synnerhet om den är igång.

F. Be någon om hjälp att hålla drivreglaget tätt mot referensstaven vid backning.

G. Justera drivstängernas längd så att båda larvbanden håller samma hastighet.

Obs: Nu kan du även justera larvbandens maximala backningshastighet.

H. Dra åt kontramuttrarna.

I. Justera drivreglaget så att det ligger tätt intill mot referensstaven när det dras rakt bakåt (Figur 49 och Figur 50).

J. Dra åt flänsmuttern och skruven på drivreglagets skaft.

K. Stäng av motorn och sänk maskinen till marken.

L. Kör maskinen rakt bakåt och kontrollera att maskinen spårar rakt. Om den inte gör det ska du kontrollera i vilken riktning maskinen drar. Upprepa inställningen så att maskinen går rakt vid backning.

Justera drivreglagets neutralläge

Om maskinen kryper framåt eller bakåt när drivreglaget är i neutralläget och maskinen är varm kan du behöva justera mekanismen på pumpen som kontrollerar att reglaget återgår till neutralläget. Kontakta en auktoriserad återförsäljare.

Justera drivreglagets framåtläge

Utför följande steg om maskinen inte kör rakt när du håller drivreglaget framåt mot referensstaven:

1. Kör maskinen med drivreglaget mot referensstaven och notera i vilken riktning den drar.
2. Släpp drivreglaget.
3. Lossa **höger** kontramutter och justera inställningsskruven framtill på drivreglaget (Figur 52) om maskinen drar åt **vänster**.
4. Lossa **vänster** kontramutter och justera inställningsskruven framtill på drivreglaget (Figur 52) om maskinen drar åt **höger**.

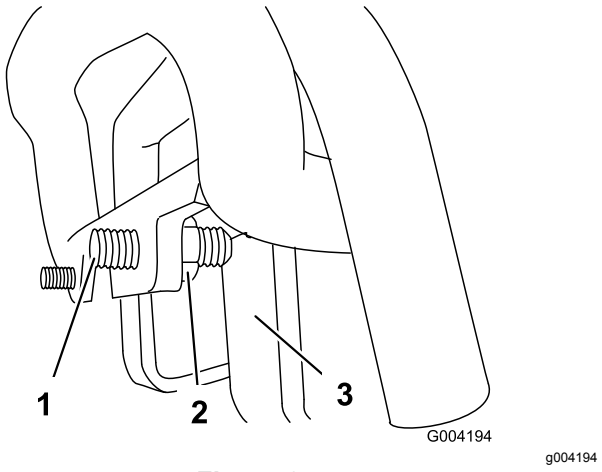

Figur 52

1. Ställskruv
2. Kontramutter
3. Stopp

5. Upprepa stegen tills maskinen kör rakt i läget Helt framåt.

Viktigt: **Kontrollera att ställskruvarna nuddar vid stoppen i läget Helt framåt för att undvika att hydraulpumparna överhettas.**

Underhålla hydraulsystemet

⚠ VARNING

Hydraulolja som läcker ut under tryck kan tränga in i huden och orsaka skada. Vätska som trängt in i huden vid en olycka måste opereras bort inom några få timmar av en läkare som känner till den här sortens skador, annars kan kallbrand uppstå.

- **Håll kropp och händer borta från småläckor eller munstycken som sprutar ut hydraulvätska under högt tryck.**
- **Använd kartong eller papper för att finna hydraulläckor. Använd aldrig händerna.**

Specifikationer för hydraulvätskan

Var 1500:e timme/Vartannat år (beroende på vilket som inträffar först)—Byt ut alla rörliga hydraulslangar.

Hydraultankens kapacitet: 23 liter

Använd endast en av följande vätskor i hydraulsystemet:

- **Transmissions-/hydraulvätska av typen Toro Premium** (kontakta en auktoriserad Toro-återförsäljare för mer information)
- **Toro Premium All Season Hydraulic Fluid** (kontakta en auktoriserad Toro-återförsäljare för mer information)
- Om ingen av de ovanstående Toro-vätskorna finns tillgänglig kan du använda någon annan **universalhydraulvätska för traktorer (UTHF**, Universal Tractor Hydraulic Fluid), men det får endast vara **vedertagna, petroleumbaserade** produkter. Specifikationerna måste ligga inom angivet intervall för alla nedanstående materialegenskaper och vätskan måste överensstämma med angivna branschstandarder. Kontrollera med en hydraulvätskeleverantör att vätskan uppfyller dessa specifikationer.

  Obs: Toro ansvarar inte för skador som uppstått till följd av att felaktiga vätskor använts. Använd därför endast produkter från ansedda tillverkare som ansvarar för sina rekommendationer.

Materialegenskaper	
Viskositet, ASTM D445	cSt vid 40 °C: 55 till 62
	cSt vid 100 °C: 9,1 till 9,8
Viskositetsindex, ASTM D2270	140 till 152
Flytpunkt, ASTM D97	−37 °C till −43° C
Branschstandarder	
API GL-4, AGCO Powerfluid 821 XL, Ford New Holland FNHA-2-C-201.00, Kubota UDT, John Deere J20C, Vickers 35VQ25 och Volvo WB-101/BM	

Obs: Många hydraulvätskor är nästintill färglösa, vilket gör det svårt att upptäcka läckor. Det finns en rödfärgstillsats till hydraulvätskan i flaskor om 20 ml. En flaska räcker till 15–22 liter hydraulvätska. Beställ artikelnr 44-2500 från en auktoriserad Toro-återförsäljare.

Kontrollera hydraulvätske-nivån

Serviceintervall: Var 25:e timme

Se Specifikationer för hydraulvätskan (sida 38).

1. Ställ maskinen på ett plant underlag, koppla in parkeringsbromsen (i förekommande fall) och sänk hydraullyften.
2. Stäng av motorn och ta ut nyckeln.
3. Titta in i glasbubblan på maskinens högra sida. Fortsätt att tillsätta vätska om du inte kan se hydraulvätska i bubblan.

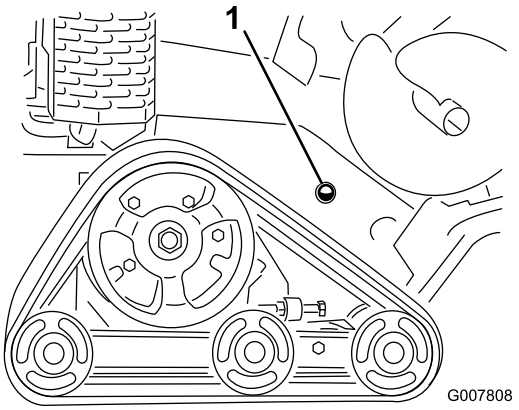

g007808

Figur 53

1. Kontrollbubbla för hydraulvätska

4. Ta bort skyddsplåten. Se Ta bort skyddsplåten (sida 22).
5. Gör rent i området runt hydraultankens påfyllningsrör och ta bort locket och filtret från röret med en hylsnyckel (Figur 54).

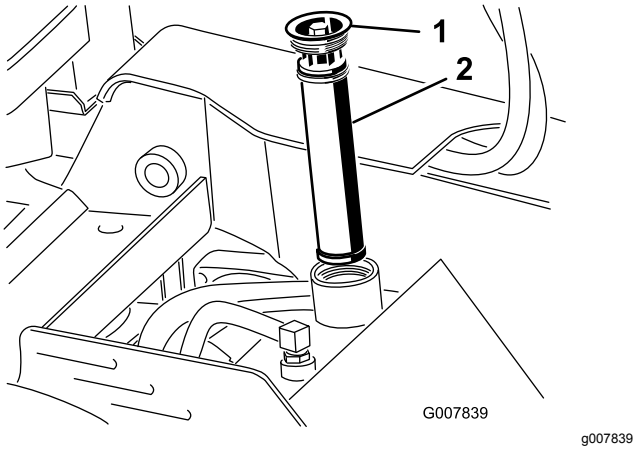

Figur 54

1. Lock till påfyllningsrör
2. Hydraulvätskefilter

6. Tillsätt vätska tills den syns i glasbubblan om nivån är låg.
7. Montera locket och filtret på påfyllningsröret och dra åt skruven ovanpå till 13–15,5 Nm.
8. Montera skyddsplåten. Se Ta bort skyddsplåten (sida 22).

Byta hydraulvätskan

Serviceintervall: Var 400:e timme/Årligen (beroende på vilket som inträffar först)

1. Ställ maskinen på ett plant underlag, koppla in parkeringsbromsen (i förekommande fall) och sänk hydraullyften.
2. Stäng av motorn och ta ut nyckeln.
3. Låt maskinen svalna helt.
4. Ta bort toppkåpan.
5. Ta bort hydraultanklocket och filtret (Figur 54).
6. Sätt ett avtappningskärl som rymmer minst 37,8 liter under hydraultanken.
7. Kläm ihop slangklämman och ta bort klämman och slangen från hydraultankkopplingen så att hydraulvätskan kan rinna från slangen och tanken ner i avtappningskärlet.

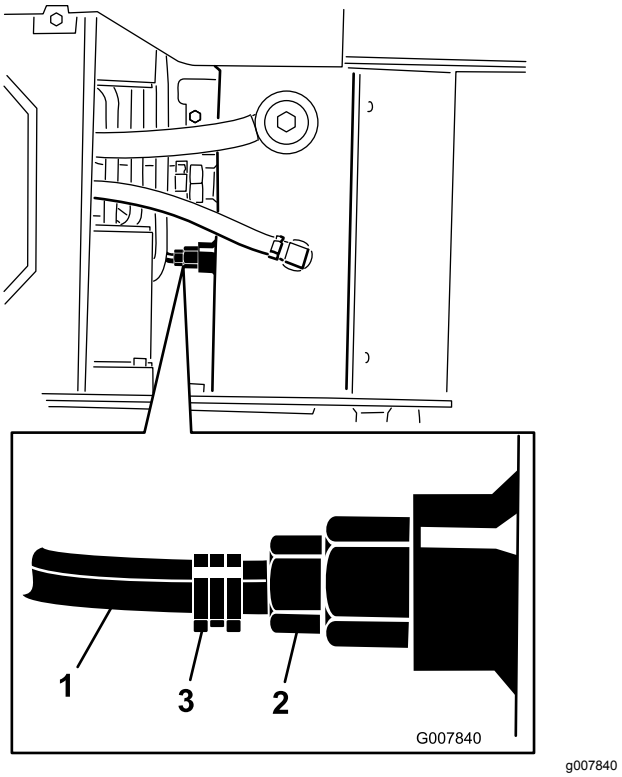

Figur 55

1. Slang
2. Hydraultankkoppling
3. Slangklämma

8. Montera tillbaka slangen på fästet och fäst den med slangklämman när tömningen är klar.

   Obs: Kassera spilloljan på en godkänd återvinningsstation.
9. Fyll hydraultanken med hydraulvätska. Se Specifikationer för hydraulvätskan (sida 38).
10. Montera hydraulfiltret och påfyllningslocket (Figur 54) och dra åt skruven ovanpå till 13–15,5 Nm.
11. Starta motorn och låt den gå under några minuter.
12. Stäng av motorn.
13. Kontrollera hydraulvätskenivån och fyll på vid behov. Se Kontrollera hydraulvätskenivån (sida 38).
14. Torka upp eventuell utspilld olja.
15. Montera toppkåpan.

Underhåll av fräsen

Byta tänderna

Serviceintervall: Varje användning eller dagligen—Kontrollera tändernas skick, rotera eller byt ut de som är slitna eller skadade och dra åt muttrarna för alla tänder.

På grund av det höga slitage tänderna utsätts för behöver de roteras eller bytas ut med jämna mellanrum (Figur 56).

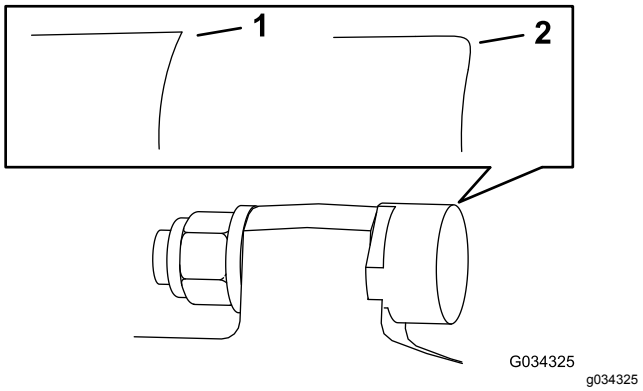

Figur 56

1. Vass tand
2. Sliten tand

Varje tand är markerad med tre lägen så att du kan rotera den två gånger och på så sätt få en ny vass kant innan tanden behöver bytas ut. Rotera en tand genom att lossa muttern som fäster den (Figur 57). Tryck tanden framåt och rotera den en tredjedels varv så att en oanvänd kant vänds utåt. Dra åt muttern som fäster tanden till 37–45 N·m.

Vid byte av en enstaka tand lossar du först muttern som fäster tanden så att du kan ta bort den och monterar därefter den nya tanden, distansbrickan och muttern på samma plats (Figur 57). Dra åt muttern som fäster tanden till 37–45 Nm.

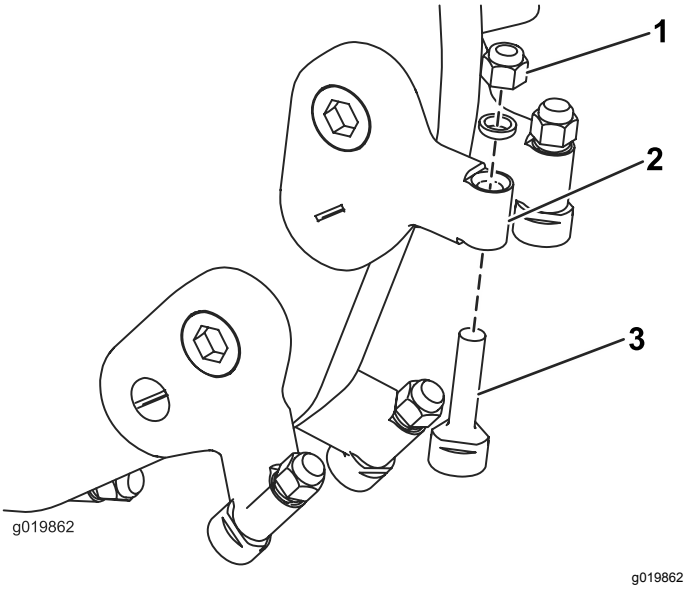

Figur 57

1. Mutter
2. Tandhållare
3. Tand

Rengöring

Ta bort skräp från maskinen

Serviceintervall: Efter varje användning

Viktigt: **Motorn kommer att överhettas och skadas om den körs med blockerade skärmar, smutsiga eller igensatta kylflänsar och/eller med kylarhöljena demonterade.**

1. Ställ maskinen på ett plant underlag, koppla in parkeringsbromsen (i förekommande fall) och sänk hydraullyften.
2. Stäng av motorn, ta ut nyckeln och vänta tills motorn har svalnat.
3. Torka bort allt skräp från luftrenaren.
4. Ta bort allt skräp som samlats på motorn och ljuddämparen med en borste eller blåsanordning.

   Viktigt: **Det är bättre att blåsa bort skräpet än att tvätta bort det. Om du använder vatten ska du hålla det på avstånd från elektriska delar och hydraulventiler. Använd inte en högtryckstvätt. En högtryckstvätt kan skada elsystemet och hydraulventilerna eller utarma smörjfettet.**
5. Ta bort skräp från oljekylaren.

Förvaring

1. Ställ maskinen på ett plant underlag, koppla in parkeringsbromsen och sänk ned hydraullyften.
2. Stäng av motorn, ta ut nyckeln och vänta tills motorn har svalnat.
3. Avlägsna lort och smuts från maskinens utvändiga delar, särskilt motorn. Ta bort smuts och skräp från utsidan av motorns kylflänsar och fläkthus.

   Viktigt: **Tvätta maskinen med ett milt rengöringsmedel och vatten. Högtryckstvätta inte maskinen. Undvik att använda alltför mycket vatten, särskilt nära kontrollpanelen, motorn, hydraulpumparna och motorerna.**
4. Serva luftrenaren; se Serva luftrenaren (sida 24).
5. Smörj maskinen. Se Smörja maskinen (sida 23).
6. Byt olja i vevhuset, se Byta ut motoroljan (sida 26).
7. Ta bort tändstiftet och kontrollera skicket på det. Se Utföra service på tändstiftet (sida 27).
8. Utför följande om maskinen ska ställas i förvaring i mer än en månad:

   A. Tillsätt en oljebaserad stabiliserare/konditionerare till bränslet i tanken. Följ blandningsanvisningarna från tillverkaren. Använd inte en alkoholbaserad stabiliserare (etanol eller metanol).

      Obs: En stabiliserare/konditionerare fungerar effektivast när den blandas med färskt bränsle och alltid används.

   B. Kör motorn så att det stabiliserade bränslet fördelas i bränslesystemet (5 minuter).

   C. Stäng av motorn, låt den svalna och töm bränsletanken med en hävert av pumptyp.

   D. Starta motorn och kör den tills den stängs av.

   E. Koppla in choken.

   F. Starta och kör den tills den inte längre startar.

   G. Kassera bränslet på lämpligt sätt. Återvinn enligt lokala föreskrifter.

   Viktigt: **Förvara inte bränsle som innehåller stabiliserare/konditionerare under längre tid än vad som rekommenderas av stabiliserartillverkaren.**
9. Häll i två matskedar motorolja i tändstiftshålet när stiftet är borttaget från motorn.

10. Placera en trasa över tändstiftshålet för att fånga upp eventuellt oljesprut och använd därefter startmotorn eller startsnöret för att dra igång motorn och fördela oljan i cylindern.
11. Montera tändstiftet, men anslut inte tändkabeln till tändstiftet.
12. Ladda batteriet. Se Ladda batteriet (sida 30).
13. Kontrollera och justera spänningen i larvbanden. Se Kontrollera och justera spänningen i larvbanden (sida 33).
14. Kontrollera och dra åt alla fästelement. Reparera eller byt ut skadade delar.
15. Måla i lackskador och bara metallytor med färg från en auktoriserad återförsäljare.
16. Förvara maskinen i ett rent och torrt garage eller lagerutrymme. Ta ut nyckeln ur tändningslåset och lägg den där du kommer ihåg att du har lagt den.
17. Täck över maskinen för att skydda den och hålla den ren.

Felsökning

Problem	Möjliga orsaker	Åtgärd
Startmotorn startar inte.	1. Batteriet är urladdat. 2. De elektriska anslutningarna har korroderat eller lossnat. 3. Reläet eller brytaren är skadad.	1. Ladda eller byt ut batteriet. 2. Kontrollera att de elektriska anslutningarna har god kontakt. 3. Kontakta en auktoriserad serviceverkstad.
Motorn startar inte, är trögstartad eller stannar efter en stund.	1. Bränsletanken är tom. 2. Bränslekranen är stängd. 3. Reglagen är inte i neutralläge. 4. Choken är inte på. 5. Luftrenaren är smutsig. 6. Tändkabeln är lös eller urkopplad. 7. Tändstiftet är slitet, skadat eller har felaktigt elektrodavstånd. 8. Det finns smuts, vatten eller gammalt bränsle i bränslesystemet.	1. Fyll tanken med färskt bränsle. 2. Öppna bränslekranen. 3. För reglagen till neutralläget. 4. Skjut choken framåt så långt det går. 5. Rengör eller byt ut luftrenarinsatsen. 6. Sätt på tändkabeln på tändstiftet. 7. Montera ett nytt tändstift med korrekt avstånd. 8. Kontakta en auktoriserad serviceverkstad.
Motorn tappar kraft.	1. Motorn belastas för hårt. 2. Luftrenaren är smutsig. 3. Låg oljenivå i vevhuset. 4. Kylflänsarna och luftkanalerna under motorns fläkthus är igensatta. 5. Tändstiftet är slitet, skadat eller har felaktigt elektrodavstånd. 6. Det finns smuts, vatten eller gammalt bränsle i bränslesystemet.	1. Sänk hastigheten. 2. Rengör eller byt ut luftrenarinsatsen. 3. Kontrollera och fyll på olja i vevhuset. 4. Rensa kylflänsarna och luftkanalerna. 5. Montera ett nytt tändstift med korrekt avstånd. 6. Kontakta en auktoriserad serviceverkstad.
Motorn överhettas.	1. Motorn belastas för hårt. 2. Oljenivån i vevhuset är låg. 3. Kylflänsarna och luftkanalerna under motorns fläkthus är igensatta.	1. Sänk hastigheten. 2. Kontrollera och fyll på olja i vevhuset. 3. Rensa kylflänsarna och luftkanalerna.
Maskinen vibrerar onormalt.	1. Motorns fästskruvar är lösa.	1. Dra åt motorns fästskruvar.
Maskinen driver inte.	1. Hydraulvätskenivån är låg. 2. Bogserventilerna är öppna. 3. Hydraulsystemet är skadat.	1. Kontrollera och fyll på hydraulvätska. 2. Stäng bogserventilerna. 3. Kontakta en auktoriserad serviceverkstad.
Det går inte att vrida fräsen.	1. En träbit eller sten har fastnat i fräsen. 2. Fräsens drivsystem är skadat. 3. Hydraulsystemet är blockerat, förorenat eller skadat.	1. Stäng av motorn och ta bort det som har fastnat med en pinne. 2. Kontakta en auktoriserad serviceverkstad. 3. Kontakta en auktoriserad serviceverkstad.
Fräsen skär för långsamt.	1. Tänderna är utslitna. 2. Hydraulsystemet är överhettat. 3. Hydraulsystemet är blockerat, förorenat eller skadat.	1. Vänd på eller byt ut tänderna. 2. Stäng av systemet och låt det svalna. 3. Kontakta en auktoriserad serviceverkstad.

Scheman

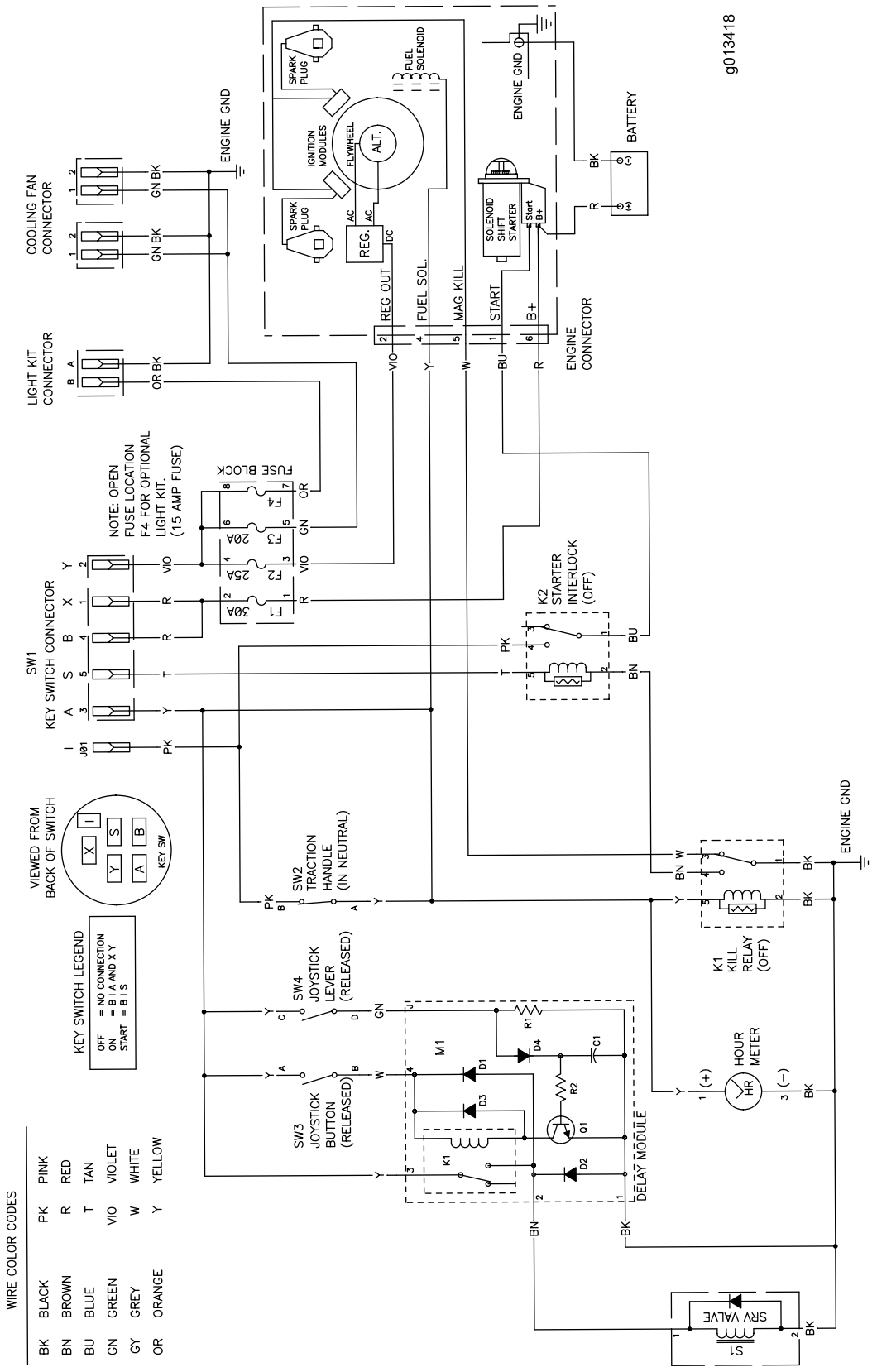

g013418

Elschema (Rev. A)

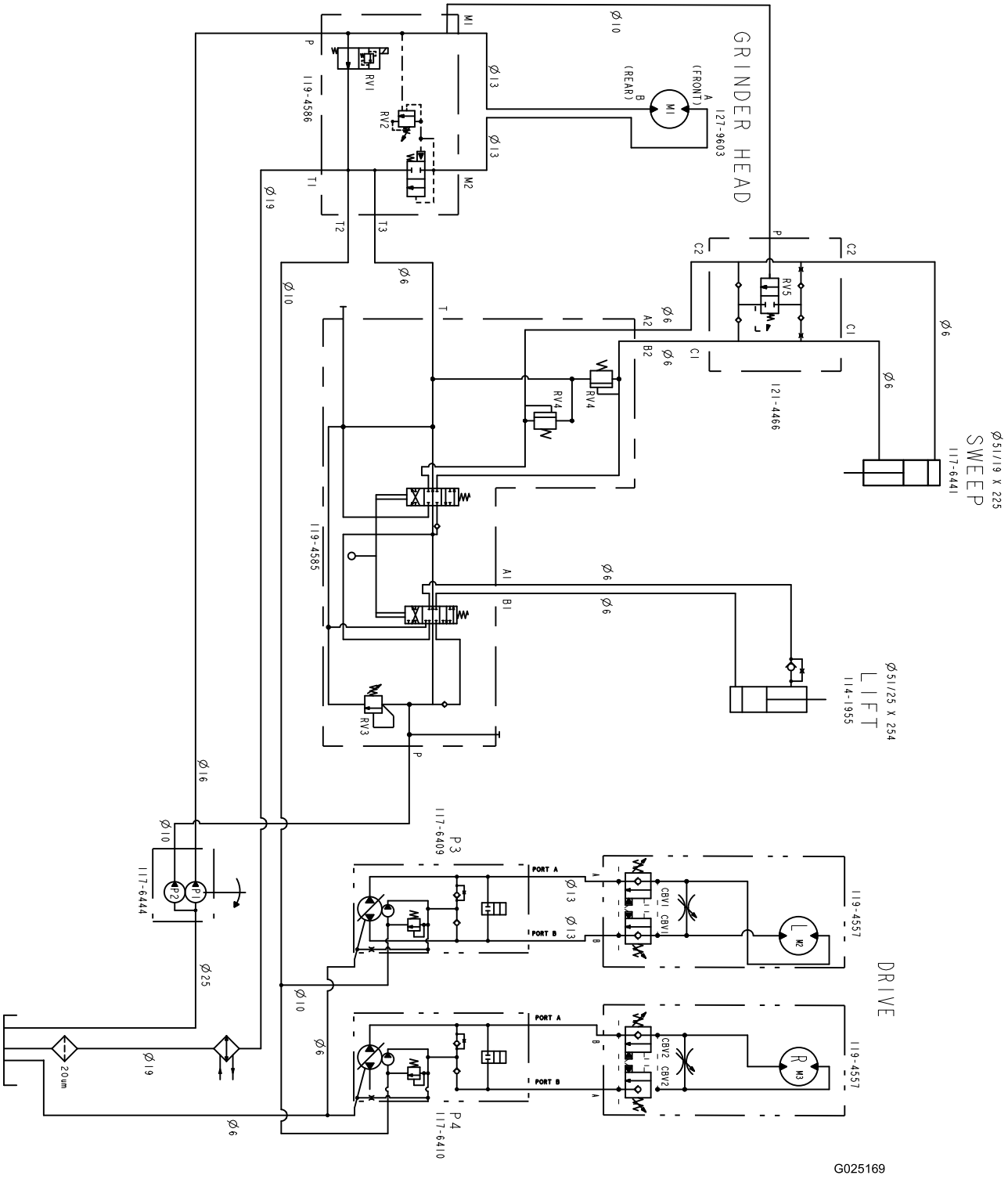

g025169

Hydraulschema (Rev. A)

Anteckningar:

Europeiskt sekretessmeddelande

De uppgifter som Toro registrerar
Toro Warranty Company (Toro) respekterar din integritet. För att kunna behandla dina garantianspråk och kontakta dig i händelse av att en produkt måste återkallas ber vi dig att uppge vissa personuppgifter, antingen direkt eller via din lokala Toro-återförsäljare.

Toros garantisystem körs på servrar som finns i USA där sekretesslagarna kanske inte ger samma skydd som i ditt land.

GENOM ATT UPPGE DINA PERSONUPPGIFTER TILL OSS SAMTYCKER DU TILL ATT DE BEHANDLAS SÅ SOM BESKRIVS I DET HÄR SEKRETESSMEDDELANDET.

Så här använder Toro informationen
Toro kan använda dina personuppgifter för att behandla garantianspråk och för att kontakta dig i händelse av att en produkt återkallas. Toro kan vidarebefordra uppgifterna till sina dotterbolag, återförsäljare eller andra affärspartners i samband med någon av dessa aktiviteter. Vi säljer inte dina personuppgifter till något annat företag. Vi förbehåller oss rätten att vidarebefordra personuppgifter i syfte att efterleva tillämpliga lagar och uppfylla förfrågningar från vederbörliga myndigheter, administrera system på rätt sätt eller för vår egen eller andra användares säkerhet.

Så här sparas dina personuppgifter
Vi sparar dina personuppgifter så länge vi behöver dem för det syfte de ursprungligen registrerades för, av andra legitima skäl (t.ex. för att följa föreskrifter) eller så länge som krävs enligt tillämplig lag.

Toros engagemang för att skydda dina personuppgifter
Vi vidtar skäliga försiktighetsåtgärder för att skydda dina personuppgifter. Vi vidtar också åtgärder för att bibehålla personuppgifternas aktuella status så att de är korrekta.

Åtkomst och korrigering av personuppgifter
Om du vill granska eller korrigera dina personuppgifter kan du kontakta oss via e-post på legal@toro.com.

Konsumenträtt i Australien

Australiensiska kunder hittar information rörande australiensisk konsumenträtt inuti förpackningen eller hos den lokala Toro-återförsäljaren.

Delstaten Kaliforniens Proposition 65-varningsinformation

Vad är det här för varning?

Du kanske ser en produkt till salu som har en varningsetikett enligt följande:

VARNING: Cancer och fortplantningsskador – www.p65Warnings.ca.gov.

Vad är Prop 65?

Prop 65 omfattar alla företag som är verksamma i Kalifornien, som säljer produkter i Kalifornien eller som tillverkar produkter som kanske kommer att säljas i eller föras in i Kalifornien. Prop 65 kräver att Kaliforniens guvernör ska publicera och uppdatera en lista med kemikalier som är kända för att orsaka cancer, fosterskador och/eller andra fortplantningsskador. Listan, som uppdateras årligen, inkluderar hundratals kemikalier som återfinns i många vardagliga bruksföremål. Syftet med Prop 65 är att informera allmänheten om exponering för dessa kemikalier.

Prop 65 förbjuder inte försäljning av produkter som innehåller dessa kemikalier, men varningar krävs på alla produkter och förpackningar samt på all produktdokumentation. En Prop 65-varning betyder dock inte att en produkt strider mot några produktsäkerhetsstandarder eller -krav. Kaliforniens myndigheter har klargjort att en Prop 65-varning ”inte är detsamma som ett myndighetsbeslut om att en produkt är säker eller osäker”. Många av dessa kemikalier har använts i vardagliga produkter i åratal utan dokumenterad fara. Mer information finns på https://oag.ca.gov/prop65/faqs-view-all.

En Prop 65-varning betyder att ett företag antingen har (1) utvärderat exponeringsrisken och kommit fram till att den överskrider nivån för ”försumbar nivå”, eller (2) har valt att ge en varning baserat på vetskapen om förekomst av listade kemikalier utan att försöka utvärdera exponeringsrisken.

Gäller denna lag överallt?

Prop 65-varningar krävs endast enligt kalifornisk lag. Dessa varningar kan ses i ett stort antal olika sammanhang i Kalifornien, inklusive men inte begränsat till restauranger, mataffärer, hotell, skolor och sjukhus, och på ett stort antal olika produkter. Vissa e-butiker och postorderföretag anger dessutom Prop 65-varningar på sina webbplatser eller i sina kataloger.

Hur skiljer sig de kaliforniska varningarna från nationella gränsvärden?

Prop 65-standarder är ofta strängare än nationella och internationella standarder. Det finns diverse substanser som kräver en Prop 65-varning vid nivåer som är mycket lägre än de nationella åtgärdsgränserna. Prop 65-nivån för blyvarningar är t.ex. 0,5 µg/dag, vilket är betydligt lägre än den nationella och internationella nivån.

Varför finns inte varningen på alla liknande produkter?

- Produkter som säljs i Kalifornien kräver Prop 65-märkning medan liknande produkter som säljs någon annanstans inte gör det.
- Om ett företag har varit inblandat i en rättsprocess om Prop 65 och når en förlikning kan förlikningen kräva att Prop 65-varningar anges för dess produkter, medan andra företag som tillverkar liknande produkter kanske inte har några sådana krav.
- Tillämpningen av Prop 65 är inkonsekvent.
- Företag kan välja att inte att ange varningar om de har kommit fram till att de enligt Prop 65 inte behöver göra det. Även om en produkt saknar varning behöver inte det betyda att produkten inte innehåller de listade kemikalierna i ungefär samma omfattning.

Varför inkluderar Toro denna varning?

Toro har valt att förse konsumenter med så mycket information som möjligt så att de kan fatta väl grundade beslut om de produkter de köper och använder. Eftersom exponeringsgränskrav inte angetts för alla listade kemikalier tillhandahåller Toro i vissa fall varningar baserat på vetskapen om förekomst av en eller flera angivna kemikalier utan att försöka utvärdera exponeringsnivån. Trots att Toro-produkternas exponeringsrisk kan anses vara försumbar, eller med god marginal ligga inom gränserna för ”försumbar risk”, har Toro valt att ange Prop 65-varningarna. Om vi inte anger dessa varningar kan Toro åtalas av den kaliforniska staten eller av privatpersoner som vill verkställa Prop 65, vilket kan leda till allvarliga påföljder.