Form No. 3438-295 Rev A

TORO®

Count on it.

Руководство оператора

Аэратор 686 и 687

Номер модели 44856—Заводской номер 402900001 и до

Номер модели 44867—Заводской номер 402900001 и до

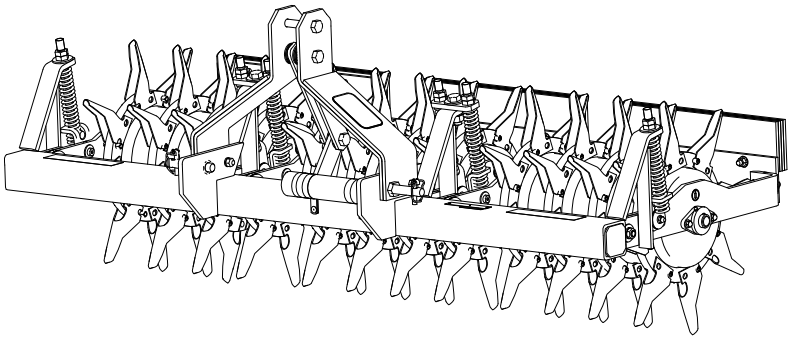

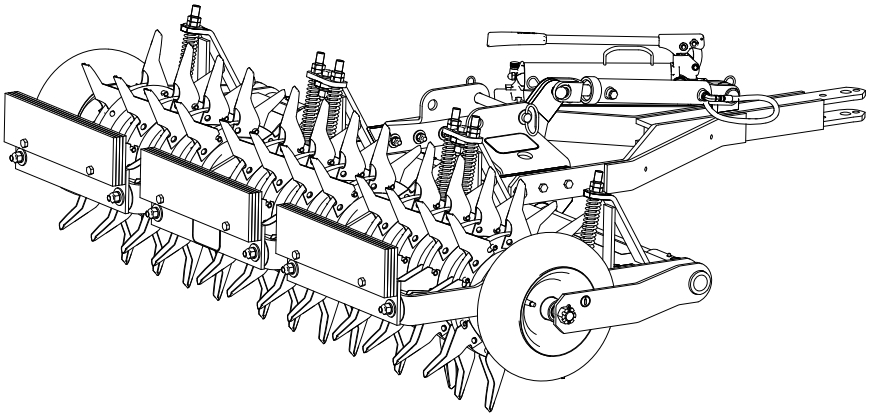

Регистрация в www.Toro.com.
Перевод исходного документа (RU)

EAC

3438-295 A

Данное изделие удовлетворяет всем соответствующим Европейским директивам, когда установлен комплект CE, № по кат. 95-3350; подробные сведения содержатся в документе «Декларация соответствия» на каждое отдельное изделие.

Сведения о шине согласно требованиям DOT (Департамента транспорта) приведены на боковой поверхности каждой шины. Эта информация содержит номинальные характеристики нагрузки и скорости. Сменные шины должны иметь такие же или более высокие номинальные характеристики. См. раздел «Технические характеристики», чтобы убедиться в том, что характеристики шин соответствуют или превышают требования по допустимым полным массам и нагрузкам для вашей машины.

⚠ ПРЕДУПРЕЖДЕНИЕ

КАЛИФОРНИЯ
Положение 65, Предупреждение

Лица, использующие данное вещество, должны иметь в виду, что, согласно информации, имеющейся в распоряжении компетентных органов штата Калифорния, оно содержит химическое соединение (соединения), отнесенные к категории канцерогенных, способных вызвать врождённые пороки и оказывающих вредное воздействие на репродуктивную систему человека.

Введение

Данный аэратор предназначен для использования обученными операторами. Он предназначен главным образом для аэрации ухоженных газонов в жилых районах, парках, на спортивных площадках и коммерческих территориях.

Внимательно изучите данное руководство, чтобы знать, как правильно использовать и обслуживать машину, не допуская ее повреждения и травмирования персонала. Вы несете ответственность за правильное и безопасное использование машины.

Посетите веб-сайт www.Toro.com для получения информации о технике безопасности при работе с изделием, обучающих материалов по эксплуатации изделия, информации о принадлежностях, а также для получения помощи в поисках дилера или для регистрации вашего изделия.

Для выполнения технического обслуживания, приобретения оригинальных запчастей Toro или получения дополнительной информации обращайтесь в сервисный центр официального дилера или в отдел технического обслуживания компании Toro. Не забудьте при этом указать модель и серийный номер изделия. На Рисунок 1 показано расположение номера модели и серийного номера. Запишите номера в предусмотренном для этого месте.

Внимание: **С помощью мобильного устройства вы можете отсканировать QR-код на табличке с серийным номером (при наличии), чтобы получить информацию по гарантии и запчастям, а также другие сведения об изделии.**

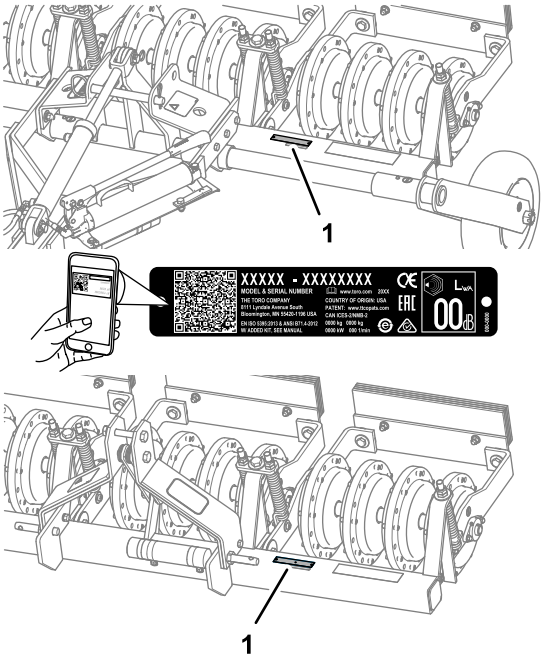

Рисунок 1

1. Место номера модели и серийного номера

Номер модели _____

Заводской номер _____

В настоящем руководстве приведены потенциальные опасности и рекомендации по их предотвращению, обозначенные символом (Рисунок 2), который предупреждает об опасности серьезного травмирования или гибели в случае несоблюдения пользователем рекомендуемых мер безопасности.

© 2020—The Toro® Company
8111 Lyndale Avenue South
Bloomington, MN 55420

Обращайтесь к нам в www.Toro.com.
Напечатано в США
Все права защищены

g000502

Рисунок 2

Символ предупреждения об опасности

Для выделения информации в данном руководстве используются два слова. **Внимание** — привлекает внимание к специальной информации, относящейся к механической части машины, и **Примечание** — выделяет общую информацию, требующую специального внимания.

Содержание

Техника безопасности 3
Общие правила техники безопасности 3
Наклейки с правилами техники безопасности и инструкциями 4
Сборка 5
1 Установка колес. 6
2 Установка грузов 6
3 Крепление узла дышла 6
4 Подсоединение узла насоса и цилиндра 8
Знакомство с изделием 9
Технические характеристики 9
Навесные орудия и приспособления 9
Эксплуатация 10
Установка аэратора на тяговый блок 10
Установка зубьев 12
Использование аэратора 13
Техническое обслуживание 15
Рекомендуемый график(и) технического обслуживания 15
Смазка 15
Смазывание подшипников 15
Техническое обслуживание шасси 17
Проверка давления воздуха в шинах 17
Проверка втулок главных рычагов 17
Регулировка пружин 18
Проверка зубьев 18
Хранение 19

Техника безопасности

Общие правила техники безопасности

- Прочитайте и усвойте содержание *Руководства оператора* для аэратора и тягового блока.
- Проведите обучение всех операторов и персонала технического обслуживания по работе с аэратором.
- При пересечении участков, не имеющих травяного покрова, а также при транспортировке машины поднимите зубья, снизьте скорость и соблюдайте меры предосторожности.
- Запрещается управлять машиной, если вы больны, чувствуете усталость или находитесь под воздействием алкоголя или лекарственных препаратов.
- Проявляйте особую осторожность при погрузке или выгрузке аэратора из прицепа или грузовика.
- При работе на склоне перемещайте аэратор на низкой скорости.
- Запрещается эксплуатировать аэратор рядом с обрывами, канавами, насыпями или водоемами. В случае наезда колесом на край обрыва или канавы возможно внезапное опрокидывание аэратора.
- Перед регулировкой, очисткой или ремонтом аэратора остановите тяговый блок, поднимите зубья (аэратор модели 44867), заглушите двигатель, включите стояночный тормоз, извлеките ключ и дождитесь остановки всех движущихся частей.
- При техническом обслуживании зубьев всегда используйте перчатки. Заменяйте поврежденные зубья.
- Держите руки и ноги на безопасном расстоянии от движущихся частей машины.

Нарушение правил эксплуатации или технического обслуживания машины может привести к травме. Чтобы снизить вероятность травмирования, выполняйте правила техники безопасности и всегда обращайте внимание на символы, предупреждающие об опасности (⚠, которые имеют следующее значение: «Осторожно!», «Предупреждение!» или «Опасно!» — указания по обеспечению личной безопасности. Несоблюдение данных инструкций может стать причиной травмы или гибели.

Наклейки с правилами техники безопасности и инструкциями

Предупреждающие наклейки и инструкции по технике безопасности должны быть хорошо видны оператору и установлены во всех местах потенциальной опасности. Если наклейка отсутствует или повреждена, установите новую наклейку.

decal106-0229

106-0229

1. Внимание! Прежде чем проводить техобслуживание, извлеките ключ из замка зажигания и прочитайте *Руководство оператора*.
2. Опасность травмирования или травматической ампутации рук; опасность травмирования или травматической ампутации ног.

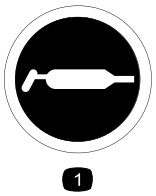

decal58-6520

58-6520

1. Консистентная смазка

---

decal133-8061

133-8061

Сборка

Незакреплённые детали

Используя таблицу, представленную ниже, убедитесь в том, что все детали отгружены

Процедура	Наименование	Количе-ство	Использование
1	Колесо в сборе Разделитель Ось Гайка с вырезами Шплинт	2 4 2 2 2	Установите колеса.
2	Масса Болт (½ x 2¾ дюйма) Фланцевая контргайка (½ дюйма)	12 6 6	Установите грузы.
3	Узел дышла Кронштейн Болт (½ x 2½ дюйма) Гайка (½ дюйма) Шайба (½ дюйма) Стопорная шайба (½ дюйма) Стопорный штифт Игольчатый шплинт (малый)	1 2 6 6 6 6 1 1	Установите узел дышла.
4	Узел насоса и цилиндра Винт (⅜ x 1¼ дюйма) Шайба (⅜ дюйма) Контргайка (⅜ дюйма) Винт (½ x 1¼ дюйма) Гайка (½ дюйма) Стопорная шайба (½ дюйма) Демпферная накладка Цилиндрический штифт Игольчатый шплинт (большой)	1 2 2 2 1 1 1 1 2 2	Присоедините узел насоса и цилиндра.

Информационные материалы и дополнительные детали

Наименование	Количе-ство	Использование
Руководство оператора	1	Прочтите перед эксплуатацией машины.

Определите левую и правую стороны машины (при взгляде со стороны оператора).

1

Установка колес.

Модель 44856

Детали, требуемые для этой процедуры:

2	Колесо в сборе
4	Разделитель
2	Ось
2	Гайка с вырезами
2	Шплинт

Процедура

1. Расположите колесо в сборе и 2 разделителя (по 1 с каждой стороны ступицы колеса) в промежутке рамы, как показано на Рисунок 3.

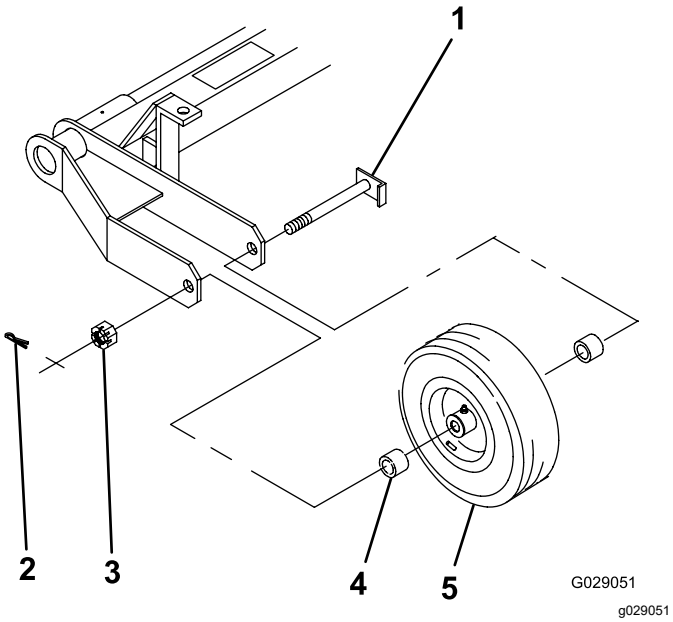

Рисунок 3

1. Мост
2. Шплинт
3. Гайка с вырезами
4. Разделитель колеса
5. Колесо в сборе

2. Вставьте ось через раму, разделители и колесо (Рисунок 3).
3. Наверните гайку с вырезами на ось (Рисунок 3) и затяните ее ручным ключом с моментом от 8 до 20 Н·м.
4. Поверните колесо, чтобы установить подшипники и устранить любой осевой люфт.
5. Ослабьте затяжку корончатой гайки, чтобы она отошла от рамы и в ступице колеса был небольшой осевой люфт.
6. Затяните гайку с вырезами с моментом от 1,5 до 2 Н·м, одновременно вращая колесо.

   Примечание: Если отверстие под шплинт в валу моста не совмещено с пазом в гайке, ослабьте гайку до совмещения отверстия и паза.
7. Установите шплинт (Рисунок 3).
8. Смажьте консистентной смазкой подшипники колес так, чтобы полости ступиц колес были полностью заполнены и смазка начала немного выходить через уплотнения.

2

Установка грузов

Детали, требуемые для этой процедуры:

12	Масса
6	Болт (½ x 2¾ дюйма)
6	Фланцевая контргайка (½ дюйма)

Процедура

Установите грузы, как показано на Рисунок 4.

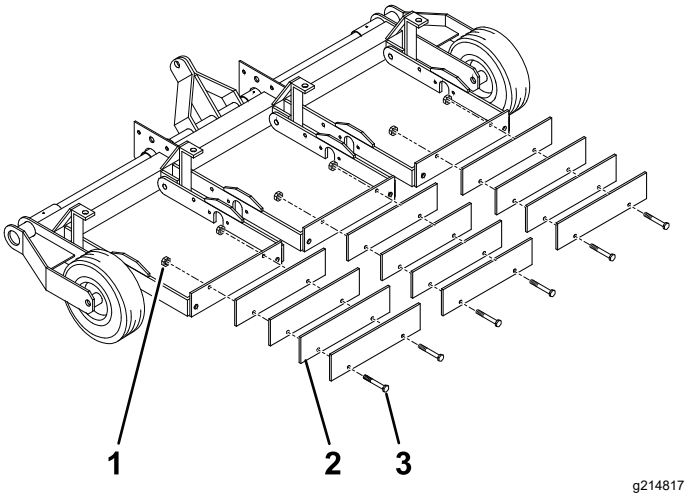

Рисунок 4

1. Фланцевая контргайка (½ дюйма)
2. Груз
3. Болт (½ x 2¾ дюйма)

3

Крепление узла дышла

Модель 44856

Детали, требуемые для этой процедуры:

1	Узел дышла
2	Кронштейн
6	Болт (½ x 2½ дюйма)
6	Гайка (½ дюйма)
6	Шайба (½ дюйма)
6	Стопорная шайба (½ дюйма)
1	Стопорный штифт
1	Игольчатый шплинт (малый)

Процедура

1. Снимите кронштейны, стопорный штифт и крепежные детали с точек присоединения дышла аэратора.
2. Совместите узел дышла с аэратором, как показано на Рисунок 5.

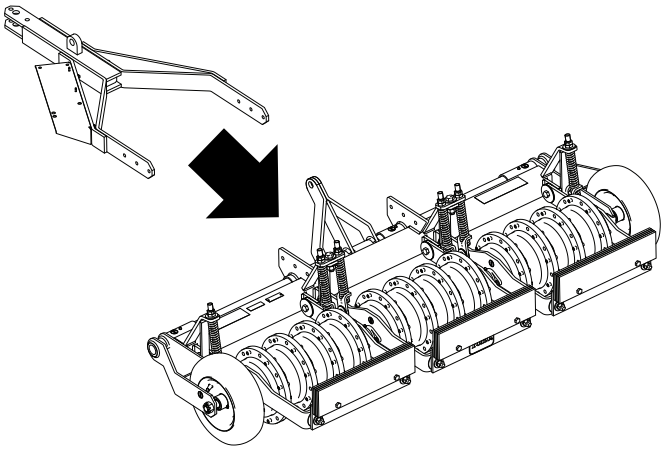

g216322

Рисунок 5

3. Совместите кронштейны на аэраторе, как показано на Рисунок 6.

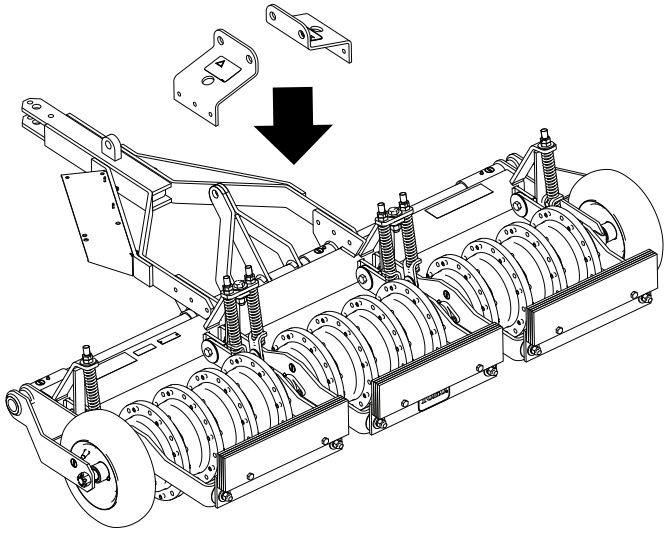

g216319

Рисунок 6

4. Прикрепите узел дышла и кронштейны с помощью крепежных деталей, как показано на Рисунок 7, и затяните гайки с моментом от 54 до 74 Н·м.

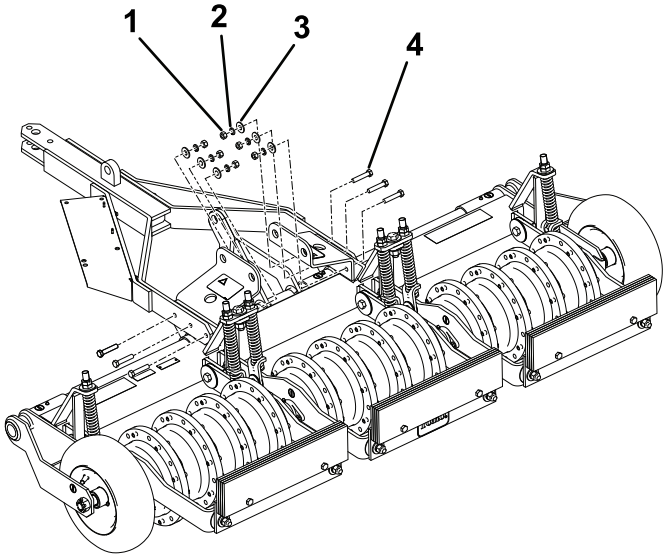

g216320

Рисунок 7

1. Гайка (½ дюйма)
2. Стопорная шайба (½ дюйма)
3. Шайба (½ дюйма)
4. Болт (½ x 2½ дюйма)

5. Вставьте стопорный штифт и закрепите его малым игольчатым шплинтом, как показано на Рисунок 8.

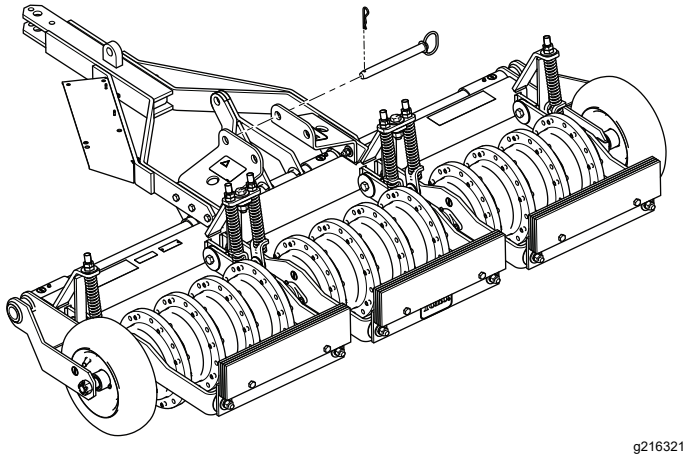

Рисунок 8

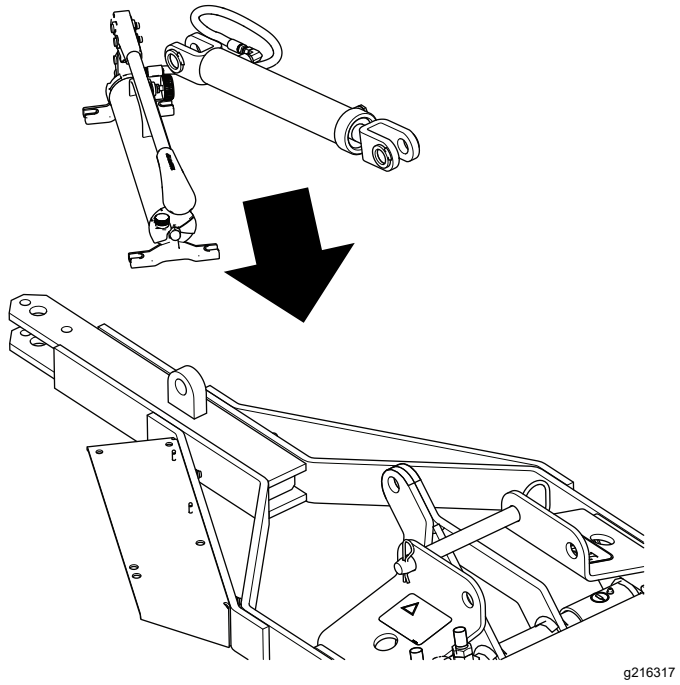

4

Подсоединение узла насоса и цилиндра

Модель 44856

Детали, требуемые для этой процедуры:

1	Узел насоса и цилиндра
2	Винт (⅜ x 1¼ дюйма)
2	Шайба (⅜ дюйма)
2	Контргайка (⅜ дюйма)
1	Винт (½ x 1¼ дюйма)
1	Гайка (½ дюйма)
1	Стопорная шайба (½ дюйма)
1	Демпферная накладка
2	Цилиндрический штифт
2	Игольчатый шплинт (большой)

Процедура

Примечание: Не перегибайте и не сминайте гидравлический шланг.

Выровняйте узел насоса и цилиндра и закрепите их, как показано на Рисунок 9.

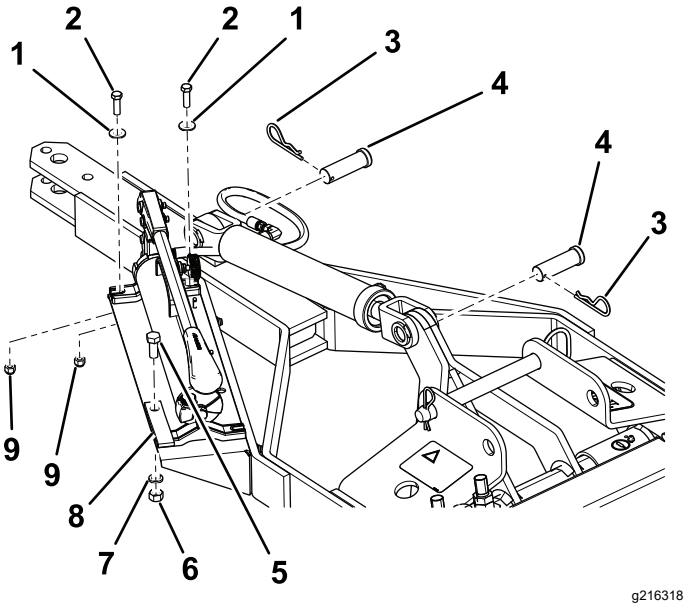

Рисунок 9

1. Шайба (⅜ дюйма)
2. Винт (⅜ x 1¼ дюйма)
3. Игольчатый шплинт (большой)
4. Цилиндрический штифт
5. Винт (½ x 1¼ дюйма)
6. Гайка (½ дюйма)
7. Стопорная шайба (½ дюйма)
8. Демпферная накладка
9. Контргайка (⅜ дюйма)

Знакомство с изделием

Технические характеристики

Рама	Сварная трубчатая сталь, разделенная на 3 секции, каждая секция подпружинена и перемещается горизонтально и диагонально, следуя за контуром поверхности
Колеса для аэрации	12 литых деталей, 70 фунтов, по 4 на секцию, с установленными неразъемно цилиндрическими штифтами через одно отверстие
Вал	1¼ дюйма с механической обработкой до 1 дюйма
Зубья	96 шт., по 8 на каждое колесо, крепятся одним болтом, цилиндрический штифт в колесе фиксирует второе отверстие в зубе; открывается или закрывается на ½ или ¾ дюйма, имеются 4-дюймовые отрезные ножи
Подшипники	Самоуплотняющиеся и самовыравнивающиеся
Транспортные колеса (только у модели 44856)	4,80 x 8 – 2-слойные
Сцепное устройство	Выступающий штифт (модель 44856), 3-точечный – тип трактора, соответствующий категории 1 (модель 44867)
Подъемный механизм (только у модели 44856)	Ручной гидравлический насос, подсоединенный к цилиндру с рабочим ходом 10 дюймов. Требуемая гидравлическая жидкость – Mobil DTE 15 M или эквивалентная
Пружины	6 шт. предназначены для поддержания направленного вниз давления на зубьях
Ширина полосы аэрации	2 м
Схема обработки	15 см в центре
Рабочая скорость	От 1 до 16 км/ч в зависимости от условий
Габаритная ширина	2,2 м (модель 44856)
	2 м (82 дюйма) (модель 44867)
Груз	674 кг (модель 44856)
	569 кг (модель 44867)

Навесные орудия и приспособления

Для улучшения и расширения возможностей машины можно использовать ряд утвержденных компанией Toro вспомогательных приспособлений и навесных орудий. Обратитесь в сервисный центр официального дилера или дистрибьютора или посетите сайт www.Toro.com, на котором приведен список всех утвержденных навесных орудий и вспомогательных приспособлений.

Для поддержания оптимальных рабочих характеристик машины и регулярного прохождения сертификации безопасности всегда приобретайте только оригинальные запасные части и приспособления компании Toro. Использование запасных частей и приспособлений, изготовленных другими производителями, может быть опасным и привести к аннулированию гарантии на изделие.

Эксплуатация

Примечание: Определите левую и правую стороны тягового блока относительно штатного рабочего места оператора.

Установка аэратора на тяговый блок

Подготовка тягового блока

1. Прежде чем покинуть машину, припаркуйте ее на ровной горизонтальной поверхности, заглушите двигатель, включите стояночный тормоз, извлеките ключ и дождитесь остановки всех движущихся частей.
2. Произведите внешний осмотр тягового блока на наличие ослабленных крепежных деталей или других возможных неисправностей. Затяните ослабленные крепежные детали и устраните все неисправности до начала работы.

Подсоединение аэратора

Модель 44856

Подсоедините сцепное устройство аэратора к дышлу тягового блока, используя крепежные детали тягового блока.

Внимание: **Не поднимайте дышло руками. Используйте подъемник для дышла или подъемное устройство с приводом, чтобы выровнять сцепное устройство по тяговому блоку.**

1. Проверьте давление воздуха в шинах; см. раздел Проверка давления воздуха в шинах (страница 17).
2. Опустите 3-точечное сцепное устройство; см. руководство оператора для вашего тягового блока.
3. Извлеките шплинт с кольцом, шплинтуемый штифт и верхнюю тягу 3-точечного сцепного устройства (если они установлены) из кронштейна верхней тяги (Рисунок 10).

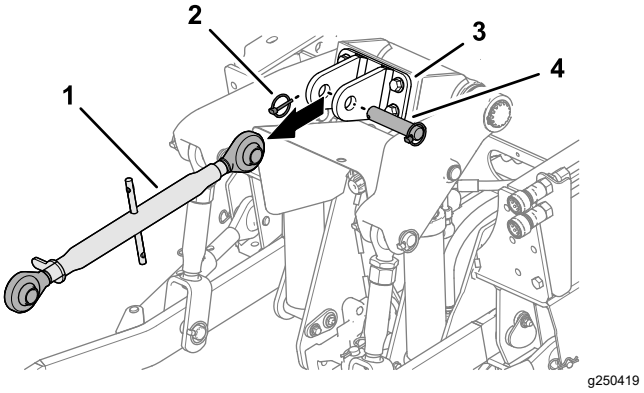

Рисунок 10

1. Верхняя тяга 3-точечного сцепного устройства
2. Шплинт с кольцом
3. Кронштейн верхней тяги
4. Шплинтуемый штифт

4. Полностью поднимите нижние тяги 3-точечного сцепного устройства (Рисунок 11).

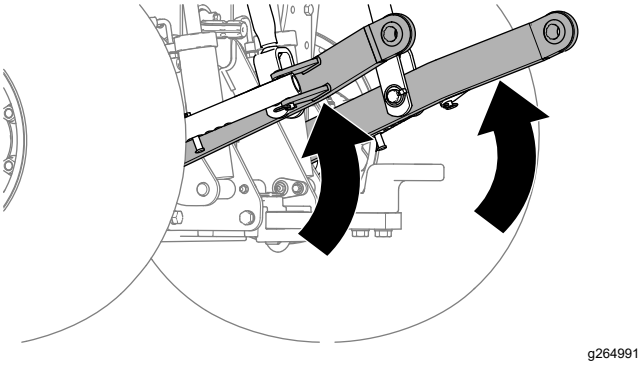

Рисунок 11

5. Используя ручной гидравлический насос, переместите подъемный рычаг (Рисунок 12) так, чтобы он был расположен непосредственно позади передних отверстий в кронштейне стопорной штанги (положение транспортировки).

   Примечание: Подъемный рычаг находится в положении транспортировки, когда штанга расположена позади переднего отверстия кронштейна стопорной штанги.

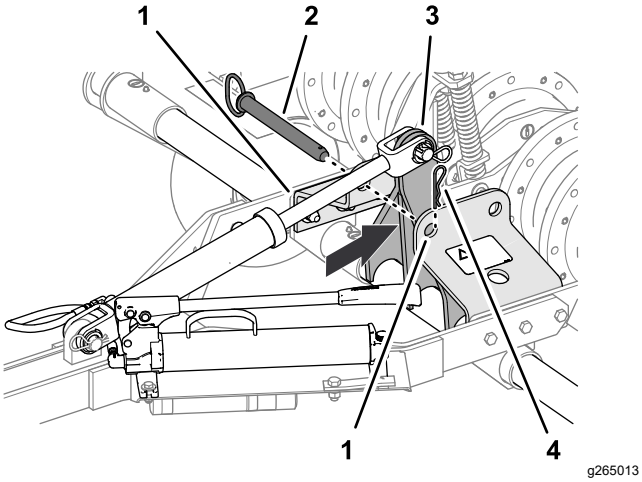

Рисунок 12

1. Кронштейн стопорной штанги
2. Штифт стопорной штанги
3. Подъемный рычаг (положение транспортировки)
4. Шплинт

6. Вставьте штифт стопорной штанги в передние отверстия кронштейна стопорной штанги и закрепите штифт стопорной штанги в кронштейне игольчатым шплинтом (Рисунок 12).
7. Совместите дышло аэратора с буксировочной штангой тягового блока и используйте крепежные детали сцепного устройства автомобиля для фиксации аэратора (Рисунок 13).

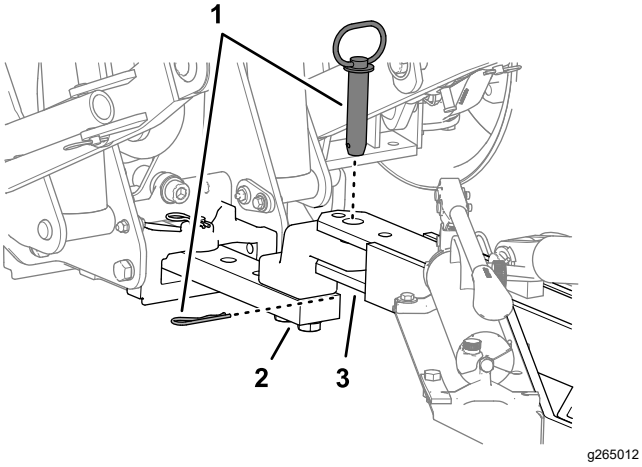

Рисунок 13

1. Крепежные детали сцепного устройства (тяговый блок)
2. Буксировочная штанга (тяговый блок)
3. Дышло (аэратор)

Подсоединение аэратора

Модель 44867

1. Опустите рычаги нижних тяг тягового блока (Рисунок 14).

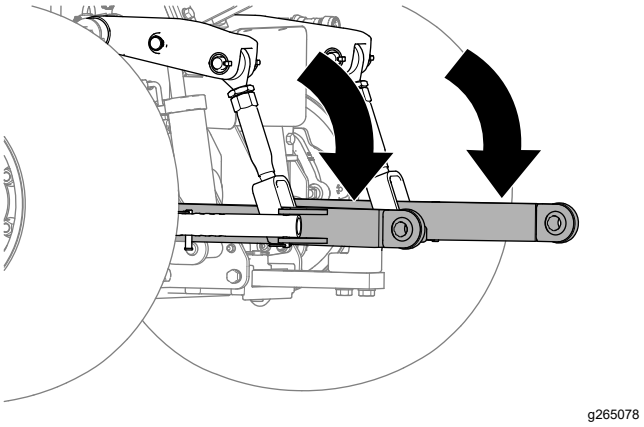

Рисунок 14

2. Отрегулируйте рычаги нижних тяг (Рисунок 15) до упора по направлению наружу; см. руководство оператора для тягового блока.

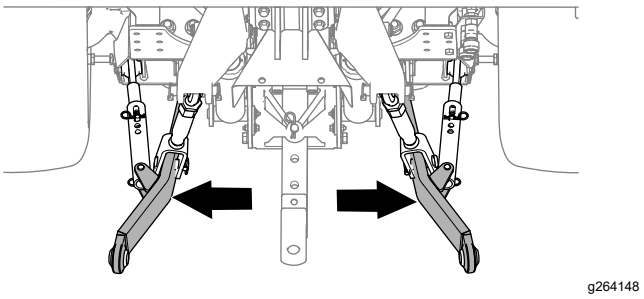

Рисунок 15

3. Установите верхнюю тягу 3-точечного сцепного устройства (если она была снята) (Рисунок 16) на тяговый блок.

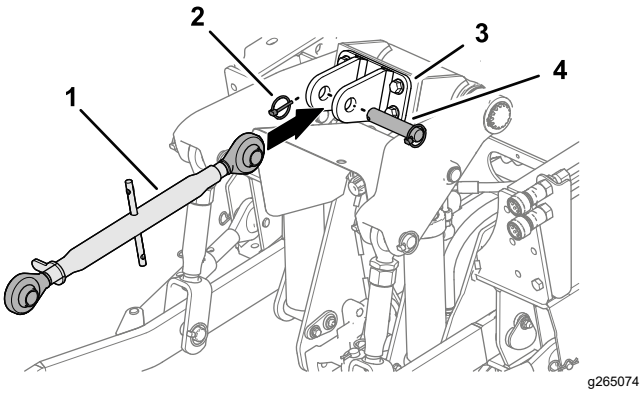

Рисунок 16

1. Верхняя тяга 3-точечного сцепного устройства
2. Шплинт с кольцом
3. Кронштейн верхней тяги
4. Шплинтуемый штифт

4. Расположите аэратор таким образом, чтобы рычаги нижней тяги тягового блока были совмещены со штифтами подъемных рычагов аэратора (Рисунок 17).

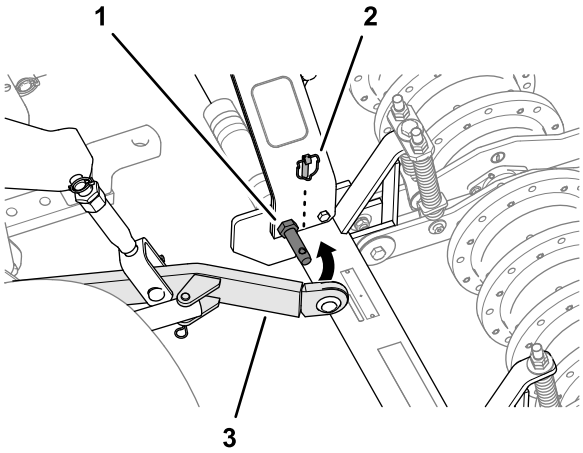

Рисунок 17

1. Штифты подъемных рычагов (аэратор)
2. Шплинт с кольцом
3. Рычаг нижней тяги (тяговый блок)

5. Прикрепите рычаги нижних тяг к штифтам подъемных рычагов и зафиксируйте рычаги с помощью шплинтов с кольцами (Рисунок 17).
6. Подсоедините другой конец верхней тяги 3-точечного сцепного устройства к подъемным рычагам аэратора (Рисунок 18) с помощью болта (¾ x 4 дюйма), гайки (¾ дюйма) и контргайки (¾ дюйма).

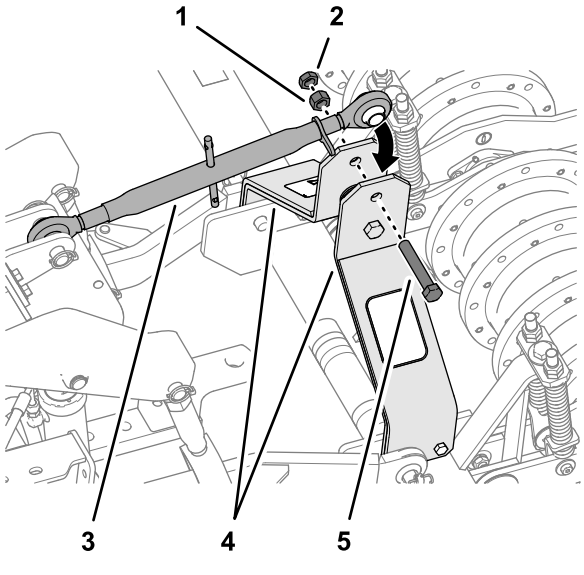

Рисунок 18

1. Гайка (¾ дюйма)
2. Контргайка (¾ дюйма)
3. Верхняя тяга 3-точечного сцепного устройства
4. Подъемные рычаги (аэратор)
5. Болт (¾ x 4 дюйма)

7. Отрегулируйте тяги 3-точечного сцепного устройства так, чтобы выровнять аэратор по горизонтали в поперечном и продольном направлениях (Рисунок 19); см. руководство оператора для вашего тягового блока.

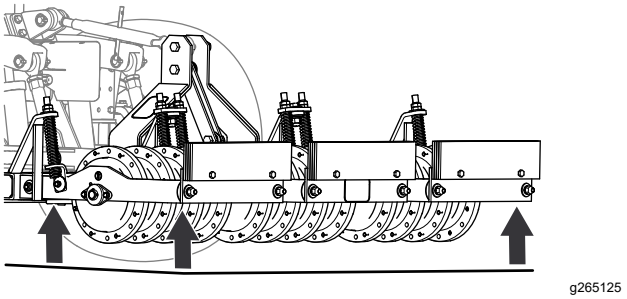

Рисунок 19

Установка зубьев

Внимание: **Установите зубья только после подсоединения аэратора к тяговому блоку.**

1. Начните с наружной литой детали и установите зубья, как показано на Рисунок 20.

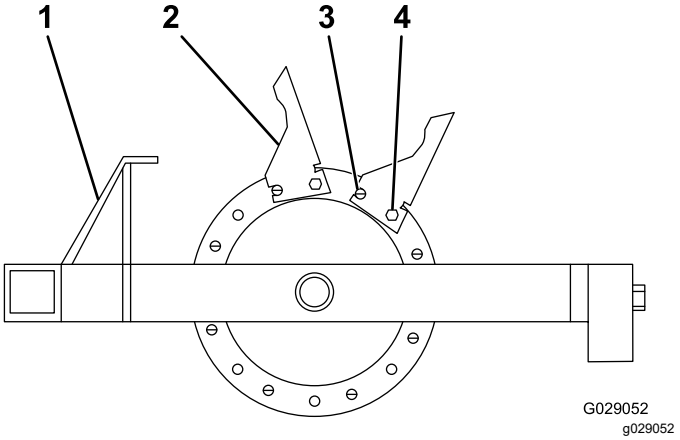

Рисунок 20

1. Сцепное устройство
2. Зуб
3. Цилиндрический штифт
4. Болт

2. Установите все 8 зубьев на литую деталь, используя цилиндрический штифт и болты (½ x 1¾ дюйма) и убедившись в том, что цилиндрический штифт находится в переднем положении (Рисунок 20).

   Примечание: Убедитесь в том, что цилиндрический штифт находится в переднем отверстии и болт находится во втором отверстии.

Использование аэратора

Использование модели 44856

1. Закройте клапан в основании ручного гидравлического насоса (Рисунок 21) и покачайте ручкой насоса до тех пор, пока стопорный штифт не будет вращаться в кронштейне стопорной штанги.

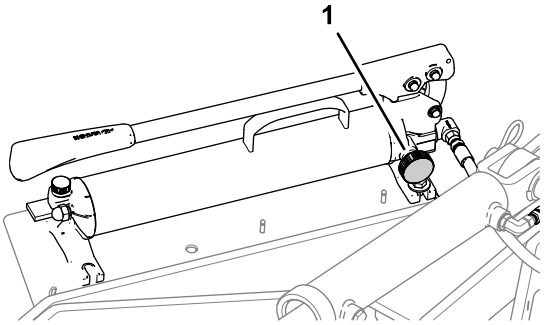

g265130

Рисунок 21

1. Ручка клапана (ручной гидравлический насос)

2. Извлеките игольчатый шплинт и переместите стопорный штифт в задние отверстия (положение хранения / аэрации) кронштейна стопорной штанги, зафиксируйте стопорный штифт в кронштейне игольчатым шплинтом (Рисунок 22).

   Примечание: Перестановка стопорного штифта в положение хранения/аэрации позволит вам поднимать и опускать аэратор во время работы на рабочей площадке.

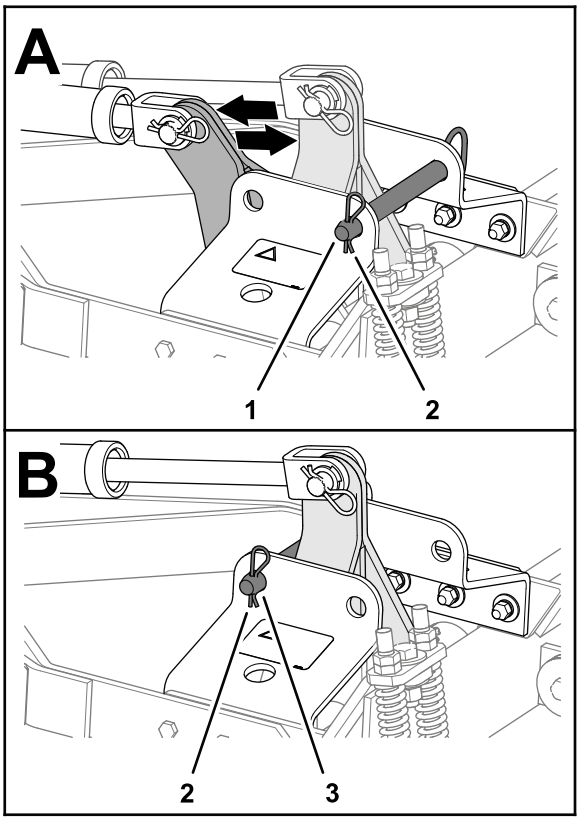

g265163

Рисунок 22

1. Стопорный штифт – положение хранения/аэрации (заднее отверстие кронштейна стопорной штанги).
2. Шплинт
3. Стопорный штифт – положение транспортировки (заднее отверстие кронштейна стопорной штанги).

3. Откройте клапан в основании ручного гидравлического насоса, чтобы опустить аэратор на землю.
4. Вернитесь на сиденье оператора и выполните процедуры, относящиеся к буксировке навесного орудия; см. руководство оператора для тягового блока.
5. В конце требуемой зоны проведения аэрации остановите тяговый блок, включите стояночный тормоз, заглушите двигатель и перед тем, как покинуть сиденье оператора, извлеките ключ.
6. Закройте клапан ручного гидравлического насоса (Рисунок 21) и покачайте ручкой насоса, чтобы поднять аэратор в положение транспортировки.
7. Извлеките игольчатый шплинт и переместите стопорный штифт в передние отверстия (положения транспортировки) кронштейна стопорной штанги, зафиксируйте стопорный штифт в кронштейне игольчатым шплинтом (Рисунок 22).

Использование модели 44867

1. Запустите двигатель тягового блока и переведите его на малую частоту вращения.
2. Пользуясь управлением 3-точечным сцепным устройством или выносной гидравликой тягового блока, медленно опустите аэратор, одновременно медленно перемещая тяговый блок вперед (Рисунок 23).

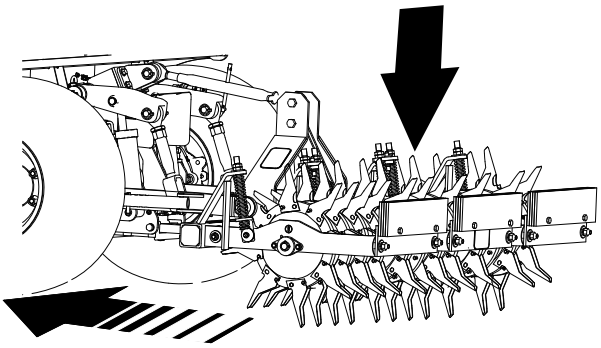

Рисунок 23

3. Как только начнется аэрация, увеличьте скорость тягового блока.
4. В конце прохода перед поворотом поднимите аэратор (Рисунок 24).

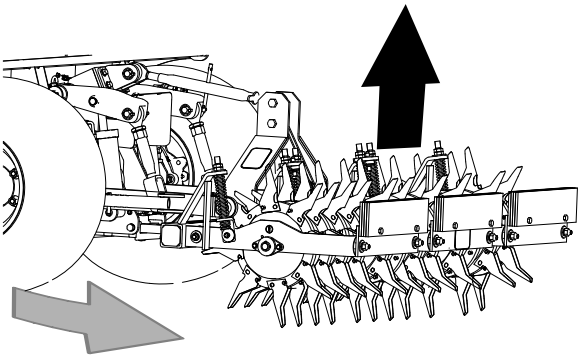

Рисунок 24

Техническое обслуживание

⚠ ПРЕДОСТЕРЕЖЕНИЕ

Если вы оставите ключ в замке зажигания, кто-нибудь может случайно запустить двигатель и нанести серьезные травмы вам или окружающим.

Перед выполнением любого технического обслуживания извлеките ключ из замка.

Рекомендуемый график(и) технического обслуживания

Периодичность технического обслуживания	Порядок технического обслуживания
Перед каждым использованием или ежедневно	• Проверьте давление в шинах. • Проверьте зубья на наличие износа.
Через каждые 40 часов	• Заправьте масленки консистентной смазкой.
Через каждые 100 часов	• Проверьте втулки главных рычагов.

Смазка

Смазывание подшипников

Интервал обслуживания: Через каждые 40 часов

Характеристики консистентной смазки: консистентная смазка № 2 на литиевой основе.

Смажьте аэратор консистентной смазкой указанного типа, как показано на Рисунок 25 или Рисунок 26.

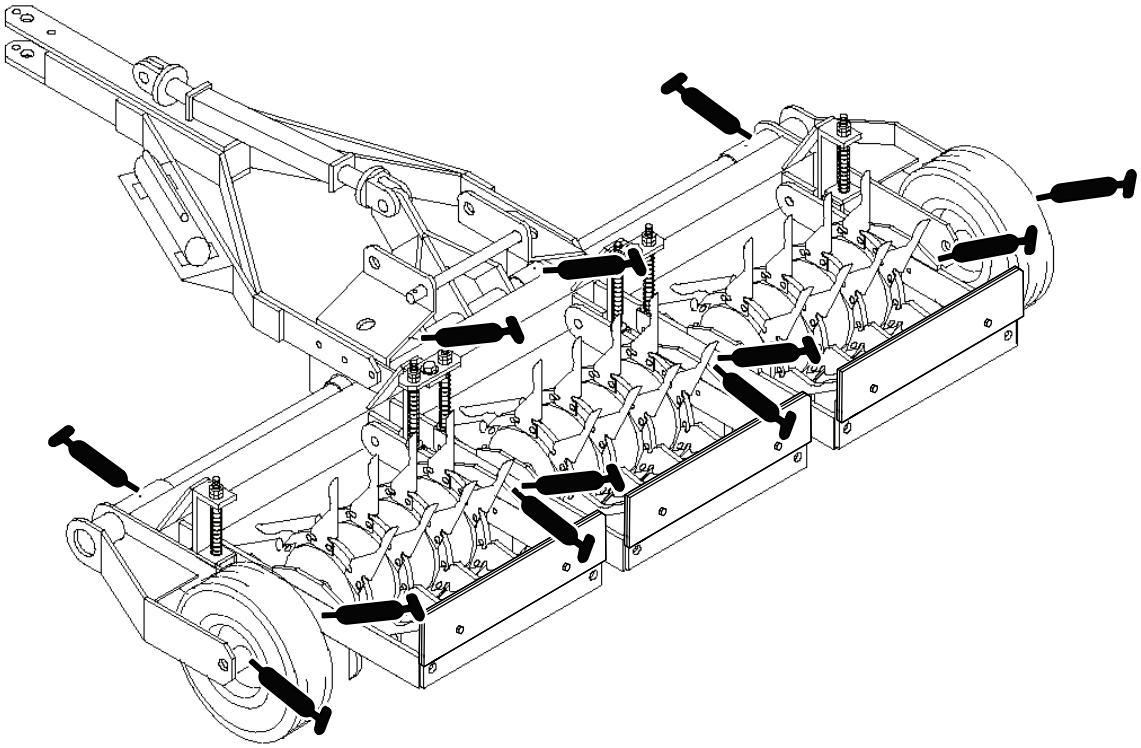

g265329

Рисунок 25
Модель 44856

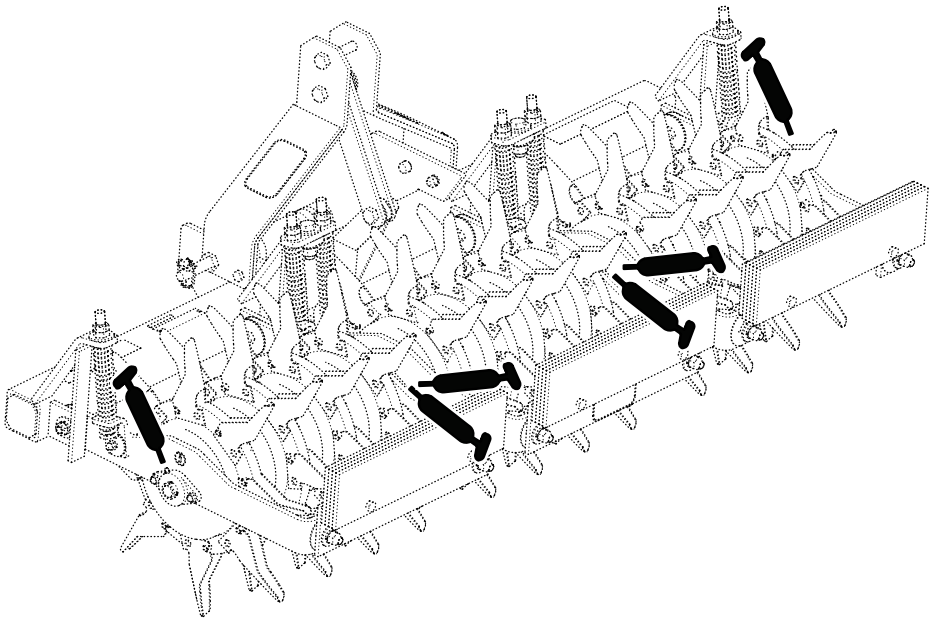

g265328

Рисунок 26
Модель 44867

Техническое обслуживание шасси

Проверка давления воздуха в шинах

Модель 44856

Интервал обслуживания: Перед каждым использованием или ежедневно

1. Проверьте давление в шинах (Рисунок 27).

   Давление должно быть равно 413 кПа.

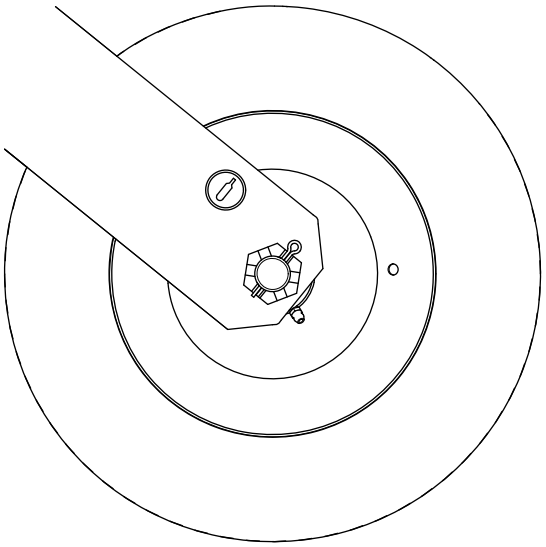

g265014

Рисунок 27

2. Если необходимо, подкачайте шины или стравите из них воздух, чтобы получить давление 413 кПа.

Проверка втулок главных рычагов

Интервал обслуживания: Через каждые 100 часов

6 главных рычагов свободно поворачиваются по горизонтали и вертикали, чтобы машина могла следовать контуру земли. В отверстия шарниров между главными рычагами и монтажными кронштейнами рамы запрессованы бронзовые втулки (Рисунок 28).

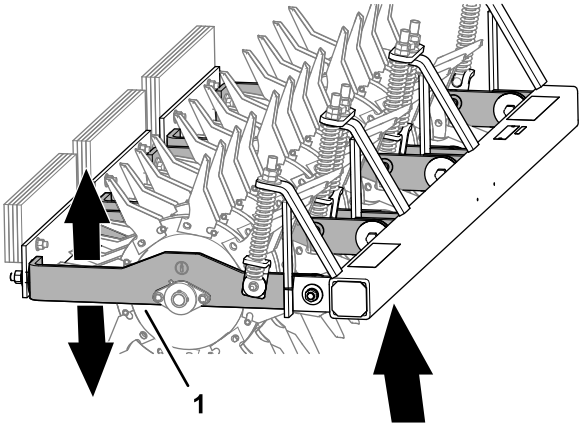

g265377

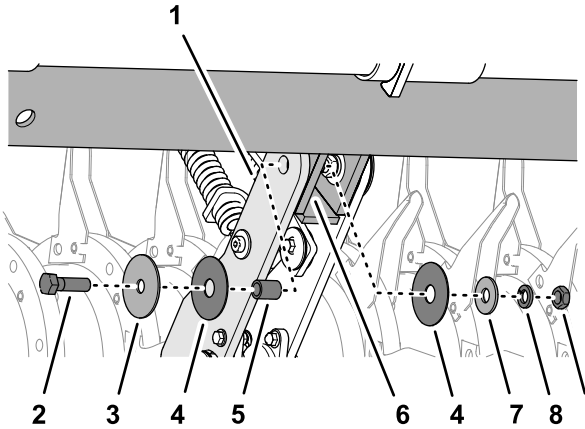

g265376

Рисунок 28

1. Главный рычаг
2. Болт (⅝ x 2 дюйма)
3. Шайба (⅝ x 3 дюйма)
4. Шайба (11/16 x 3 дюйма)
5. Бронзовая втулка
6. Монтажный кронштейн рамы
7. Шайба (⅝ x 1¾ дюйма)
8. Стопорная шайба
9. Гайка (⅝ дюйма)

1. Переведите аэратор в положение транспортировки; см. раздел Использование аэратора (страница 13).
2. Убедитесь в том, что 6 главных рычагов могут свободно поворачиваться (Рисунок 28).
3. Если главный рычаг заедает, выполните следующие действия:
   A. Ослабьте натяжение пружины; см. раздел Регулировка пружин (страница 18).
   B. Отверните болт, гайку, снимите шайбы и втулку, которые крепят главный рычаг к монтажному кронштейну рамы (Рисунок 28), и проверьте крепежные детали на наличие износа.

      Примечание: Замените все изношенные или поврежденные крепежные детали. Длина бронзовой втулки на 3 мм больше суммарной

толщины главного рычага и пластины монтажного кронштейна.

C. Установите главный рычаг на монтажный кронштейн рамы с помощью болта, гайки, шайб и втулки (Рисунок 28).

D. Затяните болт (⅝ x 2 дюйма) и гайку (⅝ дюйма), прижав ими втулки, а не рычаги, чтобы рычаги могли свободно поворачиваться.

E. Отрегулируйте натяжение пружины; см. раздел Регулировка пружин (страница 18).

Регулировка пружин

Назначение пружин – равномерное распределение веса и снижение ударных нагрузок на оси поворота. Отрегулируйте пружины равномерно в поперечном направлении, чтобы машина была расположена горизонтально. Чтобы отрегулировать натяжение пружины, используйте гайки в верхней части штоков пружин (Рисунок 29).

Внимание: **При регулировке натяжения пружины не сжимайте полностью ее витки. Оставьте между витками расстояние не менее 1,6 мм.**

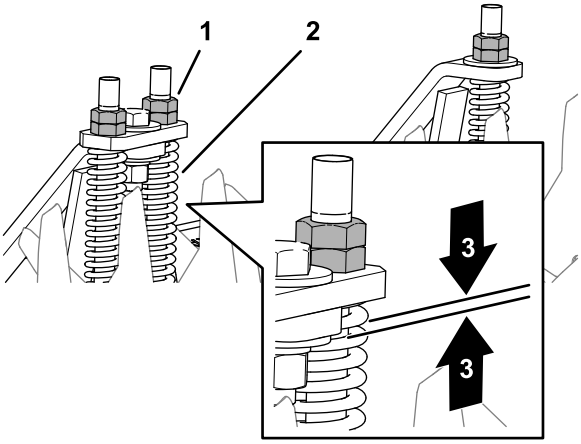

Рисунок 29

1. Гайки штоков пружин
2. Пружина
3. Минимальный зазор между витками 1,6 мм

Проверка зубьев

Интервал обслуживания: Перед каждым использованием или ежедневно

Чтобы обеспечить максимальные характеристики аэрации, всегда проверяйте зубья на наличие износа и повреждений перед каждым использованием. Сильно изношенные зубья могут легко согнуться или сломаться, при этом в грунте останутся их сердечники. Примеры износа зубьев см. на Рисунок 30.

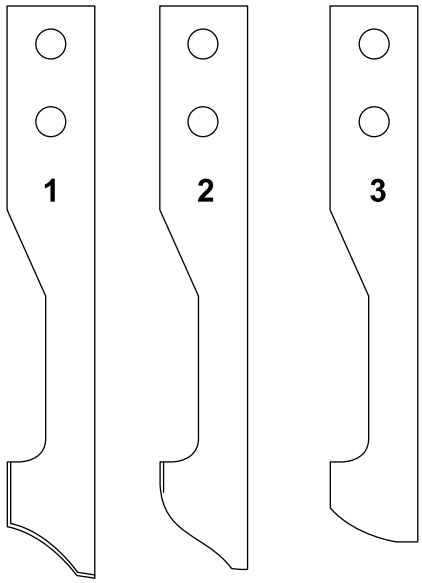

g029056

Рисунок 30

1. Новые
2. Сильно изношенные, но пригодные к использованию
3. Изношенные и не пригодные к использованию – замените

Всегда выдвигайте сердечники из зубьев перед хранением. Если оставить сердечники в зубьях на длительный период времени, это может вызвать точечную коррозию внутри зубьев, которая помешает выдвижению сердечников.

Хранение

1. Поднимите зубья
2. Остановите тяговый блок, заглушите двигатель, включите стояночный тормоз и извлеките ключ.
3. Очистите весь аэратор от грязи и мусора. Выдвиньте сердечники из зубьев.

   Внимание: **Аэратор можно мыть мягким моющим средством с водой. Не мойте аэратор струей под давлением.**
4. Смажьте аэратор, см. раздел Смазка (страница 15).
5. Проверьте состояние зубьев. Замените все сломанные или изношенные зубья.
6. Проверьте и затяните все болты, гайки и винты. Отремонтируйте или замените все поврежденные части.
7. Подкрасьте все поцарапанные или оголенные металлические поверхности. Краску можно приобрести в сервисном центре официального дилера.
8. Храните аэратор в чистом, сухом гараже или складском помещении.
9. Накройте аэратор для его защиты и сохранения в чистоте.

Примечания:

Примечания:

Уведомление о конфиденциальности Европейского агентства по защите окружающей среды (EEA) / Великобритании

Использование ваших персональных данных компанией Toro

Компания The Toro Company («Toro») обеспечивает конфиденциальность ваших данных. Когда вы приобретаете наши изделия, мы можем собирать о вас некоторую личную информацию напрямую или через ваше местное представительство или дилера компании Toro. Компания Toro использует эту информацию, чтобы выполнять свои контрактные обязательства, такие как регистрация вашей гарантии, обработка вашей гарантийной претензии или для связи с вами в случае отзыва продукции, а также для других законных целей ведения деятельности, например, для оценки удовлетворенности клиентов, улучшения наших изделий или предоставления вам информации, которая может быть вам интересна. Компания Toro может предоставлять вашу информацию своим дочерним компаниям, филиалам, дилерам или другим деловым партнерам в связи с указанными видами деятельности. Мы также можем раскрывать персональные данные, когда это требуется согласно законодательству или в связи с продажей, приобретением или слиянием компании. Мы никогда не будем продавать ваши персональные данные каким-либо другим компаниям для целей маркетинга.

Хранение ваших персональных данных

Компания Toro хранит ваши персональные данные до тех пор, пока они являются актуальными в связи с вышеуказанными целями и в соответствии с требованиями законодательства. Для получения дополнительной информации по применяемым срокам хранения данных свяжитесь с нами по электронной почте legal@toro.com.

Обязательство компании Toro по обеспечению безопасности

Ваши персональные данные могут быть обработаны в США или другой стране, в которой могут действовать менее строгие законы о защите информации, чем в стране вашего проживания. Когда мы передаем ваши данные за пределы страны вашего проживания, мы предпринимаем требуемые согласно закону действия, чтобы убедиться, что приняты надлежащие меры защиты ваших данных и соблюдается конфиденциальность при обращении с ними.

Доступ и исправление

Вы имеете право на исправление или просмотр ваших персональных данных, можете возражать против обработки ваших данных или ограничивать их обработку. Чтобы сделать это, свяжитесь с нами по электронной почте legal@toro.com. Если у вас есть опасения относительно того, каким образом компания Toro обращается с вашей информацией, мы рекомендуем обратиться с соответствующими вопросами непосредственно к нам. Просим обратить внимание, что резиденты европейских стран имеют право подавать жалобу в Агентство по защите персональных данных.

Предупреждение согласно Prop. 65 (Положению 65) штата Калифорния

В чем заключается это предупреждение?

Возможно, вы увидите в продаже изделие, на котором имеется предупреждающая наклейка, аналогичная следующей:

ПРЕДУПРЕЖДЕНИЕ: Риск возникновения онкологических заболеваний или нарушений репродуктивной функции — www.p65Warnings.ca.gov.

Что такое Prop. 65 (Положение 65)?

Prop. 65 действует в отношении всех компаний, осуществляющих свою деятельность в штате Калифорния, продающих изделия в штате Калифорния или изготавливающих изделия, которые могут продаваться или ввозиться на территорию штата Калифорния. Согласно этому законопроекту губернатор штата Калифорния должен составлять и публиковать список химических веществ, которые считаются канцерогенными, вызывающими врожденные пороки и оказывающими иное вредное воздействие на репродуктивную функцию человека. Этот ежегодно обновляемый список включает сотни химических веществ, присутствующих во многих изделиях повседневного использования. Цель Prop 65 — информирование общественности о возможном воздействии этих химических веществ на организм человека.

Prop 65 не запрещает продажу изделий, содержащих эти химические вещества, но требует наличие предупредительных сообщений на всех изделиях, упаковке изделий и в соответствующей сопроводительной документации. Более того, предупреждение Prop 65 не означает, что какое-либо изделие нарушает какие-либо стандарты или требования техники безопасности. Фактически правительство штата Калифорния пояснило, что предупреждение Prop 65 не следует рассматривать как регулятивное решение относительно признания изделия «безопасным» или «небезопасным». Большинство таких химических веществ применяется в товарах повседневного использования в течение многих лет без какого-либо вреда, подтвержденного документально. Для получения дополнительной информации посетите веб-сайт https://oag.ca.gov/prop65/faqs-view-all.

Предупреждение Prop 65 означает, что компания либо (1) провела оценку воздействия на организм человека и сделала заключение, что оно превышает уровень, соответствующий «отсутствию значимого риска»; либо (2) приняла решение предоставить предупреждение на основании имеющейся у компании информации о наличии в составе изделия химического вещества, входящего в указанный список без оценки риска воздействия.

Применяется ли данный закон где-либо еще?

Предупреждения Prop 65 являются обязательными только согласно законодательству штата Калифорния. Эти предупреждения можно увидеть на территории штата Калифорния в самых разнообразных местах, включая, помимо прочего, рестораны, продовольственные магазины, отели, школы и больницы, а также на широком ассортименте изделий. Кроме того, некоторые продавцы через интернет-магазины или почтовые заказы указывают предупреждения Prop 65 на своих веб-сайтах или в каталогах.

Как предупреждения штата Калифорния соотносятся с федеральными нормативами?

Стандарты, Prop 65 часто бывают более строгими, чем федеральные или международные стандарты. Существует множество веществ, для которых требуется наличие предупреждения Prop 65 при уровнях их содержания значительно более низких, чем значения пределов воздействия, допускаемые федеральными нормативами. Например, согласно Prop 65, основанием для нанесения на изделие предупреждения является поступление в организм 0,5 мкг/г свинца в сутки, что значительно ниже уровня ограничений, устанавливаемых федеральными и международными стандартами.

Почему не на всех аналогичных изделиях имеются подобные предупреждающие сообщения?

- Для изделий, продаваемых в штате Калифорния, требуются этикетки согласно Prop 65, а для аналогичных изделий, продаваемых за пределами указанного штата, такие этикетки не требуются.
- К компании, вовлеченной в судебное разбирательство по Prop 65 для достижения соглашения может быть предъявлено требование указывать на своих изделиях предупреждения Prop 65, однако в отношении других компаний, производящих подобные изделия, такие требования могут не выдвигаться.
- Применение Prop 65 не является последовательным.
- Компании могут принять решение не указывать такие предупреждения в силу их заключения, что они не обязаны делать это согласно Prop 65. Отсутствие предупреждений на изделии не означает, что это изделие не содержит приведенные в списке химические вещества, имеющие аналогичные уровни концентрации.

Почему компания Toro указывает это предупреждение?

Компания Toro решила предоставить своим потребителям как можно больше информации, чтобы они смогли принять обоснованные решения относительно изделий, которые они приобретают и используют. Toro предоставляет предупреждения в некоторых случаях, основываясь на имеющейся у нее информации о наличии одного или нескольких указанных в списке химических веществ, не оценивая риска их воздействия, так как не для всех указанных в списке химикатов имеются требования в отношении предельно допустимых уровней воздействия. В то время как риск воздействия на организм веществ, содержащихся в изделиях Toro, может быть пренебрежимо малым или попадать в диапазон «отсутствия значимого риска», компания Toro, действуя из принципа «перестраховки», решила указать предупреждения Prop 65. Более того, если бы компания Toro не предоставила эти предупреждения, ее могли бы преследовать в судебном порядке органами власти штата Калифорния или частные лица, стремящиеся к исполнению силой закона положения Prop 65, что могло бы привести к существенным штрафам.

Гарантия компании Toro

Ограниченная гарантия на два года

Условия гарантии и изделия, на которые она распространяется

Компания Toro и ее филиал Toro Warranty Company в соответствии с заключенным между ними соглашением совместно гарантируют, что ваш аэратор Toro Hydroject или ProCore («Изделие») не будет иметь дефектов материалов или изготовления в течение двух лет или 500 часов работы* (в зависимости от того, что наступит раньше). Настоящая гарантия распространяется на все изделия (см. отдельные условия гарантии на эти изделия). При возникновении гарантийного случая компания отремонтирует изделие за свой счет, включая диагностику, трудозатраты и запасные части. Настоящая гарантия начинается со дня доставки Изделия первоначальному розничному покупателю.
* Изделие оборудовано счетчиком моточасов.

Порядок подачи заявки на гарантийное обслуживание

При возникновении гарантийного случая следует немедленно сообщить об этом дистрибьютору или официальному дилеру серийных изделий, у которых было приобретено изделие. Если вам нужна помощь в определении местонахождения дистрибьютора серийных изделий или официального дилера или если у вас есть вопросы относительно ваших прав и обязанностей по гарантии, вы можете обратиться к нам по адресу:

Отделение обслуживания серийной продукции
Toro Warranty Company
8111 Lyndale Avenue South
Bloomington, MN 55420-1196
952–888–8801 или 800–952–2740
Эл. почта: commercial.warranty@toro.com

Обязанности владельца

Вы, являясь владельцем Изделия, несете ответственность за выполнение необходимого технического обслуживания и регулировок, указанных в *Руководстве оператора*. Невыполнение требуемого технического обслуживания и регулировок может быть основанием для отказа в исполнении гарантийных обязательств.

Изделия и условия, на которые не распространяется гарантия

Не все неисправности или нарушения работы изделия, возникшие в течение гарантийного периода, являются дефектами материала или изготовления. Действие этой гарантии не распространяется на следующее:

- Неисправности изделия, возникшие в результате использования запасных частей, произведенных третьей стороной, либо установки и использования дополнительных частей или измененных дополнительных приспособлений и изделий других фирм. На эти позиции изготовителем может быть предусмотрена отдельная гарантия.
- Неисправности изделия, возникшие в результате невыполнения рекомендованного технического обслуживания и (или) регулировок. Невыполнение надлежащего технического обслуживания изделия Toro согласно рекомендованному техническому обслуживанию, описанному в *Руководстве оператора*, может привести к отказу от исполнения гарантийных обязательств.
- Неисправности изделия, возникшие в результате грубого нарушения правил его эксплуатации.
- Части, расходуемые в процессе эксплуатации, кроме случаев, когда они будут признаны дефектными. Следующие части, помимо прочего, являются расходуемыми или быстроизнашивающимися в процессе нормальной эксплуатации частями Изделия: тормозные колодки и накладки, накладки муфт, ножи, барабаны, неподвижные ножи, зубья, свечи зажигания, поворотные колеса, шины, фильтры, ремни и определенные детали разбрызгивателей, такие как диафрагмы, насадки, обратные клапаны и т. п.
- Поломки, вызванные внешними воздействиями. Факторы, рассматриваемые как внешние воздействия, включают, помимо прочего, атмосферное воздействие, способы хранения, загрязнение, использование неразрешенных охлаждающих жидкостей, смазочных материалов, присадок, удобрений, воды, химикатов и т. п.
- Нормальные шум, вибрация, износ и старение.
- Нормальный «износ» включает, помимо прочего, повреждение сидений в результате износа или истирания, потертость окрашенных поверхностей, царапины на наклейках или окнах и т. п.

Части

Части, замена которых запланирована при требуемом техническом обслуживании, имеют гарантию на период до планового срока их замены. На части, замененные по настоящей гарантии, действует гарантия в течение действия первоначальной гарантии на изделие, и они становятся собственностью компании Toro. Окончательное решение о том, подлежит ли ремонту или замене какая-либо существующая часть или узел, принимается компанией Toro. Компания Toro имеет право использовать для гарантийного ремонта восстановленные запчасти.

Техническое обслуживание, выполняемое за счет владельца

Регулировка двигателя, смазка, очистка и полировка, замена деталей и устранение неисправностей, на которые не распространяется гарантия, а также замена фильтров, охлаждающей жидкости и проведение рекомендованного технического обслуживания входят в число нормальных операций по уходу за изделиями компании Toro, выполняемых за счет владельца.

Общие условия

Выполнение ремонта официальным дистрибьютором или дилером компании Toro является вашим единственным возмещением убытков по настоящей гарантии.

Компании The Toro Company и Toro Warranty Company не несут ответственности за косвенные, случайные или последующие убытки, связанные с использованием изделий компании Toro, на которые распространяется действие настоящей гарантии, включая любые затраты или расходы на предоставление замещающего оборудования или оказание услуг в течение обоснованных периодов нарушения работы или неиспользования оборудования во время ожидания завершения ремонта в соответствии с условиями настоящей гарантии. Не существует каких-либо иных гарантий, за исключением упоминаемой ниже гарантии на системы контроля выхлопных газов (если применимо).

Все подразумеваемые гарантии коммерческого качества или пригодности для конкретного применения ограничены продолжительностью настоящей прямой гарантии. В некоторых странах не допускается исключать случайные или последующие убытки или ограничения на срок действия подразумеваемой гарантии, вследствие чего вышеуказанные исключения и ограничения могут на вас не распространяться.

Настоящая гарантия предоставляет вам конкретные законные права, но вы можете также иметь и другие права, которые меняются в зависимости от страны использования.

Примечание в отношении гарантии на двигатель:

На систему контроля выхлопных газов на вашем изделии может распространяться действие отдельной гарантии, соответствующей требованиям, установленным Агентством по охране окружающей среды США (EPA) и (или) Калифорнийским советом по охране воздушных ресурсов (CARB). Приведенные выше ограничения на моточасы не распространяются на Гарантию на системы контроля выхлопных газов. Подробные сведения приводятся в «Гарантийных обязательствах на системы контроля выхлопных газов», приведенных в *Руководстве для оператора* или содержащихся в документации изготовителя двигателя

Страны, кроме США и Канады

Покупатели, которые приобрели изделия компании Toro за пределами США или Канады, для получения гарантийных полисов для своей страны, провинции и штатов должны обращаться к местному дистрибьютору (дилеру) компании Toro. Если по какой-либо причине вы не удовлетворены услугами вашего дистрибьютора или испытываете трудности с получением информации о гарантии, обратитесь к импортеру изделий компании Toro. Если все другие средства оказались безуспешными, вы можете обратиться к нам в компанию Toro Warranty Company.