Form No. 3438-474 Rev A

Kit Sistem Perlindungan Terbalik Empat Tiang

Kenderaan Utiliti Workman® HD/HDX/HDX-D

No. Model 07378—Nombor Bersiri 290000001 dan Atas

Arahan Pemasangan

Alat ganti Lerai

Gunakan carta di bawah untuk mengesahkan bahawa semua alat ganti telah dihantar.

Perihalan	Kuantiti	Gunakan
Tiada alat ganti diperlukan	–	Sediakan mesin.
Tiang ROPS kiri	1	Pasangkan sistem perlindungan terbalik (ROPS) empat tiang.
Tiang ROPS kanan	1	
Bar silang	1	
Sokongan lantai	2	
Bolt kepala bebibir (½ x 3-½ inci)	4	
Bolt kepala bebibir (⅜ x 2-½ inci)	4	
Bolt kepala bebibir (⅜ x 1 inci)	4	
Bolt kepala bebibir (½ x 1-¼ inci)	2	
Nat kunci (⅜ inci)	8	
Nat kunci (½ inci)	6	

Menyediakan Mesin

1. Letakkan mesin pada permukaan yang rata.
2. Gunakan brek tangan.
3. Padamkan enjin dan keluarkan kunci.

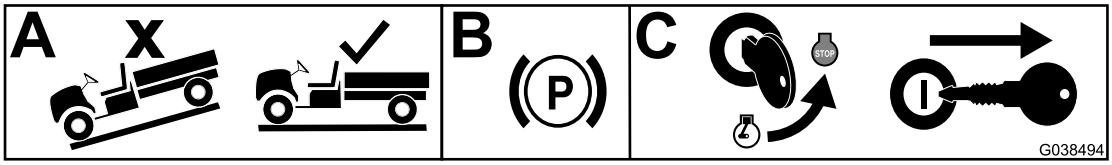

g038494

Rajah 1

© 2020—The Toro® Company
8111 Lyndale Avenue South
Bloomington, MN 55420

Daftar di www.Toro.com.

CE

Arahan Asal (MS)
Dicetak di AS
Hak Cipta Terpelihara

3438-474 A

Memasangkan Sistem Perlindungan Terbalik (ROPS) Empat Tiang

1. Pasangkan sokongan tapak (1 pada setiap sisi mesin) di bawah tapak menggunakan 4 bolt kepala bebibir (⅜ x 1 inci) dan 4 nat kunci (⅜ inci) seperti yang ditunjukkan dalam Rajah 2.

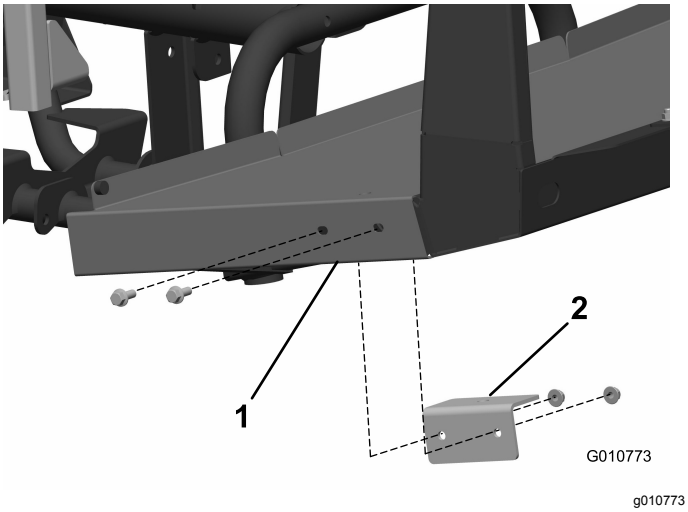

Rajah 2

1. Lantai
2. Sokongan lantai

2. Pasangkan setiap tiang ROPS pada sisi bar ROPS dan kuncikan tiang secara longgar pada tapak dan sokongan tapak menggunakan 2 bolt kepala bebibir (½ x 1-¼ inci) dan 2 nat kunci (½ inci) seperti yang ditunjukkan dalam Rajah 3.

Rajah 3

1. Bar goleng

3. Kuncikan tiang ROPS secara longgar pada bar gulung menggunakan 4 bolt kepala bebibir (½ x 3-½ inci) dan 4 nat kunci (½ inci) seperti yang ditunjuk dalam Rajah 3.
4. Pasangkan bar silang secara longgar di antara tiang ROPS menggunakan 4 bolt kepala bebibir (⅜ x 2-½ inci) dan 4 nat kunci (⅜ inci) seperti yang ditunjuk dalam Rajah 4.

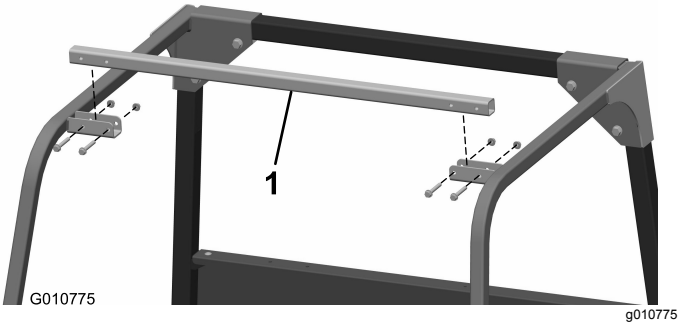

Rajah 4

1. Bar silang

5. Laraskan tork nat kunci (⅜ inci) kepada 37 hingga 45 N·m (27 hingga 33 kaki-lb).
6. Laraskan tork nat kunci (½ inci) kepada 91 hingga 113 N·m (67 hingga 83 kaki-lb).

Nota-nota:

Waranti Toro

Waranti Terhad Dua Tahun atau 1,500 Jam

Syarat dan Produk yang Dilindungi

The Toro Company dan gabungannya, Toro Warranty Company, menurut perjanjian di antara mereka, bersama-sama menjamin produk Komersial Toro (“Produk”) anda bebas daripada kecacatan dalam bahan atau mutu kerja selama 2 tahun atau 1,500 jam pengendalian*, yang mana berlaku dahulu. Waranti ini boleh digunakan untuk semua produk kecuali Alat Pengudaraan (rujuk kepada kenyataan waranti berasingan untuk produk ini). Jika terdapat keadaan yang boleh diwaranti, kami akan membaiki Produk tanpa kos kepada anda termasuk diagnostik, upah, bahagian dan pengangkutan. Waranti ini bermula pada tarikh Produk diserahkan kepada pembeli runcit asal.
* Produk dilengkapi dengan meter jam.

Arahan untuk Mendapatkan Perkhidmatan Waranti

Anda bertanggungjawab untuk memaklumkan Pengedar Produk Komersial atau Peniaga Produk Komersial yang Dibenarkan dari peniaga anda beli Produk sebaik sahaja anda percaya wujud keadaan yang membolehkan waranti. Jika anda memerlukan bantuan mencari Pengedar Produk Komersial atau Peniaga yang Dibenarkan atau jika anda mempunyai pertanyaan mengenai hak waranti atau tanggungjawab anda, anda boleh menghubungi kami di:

Toro Commercial Products Service Department
Toro Warranty Company
8111 Lyndale Avenue South
Bloomington, MN 55420-1196

952-888-8801 atau 800-952-2740
E-mel: commercial.warranty@toro.com

Tanggungjawab Pemilik

Sebagai pemilik produk, anda bertanggungjawab untuk menjalankan penyelenggaraan dan pelarasan diperlukan yang dinyatakan dalam *Manual Pengendali*anda. Pembaikan untuk masalah produk yang disebabkan oleh kegagalan untuk melaksanakan penyelenggaraan dan pelarasan yang diperlukan tidak dilindungi di bawah waranti ini.

Item dan Keadaan Yang Tidak Dilindungi

Tidak semua kegagalan atau kepincangan tugas produk yang berlaku semasa tempoh waranti adalah kecacatan dalam bahan atau mutu kerja. Waranti ini tidak melindungi yang berikut:

- Kegagalan produk yang disebabkan oleh penggunaan alat ganti bukan Toro, atau daripada pemasangan dan penggunaan tambahan atau aksesori dan produk tanpa jenama Toro yang diubah suai.
- Kegagalan produk yang disebabkan oleh kegagalan menjalankan penyelenggaraan dan/atau pelarasan yang disyorkan.
- Kegagalan produk yang disebabkan daripada pengendalian Produk dengan cara yang kasar, cuai atau melulu.
- Bahagian yang habis digunakan melalui penggunaan yang tidak rosak. Contoh bahagian yang digunakan atau habis digunakan, semasa pengendalian Produk biasa termasuk, tetapi tidak terhad kepada, pad dan pelapik brek, pelapik klac, bilah, kili, penggelek dan galas (ditutup atau boleh digris), pisau, palam pencucuh, roda dan galas kastor, tayar, penapis, tali sawat dan komponen penyembur tertentu seperti diafragma, muncung dan injap sehala.
- Kegagalan yang disebabkan oleh pengaruh luar, termasuk, tetapi tidak terhad kepada, cuaca, amalan penyimpanan, pencemaran, penggunaan bahan api yang tidak diluluskan, bahan pendingin, pelincir, bahan tambahan, baja, air atau bahan kimia.
- Isu kegagalan atau prestasi disebabkan penggunaan bahan api (cth. gasolin, diesel atau biodiesel) yang tidak mematuhi standard industri masing-masing.
- Bunyi biasa, getaran, haus dan lusuh, dan kemerosotan. “Haus dan lusuh” biasa termasuk, tetapi tidak terhad kepada, kerosakan pada tempat duduk disebabkan kehausan atau lelasan, permukaan cat haus, pelekat atau tingkap tercalar, dll.

Alat ganti

Alat ganti yang dijadualkan untuk penggantian seperti penyelenggaraan yang diperlukan adalah diwaranti untuk tempoh masa sehingga masa penggantian yang dijadualkan untuk alat ganti tersebut. Alat ganti yang digantikan di bawah waranti ini dilindungi selama tempoh jaminan produk asal dan menjadi harta Toro. Toro akan membuat keputusan akhir sama ada untuk memperbaiki mana-mana alat ganti atau pemasangan sedia ada atau menggantikannya. Toro boleh menggunakan alat ganti yang dibaiki untuk pembaikan waranti.

Waranti Bateri Kitaran Lama dan Litium-Ion

Bateri kitaran lama dan Litium-Ion mempunyai bilangan jam kilowatt yang ditetapkan yang boleh dibekalkan sepanjang hayat mereka. Teknik pengendalian, pengecasan dan penyelenggaraan boleh memanjangkan atau mengurangkan jumlah hayat bateri. Apabila bateri dalam produk ini digunakan, jumlah boleh digunakan antara jarak pengecasan akan perlahan-lahan menurun sehingga bateri habis sepenuhnya. Penggantian bateri yang haus, disebabkan oleh penggunaan biasa, adalah tanggungjawab pemilik produk. Perhatian: (Bateri Litium-Ion sahaja): Pro-rata selepas 2 tahun. Rujuk kepada waranti bateri untuk maklumat tambahan.

Waranti Aci Engkol Sepanjang Hayat (Model ProStripe 02657 Sahaja)

Prostripe yang dipasangkan dengan Cakera Geseran Toro dan Klac Brek Bilah Selamat Engkol (Klac Brek Bilah Selamat (BBC) + pemasangan Cakera Geseran) sebagai peralatan asal dan digunakan oleh pembeli asal mengikut prosedur pengendalian dan penyelenggaraan yang disyorkan, adalah dilindungi oleh Waranti Sepanjang Hayat terhadap lenturan aci engkol enjin. Mesin yang dipasangkan dengan sesendal geseran, unit Klac Brek Bilah (BBC) dan peranti lain yang tidak dilindungi oleh Waranti Aci Engkol Sepanjang Hayat.

Penyelenggaraan atas Perbelanjaan Pemilik

Penalaan enjin, pelinciran, pembersihan dan penggilapan, penggantian penapis, bahan pendinginan, dan mengikuti penyelenggaraan yang disyorkan adalah beberapa perkhidmatan biasa yang memerlukan produk Toro atas perbelanjaan pemilik sendiri.

Syarat Am

Pembaikan oleh Pengedar atau Peniaga Toro yang Dibenarkan adalah remedi tunggal anda di bawah waranti ini.

The Toro Company dan Toro Warranty Company (Syarikat Waranti Toro) tidak bertanggungjawab untuk ganti rugi tidak langsung, sampingan atau berbangkit berhubung dengan penggunaan Produk Toro yang dilindungi waranti ini, termasuk apa-apa kos atau perbelanjaan untuk pemberian kelengkapan atau perkhidmatan pengganti dalam tempoh kepincangan tugas atau tempoh pembaikan tanpa penggunaan yang menunggu penyiapan menurut waranti ini. Melainkan waranti Bahan Cemar yang dirujuk di bawah, jika berkenaan, tidak ada waranti nyata yang lain. Semua waranti tersirat kebolehdagangan dan kesesuaian untuk digunakan adalah terhad kepada tempoh waranti nyata ini.

Sesetengah negeri tidak membenarkan pengecualian kerugian sampingan atau turutan atau had terhadap tempoh kesahan waranti tersirat, oleh itu pengecualian di atas mungkin tidak terpakai kepada anda. Waranti ini memberi anda hak khusus yang sah dan anda juga mungkin mempunyai hak lain yang berbeza dari negeri ke negeri.

Nota Berkenaan Waranti Bahan Cemar

Sistem Kawalan Bahan Cemar pada Produk anda mungkin dilindungi oleh keperluan memenuhi waranti berasingan yang ditubuhkan oleh Agensi Perlindungan Alam Sekitar A.S. (EPA) dan/atau Lembaga Sumber Udara California (CARB). Batasan jam yang dinyatakan di atas tidak terpakai kepada Waranti Sistem Kawalan Bahan Cemar. Rujuk kepada Kenyataan Waranti Kawalan Bahan Cemar Enjin yang dibekalkan dengan produk anda atau terkandung dalam dokumentasi pengilang enjin.

Negara Selain daripada Amerika Syarikat atau Kanada

Pelanggan yang telah membeli produk Toro yang dieksport dari Amerika Syarikat atau Kanada harus menghubungi Pengedar Toro (Peniaga) mereka untuk mendapatkan dasar jaminan untuk negara, wilayah atau negeri anda. Jika atas apa-apa sebab anda tidak berpuas hati dengan perkhidmatan Pengedar anda atau mengalami kesukaran untuk mendapatkan maklumat waranti, sila hubungi Pusat Perkhidmatan Toro Dibenarkan anda.