Form No. 3438-524 Rev A

TORO®

Count on it.

หนังสือของผู้ปฏิบัติงาน

ชดซอยหญา 27 นว

ชดตดหญา Reelmaster® 7000-D

หมายเลขรน 03731—หมายเลขซเรยล 400000000 และขนไป

ลงทะเบยนท www.Toro.com.
คำแนะนำเดม (TH)

CE

3438-524

ผลตภณฑนไดมาตรฐานตามคำสงยโรปทเกยวของทงหมด หากตองการรายละเอยด โปรดดใบรบรอง (Declaration of Incorporation - DOI) ทดานหลงของเอกสารน

ขอมลเบองตน

ชดซอยหญาตดตงเขากบอปกรณแบบนงขบและออกแบบมาสำหรบผใหบรการมออาชพทตองการนำไปใชงานเชงพาณชย เหมาะกบการซอยหญาในสนามทไดรบการดแลรกษาเปนอยางดภายในสวน สนามกฬา และพนทเชงพาณชยเปนหลก

กรณาอานเอกสารนอยางละเอยดเพอศกษาวธควบคมและบำรงรกษาผลตภณฑอยางเหมาะสม และเพอหลกเลยงการบาดเจบและความเสยหายตอผลตภณฑ คณมหนาทใชงานผลตภณฑอยางถกตองและปลอดภย

คณสามารถตดตอ Toro ไดโดยตรงท www.Toro.com เพอดขอมลผลตภณฑและอปกรณเสรม ความชวยเหลอเพอคนหาตวแทนจำหนาย หรอลงทะเบยนทะเบยนผลตภณฑของคณ

หากคณตองการการซอมบำรง อะไหลแทของ Toro หรอขอมลเพมเตม โปรดตดตอตวแทนบรการทไดรบอนญาตหรอฝายบรการลกคาของ Toro และเตรยมหมายเลขรนและหมายเลขซเรยลของผลตภณฑไวใหพรอม รป 1 ระบหมายเลขรนและหมายเลขซเรยลบนผลตภณฑ จดบนทกหมายเลขในชองวางทกำหนดให

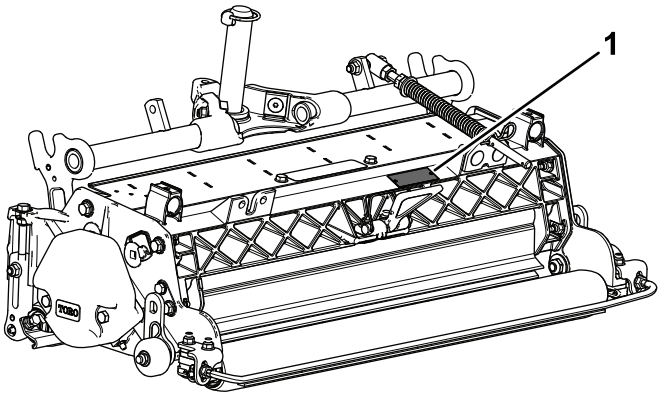

g196973

รป 1

1. ตำแหนงหมายเลขรนและหมายเลขซเรยล

หมายเลขรน _____

หมายเลขซเรยล _____

คมอฉบบนใหขอมลเกยวกบอนตรายทอาจเกดขน และระบขอความความปลอดภยทแสดงดวยสญลกษณเตอนอนตราย (รป 2) ซงบงบอกอนตรายทอาจสงผลใหเกดการบาดเจบรายแรงหรอเสยชวตหากคณไมปฏบตตามขอควรระวงทแนะนำ



g000502

รป 2

1. สญลกษณเตอนอนตราย

คมอฉบบนใชคำ 2 คำในการเนนขอมล **สำคญ** เพอใหคณใสใจศกษาขอมลพเศษเกยวกบกลไกและ **หมายเหต** เพอเนนขอมลทวไปทควรใหความสนใจเปนพเศษ

© 2016—The Toro® Company
8111 Lyndale Avenue South
Bloomington, MN 55420

ตดตอเราท www.Toro.com.
ตพมพในสหรฐอเมรกา
สงวนสทธทกประการ

เนอหา

ความปลอดภย 4
สตกเกอรความปลอดภยและคำแนะนำ 4
การตงคา 5
1 การตรวจสอบชดซอยหญา 6
2 การตดตงลกกลงขนสง 6
3 การตดตงโอรงและจดอดจาระบ 7
4 การตดตงสปรงชดเชยสภาพสนาม 9
5 การปรบความลกใบมด 9
6 การปรบแผงกำบงหญาดานหลง 10
7 การปรบตวปาดลกกลง 11
8 การปรบลกกลงขนสง 11
9 การยดใบมดพวงของชดซอยหญา 12
10 การปรบการบงคบทศทางชดตดหญา 12
11 การปรบการตงคาชดเชยสภาพสนาม 14
ภาพรวมผลตภณฑ 15
ขอมลจำเพาะ 15
การปฏบตงาน 16
ระยะเวลาการฝกอบรม 16
เคลดลบในการใชงาน 16
การบำรงรกษา 17
การหลอลนชดซอยหญา 17
การถอดใบมดชดซอยหญาออกจากเพลา 17
การตดตงใบมดของชดซอยหญา 19
การซอมบำรงลกกลง 19

ความปลอดภย

อปกรณนออกแบบตามขอกำหนดของมาตรฐาน EN ISO 5395:2013

การใชงานหรอการบำรงรกษาอปกรณนอยางไมเหมาะสมอาจสงผลใหเกดการบาดเจบหรอเสยชวตได ดงนนเพอลดโอกาสการบาดเจบหรอเสยชวต ใหปฏบตตามคำแนะนำดานความปลอดภยตอไปน

- อาน ทำความเขาใจ และปฏบตตามคำแนะนำทงหมดใน*คมอผใช*ชดลากพวงกอนใชงานชดซอยหญา
- อาน ทำความเขาใจ และปฏบตตามคำแนะนำทงหมดใน*คมอผใช*ฉบบนกอนใชงานชดซอยหญา
- หามใหเดกใชงานชดลากพวงหรอชดซอยหญาเดดขาด อยาใหผใหญใชงานชดลากพวงหรอชดซอยหญาโดยไมมคำแนะนำทถกตอง ผใชงานชดซอยหญาตองไดรบการฝกอบรมมาเปนอยางดและอาน*คมอผใช*ฉบบนแลวเทานน
- หามใชชดซอยหญาตอนรสกเหนอยลา ไมสบาย หรออยภายใตฤทธของยาหรอแอลกอฮอล
- ตดตงแผงกนและอปกรณนรภยทงหมดเขาท หากแผงกน อปกรณนรภย หรอสตกเกอรอานไมออกหรอชำรด ใหซอมแซมหรอเปลยนใหมกอนกลบไปทำงาน นอกจากนน ใหขนนอต สลกเกลยว และสกรทหลวม เพอใหชดซอยหญาทำงานไดอยางปลอดภย
- สวมใสเสอผาทเหมาะสม รวมถง แวนนรภย รองเทากนลนทแขงแรง และอปกรณปองกนการไดยน ถาผมยาวใหมดไปขางหลงและอยาสวมใสเครองประดบ
- กำจดเศษวสดหรอวตถอน ๆ ทอาจจะโดนใบมดพวงของชดตดหญาและกระเดนออกมา กนผทอยรอบขางทกคนใหออกหางจากพนททำงาน
- หากชดซอยหญาชนกบวตถแขงหรอชดซอยหญาสนผดปกต ใหหยดและดบเครองยนต ตรวจสอบชดซอยหญาหาชนสวนทเสยหาย ซอมแซมความเสยหายกอนสตารทเครองและใชงานชดซอยหญา
- จอดอปกรณบนพนราบ ลดชดตดหญาลงบนพน ดบเครองยนต ดงเบรกมอ และดงกญแจออกทกครงทคณจอดอปกรณทงไวโดยไมมผดแล
- ตรวจสอบใหแนใจวาชดซอยหญามสภาพการทำงานทปลอดภย โดยคอยขนใหนอต สลกเกลยว และสกรแนนหนา
- ดงกญแจออกจากสวตชเพอปองกนการสตารทเครองยนตโดยไมตงใจขณะซอมบำรง ปรบ หรอจดเกบอปกรณ
- ทำการบำรงรกษาตามคำแนะนำในคมอฉบบนเทานน หากตองซอมบำรงครงใหญหรอตองการความชวยเหลอ โปรดตดตอตวแทนจำหนายทไดรบอนญาตของ Toro
- เพอสมรรถนะสงสดและความปลอดภยในการใชงานอยางตอเนอง โปรดใชเฉพาะอะไหลทดแทนและอปกรณเสรมของแทจาก Toro อะไหลทดแทนและอปกรณเสรมทผลตโดยผผลตรายอนอาจเปนอนตราย และการใชงานดงกลาวอาจทำใหการรบประกนผลตภณฑเปนโมฆะ

สตกเกอรความปลอดภยและคำแนะนำ

สตกเกอรและคำแนะนำดานความปลอดภยมองเหนไดชดเจน และตดอยใกลกบบรเวณทมโอกาสเกดอนตราย เปลยนสตกเกอรทเสยหายหรอหายไป

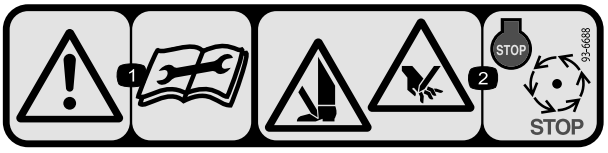

decal93-6688

93-6688

1. คำเตอน—อานคำแนะนำกอนซอมบำรงหรอบำรงรกษา
2. อนตรายจากการถกบาดมอหรอเทา—ดบเครองยนตและรอใหชนสวนเคลอนไหวหยด

การตงคา

ชนสวนหลวม

ใชแผนภมดานลางเพอยนยนวาจดสงชนสวนทงหมดแลว

ขนตอน	คำอธบาย	จำนวน	ใช
1	ชดซอยหญา	1	ตรวจสอบชดซอยหญา
2	ชดลกกลงขนสง สลกปลายแยก	2 2	ตดตงลกกลงขนสง
3	โอรง จดอดจาระบ	1 1	ตดตงโอรงและจดอดจาระบ
4	ชดชดเชยสภาพสนาม สลกยาว สลกเกลยวหวกลม นอตลอกมบา นอตมบา	1 1 2 3 1	ตดตงชดสปรงชดเชยสภาพสนาม
5	ไมตองใชชนสวน	–	ปรบความลกใบมด
6	ไมตองใชชนสวน	–	ปรบแผงกำบงหญาดานหลง
7	ไมตองใชชนสวน	–	ปรบตวปาดลกกลง
8	ไมตองใชชนสวน	–	ปรบลกกลงขนสง
9	ไมตองใชชนสวน	–	ยดใบมดพวงของชดซอยหญา
10	ไมตองใชชนสวน	–	ปรบการบงคบทศทางชดตดหญา
11	ไมตองใชชนสวน	–	ปรบการตงคาชดเชยสภาพสนาม

สอและชนสวนเพมเตม

คำอธบาย	จำนวน	ใช
คมอผใช	1	ตรวจสอบวสดและเกบไวในสถานทเหมาะสม

สำคญ: **หากไมมชนสวนเหลาน การตดตงจะไมสมบรณ**

หมายเหตุ: ดดานซายและขวาของอปกรณจากตำแหนงปกตในการควบคมเครอง

หมายเหตุ: เมอตองเอยงชดซอยหญาเพอเปดใบมดพรวนดน ใหใชขาตง (ใหมากบชดลากพวง) (รป 3)

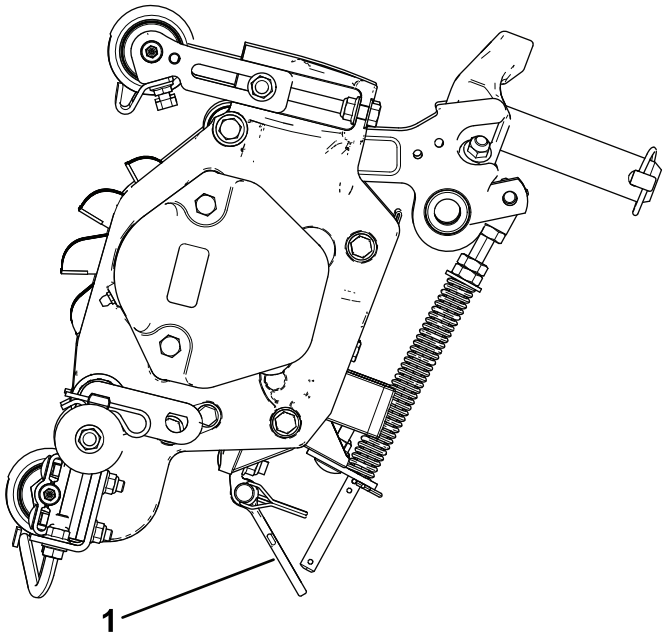

g195547

รป 3

1. ขาตง

1

การตรวจสอบชดซอยหญา

ชนสวนทตองใชสำหรบขนตอนน:

1	ชดซอยหญา

ขนตอน

หลงจากแกะชดซอยหญาออกมาจากกลองแลว ใหตรวจสอบสงตาง ๆ ตอไปน:

1. ตรวจสอบจาระบทปลายแตละดานของใบมดพวง คณควรมองเหนจาระบในแบรงใบมดพวง และในรองฟนดานในของเพลาใบมดพวง
2. ตรวจสอบใหแนใจวานอตและสลกเกลยวทงหมดแนนหนาด
3. ระบบกนสะเทอนโครงสวนบรรทกจะตองทำงานไดอยางอสระ และไมตดกนเมอขยบไปมา

2

การตดตงลกกลงขนสง

ชนสวนทตองใชสำหรบขนตอนน:

2	ชดลกกลงขนสง
2	สลกปลายแยก

ขนตอน

1. หากตดตงชดตดหญาบนชดลากพวง ใหจอดอปกรณบนพนราบ ลดชดตดหญาลงกบพน ดบเครองยนต ดงเบรกมอ และดงกญแจออก
2. ยดโครงยดลกกลงขนสงเขากบหมดของแผงขางแตละตวโดยใชสลกปลายแยก (รป 4)

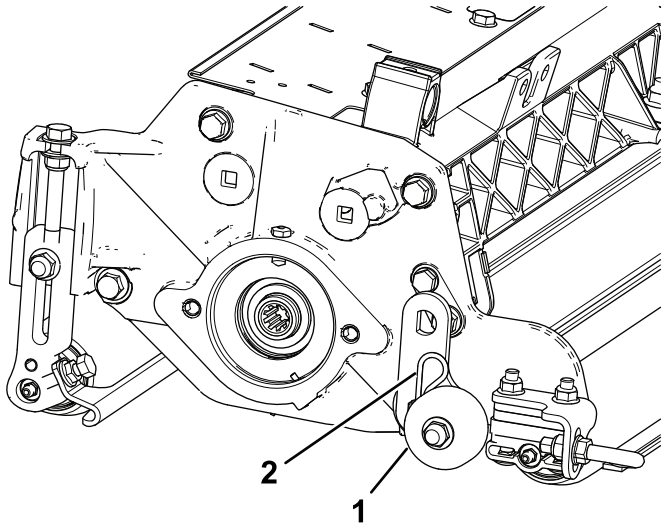

g195548

รป 4

1. ชดลกกลงขนสง
2. สลกปลายแยก

หมายเหต: ลกกลงควรตดตงเขากบสวนทายของชดซอยหญา

3

การตดตงโอรงและจดอดจาระบ

ชนสวนทตองใชสำหรบขนตอนน:

1	โอรง
1	จดอดจาระบ

ขนตอน

จดอดจาระบตองตดตงทดานมอเตอรใบมดพวงของชดซอยหญา ดตำแหนงของมอเตอรใบมดพวงแตละตวในแผนภาพตอไปน (รป 5)

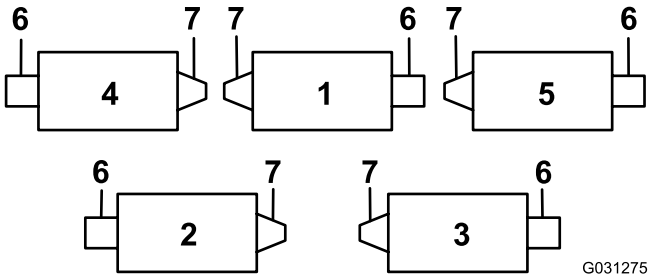

g031275

รป 5

1. ชดซอยหญา 1
2. ชดซอยหญา 2
3. ชดซอยหญา 3
4. ชดซอยหญา 4
5. ชดซอยหญา 5
6. มอเตอรใบมดพวง
7. นำหนกถวง

---

1. ถอดสกรตวหนอนบนแผงขางมอเตอรใบมดพวงทงไป (รป 6)

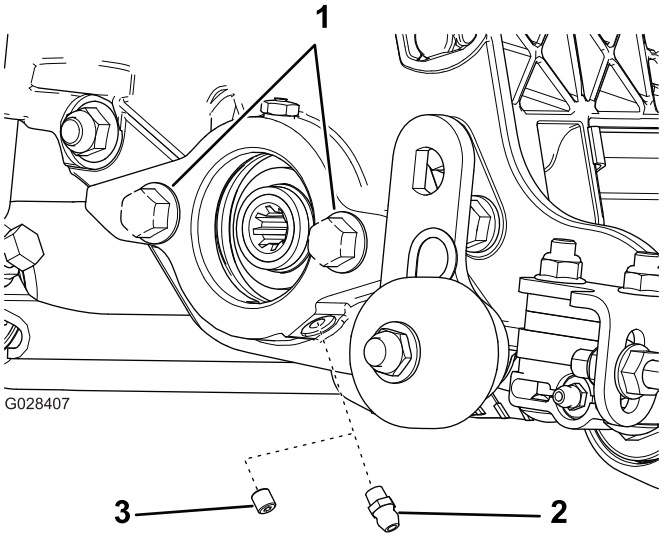

g028407

รป 6

1. สลกเกลยว
2. จดอดจาระบตรง (ตดตง)
3. สกรตวหนอน (ถอดทง)

---

2. ตดตงจดอดจาระบตรง (รป 6)
3. สำหรบตำแหนงของชดซอยหญา 2 และชดซอยหญา 4 (รป 5) เลอนนำหนกดานปลายไปยงดานตรงขามของชดตดหญา
4. ถาไมมสลกเกลยวบนแผงขางมอเตอรใบมดพวง ใหตดตงสลกเกลยว (รป 6)
5. ตดตงโอรงบนมอเตอรใบมดพวง (รป 7)

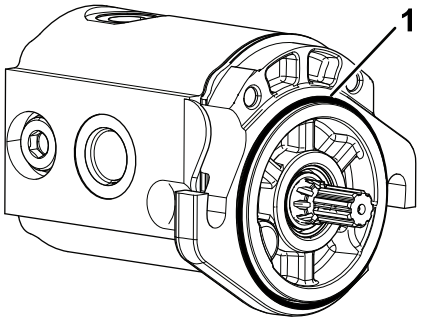

g191072

รป 7

1. โอรง

4

การตดตงสปรงชดเชยสภาพสนาม

ชนสวนทตองใชสำหรบขนตอนน:

1	ชดชดเชยสภาพสนาม
1	สลกยาว
2	สลกเกลยวหวกลม
3	นอตลอกมบา
1	นอตมบา

ขนตอน

ตดตงชดสปรงชดเชยสภาพสนามบนดานเดยวกบมอเตอรใบมดพวง (รป 5 และ รป 8)

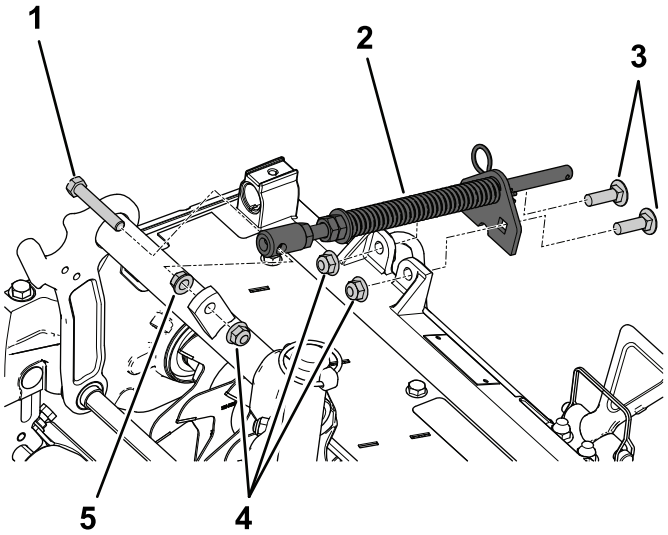

g196548

รป 8

1. สลกยาว
2. ชดสปรงชดเชยสภาพสนาม
3. สลกเกลยวหวกลม
4. นอตลอกมบา
5. นอตมบา

5

การปรับความลกใบมด

ไมตองใชชนสวน

ขนตอน

หมายเหต: ความลกใบมดสงสดทแนะนำคอ 6 มม. (¼ นว)

1. วางใบมดพวงของชดซอยหญาบนพนราบ
2. วางเกจบาร 2 ชนทตงคาความลกของใบมดใตพนดนทตองการไวแลวไวใตลกกลงหนาและลกกลงหลงของใบมดพวงของชดซอยหญา (รป 9)

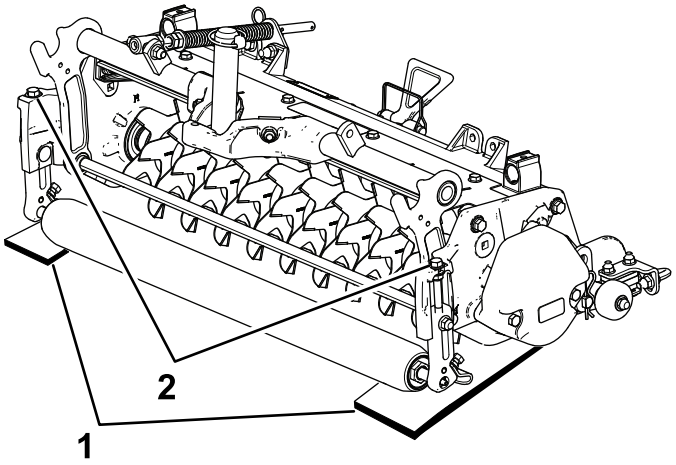

g195549

รป 9

1. เกจบาร
2. สลกปรบ

หมายเหต: ใบมดของชดซอยหญาตองไมสมผสกบเกจบาร

3. หมนสลกปรบบนโครงยดความสงในการตดแตละชด (รป 9) เพอใหใบมดพวงสมผสกบระดบพนราบทปลายทงสองดาน

หมายเหต: เมอใบมดชดซอยหญาสกหรอไป เสนผานศนยกลางของใบมดพวงจะลดลง และการตงคาความลกจะเปลยนไปดวย ตรวจสอบการตงคาความลกเปนครงคราว เพอใหการตงคาเปนไปตามตองการ

6

การปรบแผงกำบงหญาดานหลง

ไมตองใชชนสวน

ขนตอน

หมายเหต: เมอใชงานในสนามหญาทมเศษวสดจำนวนมากหรอพบเศษหญามากกวาปกต ใหเปดแผงกนชองระบายดานทาย เพอชวยใหเศษวสดขบออกจากใบมดพวงไดงาย

1. คลายสลกเกลยวบนเดอยของแผงกำบงหญา (รป 10)

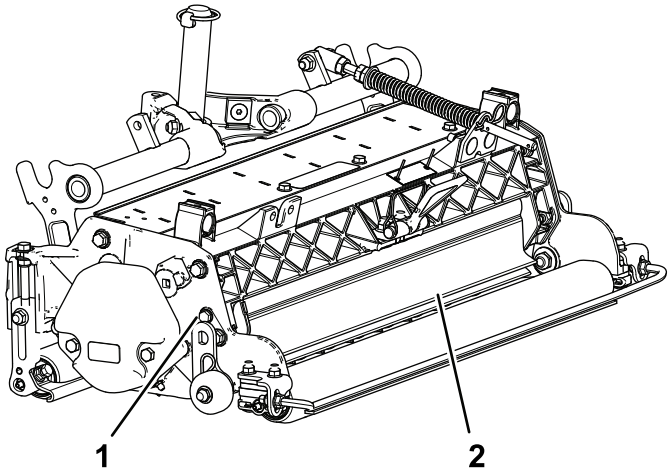

g195550

รป 10

1. สลกเดอย
2. แผงกำบงหญาสวนทาย

2. หมนแผงกำบงหญาไปยงการตงคาทตองการ และขนสลกใหแนน (รป 10)

⚠ ขอควรระวง

เศษวสดทกระเดนออกมาอาจทำใหบาดเจบได

อยาเปดแผงกำบงสวนทายจนสงกวาระดบพน

7

การปรบตวปาดลกกลง

ไมตองใชชนสวน

ขนตอน

1. คลายนอตมบาทยดตวปาดลกกลงเอาไว (รป 11)

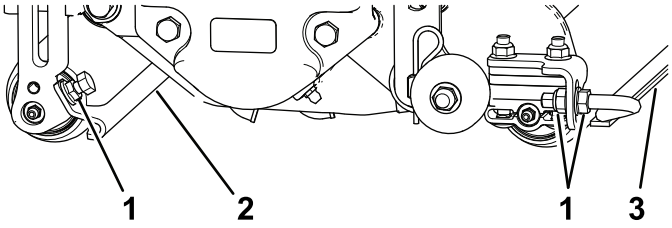

g195551

รป 11

1. นอตมบา
2. ตวปาดลกกลงสวนหนา
3. ตวปาดลกกลงสวนทาย

2. ขยบกานตวปาดเขาหรอออกเพอใหไดชองวาง 0.0 ถง 0.75 มม. (0.0 ถง 0.03 นว) ระหวางตวปาดกบลกกลง
3. ตรวจสอบใหแนใจวากานตวปาดขนานกบลกกลง และกบพนผวราบ
4. ขนนอตมบาเพอลอกการปรบ

8

การปรับลกกลงขนสง

ไมตองใชชนสวน

ขนตอน

กอนจะลดชดซอยหญาลงกบพนอซอม หรอถอดจากชดลากพวง ใหลดระดบลกกลงขนสงลงมา (รป 11) เพอปองกนไมใหใบมดสมผสกบพนแขง

1. ถอดสลกปลายแยกทยดโครงยดลกกลงขนสงเขากบหมดแผงขาง
2. จดวางลกกลงขนสงดงน:
   - ลดโครงยดลกกลงลงมากอนจะลดชดซอยหญาลงบนพนอซอม
   - ยกโครงยดลกกลงขนหลงจากยกชดซอยหญาไปยงตำแหนงใชงานแลว
3. ยดโครงยดลกกลงขนสงเขากบหมดแผงขางดวยสลกปลายแยก
4. ทำซำขนตอนเดยวกนนทดานตรงขามของชดซอยหญา

9

การยดใบมดพวงของชดซอยหญา

ไมตองใชชนสวน

ขนตอน

สำคญ: **ขณะลดใบมดพวงของชดซอยหญาลงมา ใหใชความระมดระวงเพอปองกนไมใหใบมดของใบมดพวงเสยหายจากการสมผสกบพนคอนกรตหรอพนปอฐ ลดลกกลงขนสงลงกอนลดจะชดซอยหญาลงบนพนคอนกรตหรอพนปอฐ**

รป 12 แสดงการวางทศทางของมอเตอรขบไฮดรอลกสำหรบแตละจด

ยดใบมดพวงของชดซอยหญาเขากบชดลากพวงในลกษณะเดยวกบชดตดหญา โปรดดคำแนะนำในการยดใน*คมอผใช*ของชดลาก

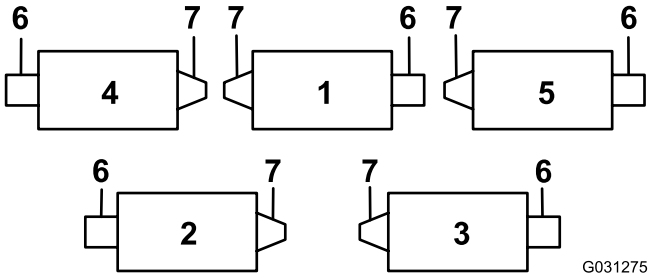

g031275

รป 12

1. ชดซอยหญา 1
2. ชดซอยหญา 2
3. ชดซอยหญา 3
4. ชดซอยหญา 4
5. ชดซอยหญา 5
6. มอเตอรใบมดพวง
7. นำหนกถวง

10

การปรับการบงคบทศทางชดตดหญา

ไมตองใชชนสวน

เพมประสทธภาพการบงคบทศทางสำหรบชดตดหญาสวนทาย

เพมประสทธภาพการบงคบทศทางทชดตดหญาสวนทายโดยถอดตวคนหมน 2 ตว สกรหวจมหกเหลยม และนอตลอกมบา (รป 13) ออกจากโครงสวนบรรทกของชดตดหญาสวนทาย (ชดตดหญา 2 และ 3) โปรดด รป 12

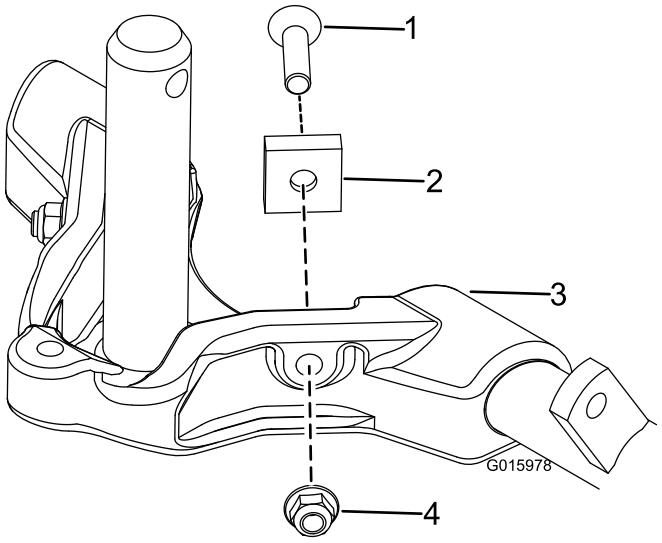

g015978

รป 13

1. สกรหวจมหกเหลยม
2. ตวคนหมน
3. โครงสวนบรรทก
4. นอตลอกมบา

การลอกการบงคบทศทาง

หากตองการลอก (ยด) การบงคบเลยวทชดตดหญา ใหยดกามปหมนเขากบโครงสวนบรรทกดวยหมดสแนปเปอร (รป 14)

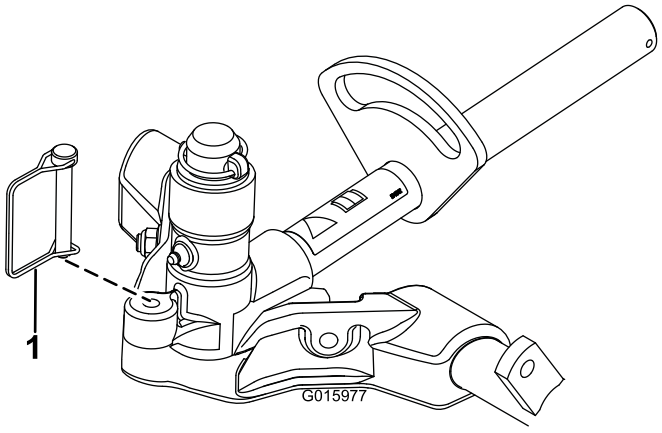

g015977

รป 14

1. หมดสแนปเปอร

หมายเหตุ: แนะนำใหยดการบงคบแลวเมอตดหญาขางเนน

11

การปรบการตงคาชดเชยสภาพสนาม

ไมตองใชชนสวน

ขนตอน

สำคญ: **ปรบสปรงโดยใหชดตดหญายงตอกบชดลากพวง และหนตรงไปขางหนา และลดระดบลงมาบนพนอซอมบำรง**

1. ตรวจสอบใหแนใจวาปนตวอารอยในรสวนทายภายในกานสปรง (รป 15)

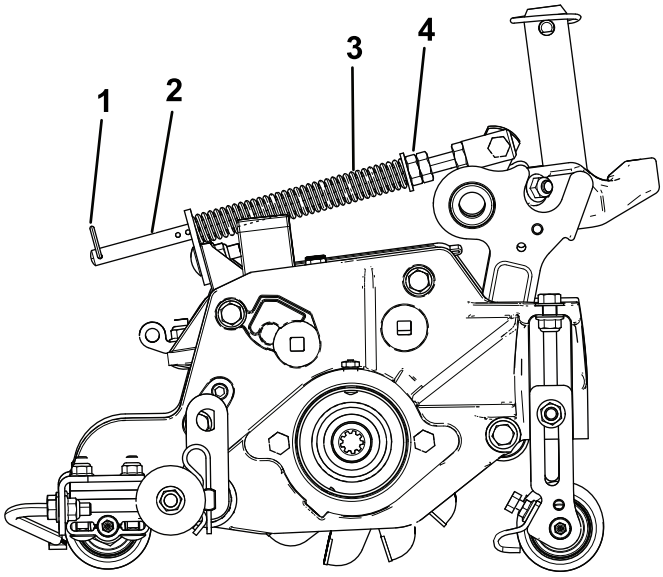

g196971

รป 15

1. ปนตวอาร
2. กานสปรง
3. สปรงชดเชยสภาพสนาม
4. นอตหกเหลยม

2. ขนนอตหกเหลยมทปลายดานหนาของกานสปรงจนไดความยาวสปรงตอนหดอยท 15.9 ซม. (6.25 นว) (รป 15)

   หมายเหต: เมอใชงานอปกรณบนพนขรขระ ลดความยาวสปรงลงเหลอ 12.7 มม. (½ นว)

   หมายเหต: การตงคาชดเชยสภาพสนามจะตองรเซตใหม หากเปลยนการตงคาความลกใบมดของชดซอยหญา

ภาพรวมผลตภณฑ

ขอมลจำเพาะ

นำหนกสทธ	64 กก. (140 ปอนด)

การปฏิบัติงาน

หมายเหตุ: ด้านซ้ายและขวาของอุปกรณ์จากตำแหน่งปกติในการควบคุมเครื่อง

ระยะเวลาการฝึกอบรม

ก่อนใช้งานใบมีดพวงของชุดซอยหญ้า ให้ประเมินประสิทธิภาพของใบมีดพวง ณ การตั้งค่าที่ต้องการ
ลองใช้อุปกรณ์ในพื้นที่โล่งที่ไม่ได้ใช้งาน เพื่อประเมินว่าได้ผลลัพธ์ตามต้องการหรือไม่ ทำการปรับตามที่จำเป็น

เคล็ดลับในการใช้งาน

1. ใช้งานชุดลากพวงโดยเปิดลื่นเร่งเต็มกำลัง และใช้ความเร็วใบมีดพวงสูงสุด (การตั้งค่า 9) หรือความเร็วขับเคลื่อนที่ต้องการ
2. การตั้งค่าสูงสุดที่แนะนำคือใบมีดลึก 6 มม. (¼ นิ้ว)
3. กำลังเครื่องยนต์ในการใช้งานใบมีดพวงของชุดซอยหญ้าจะแตกต่างกันไปตามสภาพของสนามและดิน
   คุณอาจต้องปรับลดความเร็วลงในบางสภาวะ
4. เมื่อใช้งานในสนามหญ้าที่มีเศษวัสดุจำนวนมากหรือพบเศษหญ้ามากกว่าปกติ ให้เปิดแผงกั้นช่องระบายด้านหน้าและท้ายออก
   เพื่อช่วยให้เศษวัสดุขับออกจากใบมีดพวงได้ง่าย

⚠ ข้อควรระวัง

เศษวัสดุที่กระเด็นออกมาอาจทำให้บาดเจ็บได้

อย่าเปิดแผงกั้นช่องสูงจนสูงกว่าระดับพื้น

การบำรงรกษา

การหลอลนชดซอยหญา

ชดซอยหญาแตละชดมจดอดจาระบ 5 จด (รป 16) ซงตองอดจาระบทกสปดาหดวยจาระบลเธยมหมายเลข 2

จดหลอลนอยทลกกลงหนา (2) ลกกลงหลง (2) และรองฟนของมอเตอรใบมดพวง (1)

สำคญ: **การหลอลนชดตดหญาทนทหลงจากการลางชวยไลนำออกจากแบรงและเพมอายการใชงานของแบรง**

1. เชดจดอดจาระบแตละจดดวยผาสะอาด
2. อดจาระบจนกวาจาระบทสะอาดจะไหลออกจากซลลกกลงและวาลวระบายของแบรง (รป 16)

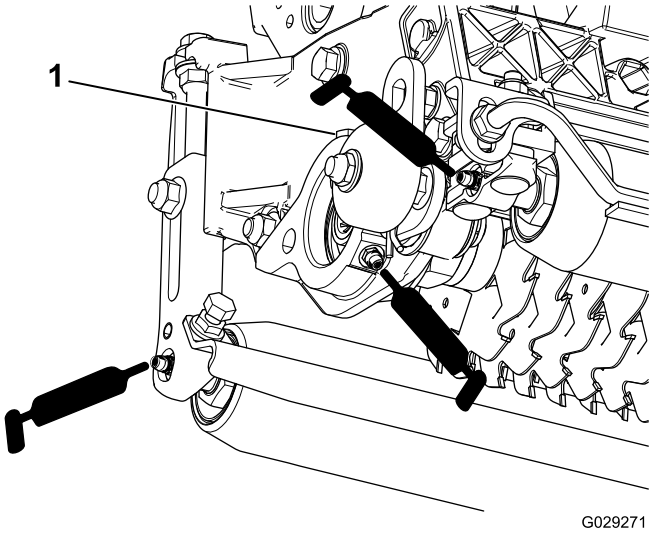

g029271

รป 16

1. วาลวระบาย

3. เชดจาระบสวนเกนออก

การถอดใบมดชดซอยหญาออกจากเพลา

1. ยดปลายของเพลาชดซอยหญา ซงมนอตหนงตวและแหวนหนงวงทแตละดาน
2. ทปลายอกดานของเพลา หมนนอตทวนเขมนาฬกาและถอดนอตออก

⚠ ขอควรระวง

ใบมดคมมากและอาจมรอยขดทบาดมอคณได

ใชความระมดระวงเมอถอดใบมดออกจากเพลา

3. ถอดตวคนขนาดเลก แหวน ใบมด และตวคนขนาดใหญออก ทำความสะอาดและหลอลนเพลาสเหลยมดวยการเคลอบจาระบบาง ๆ เพอใหประกอบไดงาย (รป 17)

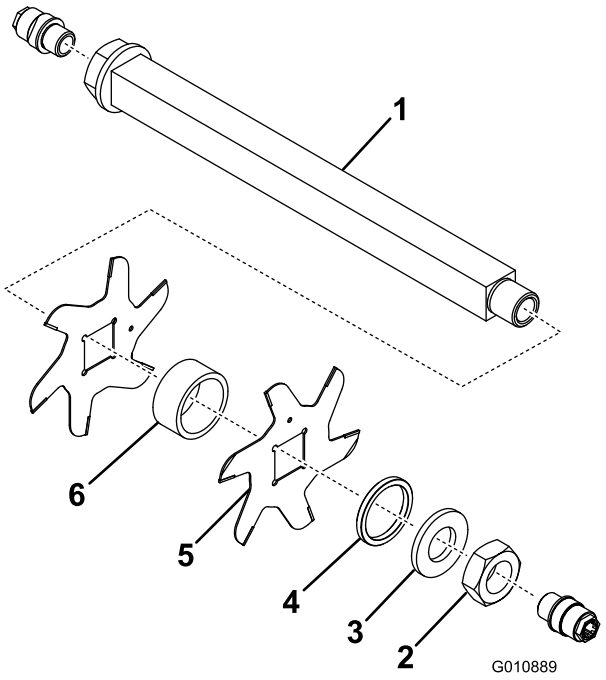

g010889

รป 17

1. เพลา
2. นอต
3. แหวน
4. ตวคนขนาดเลก
5. ใบมด (19)
6. ตวคนขนาดใหญ

สำคญ: **อยาสบเปลยนตำแหนงใบมดของใบมดพวงชดซอยหญา ลำดบการแยกชนสวนนนสำคญอยางยง อยาสบเปลยนตำแหนงใบมดของใบมดพวงชดซอยหญาขณะแยกชนสวนหรอยอนลำดบตอนประกอบ สงเกตรดชนของใบมดชดซอยหญา รดชนใชสำหรบการประกอบชนสวนเพอใหไดเกลยวทเหมาะสมสำหรบใบมดพวงของชดซอยหญา**

การตดตงใบมดของชดซอยหญา

1. ประกอบใบมดเขากบพวง (รป 18)
2. ประกอบตวคนขนาดใหญ
3. อยาสบเปลยนตำแหนงใบมดของใบมดพวงขณะประกอบกลบเขาไปบนเพลาของพวงใบมด

   หมายเหต: หากสลบตำแหนงใบมด ใบมดทใชงาน (ดานมน) จะทำงานรวมกบปลายดานคมของใบมดทไมไดใชงาน ทำใหประสทธภาพของใบมดพวงของชดซอยหญาไมเปนทนาพอใจ ใสใจเปนพเศษตอนแยกชนสวนใบมดของชดซอยหญาออกจากพวง
4. ตดตงใบมดอนถดไปตามเขมนาฬกาเพอใหรอางองดชน (รป 18) ไมอยในแนวเดยวกบรใบมดอนแรกตามดานเรยบของเพลา

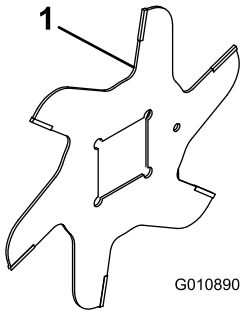

g010890

รป 18

1. รอางองดชน

---

5. ตดตงตวคนและใบมดตอไปในลกษณะนจนกวาจะตดตงใบมดทงหมด

   หมายเหต: เมอประกอบถกตอง ใบมดจะเรยงเอยงกนในลกษณะคลายเกลยว
6. ตดตงตวคนขนาดเลกเขากบเพลา
7. ทา Blue Loctite 242 ทนอต ตดตงนอตลงบนเพลา (หนดานขนรปของนอตเขาหาตวคน) จากนนขนจนไดแรงบด 108.5 ถง 135 นวตนเมตร (80 ถง 100 ฟตปอนด)

การซอมบำรงลกกลง

ชดซอมลกกลง หมายเลขอะไหล 114-5430 และชดเครองมอซอมลกกลง หมายเลขอะไหล 115-0803 (รป 19) มจดจำหนายสำหรบการซอมบำรงลกกลง ชดซอมลกกลงมาพรอมแบรงนอตแบรง ซลดานใน และซลดานนอกครบชดสำหรบการซอมบำรงลกกลง ชดเครองมอซอมลกกลงมาพรอมเครองมอทงหมดและคำแนะนำในการตดตงทจำเปนสำหรบการซอมลกกลงดวยชดซอมลกกลง โปรดดแคตตาลอกอะไหลหรอตดตอตวแทนจำหนายเพอขอคำแนะนำ

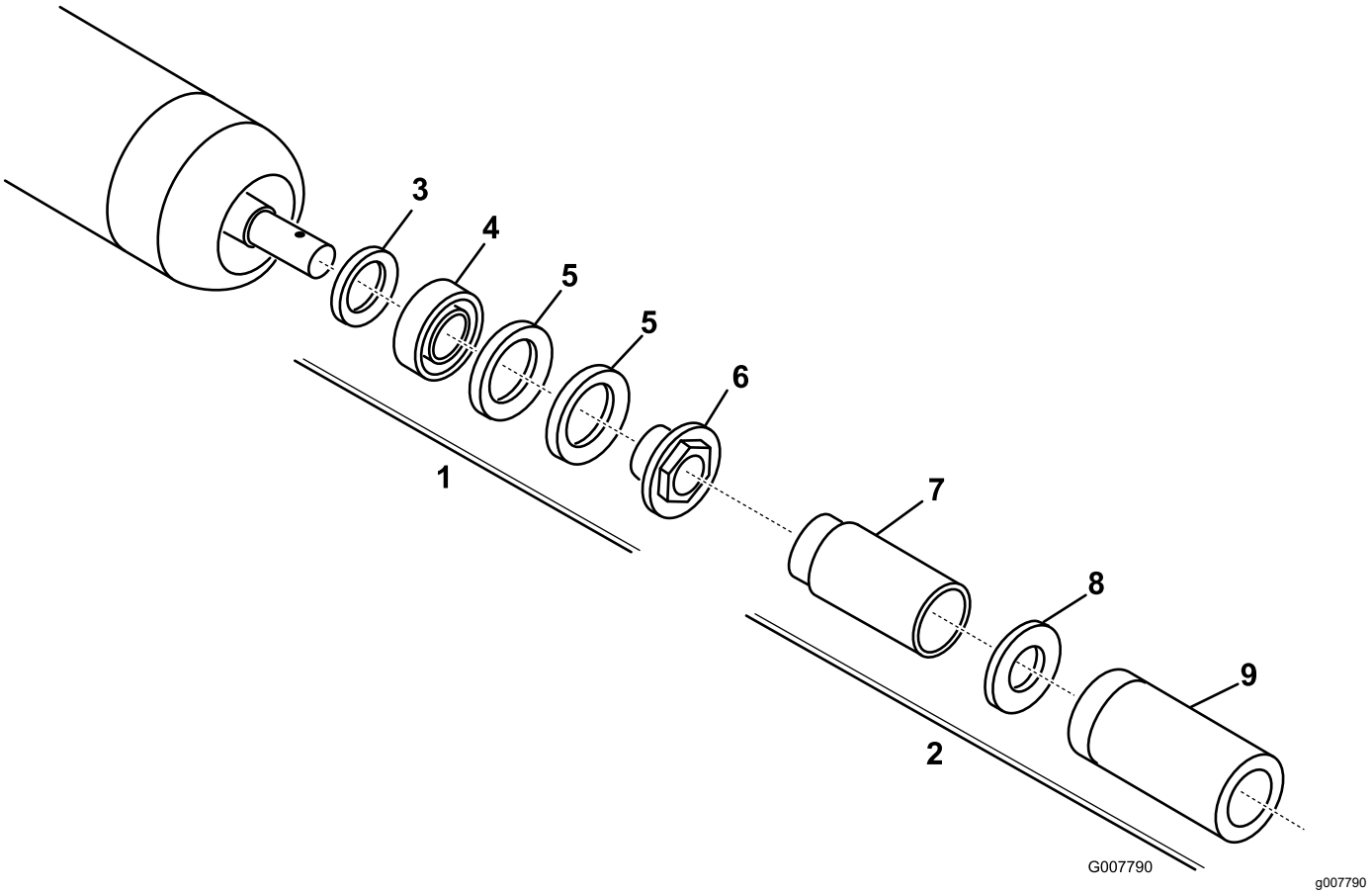

รป 19

1. ชดซอม (หมายเลขอะไหล 114-5430)
2. ชดเครองมอซอม (หมายเลขอะไหล 115-0803)
3. ซลดานใน
4. แบรง
5. ซลดานนอก
6. นอตแบรง
7. เครองมอซลดานใน
8. แหวน
9. เครองมอแบรง/ซลดานนอก

หมายเหตุ:

การรบรองมาตรฐานผลตภณฑเครองจกรประกอบสมบรณบางสวน

The Toro Company, 8111 Lyndale Ave. South, Bloomington, MN, USA
รบรองวาอปกรณดงตอไปนไดมาตรฐานตามคำสงทระบไวเมอตดตงตามคำแนะนำทใหมาสำหรบอปกรณตาง ๆ ของ Toro ตามทระบไวในเอกสารรบรองมาตรฐานทเกยวของ

หมายเลขรน	หมายเลขซเรยล	คำอธบายผลตภณฑ	คำอธบายใบกำกบสนคา	คำอธบายทวไป	คำสง
03731	400000000 และขนไป	27-inch Verticutter, Reelmaster 7000-D Cutting Unit	RM7000 27IN VERTICUTTER CU	ชดซอยหญา	2006/42/EC

เอกสารทางเทคนคทเกยวของจดทำตามขอกำหนดในภาคผนวก VII สวน B ของคำสง 2006/42/EC

เราจะสงตอขอมลเกยวกบเครองจกรทสมบรณเพยงบางสวนนตามคำขอจากหนวยกำกบดแลของประเทศ การสงเอกสารจะดำเนนการดวยระบบอเลกทรอนกส

เครองจกรนไมมการนำไปใชงานจนกวาจะประกอบรวมกบอปกรณรนท Toro รบรองตามทระบไวในเอกสารรบรองมาตรฐานทเกยวของและตามคำแนะนำทงหมด ดงนนจงรบรองไดวาเครองจกรไดมาตรฐานตามคำสงทงหมดทเกยวของ

ผานการรบรอง:

David Klis
ผจดการฝายวศวกรรมอาวโส
8111 Lyndale Ave. South
Bloomington, MN 55420, USA
พฤศจกายน 15, 2016

ตวแทนทไดรบอนญาต:

Marcel Dutrieux
Manager European Product Integrity
Toro Europe NV
Nijverheidsstraat 5
2260 Oevel
Belgium

ประกาศความเปนสวนตวเขตเศรษฐกจยโรป

ขอมลท Toro เกบรวบรวม
Toro Warranty Company (Toro) เคารพความเปนสวนตวของคณ เพอดำเนนการขอใชสทธการรบประกนใหกบคณและตดตอคณในกรณทมการเรยกคนสนคา เราขอใหคณแจงขอมลสวนบคคลบางอยางกบเราโดยตรงหรอผานบรษท Toro ในทองถนหรอจากตวแทนจำหนาย

ระบบการรบประกนของ Toro ทำงานอยบนเซรฟเวอรทตงอยในประเทศสหรฐอเมรกา ซงกฎหมายความเปนสวนตวอาจใหความคมครองไมเทากบในประเทศของคณ

การใหขอมลสวนบคคลของคณกบเราแสดงวาคณยนยอมใหเราประมวลผลขอมลสวนบคคลของคณตามทระบไวในประกาศความเปนสวนตวฉบบน

วธการใชขอมลของ Toro
Toro อาจจะใชขอมลสวนบคคลของคณเพอดำเนนการขอใชสทธการรบประกนใหกบคณ ตดตอคณในกรณทมการเรยกคนสนคา และเพอวตถประสงคอน ๆ ทเราแจงใหทราบ Toro อาจแบงปนขอมลกบบรษทในเครอของ Toro ตวแทนจำหนาย หรอพนธมตรทางธรกจอน ๆ ทเกยวของกบกจกรรมเหลาน เราไมขายขอมลสวนบคคลของคณใหกบบรษทอน เราขอสงวนสทธในการเปดเผยขอมลสวนบคคลเพอปฏบตตามกฎหมายทเกยวของและในกรณทหนวยงานทเหมาะสมรองขอทงนเพอดำเนนการตามระบบของเราอยางเหมาะสมหรอเพอปกปองตวเราเองหรอผใชงาน

การเกบรกษาขอมลสวนบคคล
เราจะเกบขอมลสวนบคคลของคณไวตราบเทาทมความจำเปนตองใชตามวตถประสงคเดมทเกบขอมลมา หรอตามวตถประสงคอนทชอบดวยกฎหมาย (ตวอยางเชน เพอปฏบตตามกฎหมายขอบงคบ) หรอตามกฎหมายทเกยวของกำหนด

พนธสญญาของ Toro ตอการรกษาความปลอดภยขอมลสวนบคคล
เราดำเนนมาตรการและขนตอนทเหมาะสมเพอใหขอมลสวนบคคลของคณปลอดภย เราดำเนนการขนตอนตาง ๆ เพอดแลรกษาขอมลสวนบคคลของคณใหมความถกตองและเปนปจจบน

การเขาถงและการแกไขสวนบคคล
หากคณตองการตรวจสอบหรอแกไขขอมลสวนบคคล โปรดตดตอเราทางอเมล legal@toro.com

กฎหมายผบรโภคของออสเตรเลย

ลกคาชาวออสเตรเลยสามารถดรายละเอยดเกยวกบกฎหมายผบรโภคของออสเตรเลยไดในกลองหรอขอขอมลไดจากตวแทนจำหนาย Toro ในทองถน

การรบประกนของ Toro

การรบประกนแบบจำกดเงอนไขสองป

เงอนไขและผลตภณฑทคมครอง

The Toro Company และบรษทในเครอ และ Toro Warranty Company ตามขอตกลงระหวางกน รบประกนผลตภณฑเพอการพาณชยของ Toro ("ผลตภณฑ") รวมกนวา ผลตภณฑปราศจากตำหนทางดานวสดและงานฝมอเปนเวลา 2 ปหรอการทำงาน 1500 ชวโมง* แลวแตวาสงใดเกดกอน การรบประกนนมผลกบผลตภณฑทงหมด ยกเวนเครองเตมอากาศ (โปรดดคำชแจงการรบประกนแยกตางหากของผลตภณฑเหลาน) หากมเงอนไขทใชสทธการรบประกนได เราจะซอมแซมผลตภณฑใหคณโดยไมมคาใชจาย ซงรวมถงการวนจฉย แรงงาน อะไหล และการขนสง การรบประกนเรมตนตงแตวนทสงมอบผลตภณฑใหแกผซอปลกคนแรก
* ผลตภณฑตดตงดวยมเตอรบนชวโมง

คำแนะนำสำหรบการขอบรการตามการรบประกน

คณเปนผรบผดชอบในการแจงตวแทนจำหนายผลตภณฑเพอการพาณชยหรอผขายผลตภณฑเพอการพาณชยทไดรบอนญาตทคณซอผลตภณฑมาทนททคณเชอวามเงอนไขทใชสทธการรบประกนไดเกดขน หากคณตองการความชวยเหลอเกยวกบการคนหาตวแทนจำหนายหรอผขายผลตภณฑเพอการพาณชยทไดรบอนญาต หรอคณมคำถามเกยวกบสทธการรบประกนหรอความรบผดชอบ คณสามารถตดตอเราโดท:

Toro Commercial Products Service Department
Toro Warranty Company
8111 Lyndale Avenue South
Bloomington, MN 55420-1196

952–888–8801 หรอ 800–952–2740
อเมล: commercial.warranty@toro.com

ความรบผดชอบของเจาของ

ในฐานะเจาของผลตภณฑ คณเปนผรบผดชอบในการบำรงรกษาและการปรบผลตภณฑตามทกำหนดใน*คมอผใช* การไมบำรงรกษาและปรบอปกรณตามทกำหนดไวอาจเปนเหตใหไมสามารถเรยกรองการรบประกนได

รายการและเงอนไขทไมคมครอง

ขอบกพรองหรอการทำงานผดปกตของผลตภณฑทเกดขนในระหวางระยะเวลารบประกนอาจไมใชขอบกพรองทางวสดหรองานฝมอทงหมด การรบประกนนไมคมครองสงตาง ๆ ตอไปน:

- ขอบกพรองของผลตภณฑซงเปนผลจากการใชอะไหลทดแทนทไมใชของ Toro หรอจากการตดตงและใชสวนขยายหรอดดแปลงใชอปกรณเสรมและอปกรณทไมใชแบรนด Toro ผผลตอาจมการรบประกนแยกตางหากสำหรบรายการเหลาน
- ขอบกพรองของผลตภณฑซงเปนผลจากการไมปฏบตตาม การบำรงรกษาและ/หรอการปรบทแนะนำ การไมดแลรกษาผลตภณฑ Toro ตามแนวทางการบำรงรกษาทแนะนำใน*คมอผใช*อาจสงผลใหการอางสทธการรบประกนถกปฏเสธ
- ขอบกพรองของผลตภณฑซงเปนผลจากการใชงานผลตภณฑในทางทผดการละเลย หรอไมใสใจ
- ชนสวนทเปนวสดสนเปลองซงตองใชงานหมดไป ยกเวนกรณพบวามขอบกพรองตวอยางของอะไหลทสกหรอหรอใชงานไปในระหวางการใชงานผลตภณฑตามปกต รวมถงแตไมจำกดเพยง ผาเบรกและแผนรองเบรก แผนคลตช ใบมด ใบมดพวงลกกลงและแบรง (มซลหรอดจาระบ) ใบมดลาง หวเทยน ลอเลอนและแบรงลอยาง ไสกรอง สายพาน สวนประกอบหวสเปรยบางอยาง เชน ไดอะแฟรม หวฉดและเชควาลว
- การไมไดปฏบตตามคำแนะนำเนองจากอทธพลภายนอก สภาวะทถอวาเปนอทธพลภายนอก รวมถงแตไมจำกดเพยงสภาพอากาศ หลกปฏบตในการจดเกบ การปนเปอน การใชเชอเพลง นำหลอเยน นำมนหลอลน สารเตมแตง ปย นำ หรอสารเคมทไมผานการรบรอง เปนตน
- ขอบกพรองหรอปญหาดานประสทธภาพเนองจากการใชเชอเพลง (เชน เบนซน ดเซล หรอไบโอดเซล) ทไมเปนไปตามมาตรฐานอตสาหกรรมทเกยวของ
- เสยงรบกวน การสนสะเทอน การสกหรอและฉกขาด และการเสอมสภาพตามปกต
- "การสกหรอและฉกขาด" ตามปกตรวมถงแตไมจำกดเพยง ความเสยหายตอเบาะทนงเนองจากการสกหรอหรอขดขด สทหลดลอก สตกเกอรหรอหนาตางทมรอยขวน เปนตน

อะไหล

อะไหลทมกำหนดการเปลยนตามการบำรงรกษาทกำหนดมการรบประกนตามระยะเวลาจนถงกำหนดการเปลยนทดแทนของอะไหลดงกลาว อะไหลทถกเปลยนทดแทนตามการรบประกนนมความคมครองตามระยะเวลาการรบประกนเดมของผลตภณฑ และกลายเปนทรพยสนของ Toro Toro จะเปนผตดสนใจสดทายวาจะซอมแซมอะไหลหรอชดเดม หรอเปลยนทดแทนให Toro อาจใชอะไหลทผานการผลตใหมมาซอมแซมภายใตการรบประกน

การรบประกนแบตเตอรชนดคายประจไดลกและชนดลเธยมไออน:

แบตเตอรชนดคายประจไดลกและชนดลเธยมไอออนมจำนวนกโลวตต-ชวโมงรวมตามทกำหนดทสามารถจายไฟไดตลอดอายการใชงาน เทคนคการใชงาน การชารจ และการบำรงรกษาอาจยดหรอลดอายการใชงานโดยรวมได เนองจากแบตเตอรในผลตภณฑนเปนวสดสนเปลอง จำนวนการใชงานระหวางรอบชารจจะคอย ๆ ลดลงจนกวาแบตเตอรจะเสอมสภาพโดยสมบรณ การเปลยนแบตเตอรทเสอมสภาพเนองจากการใชงานตามปกตถอเปนความรบผดชอบของเจาของ อาจตองเปลยนแบตเตอรในระหวางระยะรบประกนผลตภณฑตามปกต โดยเจาของเปนผออกคาใชจาย
หมายเหต: (แบตเตอรลเธยมไอออนเทานน): แบตเตอรลเธยมไอออนมการรบประกนตามสดสวนเฉพาะชนสวนเทานน โดยเรมตนในปท 3 ถงปท 5 องตามเวลาการใชงานและกโลวตตชวโมงทใช โปรดดรายละเอยดเพมเตมใน*คมอผใช*

เจาของตองรบผดชอบคาบำรงรกษาเอง

การปรบจนเครองยนต การหลอลน การทำความสะอาดและขดเงา การเปลยนไสกรอง นำหลอเยน และการบำรงรกษาทแนะนำทงหมดเปนการซอมบำรงผลตภณฑ Toro ตามปกตบางสวนทถอเปนคาใชจายของเจาของ

เงอนไขทวไป

การซอมแซมโดยตวแทนจำหนายหรอผขายทไดรบอนญาตของ Toro เปนวธเยยวยาทางเดยวภายใตการรบประกน

ทง The Toro Company และบรษท Toro Warranty ไมไดเปนผรบผดตอคาเสยหายโดยออม คาเสยหายอนเนองมาจากการผดสญญาหรอคาเสยหายจากผลสบเนอง ซงเกยวของกบการใชงานผลตภณฑ Toro ทมการคมครองตามการรบประกน รวมถงตนทนหรอคาใชจายใด ๆ ของการจดหาอปกรณทดแทนหรอการซอมบำรงในระหวางชวงเวลาททำงานผดปกตหรอในชวงทไมไดใชงานเพราะรอการซอมแซมเสรจสนภายใตการรบประกน ยกเวนการรบประกนดานมลพษทางองดานลาง ถาม ไมมการรบประกนชดแจงอน ๆ การรบประกนโดยปรยายทงหมดเกยวกบความสามารถในการจำหนายไดและความเหมาะสมกบการใชงานจำกดเฉพาะตามระยะเวลาของการรบประกนชดแจงน

ในบางรฐไมอนญาตใหยกเวนคาเสยหายอนเนองมาจากการผดสญญาหรอคาเสยหายจากผลสบเนอง หรอจำกดระยะเวลาการรบประกนโดยปรยาย ดงนนขอยกเวนและขอจำกดอาจไมมผลบงคบใชกบคณ การรบประกนระบสทธตามกฎหมายบางอยางของคณ และคณอาจมสทธอน ๆ ทแตกตางกนไปในแตละรฐ

หมายเหตเกยวกบการรบประกนเครองยนต:

ระบบควบคมมลพษในผลตภณฑของคณอาจไดรบความคมครองจากการรบประกนอนแยกตางหาก ซงเปนไปตามขอกำหนดของหนวยงานคมครองสงแวดลอม (EPA) ของสหรฐอเมรกา และ/หรอคณะกรรมการทรพยากรทางอากาศ (CARB) ของรฐแคลฟอรเนย ขดจำกดชวโมงทกำหนดขางตนไมมผลตอการรบประกนระบบควบคมมลพษ โปรดดรายละเอยดในคำชแจงการรบประกนการควบคมมลพษของเครองยนตทใหมาพรอมกบผลตภณฑของคณ หรอทระบในเอกสารของผผลตเครองยนต

ประเทศอน ๆ นอกเหนอจากสหรฐอเมรกาหรอแคนาดา

ลกคาทซอผลตภณฑ Toro ทสงออกจากสหรฐอเมรกาหรอแคนาดาควรตดตอตวแทนจำหนาย Toro (ผขาย) เพอขอนโยบายการรบประกนสำหรบประเทศ จงหวด หรอรฐของคณ หากคณไมพงพอใจกบบรการของตวแทนจำหนายหรอไมสามารถขอขอมลการรบประกนได ไมวาดวยเหตผลใดกตาม โปรดตดตอผนำเขาของ Toro