Form No. 3438-561 Rev A

ProLine H800 旋刀剪草机

型号 31050TE—序列号 319000001 及以上

组装说明

组装

散装零件

使用下表进行核对确保所有零件已装运。

程序	说明	数量	用途
1	剪草机刀盘 机器 料斗门	1 1 1	拆除机器的板条箱。
2	扁平垫圈 螺栓 锁紧螺母	6 2 2	安装料斗门。
3	挂钩 隔片 长螺栓 短螺栓 扁平垫圈 杆接头 弹簧 套管 凸缘螺母 锁紧螺母	1 1 2 1 3 1 1 2 3 2	安装闩锁。
4	后缓冲器 螺栓 扁平垫圈 锁紧螺母 扎带	1 4 8 4 4	安装后缓冲器。
5	前灯组件 旋钮	1 2	安装前灯。
6	不需要零件	–	调整警示灯的位置。
7	警告标贴 消火花器标贴 柴油燃油标贴	1 1 1	安装标贴。
8	不需要零件	–	完成安装。

注意 请根据正常操作位置来判定机器的左侧和右侧。

© 2020—The Toro® Company
8111 Lyndale Avenue South
Bloomington, MN 55420

注册 www.Toro.com.

CE

译文 (ZH)
美国印刷
保留所有权利

3438-561 A

1

拆除机器的板条箱

此程序中需要的物件

1	剪草机刀盘
1	机器
1	料斗门

程序

1. 拆掉将剪草机刀盘板条箱与主机板条箱相连的 4 块木板。
2. 拆除剪草机刀盘板条箱图 1。
3. 从板条箱中取出料斗图 1。
4. 拆掉前面板、塑料袋和其他包装材料。
5. 取出与拖盘相连的所有包装好的机器组件。
6. 拆下用于支撑料斗门的底座上方的木块。
7. 取出后缓冲器和灯具组件。
8. 从车轮和钢钩上拆下木块。
9. 为电池充电并连接电池请参阅*《操作员手册》*。
10. 拆除机器的板条箱图 1。

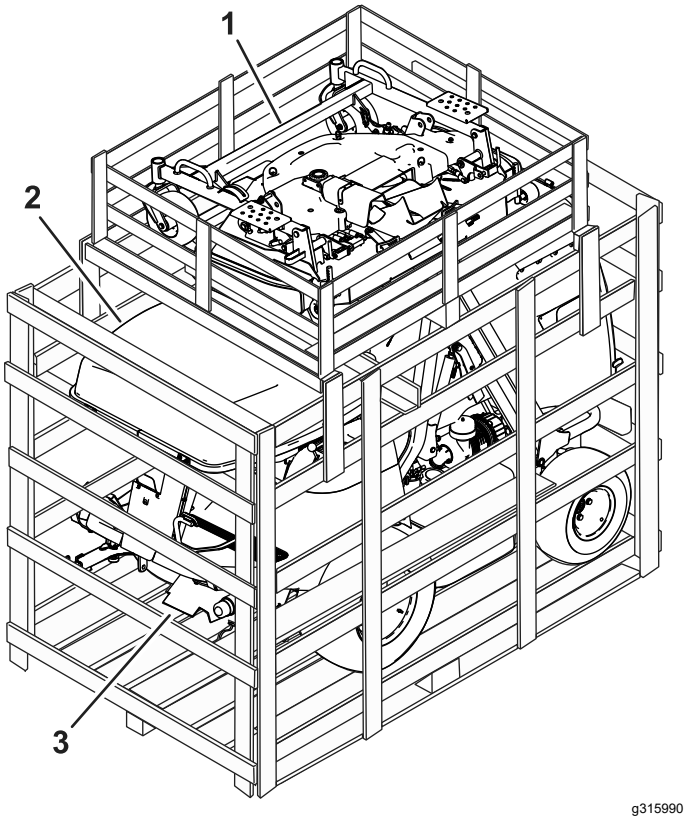

图 1

1. 剪草机刀盘
2. 料斗门
3. 机器

2

安装料斗门

此程序中需要的物件

6	扁平垫圈
2	螺栓
2	锁紧螺母

程序

1. 拆下料斗支架上的五金件。
2. 用之前拆下的五金件将料斗门安装到料斗上请参阅图 2。

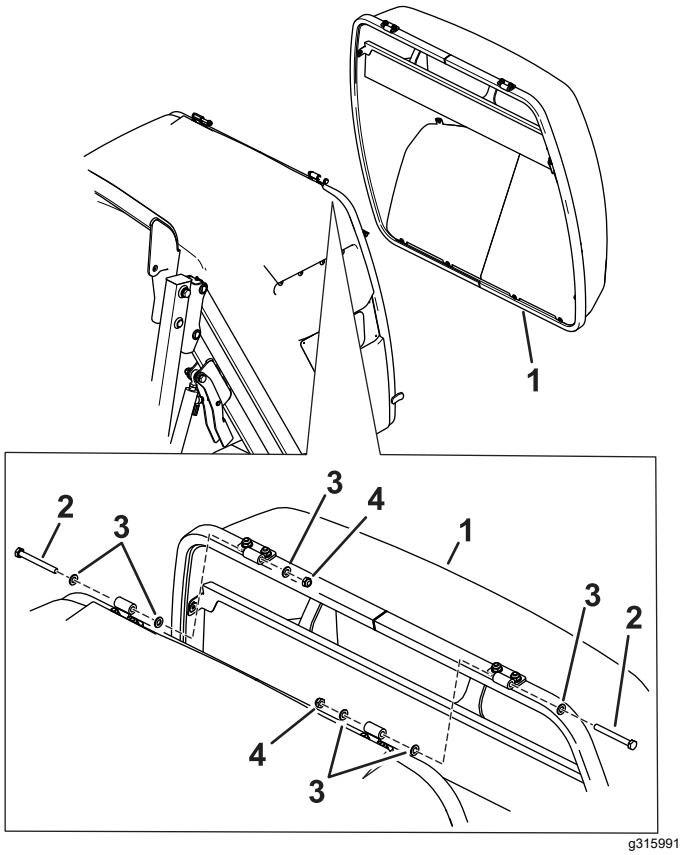

图 2

1. 料斗门
2. 螺栓
3. 垫圈
4. 锁紧螺母

3

安装闩锁

此程序中需要的物件

1	挂钩
1	隔片
2	长螺栓
1	短螺栓
3	扁平垫圈
1	杆接头
1	弹簧
2	套管
3	凸缘螺母
2	锁紧螺母

程序

1. 用长螺栓、扁平垫圈、凸缘螺母、弹簧和锁紧螺母将挂钩和隔片安装到料斗上图 3。

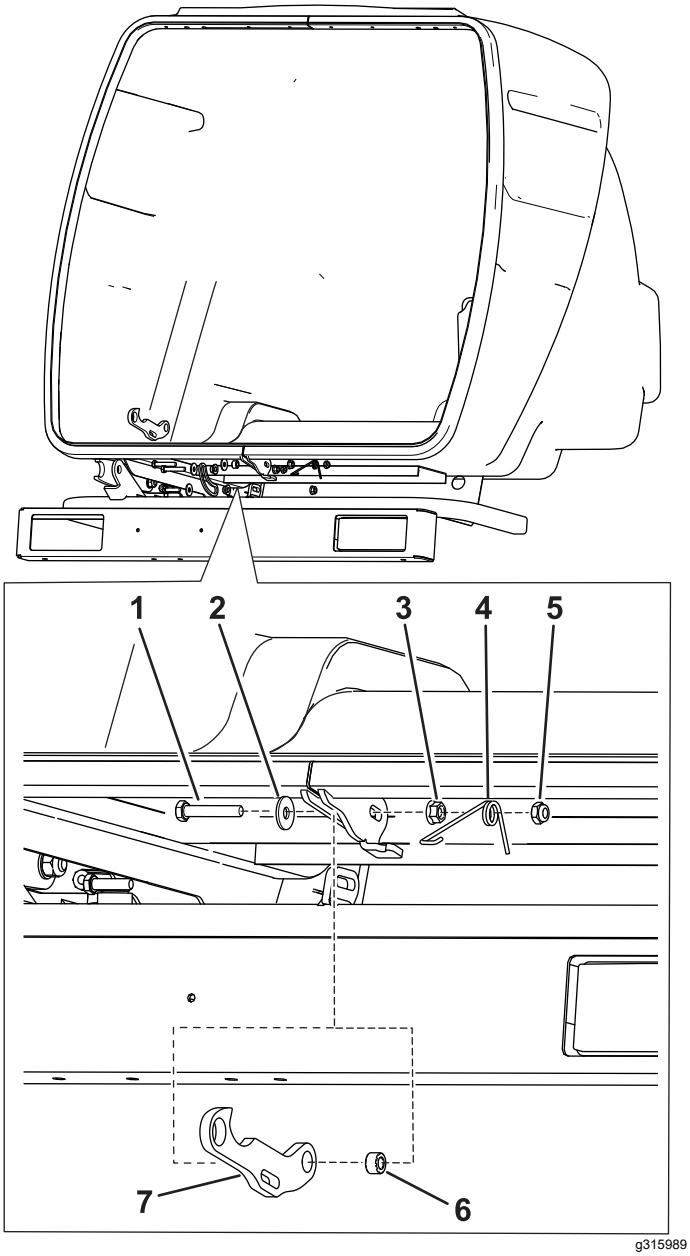

图 3

1. 长螺栓
2. 扁平垫圈
3. 凸缘螺母
4. 弹簧
5. 锁紧螺母
6. 隔片
7. 挂钩

2. 用长螺栓、扁平垫圈、衬套、凸缘螺母和锁紧螺母将杆接头安装到挂钩上图 4。

   注意 确保不要将锁紧螺母完全安装到螺栓上。凸缘螺母与锁紧螺母之间的空间用于安装弹簧图 6。

3. 用短螺栓、扁平垫圈、衬套和锁紧螺母将杆接头安装到挂钩上图 4。

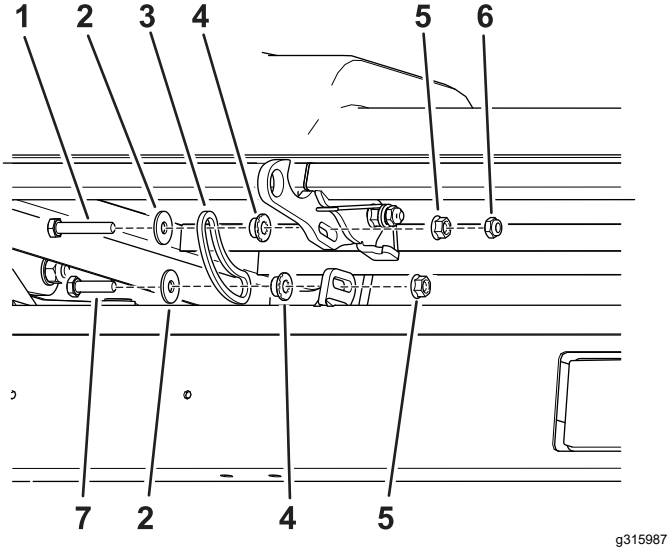

图 4

1. 长螺栓
2. 扁平垫圈
3. 杆接头
4. 轴套
5. 凸缘螺母
6. 锁紧螺母
7. 短螺栓

4. 检查挂钩与关闭的料斗门之间的间隙。确保间隙为 2mm必要时进行调节图 5。

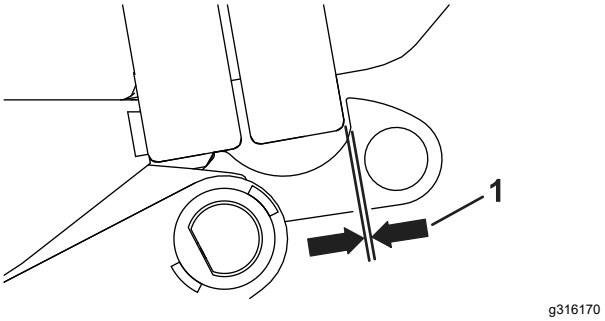

图 5

1. 2mm 间隙

5. 如图 6 所示安装弹簧端。

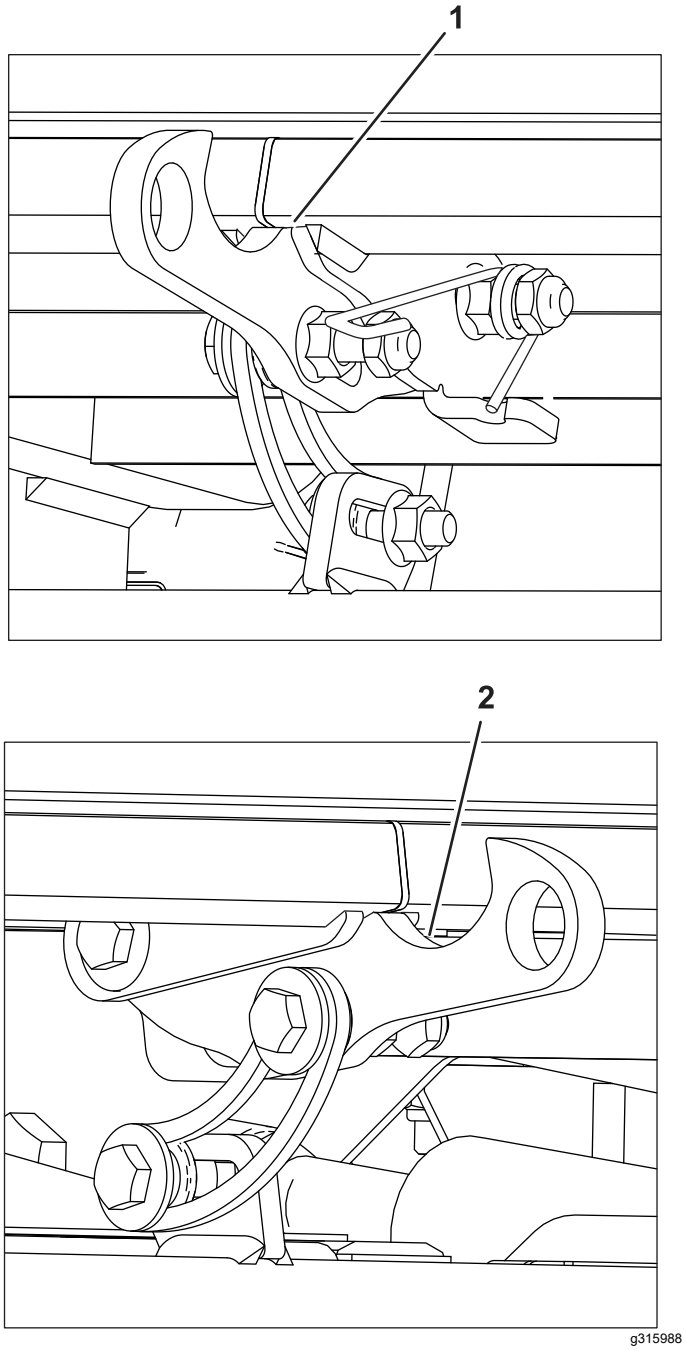

图 6

安装好的挂钩

1. 右侧
2. 左侧

4

安装后缓冲器

此程序中需要的物件

1	后缓冲器
4	螺栓
8	扁平垫圈
4	锁紧螺母
4	扎带

程序

1. 从后缓冲器拆下五金件图 7。
2. 用之前拆下的五金件将后缓冲器安装到料斗下方图 7。
3. 将线束连接至机器线束。
4. 使用转向信号灯确认左右转向灯连接是否正确。如果需要请更改连接。
5. 用扎带将线束紧固到后缓冲器。

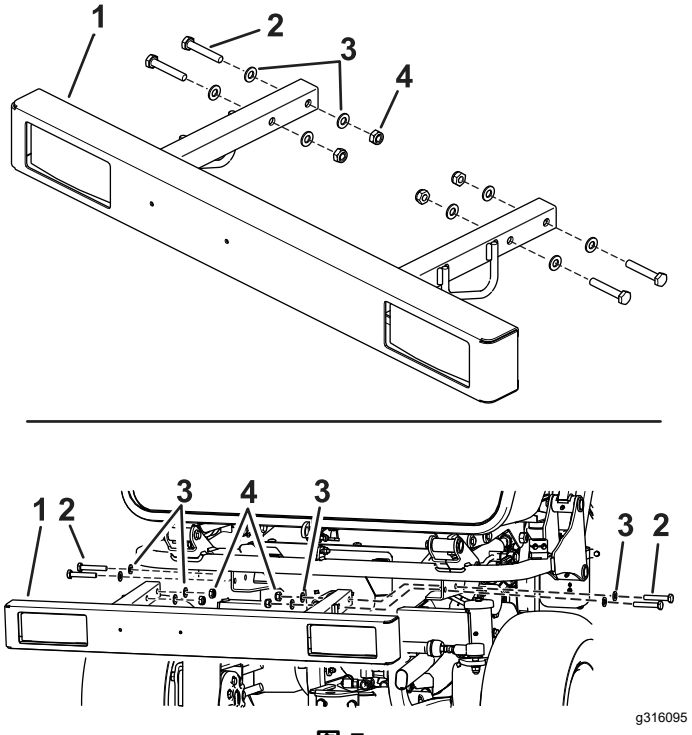

图 7

1. 后缓冲器
2. 螺栓
3. 垫圈
4. 锁紧螺母

5

安装前灯

此程序中需要的物件

1	前灯组件
2	旋钮

程序

1. 用支架中的槽将前灯安装到机器支架上图 8。
2. 拧紧旋钮图 8。
3. 将线束连接至机器线束。

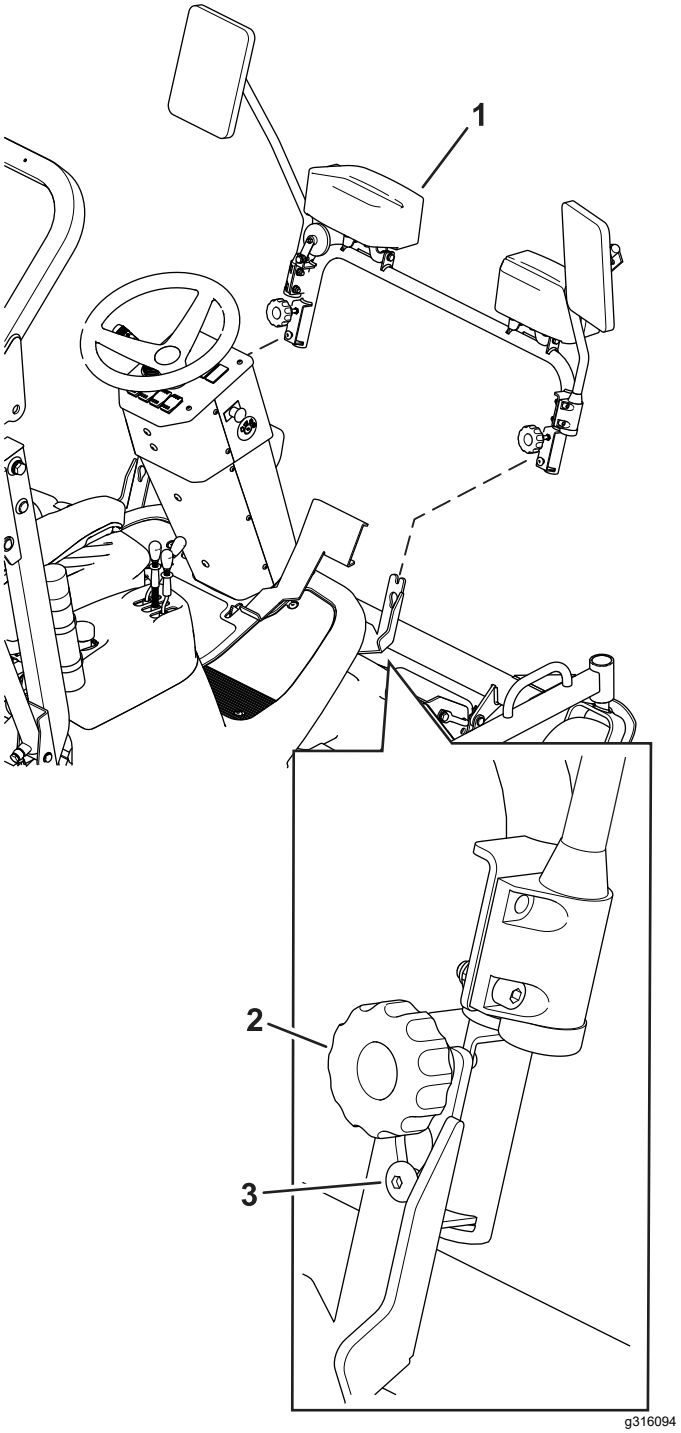

图 8

1. 前灯
2. 安装后的旋钮
3. 槽中的螺丝头

6

调整警示灯的位置

不需要零件

程序

1. 升起翻车保护杆请参阅*《操作员手册》*。
2. 将警示灯旋转到垂直位置并用紧固件固定。

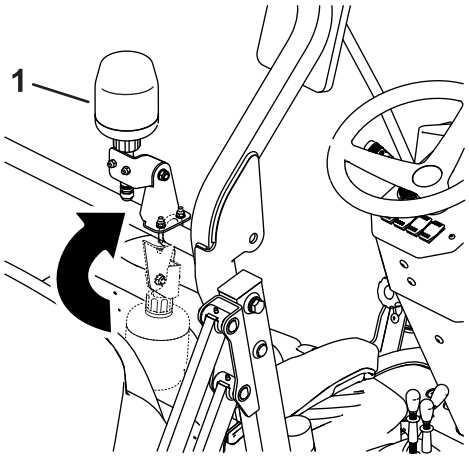

g316093

图 9

1. 操作位置

7

安装标贴

此程序中需要的物件

1	警告标贴
1	消火花器标贴
1	柴油燃油标贴

程序

注意 确保标贴在出售时已安装或已向第 8 页的表格中所列国家的公众展示。

安装警告标贴、消火花器标贴和柴油燃油标贴图 10。

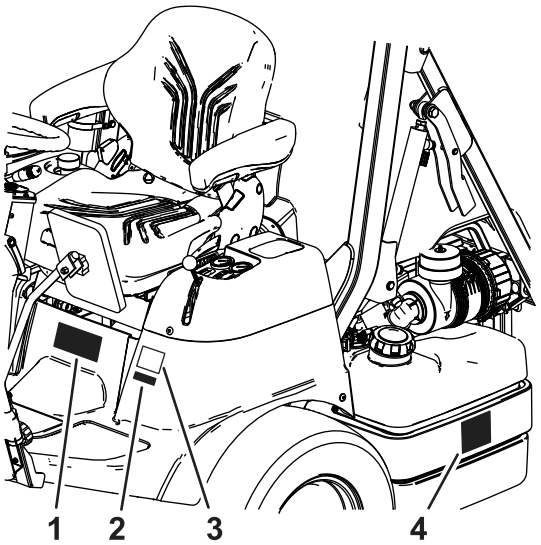

g316208

图 10

1. 警告标贴——安装到现有标贴上方
2. 消火花器标贴
3. 现有标贴
4. 柴油燃油标贴

8

完成安装

不需要零件

程序

完成*《操作员手册》*中的安装说明。

国家/地区

ISO	Language 语言
AI	安圭拉
AG	安提瓜和巴布达
AR	阿根廷
BS	巴哈马
BB	巴巴多斯
Bz	伯利兹
BM	百慕大群岛
BO	玻利维亚
VG	英属维尔京群岛
BN	文莱
BU	缅甸
CA	加拿大
KY	开曼群岛
CO	哥伦比亚
CR	哥斯达黎加
DM	多米尼加
EC	厄瓜多尔
EG	埃及
FJ	斐济
GD	格林纳达

ISO	Language 语言
GU	关岛
GT	危地马拉
GY	圭亚那
HT	海地
IN	印度
IL	以色列
JM	牙买加
LB	黎巴嫩
MY	马来西亚
MV	马尔代夫
MU	毛里求斯
MX	墨西哥
UM	小离岛
MP	蒙特塞拉特岛
MP	北马里亚纳群岛
OM	阿曼
Pa	巴拿马
PY	巴拉圭
PE	秘鲁
PH	菲律宾

ISO	Language 语言
PR	波多黎各
LC	圣卢西亚、圣基茨和尼维斯
VC	圣文森特和格林纳丁斯
AS	美属萨摩亚
SG	新加坡
LK	斯里兰卡
SR	苏里南
TW	中国台湾
TH	泰国
TT	特立尼达和多巴哥
TN	突尼斯
TC	特克斯和凯科斯群岛
AE	阿联酋
US	美国
VI	美属维尔京群岛
UY	乌拉圭
VE	委内瑞拉
VN	越南