Form No. 3438-585 Rev A

# Kit per Recycler®

## Tosaerba a scarico laterale TURBO FORCE® da 132 cm, 152 cm o 183 cm

**Nº del modello 140-8016**

**Nº del modello 140-8017**

**Nº del modello 140-8018**

**Istruzioni di installazione**

# Installazione

## Parti sciolte

Verificate che sia stata spedita tutta la componentistica, facendo riferimento alla seguente tabella.

| Procedura | Descrizione | Qté | Uso |
|---|---|---|---|
| **1** | Non occorrono parti | – | Preparazione della macchina. |
| **2** | Non occorrono parti | – | Rimozione delle lame esistenti. |
| **3** | Non occorrono parti | – | Rimozione dei deflettori esistenti. |
| **4** | Deflettore sinistro<br>Bullone (⅜" x 1")<br>Dado (⅜")<br>Bullone senza dado (⅜" x 1")<br>Dado flangiato (⅜")<br>Deflettore destro<br>Bullone (½" x 1")<br>Dado (½")<br>Rondella (½") | 1<br>2<br>2<br>5<br>5<br>1<br>1<br>1<br>1 | Installazione dei deflettori (per piatti di taglio da 132 cm). |
| **5** | Deflettore sinistro<br>Bullone (⅜" x 1")<br>Dado (⅜")<br>Bullone senza dado (⅜" x 1")<br>Dado flangiato (⅜")<br>Deflettore destro<br>Bullone (½" x 1")<br>Dado (½")<br>Rondella (½") | 1<br>2<br>2<br>5<br>5<br>1<br>2<br>2<br>2 | Installazione dei deflettori (per piatti di taglio da 132 cm). |
| **6** | Deflettore sinistro<br>Bullone (⅜" x 1")<br>Dado (⅜")<br>Bullone senza dado (⅜" x 1")<br>Dado flangiato (⅜")<br>Deflettore destro<br>Bullone (½" x 1")<br>Dado (½")<br>Rondella (½") | 1<br>2<br>2<br>5<br>5<br>1<br>2<br>2<br>2 | Installazione dei deflettori (per piatti di taglio da 183 cm). |

**© 2020—The Toro® Company**
**8111 Lyndale Avenue South**
**Bloomington, MN 55420**

Registrate il vostro prodotto presso www.Toro.com.

Traduzione dell'originale (IT)
**Stampato negli USA**
**Tutti i diritti sono riservati**

*3438-585* A

| Procedura | Descrizione | Qté | Uso |
|---|---|---|---|
| 7 | Spingitore<br>Bullone (⅜" x 1")<br>Dado di bloccaggio (⅜") | 1<br>4<br>4 | Montaggio degli spingitori (solo per piatti di taglio da 183 cm). |

**Nota:** Stabilite i lati sinistro e destro della macchina rispetto alla normale posizione di guida.

# 1

# Preparazione della macchina

**Non occorrono parti**

## Procedura

Seguite questa procedura per preparare la macchina per l'attacco del kit turbina e finitura.

1. Disinnestate la PDF, spostate le leve di controllo del movimento in posizione di BLOCCO IN FOLLE e inserite il freno di stazionamento.
2. Prima di scendere dalla postazione di guida spegnete il motore, togliete la chiave di accensione e attendete che si fermino tutte le parti in movimento.
3. Riparate tutte le sezioni piegate o danneggiate del piatto di taglio, e sostituite le parti smarrite.
4. Eliminate i detriti dalla macchina a livello della scocca o della parte posteriore della macchina per agevolare l'installazione.

# 2

# Rimozione delle lame esistenti

**Non occorrono parti**

## Procedura

Rimuovete le lame esistenti dai mandrini; fate riferimento al *Manuale dell'operatore*.

# 3

# Rimozione dei deflettori esistenti

**Non occorrono parti**

## Procedura

**Nota:** Nei passaggi seguenti, i bulloni sono inseriti nel piatto di taglio. Togliete i dadi prima di rimuovere i bulloni.

1. Togliete i blocchi della camma, le rondelle, il dado e bullone dal deflettore di flusso regolabile (Figura 1).
2. Rimuovete i bulloni e i dadi che fissano il deflettore sinistro (Figura 1).
3. Rimuovete i bulloni e i dadi che fissano il deflettore di scarico (Figura 1).

   **Nota:** Conservate i deflettori e la ferramenta per quando effettuerete la conversione alla modalità di scarico laterale.

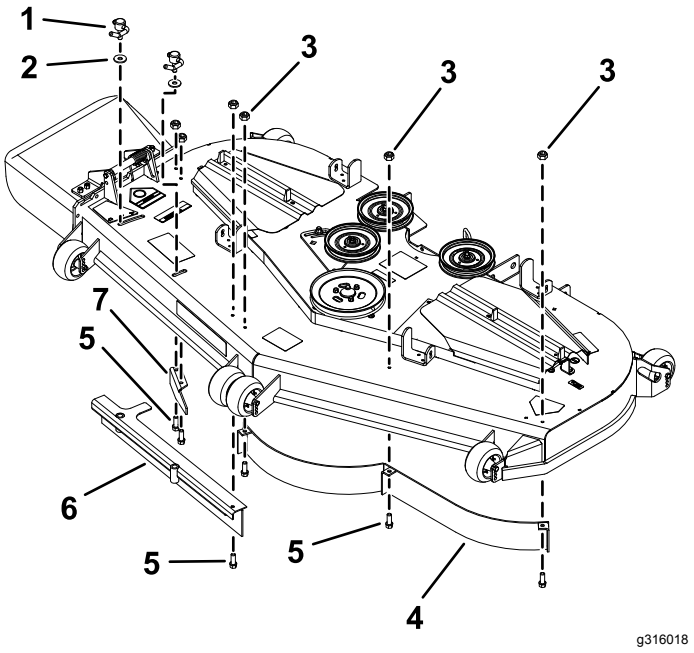


**Figura 1**

Illustrazione del piatto da 183 cm

1. Blocco della camma
2. Rondella
3. Dado di bloccaggio
4. Deflettore anteriore sinistro
5. Bullone
6. Deflettore di flusso regolabile destro
7. Deflettore di scarico

# 4

# Montaggio dei deflettori

## Per piatti da 132 cm

**Parti necessarie per questa operazione:**

| | |
|---|---|
| 1 | Deflettore sinistro |
| 2 | Bullone (⅜" x 1") |
| 2 | Dado (⅜") |
| 5 | Bullone senza dado (⅜" x 1") |
| 5 | Dado flangiato (⅜") |
| 1 | Deflettore destro |
| 1 | Bullone (½" x 1") |
| 1 | Dado (½") |
| 1 | Rondella (½") |

# Procedura

**Nota:** Nel piatto di taglio sono presenti tutti i fori necessari per installare i nuovi deflettori.

1. Montate il deflettore destro sul piatto (Figura 2).
2. Fissate, senza serrare, il deflettore destro sulla parte superiore del piatto di taglio con 1 bullone (½" x 1"), 2 bulloni senza dado (⅜" x 1"), 1 dado (½"), 1 rondella (½") e 2 dadi flangiati (⅜") come illustrato nella Figura 2.
3. Fissate senza serrare il deflettore destro al deflettore posteriore utilizzando 1 bullone (⅜" x 1") e 1 dado (⅜"), come illustrato nella Figura 2.
4. Montate il deflettore sinistro sul piatto (Figura 2).
5. Fissate, senza serrare, il deflettore sinistro sulla parte superiore del piatto di taglio con 3 bulloni senza dado (⅜" x 1") e 3 dadi flangiati (⅜") come illustrato nella Figura 2.
6. Fissate senza serrare il deflettore sinistro al deflettore posteriore utilizzando 1 bullone (⅜" x 1") e 1 dado (⅜"), come illustrato nella Figura 2.
7. Serrate i bulloni, quindi dadi.

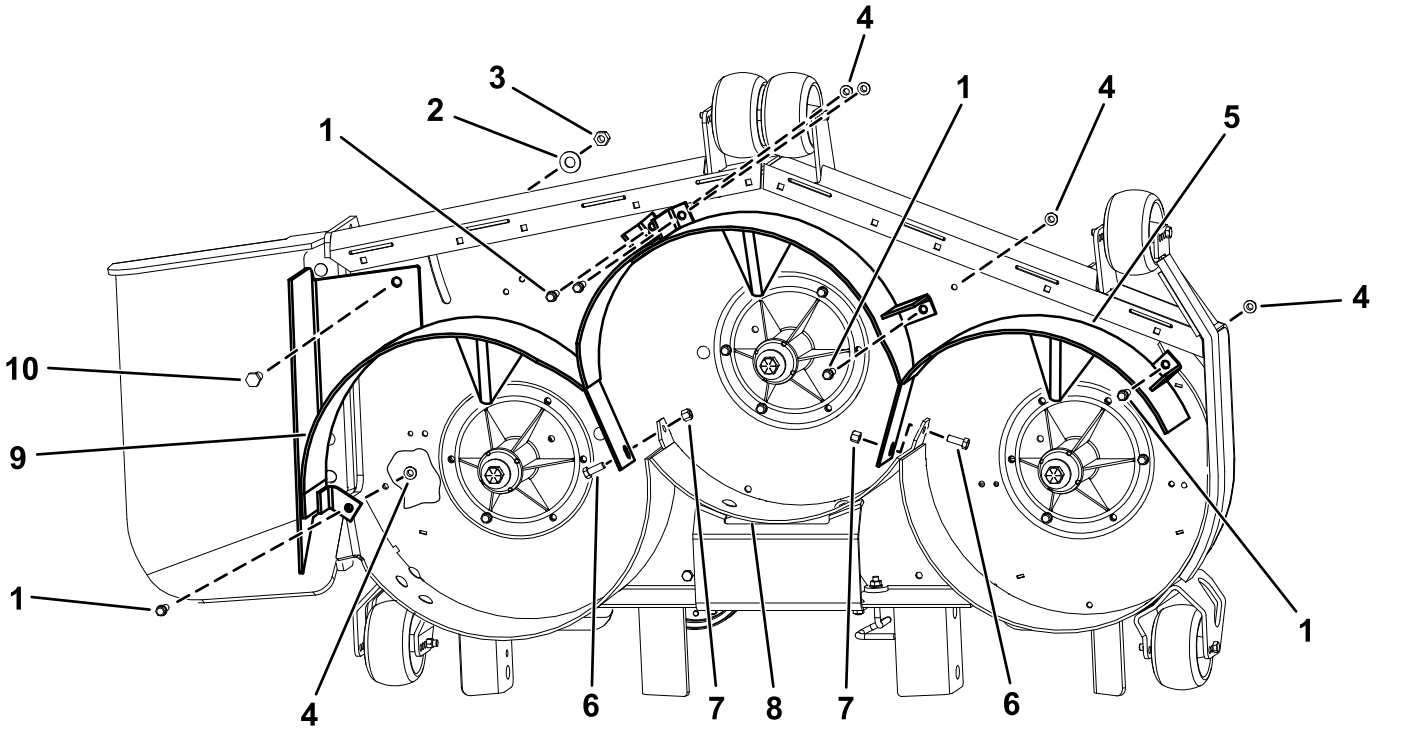


**Figura 2**

1. Bullone senza dado (⅜" x 1")
2. Rondella (½")
3. Dado (½")
4. Dado flangiato (⅜")
5. Deflettore sinistro
6. Bullone (⅜" x 1")
7. Dado (⅜")
8. Deflettore posteriore
9. Deflettore destro
10. Bullone (½" x 1")

# 5

# Montaggio dei deflettori

## Per piatti da 152 cm

**Parti necessarie per questa operazione:**

| | |
|---|---|
| 1 | Deflettore sinistro |
| 2 | Bullone (⅜" x 1") |
| 2 | Dado (⅜") |
| 5 | Bullone senza dado (⅜" x 1") |
| 5 | Dado flangiato (⅜") |
| 1 | Deflettore destro |
| 2 | Bullone (½" x 1") |
| 2 | Dado (½") |
| 2 | Rondella (½") |

# Procedura

**Nota:** Nel piatto di taglio sono presenti tutti i fori necessari per installare i nuovi deflettori.

1. Montate il deflettore destro sul piatto (Figura 3).
2. Fissate, senza serrare, il deflettore destro sulla parte superiore del piatto di taglio con 2 bulloni (½" x 1"), 2 bulloni senza dado (⅜" x 1"), 2 dadi (½"), 2 rondelle (½") e 2 dadi flangiati (⅜") come illustrato nella Figura 3.
3. Fissate senza serrare il deflettore destro al deflettore posteriore utilizzando 1 bullone (⅜" x 1") e 1 dado (⅜"), come illustrato nella Figura 3.
4. Montate il deflettore sinistro sul piatto (Figura 3).
5. Fissate, senza serrare, il deflettore sinistro sulla parte superiore del piatto di taglio con 3 bulloni senza dado (⅜" x 1") e 3 dadi flangiati (⅜") come illustrato nella Figura 3.
6. Fissate senza serrare il deflettore sinistro al deflettore posteriore utilizzando 1 bullone (⅜" x 1") e 1 dado (⅜"), come illustrato nella Figura 3.
7. Serrate i bulloni, quindi dadi.

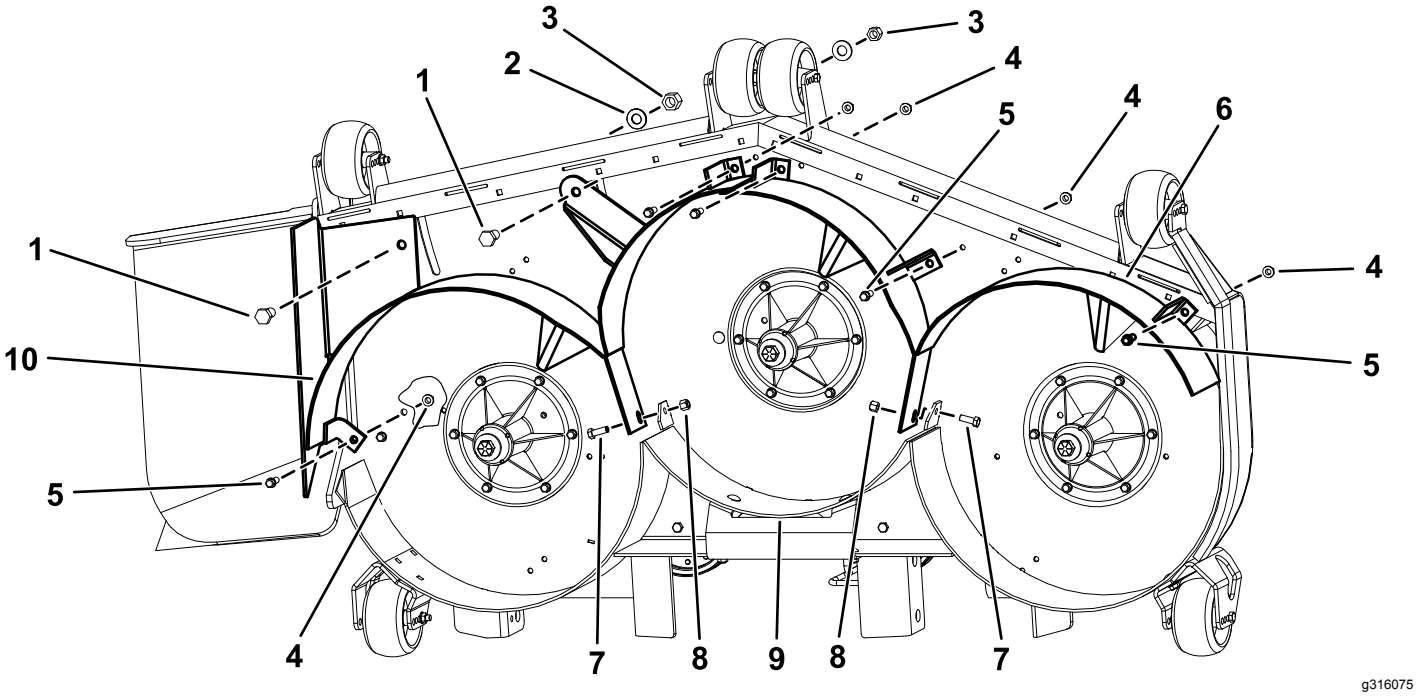


**Figura 3**

1. Bullone (½" x 1")
2. Rondella (½")
3. Dado (½")
4. Dado flangiato (⅜")
5. Bullone senza dado (⅜" x 1")
6. Deflettore sinistro
7. Bullone (⅜"x 1")
8. Dado (⅜")
9. Deflettore posteriore
10. Deflettore destro

# 6

# Montaggio dei deflettori

## Per piatti da 183 cm

**Parti necessarie per questa operazione:**

| | |
|---|---|
| 1 | Deflettore sinistro |
| 2 | Bullone (⅜" x 1") |
| 2 | Dado (⅜") |
| 5 | Bullone senza dado (⅜" x 1") |
| 5 | Dado flangiato (⅜") |
| 1 | Deflettore destro |
| 2 | Bullone (½" x 1") |
| 2 | Dado (½") |
| 2 | Rondella (½") |

# Procedura

**Nota:** Nel piatto di taglio sono presenti tutti i fori necessari per installare i nuovi deflettori.

1. Montate il deflettore destro sul piatto (Figura 4).
2. Fissate, senza serrare, il deflettore destro sulla parte superiore del piatto di taglio con 2 bulloni (½" x 1"), 2 bulloni senza dado (⅜" x 1"), 2 dadi (½"), 2 rondelle (½") e 2 dadi flangiati (⅜") come illustrato nella Figura 4.
3. Fissate senza serrare il deflettore destro al deflettore posteriore utilizzando 1 bullone (⅜" x 1") e 1 dado (⅜"), come illustrato nella Figura 4.
4. Montate il deflettore sinistro sul piatto (Figura 4).
5. Fissate, senza serrare, il deflettore sinistro sulla parte superiore del piatto di taglio con 3 bulloni senza dado (⅜" x 1") e 3 dadi flangiati (⅜") come illustrato nella Figura 4.
6. Fissate senza serrare il deflettore sinistro al deflettore posteriore utilizzando 1 bullone (⅜" x 1") e 1 dado (⅜"), come illustrato nella Figura 4.
7. Serrate i bulloni, quindi dadi.

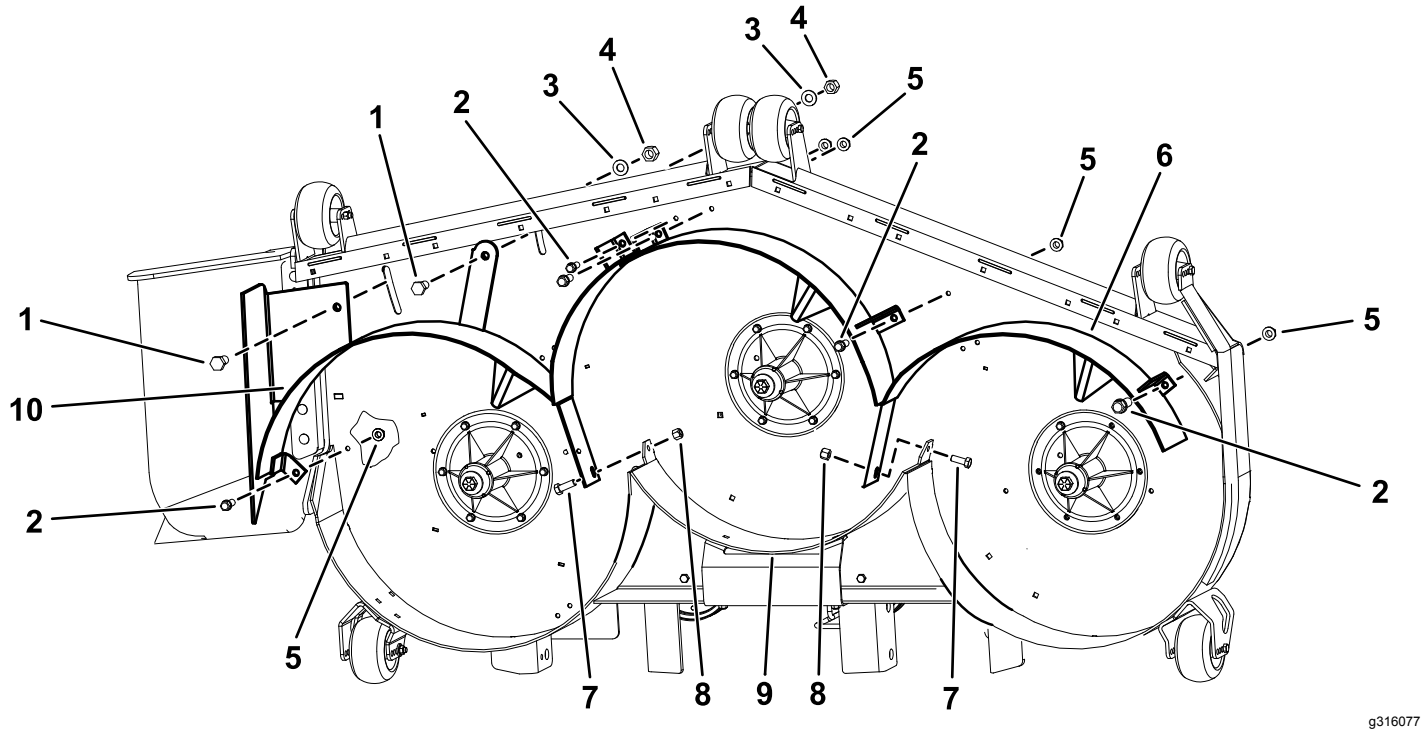


**Figura 4**

1. Bullone (½" x 1")
2. Bullone senza dado (⅜" x 1")
3. Rondella (½")
4. Dado (½")
5. Dado flangiato (⅜")
6. Deflettore sinistro
7. Bullone (⅜" x 1")
8. Dado (⅜")
9. Deflettore posteriore
10. Deflettore destro

# 7

# Montaggio degli spingitori

## Solo piatti di taglio da 183 cm

**Parti necessarie per questa operazione:**

| | |
|---|---|
| 1 | Spingitore |
| 4 | Bullone (⅜" x 1") |
| 4 | Dado di bloccaggio (⅜") |

## Procedura

1. Togliete i bulloni e i dadi esistenti dai fori per gli spingitori (Figura 5).
2. Montate i nuovi spingitori sul piatto di taglio, nei punti indicati nella Figura 5.
3. Fissate gli spingitori utilizzando 4 bulloni a testa tonda (5/16" x 1") e 4 dadi di bloccaggio (5/16"), come mostrato nella Figura 5.

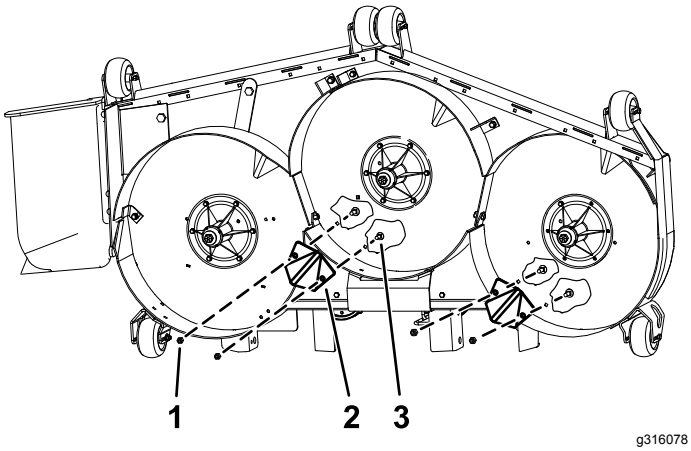


**Figura 5**

1. Dado di bloccaggio (⅜")
2. Spingitore
3. Bullone (⅜" x 1")

# Note:




**Count on it.**