Form No. 3438-658 Rev A

Plošina TX

Pro kompaktní nosič pracovního nářadí TX

Číslo modelu 22475—Výrobní číslo 402000000 a vyšší

Číslo modelu 22476—Výrobní číslo 402000000 a vyšší

Návod k instalaci

Bezpečnost

- Před použitím se ujistěte, že je plošina správně připevněna ke stroji a je v dobrém provozním stavu.
- **Na svazích při jízdě nahoru a dolů používejte stroj tak, aby jeho těžký konec směřoval nahoru.** Rozložení hmotnosti se mění s přídavnými zařízeními. Prázdná lopata způsobí, že zadní část stroje bude těžší, zatímco s plnou lopatou bude těžší přední část stroje. S většinou dalších přídavných zařízení bude těžší přední část stroje.
- Před vystoupáním na plošinu snižte ramena nakladače.
- Nepokoušejte se stabilizovat stroj zapřením nohy o zem. Pokud nad strojem ztratíte kontrolu, opusťte plošinu a přejděte do bezpečné vzdálenosti od stroje.
- Nepokládejte chodidla pod platformu.
- Nejezděte se strojem, pokud nemáte obě chodidla na plošině a nedržíte se referenčních rukojetí.
- Na plošině může být jen pracovník obsluhující stroj.
- Nedovolte, aby plošinu používaly nezaškolené osoby.
- Před couváním se pohledem dozadu a dolů ujistěte, že máte volnou cestu.
- Pokud stroj nakládáte nebo vykládáte, opusťte plošinu a zajistěte ji v přepravní poloze.
- Před zatáčením zpomalte. Při prudkém zatáčení v jakémkoli terénu hrozí nebezpečí ztráty kontroly.
- Plošinu nepoužívejte v náročném a nerovném terénu.
- S plošinou pracujte v místech, kde nejsou v blízkosti pracovníka obsluhy žádné překážky. Pokud nebudete dodržovat dostatečnou vzdálenost od stromů, stěn a jiných překážek, můžete se poranit. Plošina se totiž během provozu může zvednout nebo otočit, pokud obsluha nevěnuje pozornost okolí. Jednotku používejte jen v místech, kde má pracovník obsluhy dostatek volného prostoru pro bezpečné manévrování s plošinou.
- Nepřekračujte jmenovitou provozní kapacitu, protože hnací jednotka s plošinou může být v tomto stavu nestabilní, což může vést ke ztrátě kontroly.
- Před prováděním jakýchkoli úkonů údržby, oprav nebo seřizování proveďte následující kroky:
  - Zaparkujte vozidlo na rovné ploše.
  - Spusťte ramena nakladače a deaktivujte pomocnou hydrauliku.
  - Zatáhněte parkovací brzdu (dle výbavy).
  - Vypněte motor a vyjměte klíč.
- Udržujte všechny matice a šrouby v utaženém stavu. Udržujte zařízení v čistotě a dobrém stavu.
- Používejte jen originální náhradní díly , aby zůstaly zachovány původní standardy.
- Plošinu nijak neupravujte a nepoužívejte ji na neschválených strojích.

© 2018—The Toro® Company
8111 Lyndale Avenue South
Bloomington, MN 55420

Zaregistrujte svůj výrobek na adrese www.Toro.com.

Překlad originálu (CS)
Vytištěno v USA
Všechna práva vyhrazena

3438-658 A

Bezpečnostní a instrukční štítky

Bezpečnostní štítky a pokyny jsou umístěny na viditelném místě v blízkosti každého prostoru představujícího potenciální nebezpečí. V případě ztráty nebo poškození původní nálepky nahraďte nálepku novou.



decal58-6520

58-6520

1. Mazivo

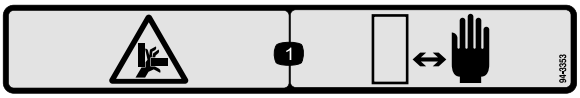

decal94-3353

94-3353

1. Nebezpečí rozdrcení rukou – udržujte ruce v bezpečné vzdálenosti.



decal138-4344

138-4344

1. Přečtěte si *provozní příručku*.
2. Plošina je zajištěná v přepravní poloze.
3. Zvednutím plošinu odjistíte.
4. Chcete-li plošinu používat, sklopte ji ze zajištěné polohy.
5. Nebezpečí převrácení – plošinu neopouštějte, je-li břemeno zvednuté; spusťte přídavné zařízení dolů a sestupte z plošiny.

Instalace

Vyjímatelné díly

Pro ověření, že byly dodány všechny součásti, použijte tabulku níže.

Postup	Popis	Množ-ství	Použití
1	Nejsou potřeba žádné díly	–	Připravte stroj.
2	Montáž plošiny Šroub (½ x 1 ½ in) Matice (½ in)	1 4 4	Namontujte plošinu.
3	Protizávaží Šroub (½ x 1 ¼ in) Podložka	1 4 4	Namontujte protizávaží (pouze stroje řady TX 500).
4	Štítek	1	Nainstalujte štítek.
5	Referenční tyč Šroub (5/16 x ¾ in)	1 2	Namontujte referenční tyč.

1

Příprava stroje

Nejsou potřeba žádné díly

Postup

1. Zaparkujte vozidlo na rovné ploše.
2. Spusťte ramena nakladače.
3. Zatáhněte parkovací brzdu.
4. Vypněte motor a vyjměte klíč.
5. Odstraňte ze stroje veškeré nečistoty.
6. U strojů řady TX 400 demontujte ze zadní části stroje protizávaží a jejich upevňovací prvky a uložte je na bezpečném místě.

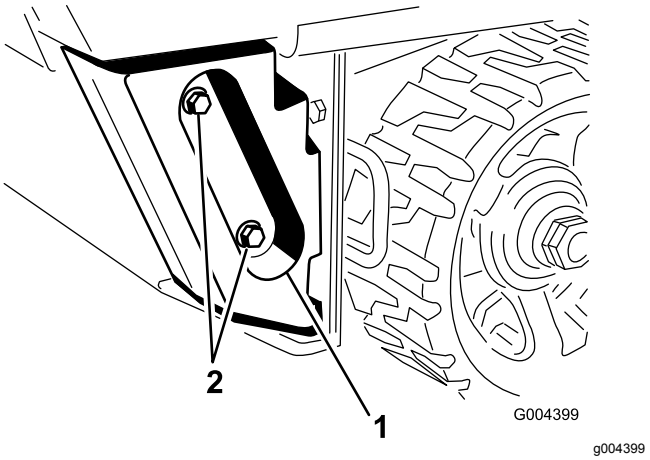

Obrázek 1

1. Protizávaží
2. Upevňovací prvky

2

Montáž plošiny

Díly potřebné k provedení tohoto kroku:

1	Montáž plošiny
4	Šroub (½ x 1 ½ in)
4	Matice (½ in)

Postup

1. Zkontrolujte a utáhněte 2 spodní šrouby upevňující spodní zadní panel k rámu (Obrázek 2).

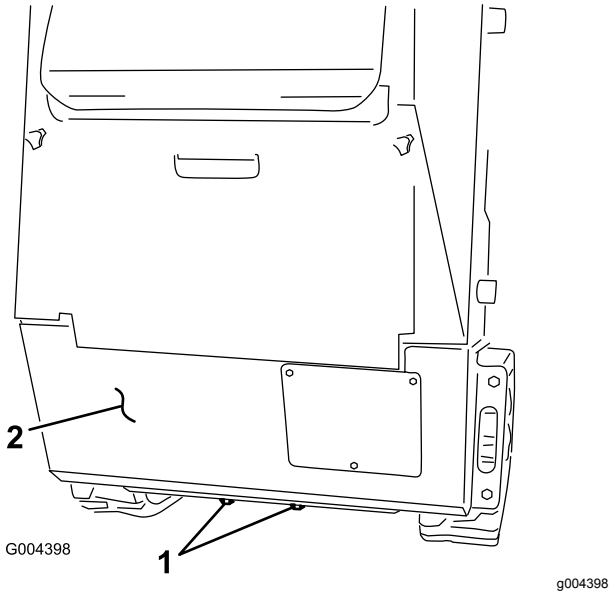

Obrázek 2

Vyobrazen model TX 525

1. Šrouby
2. Zadní panel

2. Postupně nahraďte 4 šrouby a matice upevňující strany spodního zadního panelu k rámu 4 novými šrouby (½ x 1 ½ in), viz Obrázek 3.

   Poznámka: Namontujte jednotlivé šrouby zepředu, aby zadní panel při uvolnění tlaku zůstal v dané poloze. V tomto okamžiku ještě nenasazujte matice.

   Důležité: **Zadní panel neodstraňujte.**

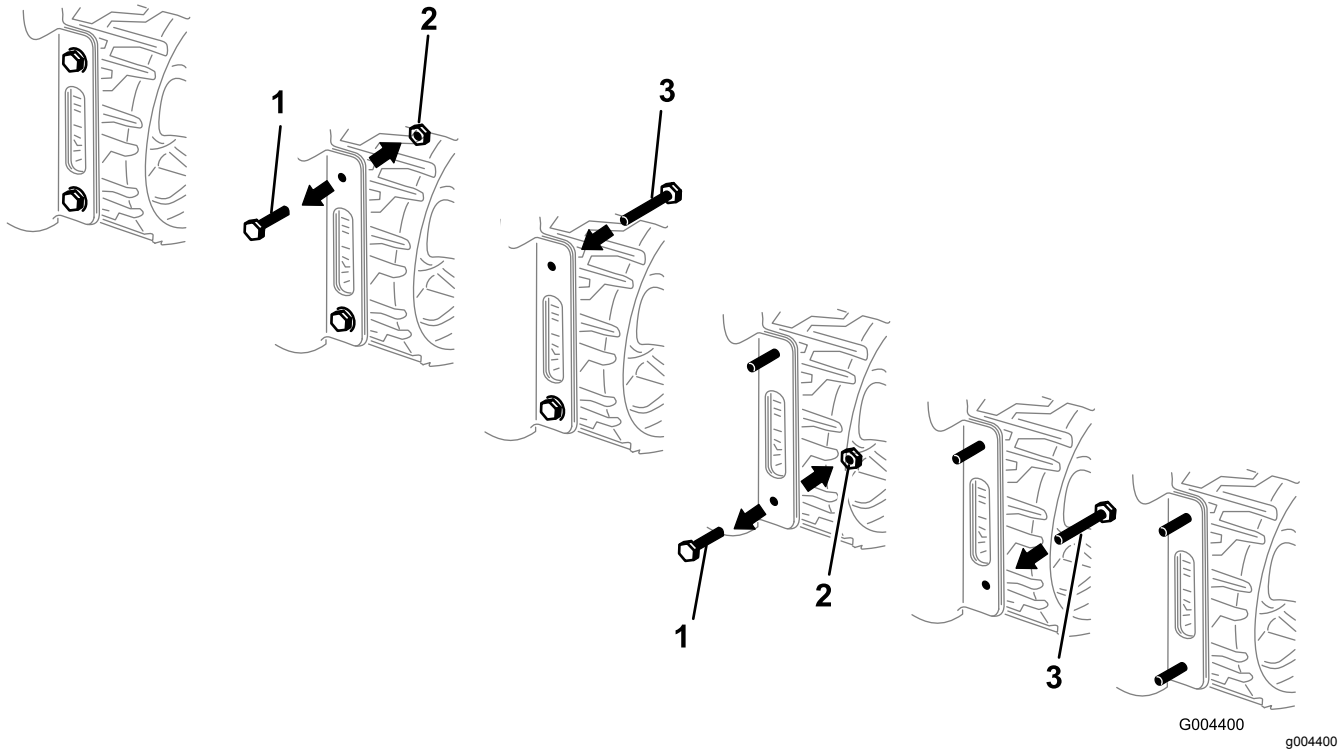

Obrázek 3

Vyobrazena pravá strana modelu TX 525

1. Stávající šroub
2. Matice
3. Šroub (½ x 1 ½ in)

3. Zatáhněte za rukojeť plošiny směrem nahoru a plošinu vysuňte (Obrázek 4).

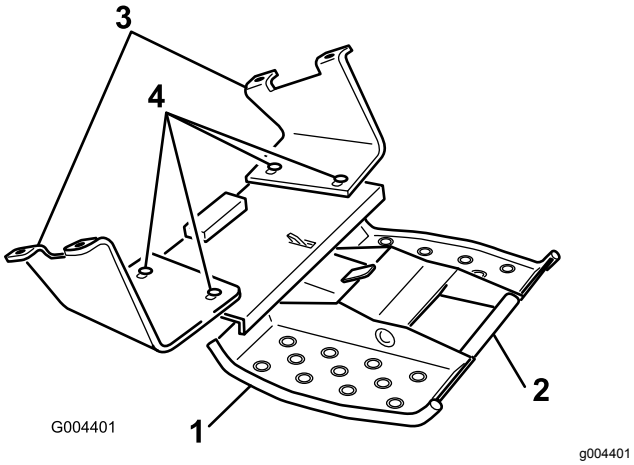

Obrázek 4

1. Montáž plošiny
2. Rukojeť
3. Montážní konzola
4. Tyto šrouby povolte.

4. Rukou povolte, avšak neodstraňujte 4 šrouby a matice, které upevňují sestavu plošiny k montážním konzolám (Obrázek 4).
5. Namontujte montážní konzoly na 4 šrouby, které jste předtím vložili do zadního panelu, a zajistěte je 4 maticemi (½ in), viz Obrázek 5.

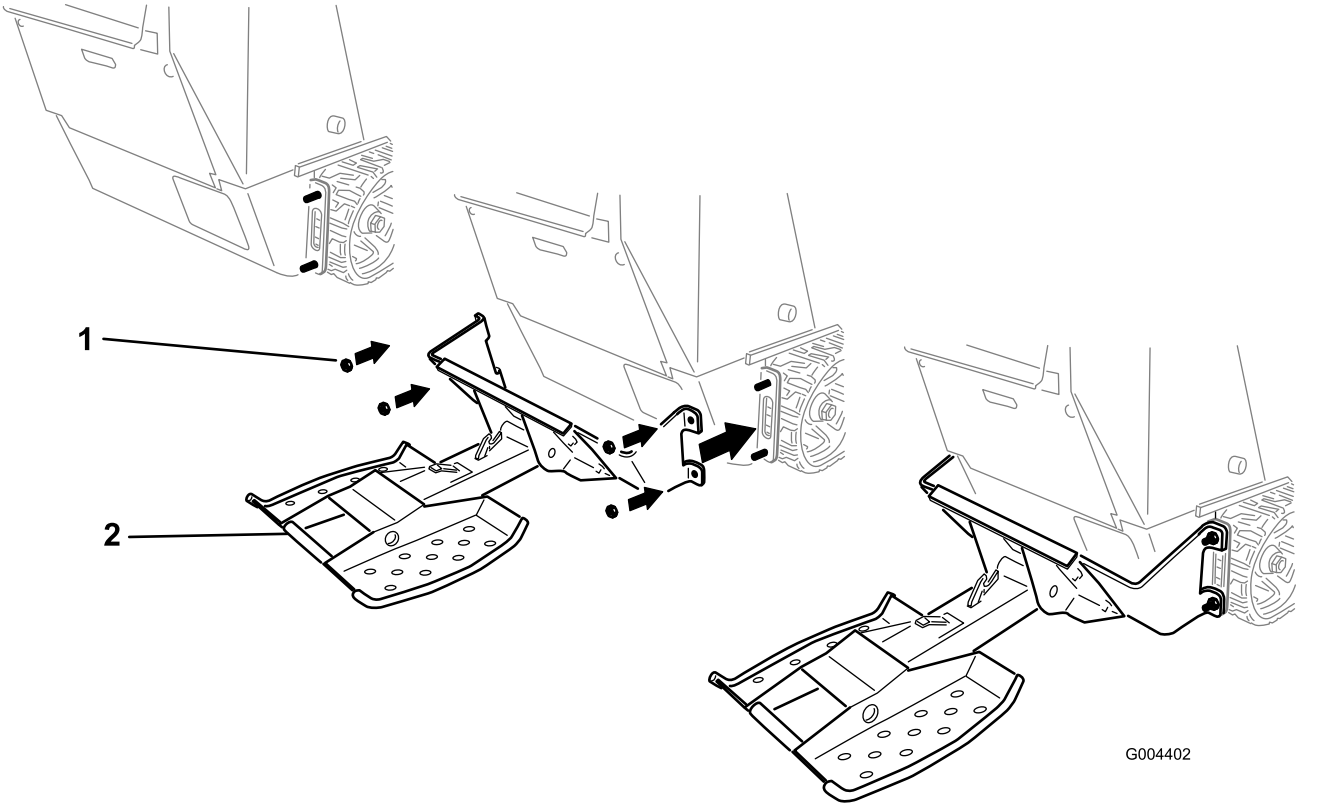

Obrázek 5

1. Matice (½ in)
2. Plošina

6. Matice, jež upevňují plošinu a zadní panel ke stroji, utáhněte na utahovací moment 91 až 113 Nm.
7. Vyrovnejte plošinu tak, aby byla na stroji vystředěna, a utáhněte upevňovací prvky připevňující sestavu plošiny k montážním konzolám na utahovací moment 91 až 113 Nm.

3

Montáž protizávaží

Pouze stroje řady TX 500

Díly potřebné k provedení tohoto kroku:

1	Protizávaží
4	Šroub (½ x 1 ¼ in)
4	Podložka

Postup

1. Na 4 šrouby (½ x 1 ¼ in) naneste přípravek na zajištění závitů a použijte je společně se 4 podložkami k připevnění protizávaží na přední stranu stroje (Obrázek 6).
2. Šrouby utáhněte na utahovací moment 73 až 89 Nm (54 až 66 ft-lb).

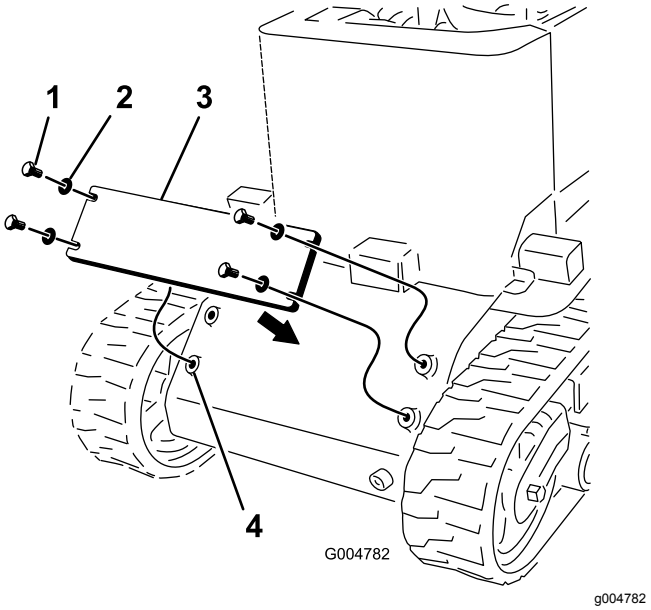

Obrázek 6

1. Šroub (½ x 1 ¼ in)
2. Podložka
3. Protizávaží
4. Montážní otvory

4

Instalace štítku

Díly potřebné k provedení tohoto kroku:

1	Štítek

Postup

1. Vyčistěte prostor za ovládáním pojezdu, aby na něm nezůstaly nečistoty nebo mazivo (Obrázek 7).

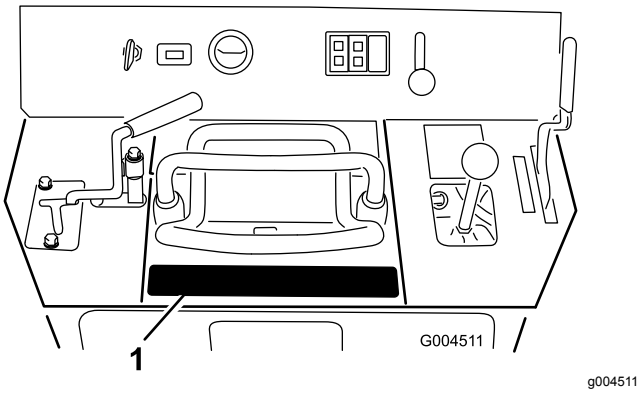

Obrázek 7

1. Umístění štítku

2. Sejměte zadní vrstvu ze štítku a štítek nalepte na místo pro něj určené, viz Obrázek 7.

   Poznámka: Aby pod štítkem nevznikly vzduchové bubliny, nejprve jej přitiskněte ve středu a potom jej otírejte směrem k okrajům.

5

Montáž referenční tyče

Díly potřebné k provedení tohoto kroku:

1	Referenční tyč
2	Šroub (5/16 x ¾ in)

Postup

1. Demontujte zadní přístupový kryt, viz *provozní příručka* ke stroji.
2. Na ovládacím panelu pod pákou ramena nakladače označte místo pro 2 otvory (průměr 0,95 cm) a vyvrtejte je (Obrázek 8).

Poznámka: Jestliže jsou otvory již vyvrtány, tento krok vynechejte.

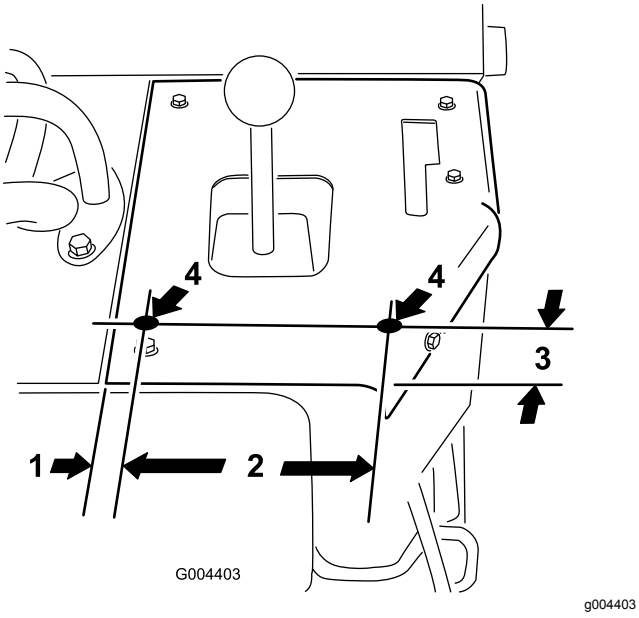

Obrázek 8

1. 2,18 cm
2. 14,6 cm
3. 5,08 cm
4. Zde vyvrtejte otvory (průměr 0,95 cm).

3. K ovládacímu panelu připevněte referenční tyč pomocí 2 šroubů (5/16 x ¾ in), které namontujete zevnitř stroje (Obrázek 9).

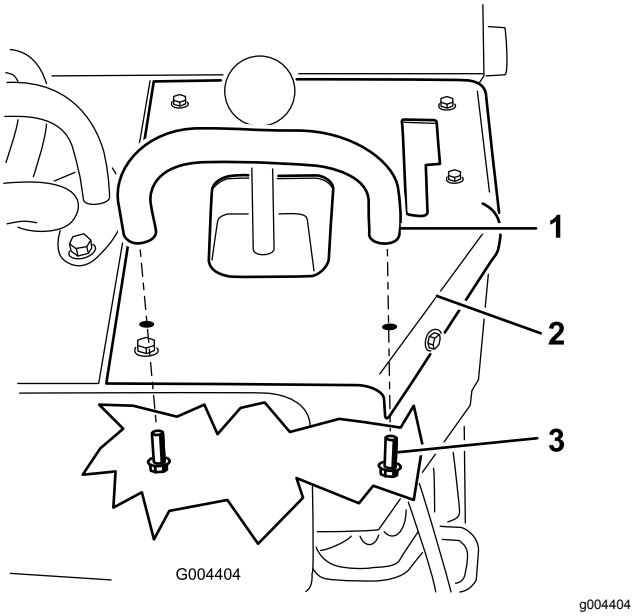

Obrázek 9

1. Referenční tyč
2. Ovládací panel
3. Šroub (5/16 x ¾ in)

4. Namontujte zadní přístupový kryt.

Obsluha

⚠ DŮLEŽITÉ UPOZORNĚNÍ

Pokud sestoupíte z plošiny a ramena nakladače jsou zvednutá, stroj se může rychle převrhnout dopředu a může vám nebo jiným osobám způsobit vážné zranění.

Neopouštějte plošinu, jsou-li ramena nakladače zdvižená.

⚠ DŮLEŽITÉ UPOZORNĚNÍ

Pokud nepřevážíte těžký náklad nebo přídavná zařízení, těžší je zadní strana stroje s plošinou a pracovníkem obsluhy.

Ve svahu vždy pracujte s těžší stranou stroje proti svahu.

⚠ DŮLEŽITÉ UPOZORNĚNÍ

Při obsluze byste mohli spadnout z plošiny a vážně se poranit.

Nepohybujte s ovládacími prvky, pokud nemáte obě chodidla na plošině a nedržíte se referenčních tyčí.

Složení plošiny

Zvedněte zadní část plošiny a otočte ji směrem ke stroji (Obrázek 10). Jakmile se západka dotkne montážní desky, plošina se zasune do trubky a zajistí se na místě.

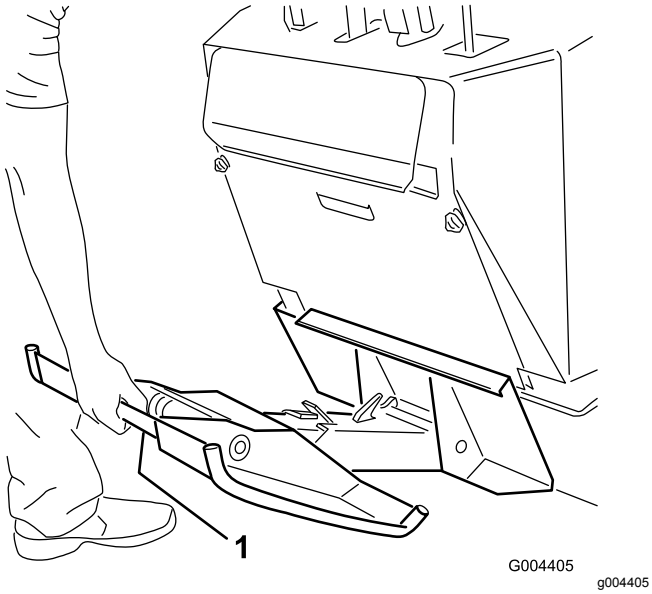

Obrázek 10

1. Rukojeť plošiny

Rozložení plošiny

Plošinu vysuňte směrem nahoru, dokud se západka neuvolní, a pak ji vyklopte ven a dolů (Obrázek 11).

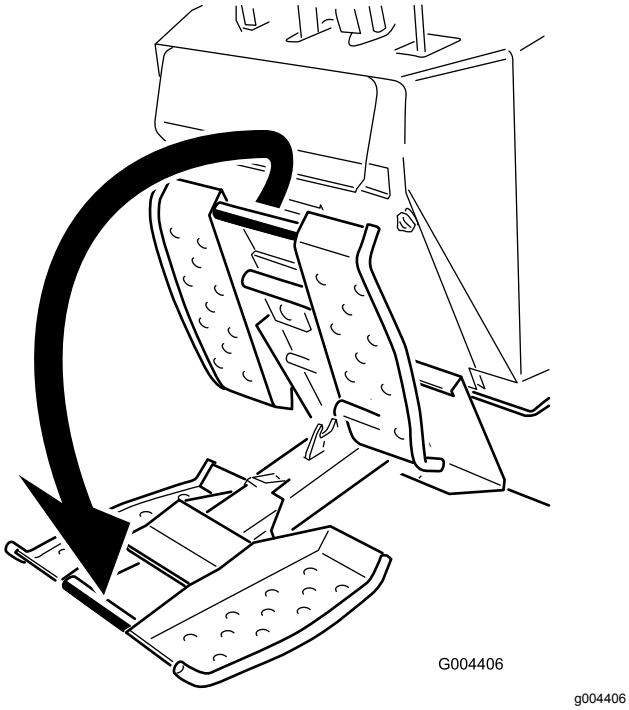

Obrázek 11

Používání plošiny

Na plošinu nastupte před spuštěním stroje. Během jízdy na plošině udržujte stabilitu pomocí referenčních rukojetí na stroji.

Před opuštěním plošiny zcela zastavte stroj a zatáhněte parkovací brzdu.

Údržba

Promazání plošiny

Servisní interval: Při každém použití nebo denně (promazávejte neprodleně po každém mytí).

Typ maziva: Univerzální mazivo

1. Zaparkujte stroj na rovném povrchu, zatáhněte parkovací brzdu a spusťte ramena nakladače dolů.
2. Vypněte motor a vyjměte klíč.
3. Hadrem očistěte maznice.
4. Do každé maznice zasuňte mazací pistoli (Obrázek 12).

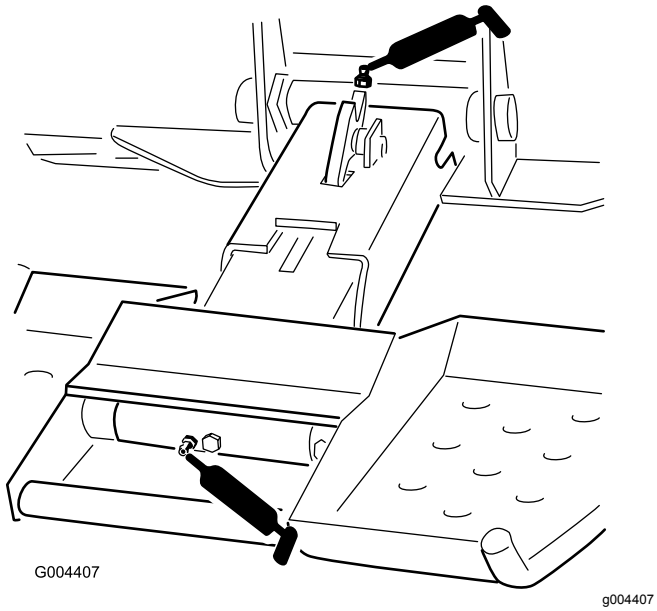

Obrázek 12

5. Do maznice pumpujte mazivo, dokud nezačne vytékat (přibližně 3 zdvihy).
6. Otřete přebytečné mazivo.

Kontrola střižného šroubu

Servisní interval: Při každém použití nebo denně

Přesvědčte se, zda není střižný šroub opotřebený, prasklý nebo jinak poškozený (Obrázek 13). Je-li poškozen, vyměňte jej za nový.

Důležité: **Používejte pouze originální náhradní střižný šroub a matici společnosti Toro. Jiné šrouby nemusí fungovat správně a mohou zapříčinit vznik nebezpečného stavu.**

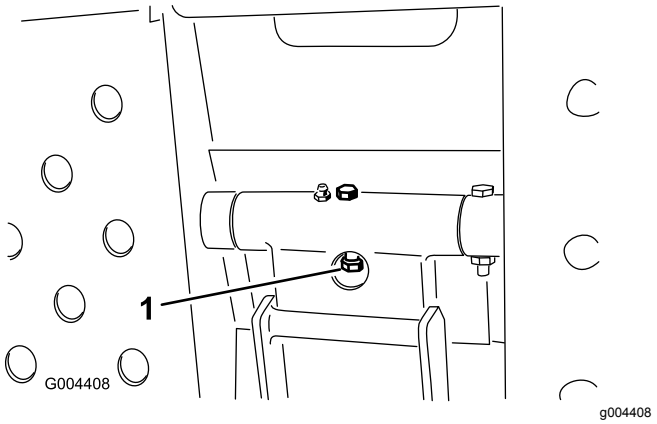

Obrázek 13

1. Střižný šroub

Poznámky:

Poznámky:



Count on it.