Form No. 3438-661 Rev A

Count on it.

Návod k obsluze

Fréza na pařezy STX-26

Číslo modelu 23208—Výrobní číslo 404320000 a vyšší
Číslo modelu 23208G—Výrobní číslo 404320000 a vyšší

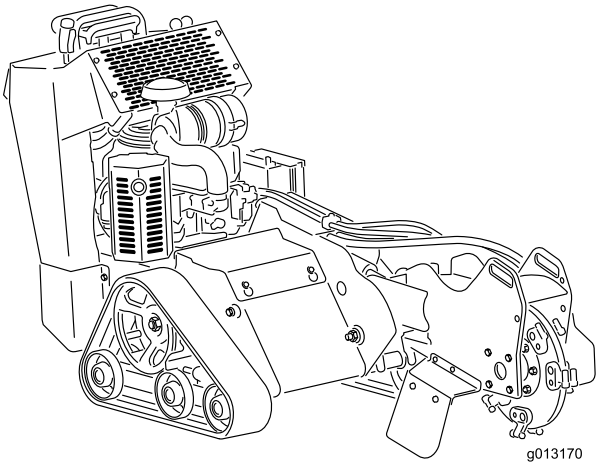

Zaregistrujte svůj výrobek na adrese www.Toro.com.
Překlad originálu (CS)

CE

3438-661 A

Tento výrobek splňuje všechny relevantní směrnice Evropské unie. Podrobné informace naleznete v Prohlášení o shodě k tomuto výrobku.

Použití nebo provoz motoru v zalesněných, křovinatých nebo travnatých místech bez řádně funkčního a udržovaného lapače jisker (jak je uvedeno v oddílu 4442) nebo motoru, který není vhodným způsobem zkonstruován, vybaven a udržován k zajištění prevence vzniku požáru, je porušením oddílu 4442 a 4443 zákona o veřejných zdrojích státu Kalifornie.

Přiložená provozní příručka k motoru obsahuje informace o předpisech pro ochranu životního prostředí vydaných organizacemi EPA (US Environmental Protection Agency) a Řízení kontroly emisí státu Kalifornie (California Emission Control Regulation) a týkajících se emisních systémů, údržby a záruky. Náhradní provozní příručku k motoru je možné objednat u výrobce motoru.

⚠ DŮLEŽITÉ UPOZORNĚNÍ

CALIFORNIA
Důležité upozornění, poučka 65

Výfukové plyny tohoto výrobku obsahují chemikálie, které podle znalostí státu Kalifornie mohou způsobit rakovinu, vrozené vady a jiná poškození spojená s reprodukčním systémem.

Vývody baterie, svorky a související příslušenství obsahují olovo a slouceniny olova, tj. chemikálie, které jsou ve státe Kalifornie známy jako látky škodlivé pro reprodukcní orgány a vyvolávající rakovinu. Po manipulaci s baterií si rádne omyjte ruce.

Používání tohoto výrobku může způsobit vystavení účinkům chemikálií, které jsou státu Kalifornie známy jako karcinogenní, mutagenní nebo reprotoxické.

Úvod

Tento stroj je určen k frézování a odstraňování pařezů a povrchových kořenů stromů. Není určen k řezání kamenů či jiných materiálů, než je dřevo a půda v okolí pařezu.

Přečtěte si pečlivě následující informace. Dozvíte se, jak správně výrobek používat a jak jej udržovat. Dále získáte informace, jak zabránit poškození výrobku a úrazu při práci s ním. Za správný a bezpečný provoz výrobku nese odpovědnost majitel.

Na adrese www.Toro.com můžete společnost Toro přímo požádat o poskytnutí informací o bezpečnosti výrobku, podkladů pro zaškolení obsluhy a informací o příslušenství, vyhledat prodejce výrobků Toro nebo zaregistrovat svůj výrobek.

Kdykoli budete potřebovat servis, originální náhradní díly Toro nebo další informace, kontaktujte autorizované servisní středisko nebo centrum zákaznických služeb Toro. Připravte si informace o názvu modelu a sériové číslo. Obrázek 1 znázorňuje umístění čísla modelu a sériového čísla na výrobku. Tyto údaje zapište do následujícího pole.

Důležité: **Potřebujete-li informace o záruce, náhradních dílech a jiných údajích o výrobku, pomocí mobilního zařízení můžete naskenovat QR kód na štítku se sériovým číslem (je-li k dispozici).**

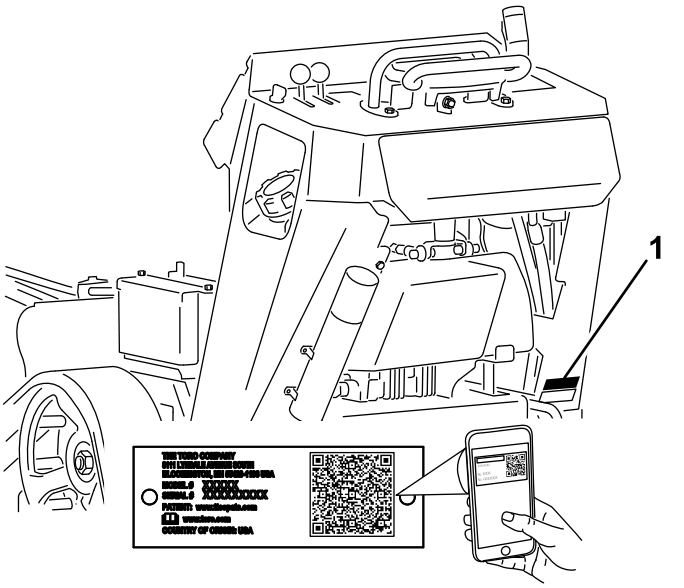

Obrázek 1

1. Štítek s číslem modelu a sériovým číslem

© 2019—The Toro® Company
8111 Lyndale Avenue South
Bloomington, MN 55420

Navštivte nás na adrese www.Toro.com.
Vytištěno v USA
Všechna práva vyhrazena

Číslo modelu _____

Výrobní číslo _____

Tato příručka identifikuje potenciální rizika a uvádí bezpečnostní sdělení označená varovným bezpečnostním symbolem (Obrázek 2) signalizujícím riziko, které může vést k vážnému úrazu nebo usmrcení, nebudete-li doporučená opatření dodržovat.

g000502

Obrázek 2

1. Varovný bezpečnostní symbol

Ke zdůraznění informací se v této příručce používají dva výrazy. **Důležité** upozorňuje na speciální technické informace a **Poznámka** zdůrazňuje obecné informace, kterým je třeba věnovat zvláštní pozornost.

Obsah

Bezpečnost 4
Bezpečné provozní postupy 4
Bezpečnostní a instrukční štítky 7
Nastavení 11
1 Montáž ovládací páky frézy 11
2 Kontrola hladiny kapalin 11
3 Dobíjení akumulátoru 11
Součásti stroje 12
Ovládací prvky 12
Technické údaje 15
Přídavná zařízení / příslušenství 15
Obsluha 15
Doplňování paliva 15
Provádění úkonů denní údržby 17
Spuštění motoru 17
Jízda se strojem 18
Vypnutí motoru 18
Frézování pařezu 18
Přemístění poškozeného stroje 19
Zabezpečení stroje pro přepravu 19
Zvednutí stroje 20
Provozní tipy 20
Údržba 21
Doporučený harmonogram údržby 21
Postupy před údržbou stroje 22
Demontáž krycí desky 22
Demontáž spodního krytu 22
Mazání 23
Mazání vozidla 23
Údržba motoru 24
Vzduchový filtr 24
Výměna motorového oleje 25
Údržba zapalovacích svíček 27
Údržba palivového systému 28
Vypouštění palivové nádrže 28
Výměna palivového filtru 29
Údržba elektrického systému 29
Údržba akumulátoru 29
Výměna pojistek 31
Údržba hnací soustavy 32
Údržba pásů 32
Údržba řemenů 35
Výměna hnacího řemene čerpadla 35
Údržba ovládacích prvků 36
Nastavení vyrovnání ovládání pojezdu 36
Údržba hydraulického systému 38
Specifikace hydraulické kapaliny 38
Kontrola hladiny hydraulické kapaliny 39
Výměna hydraulické kapaliny 39
Údržba frézy 40
Výměna zubů 40
Čištění 41
Odstranění nečistot ze stroje 41
Uskladnění 42
Odstraňování závad 43
Schémata 45

Bezpečnost

Nesprávné použití nebo údržba prováděná obsluhou nebo majitelem může způsobit poranění. Z důvodu snížení rizika možného zranění dodržujte tyto bezpečnostní pokyny a vždy věnujte pozornost výstražnému symbolu (Obrázek 2), který znamená **upozornění**, **výstrahu** nebo **nebezpečí** (pokyny k zajištění osobní bezpečnosti). Nedodržení tohoto pokynu může mít za následek zranění osob nebo jejich usmrcení.

⚠ NEBEZPEČÍ

V pracovní oblasti můžou být pod zemí vedení elektrické sítě, plynové potrubí nebo telefonní kabely. V případě jejich narušení hloubením hrozí úraz elektrickým proudem nebo exploze.

Na pozemku nebo v pracovní oblasti je třeba tato vedení a kabely označit; v těchto označených oblastech nepracujte. O označení pozemku požádejte příslušnou místní službu, která značení provádí, nebo společnost zajišťující technické služby (například v USA můžete volat na číslo 811, v Austrálii na číslo celonárodní vyznačovací služby 1100).

Bezpečné provozní postupy

Tento produkt může způsobit amputaci končetin. Aby nedošlo k vážnému poranění či usmrcení, dodržujte vždy všechny bezpečnostní pokyny.

⚠ DŮLEŽITÉ UPOZORNĚNÍ

Výfukové plyny obsahují oxid uhelnatý, jedovatý plyn bez zápachu, který má při vdechnutí smrtelné účinky.

Nespouštějte motor ve vnitřních nebo uzavřených prostorách.

Zaškolení

- Přečtěte si *uživatelskou příručku* a další školicí materiály. Pokud obsluha či mechanici nerozumí jazyku této příručky, majitel musí zajistit vysvětlení tohoto materiálu.
- Dobře se seznamte s bezpečným použitím zařízení, ovládacími prvky a významem bezpečnostních nápisů.
- Obsluha a mechanici musí být zaškolení. Za zaškolení uživatelů odpovídá majitel.
- Nedovolte, aby zařízení používali nezaškolení lidé a děti nebo na něm prováděli servis. Místní předpisy mohou určovat věkovou hranici obsluhy.
- Majitel/uživatel může zabránit nehodám a poraněním způsobeným jemu či jiným osobám nebo škodám na majetku a je za tyto nehody odpovědný.

Příprava

- Před použitím stroje si nechejte vytyčit podzemní inženýrské sítě a stroj na označených místech nepoužívejte.
- Prohlédněte si povrch a posuďte, jaká přídavná zařízení a příslušenství jsou nezbytná, aby bylo možné požadovanou práci provést bezpečně. Používejte pouze přídavná zařízení a příslušenství schválená výrobcem.
- Používejte vhodné oblečení a pomůcky, včetně rukavic, ochranných brýlí, dlouhých kalhot, pevné protiskluzové obuvi a ochrany sluchu. Svažte si dlouhé vlasy a nenoste volné oděvy či volně se pohybující šperky.
- Zkontrolujte prostor, kde budete stroj používat, a odstraňte všechny předměty, jež mohou být strojem vymrštěny, např. kameny, hračky nebo dráty.
- Ověřte, že jsou prvky pro zjišťování přítomnosti, bezpečnostní spínače a ochranné kryty správně připevněny a fungují. Stroj nepoužívejte, pokud tyto prvky nefungují správně.

Bezpečnost týkající se paliva

- Při manipulaci s palivem buďte velmi opatrní. Palivo je vysoce hořlavé a jeho výpary jsou výbušné.
- Vždy uhaste cigarety, doutníky, dýmky a ostatní zdroje vznícení.
- Používejte jen schválený kanystr.
- Neodstraňujte uzávěr palivové nádrže ani nedoplňujte nádrž palivem při spuštěném nebo horkém motoru.
- Nedoplňujte ani nevypouštějte palivo v uzavřeném prostoru.
- Neskladujte stroj nebo nádobu s palivem v blízkosti otevřeného ohně, zdroje jisker nebo tepla, například u ohřívače vody nebo jiného zařízení.
- V případě rozlití paliva se nepokoušejte nastartovat motor a vyhýbejte se použití jakéhokoli zdroje vznícení, dokud se palivové výpary nerozptýlí.

Provoz

- Při práci se strojem vynakládejte maximální pozornost. Neprovádějte žádné činnosti, jež by

mohly vaši pozornost odvádět. V takovém případě vám hrozí zranění nebo poškození majetku.

- **Po každém použití odstraňte z hydraulického zdvihu, hnacích jednotek, tlumičů a motoru nečistoty, aby nedošlo k požáru.**
- Než z jakéhokoli důvodu opustíte pozici obsluhy, zaparkujte stroj na rovném povrchu, spusťte hydraulický zdvih dolů, vypněte hydrauliku, zatáhněte parkovací brzdu (je-li ve výbavě), vypněte motor a vyjměte klíč.
- Nedotýkejte se částí stroje, které mohou být následkem používání horké. Údržbu, nastavování nebo opravy stroje provádějte až po jeho vychladnutí.
- Motor nikdy nespouštějte v uzavřeném prostoru.
- Používejte stroj jen za dobrých světelných podmínek a vyhýbejte se prohlubním a skrytým rizikovým místům.
- Před spuštěním motoru zajistěte, aby byl u všech pohonů zařazen neutrál a aby byla zatažena parkovací brzda (je-li ve výbavě). Motor spouštějte výhradně ze sedadla obsluhy.
- Ve svazích zpomalte a buďte obzvláště opatrní. Při jízdě po svazích se pohybujte pouze v doporučeném směru. Stabilitu stroje ovlivňuje i stav travnatých ploch.
- V zatáčkách, na křižovatkách, chodnících a při změně směru jízdy na svahu zpomalte a počínejte si opatrně.
- Neměňte nastavení regulátoru motoru a nepřekračujte maximální otáčky motoru.
- Nepřibližujte nohy ani ruce k pohybujícím se částem.
- Před couváním se pohledem dozadu a dolů ujistěte, že máte volnou cestu.
- Nikdy nepřevážejte žádné další osoby a nedovolte, aby se ke stroji přiblížily okolostojící osoby nebo domácí zvířata.
- Stroj neobsluhujte, jste-li unaveni, nemocní nebo pod vlivem alkoholu nebo drog.
- Při nakládání a vykládání stroje z přepravního vozidla buďte opatrní.
- Pokud se při práci přiblížíte ke slepým rohům, počínejte si opatrně.
- Před použitím stroje zajistěte, aby v pracovním prostoru nebyly žádné osoby. Pokud někdo do tohoto prostoru vstoupí, stroj zastavte.
- Ovládací prvky nikdy nepoužívejte trhavým způsobem; používejte plynulý pohyb.
- Stroj provozujte v místech, kde nejsou ve vaší blízkosti žádné překážky. Nedostatečná vzdálenost od stromů, zdí a jiných překážek může způsobit poranění v situaci, kdy stroj bude za provozu couvat a vy nebudete věnovat pozornost okolí. Stroj používejte jen v místech, kde máte dostatečný volný prostor pro bezpečné manévrování.
- Ověřte si, kde se na stroji nacházejí označená místa, kde může dojít ke skřípnutí, a udržujte ruce a nohy od těchto míst v bezpečné vzdálenosti.
- Blesk může způsobit vážné zranění nebo smrt. Pokud v okolí vidíte blesky nebo slyšíte hřmění, přerušte práci s vozidlem a vyhledejte úkryt.

Provoz na svahu

- Svahy jsou významným faktorem při nehodách způsobených ztrátou kontroly nebo převrácením, které mohou vést k vážnému poranění nebo smrti. Při práci na svahu odpovídá za bezpečnost pracovník obsluhy. Při práci se strojem na jakémkoli svahu je třeba dbát zvýšené opatrnosti. Před použitím stroje na svahu musíte:
  - Přečíst si pokyny pro práci ve svahu uvedené v příručce a na stroji a řídit se jimi.
  - V konkrétní den vyhodnotit stav pracoviště a určit, zda je svah pro práci se strojem bezpečný. Při provádění tohoto průzkumu je třeba se řídit zdravým rozumem a uplatňovat logický úsudek. Provoz stroje na svahu mohou rychle ovlivnit změny v terénu, jako je vlhkost.
- **Na svazích ve směru nahoru a dolů používejte stroj tak, aby jeho přední strana směřovala proti svahu.**
- Na úpatí svahu vždy vyhodnoťte případné riziko. Nepracujte se strojem v blízkosti srázů, příkopů, náspů, vodních ploch nebo jiných nebezpečných míst. Jestliže kolo nebo pás přejede přes okraj nebo pokud se okraj propadne, stroj se může náhle převrátit. Stroj je třeba udržovat od veškerých rizikových prvků v bezpečné vzdálenosti (dvojnásobek šířky stroje).
- Na svahu stroj nerozjíždějte, nezastavujte ani jej neotáčejte. Neměnit náhle rychlost ani směr, zatáčet pomalu a postupně.
- Provádějte na svazích veškeré činnosti pomalu a postupně. Neměňte náhle rychlost ani směr.
- Nepracujte se strojem v podmínkách, kdy může dojít ke ztrátě trakce, schopnosti řízení nebo stability. Uvědomte si, že při práci se strojem na mokré trávě, napříč svahem nebo ve směru dolů může dojít ke ztrátě trakce stroje. Ztráta trakce kol nebo pásů pak může způsobit prokluzování, ztrátu brzdného účinku a ztrátu kontroly nad řízením. Stroj se může posunovat i v případě, kdy se kola nebo pásy zastavily.
- Na úpatí svahu vždy vyhodnoťte případné riziko. Nepracujte se strojem v blízkosti srázů, příkopů, náspů, vodních ploch nebo jiných nebezpečných míst. Jestliže kolo nebo pás přejede přes

okraj nebo pokud se okraj propadne, stroj se může náhle převrátit. Stroj je třeba udržovat od veškerých rizikových prvků v bezpečné vzdálenosti (dvojnásobek šířky stroje).

- Odstraňte nebo vyznačte překážky, jako jsou příkopy, výmoly, koleje, hrboly, kameny nebo jiná skrytá nebezpečná místa. Vysoká tráva může překážky skrýt. Stroj se může na nerovném terénu převrhnout.
- Neparkujte stroj na úbočí ani na svahu, pokud jste předtím nespustili hydraulický zdvih na zem.

Údržba a skladování

- Zaparkujte stroj na rovném povrchu, spusťte hydraulický zdvih dolů, vypněte hydrauliku, zatáhněte parkovací brzdu (je-li ve výbavě), vypněte motor a vyjměte klíč. Před nastavováním, čištěním nebo opravou stroje počkejte, dokud se veškeré pohybující se součásti nezastaví.
- Odstraňte z hydraulického zdvihu, hnacích jednotek, tlumičů a motoru nečistoty, aby nedošlo k požáru. Veškerý rozlitý olej nebo palivo otřete.
- Před odstavením stroje nechejte vychladnout motor. Stroj neskladujte v blízkosti otevřeného ohně.
- Nedovolte, aby servisní práce na stroji prováděla nezaškolená osoba.
- Pokud je třeba některé součásti podepřít, použijte hever.
- Opatrně uvolněte tlak z dílů s uloženou energií.
- Nepřibližujte nohy ani ruce k pohybujícím se částem. Je-li to možné, neprovádějte nastavení se spuštěným motorem.
- Před prováděním jakýchkoli oprav odpojte akumulátor nebo vyjměte kabely zapalovacích svíček. Nejdříve odpojte zápornou svorku a pak teprve kladnou svorku. Nejdříve připojte kladnou svorku a pak teprve zápornou svorku.
- Akumulátor dobíjejte v otevřeném, dobře větraném prostoru a v dostatečné vzdálenosti od zdroje jiskření nebo ohně. Před připojením nebo odpojením nabíječky od akumulátoru nejprve odpojte nabíječku od zdroje. Noste ochranný oděv a používejte izolované nástroje.
- Kyselina v akumulátoru je jedovatá a může způsobit popáleniny. Dejte pozor, aby kyselina nepřišla do kontaktu s kůží a oděvem a nevnikla do očí. Při práci s akumulátorem si chraňte tvář, oči a oděv.
- Plyny z akumulátoru mohou explodovat. Dbejte, aby akumulátor nebyl v blízkosti cigaret, jisker a otevřeného ohně.
- Udržujte všechny díly v dobrém stavu a dbejte na to, aby byl veškerý hardware utažený. Nahraďte všechny opotřebené nebo poškozené nálepky.
- Udržujte všechny matice a šrouby utažené. Udržujte zařízení v dobrém stavu.
- Nikdy žádným způsobem neupravujte bezpečnostní zařízení.
- Udržujte stroj bez nánosu nečistot. Veškerý rozlitý olej nebo palivo otřete.
- Pokud narazíte do nějakého předmětu, vypněte motor, vyjměte klíč a stroj zkontrolujte. Před opětovným spuštěním proveďte nutné opravy.
- Používejte pouze originální náhradní díly společnosti Toro.
- Udržujte tělo a ruce v dostatečné vzdálenosti od netěsných otvorů nebo trysek, ze kterých uniká hydraulická kapalina pod vysokým tlakem. Ke hledání prasklin hydrauliky používejte lepenku nebo papír; nikdy nepoužívejte ruce. Hydraulická kapalina unikající pod vysokým tlakem může proniknout kůží a způsobit poranění, které bude do několika hodin vyžadovat chirurgický zákrok provedený kvalifikovaným lékařem. Jinak by mohla vzniknout gangréna.

Bezpečnostní a instrukční štítky

Bezpečnostní štítky a pokyny jsou umístěny na viditelném místě v blízkosti každého prostoru představujícího potenciální nebezpečí. V případě ztráty nebo poškození původní nálepky nahraďte nálepku novou.

Symboly na akumulátoru

Na akumulátoru jsou všechny následující symboly nebo některé z nich.

1. Nebezpečí výbuchu
2. Chraňte před otevřeným ohněm, nekuřte
3. Žíravá kapalina / nebezpečí chemického popálení
4. Používejte ochranné brýle.
5. Přečtěte si *provozní příručku.*
6. Přihlížející osoby musí vždy zůstat v dostatečné vzdálenosti od akumulátoru.
7. Chraňte si oči; výbušné plyny mohou trvale poškodit zrak nebo způsobit jiné zranění.
8. Akumulátorová kyselina může oslepit nebo vážně popálit.
9. Oči ihned vypláchněte vodou a rychle vyhledejte lékařskou pomoc.
10. Obsahuje olovo, nelikvidujte ji

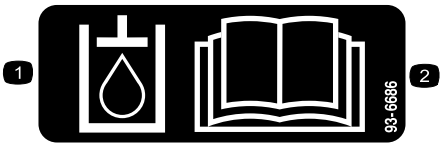

decal93-6686

93-6686

1. Hydraulická kapalina
2. Přečtěte si *provozní příručku.*

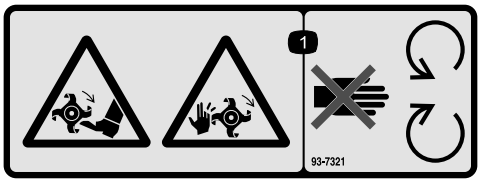

decal93-7321

93-7321

1. Nebezpečí pořezání/amputace rukou a nohou v důsledku rotujících nožů/břitů – udržujte bezpečnou vzdálenost od pohybujících se částí.

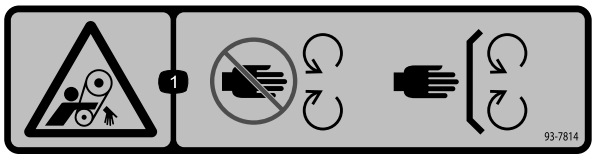

decal93-7814

93-7814

1. Nebezpečí zachycení pásem – nepřibližujte se k pohybujícím se součástem; mějte vždy namontované všechny ochranné kryty a štíty.

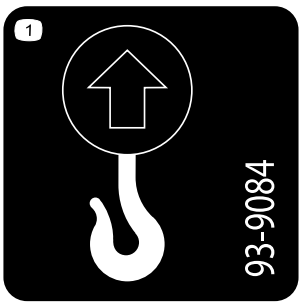

decal93-9084

93-9084

1. Místo zvedání/místo vázání

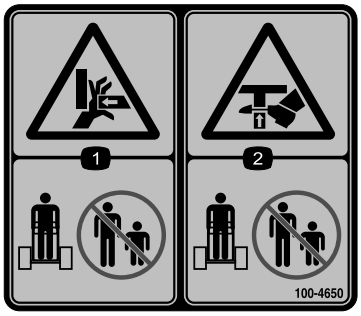

decal100-4650

100-4650

1. Nebezpečí rozdrcení rukou – přihlížející osoby musí vždy zůstat v bezpečné vzdálenosti od stroje.
2. Nebezpečí rozdrcení nohou – přihlížející osoby musí vždy zůstat v bezpečné vzdálenosti od stroje.

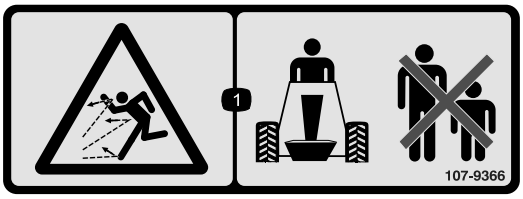

decal107-9366

107-9366

1. Nebezpečí odmrštění předmětů – okolostojící osoby musí být v bezpečné vzdálenosti od stroje.

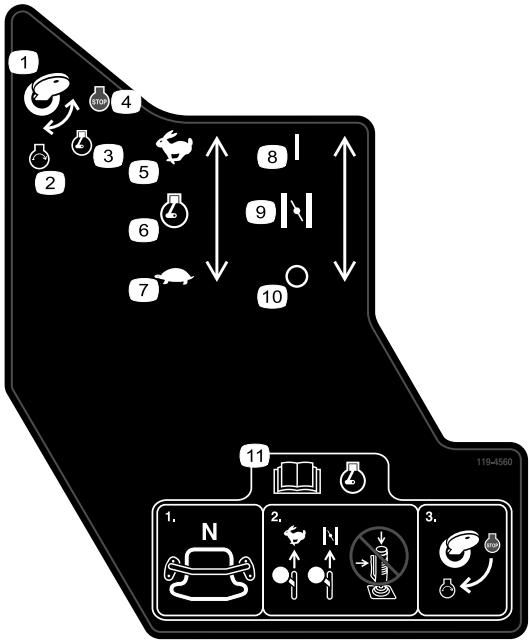

decal119-4560

119-4560

1. Klíč zapalování
2. Motor: spuštění
3. Motor: běh
4. Motor: vypnutí
5. Rychle
6. Otáčky motoru
7. Pomalu
8. Zapnuto/zavřeno
9. Sytič
10. Vypnuto/otevřeno
11. Před spuštěním motoru si přečtěte *provozní příručku* – 1) ujistěte se, že je ovladač pojezdu v NEUTRÁLNÍ poloze; 2) přesuňte páku škrticí klapky do polohy pro RYCHLÝ chod, zavřete sytič (je-li to možné) a nepoužívejte pákový ovladač; 3) otočením klíče nastartujte motor.

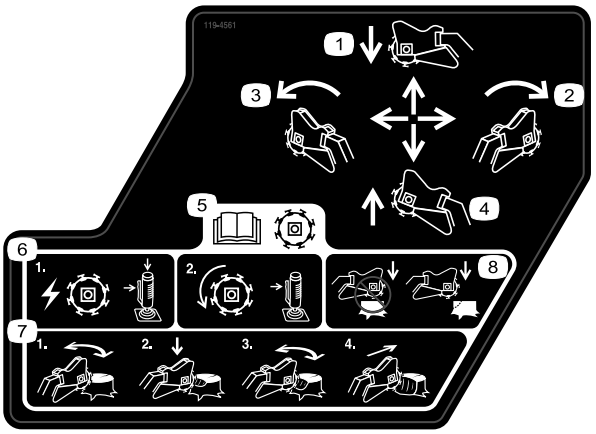

decal119-4561

119-4561

1. Posunutím dopředu frézu na pařezy sklopíte.
2. Posunutím doprava přemístíte frézu na pařezy doprava.
3. Posunutím dozadu frézu na pařezy zvednete.
4. Posunutím doleva přemístíte frézu na pařezy doleva.
5. Před uvedením frézy do provozu si přečtěte *provozní příručku*. Zapněte boční páku a stiskem horního tlačítka pákového ovladače zapněte frézovací kotouč. Podržením boční páky udržujte rotování frézy.
6. 1) Chcete-li frézu zapnout, stiskněte současně bezpečnostní zámek a spoušť; 2) pokud chcete nechat frézu pracovat, spoušť držte stisknutou.
7. 1) Frézujte vodorovně podél kraje pařezu; 2) mírně zahlubte frézu do pařezu; 3) frézujte vodorovně až na úroveň země; 4) posuňte frézu dopředu.
8. Frézování nezačínejte uprostřed, nýbrž na kraji pařezu.

---

decal133-8062

133-8062

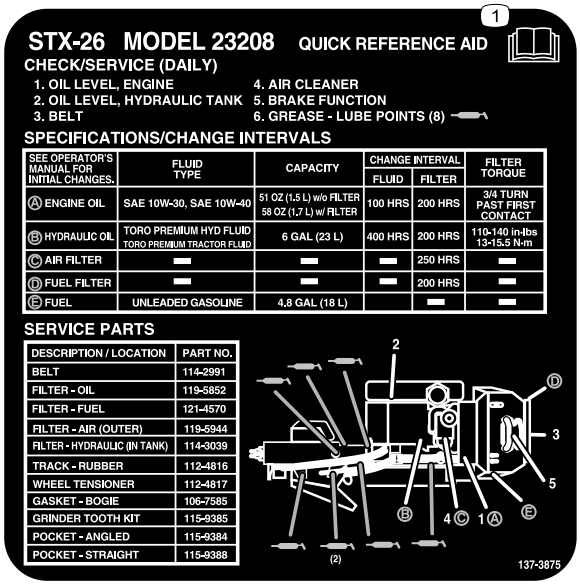

decal137-3875

137-3875

1. Přečtěte si *provozní příručku*.

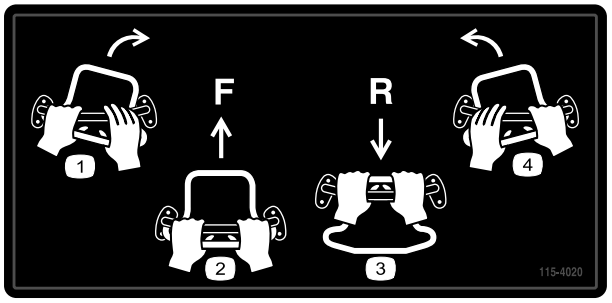

decal115-4020

115-4020

1. Zatočení doprava
2. Dopředu
3. Zpětný chod
4. Zatočení doleva

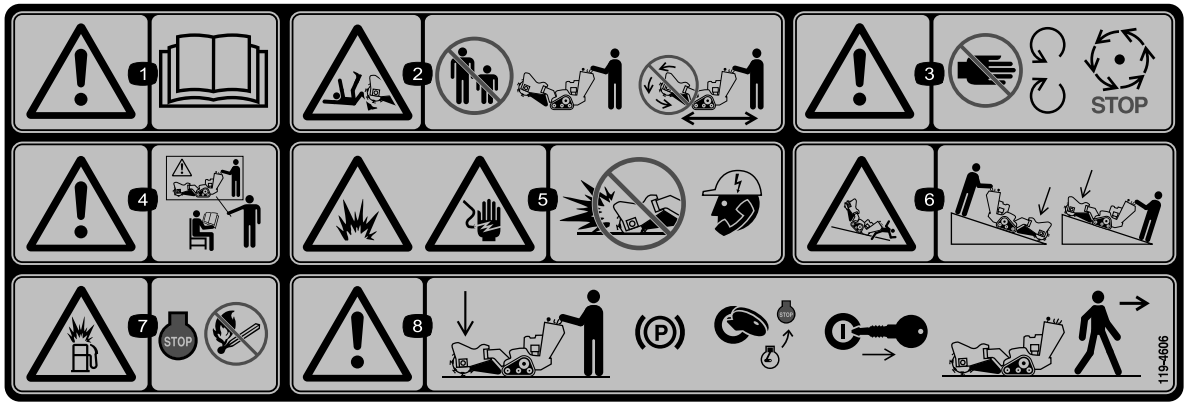

decal119-4606

119-4606

1. Výstraha: Přečtěte si *Provozní příručku*.
2. Nebezpečí pořezání/amputace frézou – přihlížející osoby musí zůstat v bezpečné vzdálenosti od stroje; frézovací hlavu nezapínejte při přepravě stroje.
3. Výstraha – nepřibližujte se k pohybujícím se částem; vyčkejte, dokud se nezastaví všechny pohybující se části.
4. Výstraha: Vozidlo smějí používat pouze zaškolené osoby.
5. Nebezpečí výbuchu a úrazu elektrickým proudem – neprovádějte výkopové práce v místech s podzemními inženýrskými sítěmi; před zahájením výkopových prací se obraťte na místní energetické společnosti.
6. Nebezpečí převrácení/rozdrcení – při práci na svazích spusťte frézovací hlavu dolů.
7. Nebezpečí výbuchu při manipulaci s palivem – před doplňováním paliva vypněte motor a uhaste všechny zdroje otevřeného ohně.
8. Výstraha – před opuštěním stroje spusťte frézovací hlavu dolů, zatáhněte parkovací brzdu (je-li ve výbavě), vypněte motor a vyjměte klíč.

Nastavení

Vyjímatelné díly

Pro ověření, že byly dodány všechny součásti, použijte tabulku níže.

Postup	Popis	Množ-ství	Použití
1	Ovládací páka frézy Pojistná matice	1 1	Namontujte ovládací páku frézy.
2	Nejsou potřeba žádné díly	–	Zkontrolujte hladiny kapalin.
3	Nejsou potřeba žádné díly	–	Dobijte akumulátor.

1

Montáž ovládací páky frézy

Díly potřebné k provedení tohoto kroku:

1	Ovládací páka frézy
1	Pojistná matice

Postup

1. Na ovládací páku frézy našroubujte pojistnou matici (Obrázek 3).

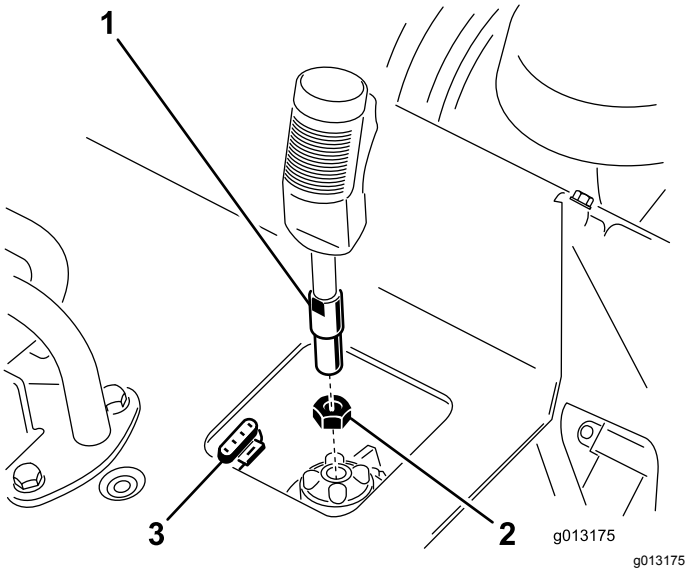

Obrázek 3

1. Ovládací páka frézy
2. Pojistná matice
3. 4kolíkový konektor

2. Ovládací páku frézy zašroubujte do objímky na ovládacím panelu (Obrázek 3).
3. Nasměrujte spoušť dopředu a přitažením pojistné matice k objímce zajistěte páku v příslušné poloze (Obrázek 3).
4. Připojte vodič páky ke 4kolíkovému konektoru pod ovládacím panelem (Obrázek 3).

2

Kontrola hladiny kapalin

Nejsou potřeba žádné díly

Postup

Před prvním spuštěním motoru zkontrolujte hladinu motorového oleje a hydraulické kapaliny. Více informací najdete v následujících částech:

- Kontrola hladiny motorového oleje (strana 25)
- Kontrola hladiny hydraulické kapaliny (strana 39)

3

Dobíjení akumulátoru

Nejsou potřeba žádné díly

Postup

Dobijte akumulátor, více informací viz Dobíjení akumulátoru (strana 30).

Součásti stroje

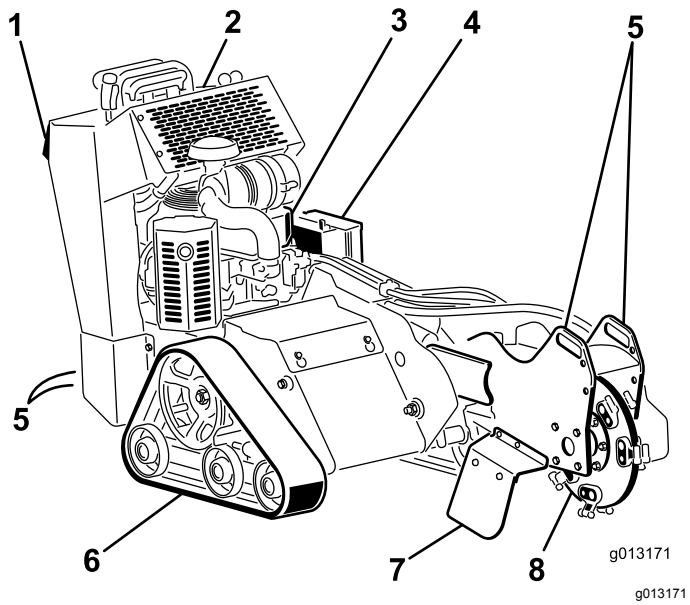

Obrázek 4

1. Bezpečnostní deska pro jízdu vzad	3. Motor	5. Vázací/zvedací bod	7. Kryt proti třískám
2. Ovládací panel	4. Akumulátor	6. Pás	8. Fréza

Ovládací prvky

Než spustíte motor a začnete se strojem pracovat, seznamte se se všemi ovládacími prvky (Obrázek 5).

Ovládací panel

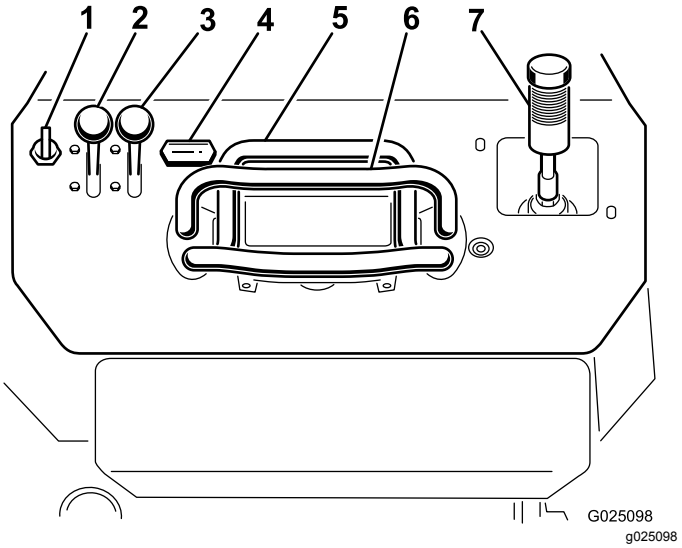

Obrázek 5

1. Klíčový spínač
2. Páka škrticí klapky
3. Páčka sytiče
4. Měřič provozních hodin
5. Ovládání pojezdu
6. Referenční tyč
7. Ovládací páka frézy/páka hydraulického zdvihu

Klíčový přepínač

Klíčový přepínač pro spuštění a vypnutí motoru má tři polohy: VYPNUTO, PROVOZ a STARTOVÁNÍ. Viz Spuštění motoru (strana 17).

Páka škrticí klapky

Posunutím ovládacího prvku dopředu zvýšíte otáčky motoru, posunutím dozadu je snížíte.

Páčka sytiče

Před startováním studeného motoru přesuňte páčku sytiče dopředu. Po spuštění motoru nastavte sytič tak, aby motor běžel plynule. Co nejdříve pak posuňte páčku sytiče zcela dozadu.

Poznámka: Zahřátý motor vyžaduje použití sytiče jen minimálně nebo vůbec.

Čítač provozních hodin

Při vypnutém motoru zobrazuje počitadlo provozních hodin zaznamenaný počet hodin provozu stroje.

Referenční tyč

Při jízdě se strojem používejte referenční tyč jako rukojeť a pákový bod pro ovládání stroje. Chcete-li zajistit plynulý kontrolovaný provoz stroje, při jeho ovládání nepouštějte referenční tyč oběma rukama současně.

Ovládání pojezdu

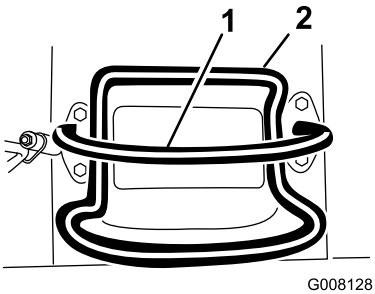

g008128

Obrázek 6

1. Referenční tyč
2. Ovládání pojezdu

- Stroj se bude pohybovat vpřed po posunutí ovládání pojezdu dopředu (Obrázek 7).

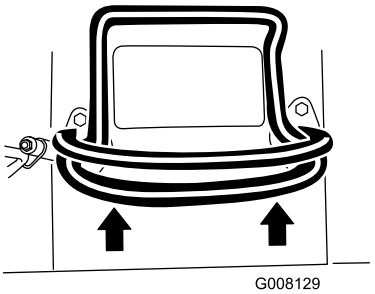

g008129

Obrázek 7

- Stroj se bude pohybovat vzad po posunutí ovládání pojezdu dozadu (Obrázek 8).

  Důležité: **Při jízdě vzad se dívejte za sebe a kontrolujte možné překážky; obě ruce přitom mějte na referenční tyči.**

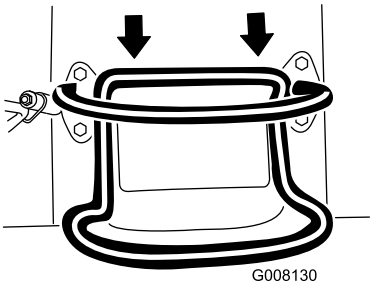

g008130

Obrázek 8

- Chcete-li zatočit doprava, otočte ovládáním pojezdu ve směru hodinových ručiček (Obrázek 9).

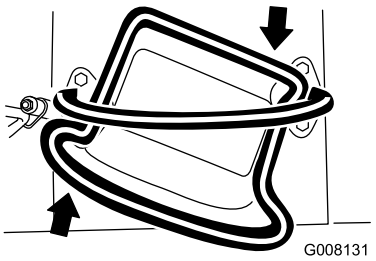

g008131

Obrázek 9

- Chcete-li zatočit doleva, otočte ovládáním pojezdu proti směru hodinových ručiček (Obrázek 10).

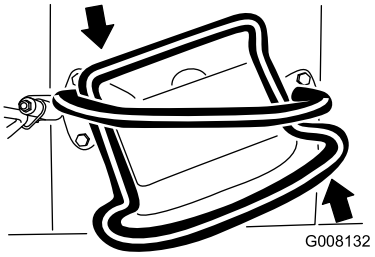

g008132

Obrázek 10

- Chcete-li stroj zastavit, ovládání pojezdu uvolněte (Obrázek 6).

Poznámka: Čím více posunete ovládání pojezdu v požadovaném směru, tím rychleji se stroj bude pohybovat příslušným směrem.

Ovládací páka frézy/páka hydraulického zdvihu

Frézu ovládejte pomocí ovládací páky frézy následujícím způsobem:

- Frézu (Obrázek 11) spustíte stisknutím spouště a následným stisknutím červeného tlačítka v horní části páky. Červené tlačítko můžete po spuštění frézy uvolnit.
- Chcete-li frézu zastavit (Obrázek 11), uvolněte spoušť na více než půl sekundy.

  Poznámka: Pokud pracujete s frézou a krátkodobě spoušť uvolníte (tj. na méně než půl sekundy), fréza bude nadále pracovat.

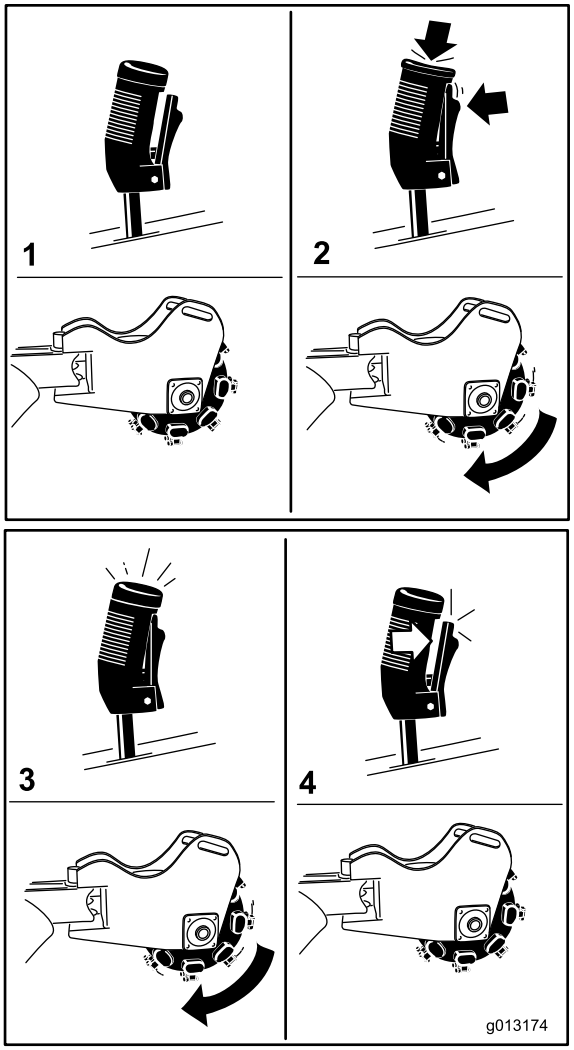

g013174

Obrázek 11

1. Neutrál
2. Zapnutí frézy
3. Provoz frézy
4. Vypnutí frézy

- Chcete-li frézu zvednout, přesuňte páku dozadu (Obrázek 12).

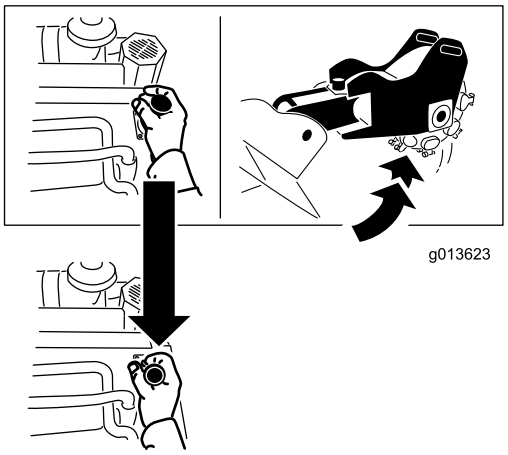

g013623

Obrázek 12

- Chcete-li frézu spustit dolů, přesuňte páku dopředu (Obrázek 13).

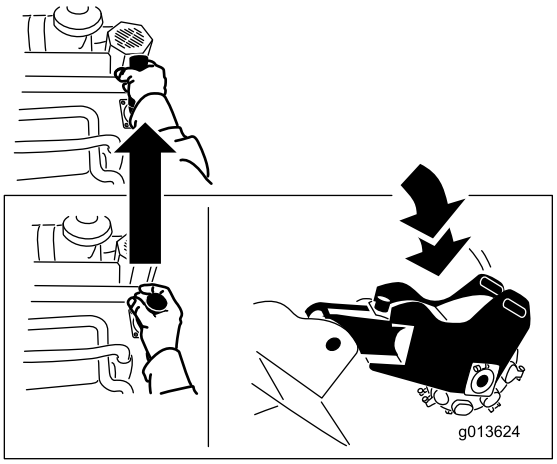

g013624

Obrázek 13

- Chcete-li frézu otočit doprava nebo doleva, posuňte páku v požadovaném směru (Obrázek 14).

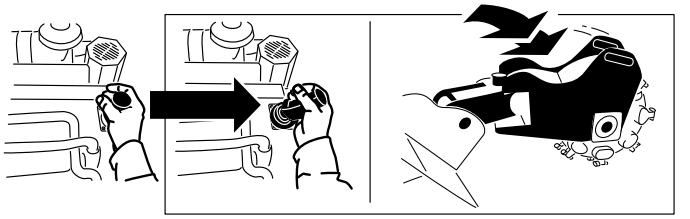

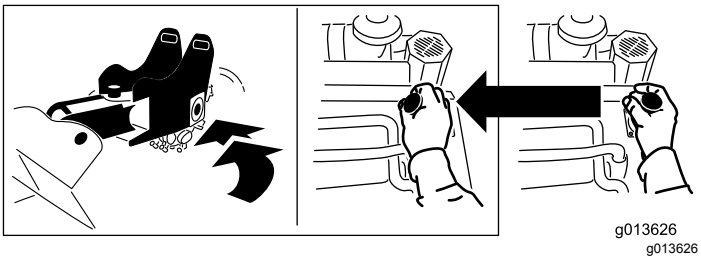

Obrázek 14

Technické údaje

Poznámka: Specifikace a design se mohou bez upozornění změnit.

Šířka	84 cm (33 in)
Délka	198,5 cm (78 in)
Výška	113 cm (44,5 in)
Hmotnost	544 kg (1 200 lb)

Přídavná zařízení / příslušenství

Pro stroj je k dispozici řada přídavných zařízení a příslušenství schválených společností Toro, která vylepšují a rozšiřují možnosti stroje. Seznam schválených přídavných zařízení a příslušenství můžete získat od svého autorizovaného servisního prodejce nebo distributora Toro nebo na stránkách www.Toro.com.

K zajištění optimální výkonnosti a dodržení požadavků na bezpečnost stroje je nutné používat pouze originální náhradní díly a příslušenství společnosti Toro. Náhradní díly a příslušenství jiných výrobců mohou být nebezpečné a jejich použití může mít za následek zneplatnění záruky.

Obsluha

Poznámka: Levou a pravou stranu stroje určete vzhledem k běžné provozní poloze.

Důležité: **Před zahájením práce zkontrolujte hladinu paliva a oleje a odstraňte ze stroje nečistoty. Také zajistěte, aby v pracovním prostoru nebyli lidé a aby se v něm nenacházely sutiny, odpadky a jiné nežádoucí předměty. Také je třeba vědět, kde jsou pod zemí různá vedení (musí být také vyznačena).**

Než opustíte pracovní pozici, vypněte motor, vyjměte klíč a počkejte, až se všechny pohybující se části zastaví.

Doplňování paliva

⚠ NEBEZPEČÍ

Za určitých podmínek je palivo extrémně hořlavé a vysoce výbušné. Požár nebo výbuch způsobený palivem může popálit vás i jiné osoby a způsobit škody na majetku.

- **Palivo doplňujte do nádrží venku na otevřeném prostranství a při studeném motoru. Rozlité palivo utřete.**
- **Nikdy nedoplňujte palivové nádrže uvnitř uzavřeného přívěsu.**
- **Při manipulaci s palivem nikdy nekuřte a držte se dále od otevřeného ohně nebo od míst, kde by mohlo jiskřením dojít ke vznícení palivových výparů.**
- **Palivo skladujte v nádobách schváleného typu a zabraňte přístupu dětí k takto uskladněnému palivu. Nikdy nekupujte zásobu paliva na více než 30 dní.**
- **Nepoužívejte stroj bez kompletní výfukové soustavy v bezvadném stavu.**

⚠ NEBEZPEČÍ

Během tankování může za určitých podmínek dojít k výboji statické elektřiny a vzniku jiskry, od které se mohou palivové výpary vznítit. Požár nebo výbuch způsobený palivem může popálit vás i jiné osoby a způsobit škody na majetku.

- **Před tankováním vždy pokládejte nádoby na palivo na zem, stranou od vozidla.**
- **Neplňte nádoby palivem uvnitř vozidla nebo na korbě nákladního vozu nebo přívěsu, protože koberce v interiéru nebo plastové obložení lůžka mohou kontejner izolovat a zpomalit vybití elektrostatického náboje.**
- **Pokud je to možné, vyložte stroj z nákladního vozidla nebo návěsu a doplňujte palivo do stroje, jehož kola jsou na zemi.**
- **Jestliže to není možné, doplňte palivo do stroje umístěného na nákladním vozidle nebo návěsu z kanystru, nikoli plnicí pistolí.**
- **Pokud musíte použít plnicí palivovou pistoli, dotýkejte se tryskou neustále obruby palivové nádrže nebo hrdla kanystru až do úplného načerpání paliva.**

⚠ DŮLEŽITÉ UPOZORNĚNÍ

Při polknutí může palivo způsobit vážné zranění nebo smrt. Dlouhodobé vystavení výparům může způsobit vážné zranění a onemocnění.

- **Vyhněte se dlouhodobému vdechování výparů.**
- **Nepřibližujte obličej k plnicí hubici a otvoru palivové nádrže.**
- **Zabraňte, aby se palivo dostalo do očí a na kůži.**

Doporučené palivo

- Nejlepších výsledků dosáhnete, když budete používat pouze čistý, čerstvý (ne starší než 30 dnů) bezolovnatý benzín s oktanovým číslem 87 nebo vyšším (metoda stanovení (R+M)/2).
- **Etanol**: Přijatelná jsou i paliva s maximálně 10 % etanolu nebo 15 % MTBE (metyltercbutyléter). Etanol a MTBE jsou různé látky. Paliva s více než 15 % etanolu (E15) nejsou schválena k použití. **Nikdy nepoužívejte paliva obsahující více než 10 % etanolu**, například E15 (obsahuje 15 % etanolu), E20 (obsahuje 20 % etanolu) nebo E85 (obsahuje až 85 % etanolu). Použití neschváleného paliva může mít za následek problémy s výkonem nebo poškození motoru, na které se nevztahuje záruka.
- **Nepoužívejte** benzín obsahující metanol.
- **Neuchovávejte** palivo přes zimu v palivové nádrži ani nádobách na palivo bez použití stabilizátoru paliva.
- **Nepřidávejte** do benzínu olej.

Použití stabilizátoru paliva/aditiv

Ve stroji po celou dobu používejte stabilizační aditivum paliva, které udrží palivo déle čerstvé. Postupujte podle pokynů výrobce stabilizátoru paliva.

Důležité: **Nepoužívejte přísady do paliva obsahující methanol nebo ethanol.**

Do čerstvého paliva přidejte určité množství stabilizačního aditiva podle pokynů výrobce stabilizátoru paliva.

Doplňování paliva do nádrže

1. Zaparkujte stroj na rovném povrchu, zatáhněte parkovací brzdu (je-li ve výbavě) a spusťte hydraulický zdvih dolů.
2. Vypněte motor, vytáhněte klíč a nechejte motor vychladnout.
3. Očistěte okolí uzávěru palivové nádrže a uzávěr sejměte (Obrázek 15).

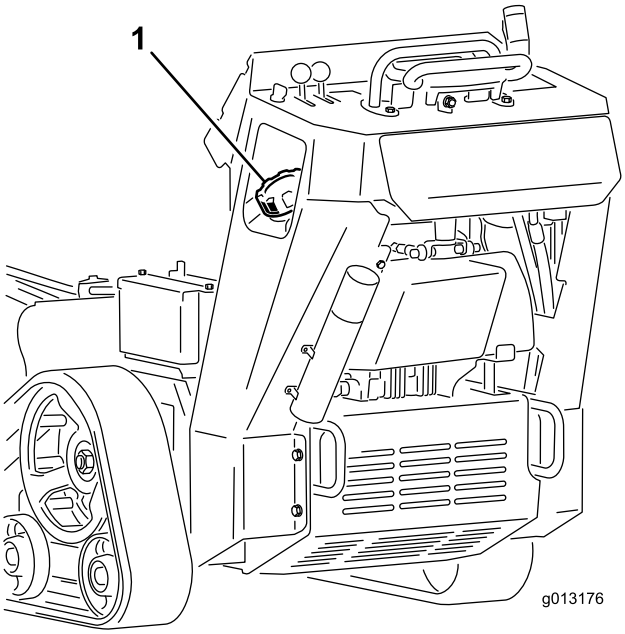

g013176

Obrázek 15

1. Uzávěr palivové nádrže

4. Naplňte palivovou nádrž tak, aby hladina paliva sahala 6 až 13 mm pod spodní hranu plnicího hrdla nádrže.

   Důležité: **Tento prostor v nádrži umožňuje expanzi paliva. Neplňte palivovou nádrž až po horní okraj.**
5. Zašroubujte a bezpečně utáhněte uzávěr palivové nádrže.
6. Veškeré rozlité palivo utřete.

Provádění úkonů denní údržby

Každý den před spuštěním stroje proveďte postupy, jež je třeba provádět před každým použitím/každý den a které jsou uvedeny v části Údržba (strana 21).

Spuštění motoru

1. Posuňte páku škrticí klapky doprostřed mezi polohu pro POMALÝ a RYCHLÝ běh (Obrázek 16).

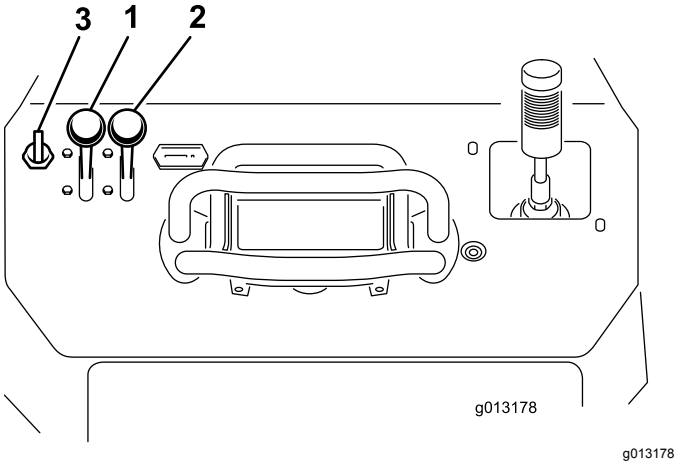

g013178

Obrázek 16

1. Páka škrticí klapky
2. Páčka sytiče
3. Klíč

2. Nastavte páčku sytiče do ZAPNUTÉ polohy (Obrázek 16).

   Poznámka: Páčku sytiče není nutné používat, je-li motor teplý nebo horký.
3. Otočte klíč do ZAPNUTÉ polohy (Obrázek 16). Jakmile se motor spustí, klíč uvolněte.

   Důležité: **Nepoužívejte startér v rámci jedné operace déle než 10 sekund. Pokud se motor nespustí, před dalším pokusem počkejte 30 sekund, aby zařízení vychladlo. Pokud tyto pokyny nebudete dodržovat, můžete spálit motorek startéru.**
4. Postupně přesuňte páčku sytiče do VYPNUTÉ polohy (Obrázek 16). Pokud se motor zastaví nebo má nepravidelný chod, přesuňte páčku sytiče zpět do zapnuté polohy. Tam ji ponechejte, dokud se motor nezahřeje.
5. Nastavte páku škrticí klapky do požadované polohy (Obrázek 16).

   Důležité: **Pokud bude motor pracovat při vysokých otáčkách se studeným hydraulickým systémem (tj. když je teplota okolního vzduchu na bodu mrazu a nižší), hydraulický systém se může poškodit. Když budete motor startovat za nízkých teplot, nechejte jej pracovat v prostřední poloze škrticí klapky po dobu 2 až 5 minut a pak nastavte škrticí klapku do polohy pro RYCHLÝ běh.**

   Poznámka: Pokud je venkovní teplota pod bodem mrazu, uskladněte stroj do garáže, aby si udržel vyšší teplotu. usnadní startování.

Jízda se strojem

Strojem pohybujte pomocí ovládacích prvků pojezdu. Čím více posunete ovládací prvky pojezdu v požadovaném směru, tím rychleji se stroj bude pohybovat příslušným směrem. Chcete-li stroj zastavit, ovládací prvky pojezdu uvolněte.

⚠ VÝSTRAHA

Při couvání můžete narazit do pevných předmětů nebo přihlížejících osob a způsobit vážné zranění nebo smrt.

Při jízdě vzad se dívejte za sebe a kontrolujte možné překážky nebo okolostojící osoby. Obě ruce mějte na referenční tyči.

Ovládací pákou škrticí klapky je možno regulovat rychlost motoru měřenou v otáčkách za minutu (ot/min). Chcete-li zajistit nejvyšší výkon stroje, posuňte páku škrticí klapky do polohy RYCHLÝ běh. Pro práci nižší rychlostí však můžete použít polohu škrticí klapky.

Vypnutí motoru

1. Zaparkujte stroj na rovném povrchu, zatáhněte parkovací brzdu (je-li ve výbavě) a spusťte hydraulický zdvih dolů.
2. Posuňte páku škrticí klapky do polohy pro POMALÝ běh (Obrázek 16).
3. Pokud byl motor značně namáhán nebo je horký, nechejte jej pracovat přibližně jednu minutu na volnoběh a potom otočte klíčový spínač do VYPNUTÉ polohy.

   Poznámka: Umožní to lepší chlazení motoru před jeho vypnutím. V případě nouze může motor vypnout okamžitě.
4. Otočte klíčovým spínačem do VYPNUTÉ polohy a klíč vyjměte.

   ⚠ VÝSTRAHA

   O ovládání stroje by se mohlo pokusit dítě nebo nezaškolená osoba, což by mohlo vést k poranění.

   Klíč vyjměte ze spínače, i když chcete stroj opustit jen na několik sekund.

Frézování pařezu

⚠ NEBEZPEČÍ

Tento stroj může amputovat končetiny.

- **Vždy noste pevnou protiskluzovou obuv.**
- **Během práce se strojem zůstaňte v pracovní pozici a nepřibližujte se k pohybujícím se částem.**
- **Všechny přihlížející osoby musí zůstat v bezpečné vzdálenosti od stroje.**
- **Pokud do pracovního prostoru vstoupí osoby nebo zvířata, neprodleně stroj vypněte.**

⚠ DŮLEŽITÉ UPOZORNĚNÍ

Během frézování pařezu vymršťuje stroj do vzduchu dřevěné třísky, zeminu a jiný odpad, jenž vás nebo jiné osoby může zranit.

- **Při práci s frézou vždy používejte ochranné brýle a dlouhé kalhoty.**
- **Všechny přihlížející osoby musí zůstat v bezpečné vzdálenosti od frézy.**

⚠ DŮLEŽITÉ UPOZORNĚNÍ

Fréza je při frézování pařezu velmi hlučná a může poškodit sluch.

Při práci s frézou proto vždy používejte ochranu sluchu.

1. Nastartujte motor, zvedněte frézu, přesuňte páku škrticí klapky do polohy pro RYCHLÝ chod a přesuňte se se strojem k pařezu, který chcete frézovat.
2. Pomocí ovládací páky frézy a ovladače pojezdu umístěte frézu ke straně přední části pařezu, přibližně 2 cm pod povrch (Obrázek 17).
3. Spusťte frézu a počkejte, dokud nedosáhne maximálních otáček.
4. Pomocí ovládací páky frézy pomalu pohybujte frézou přes povrch pařezu do stran a odfrézujte vrstvu třísek (Obrázek 17).

   Důležité: **Při houpavém zahlubování do pařezu fréza automaticky sníží rychlost, aby byly zachovány optimální otáčky setrvačníku a fréza ve dřevě neuvázla.**

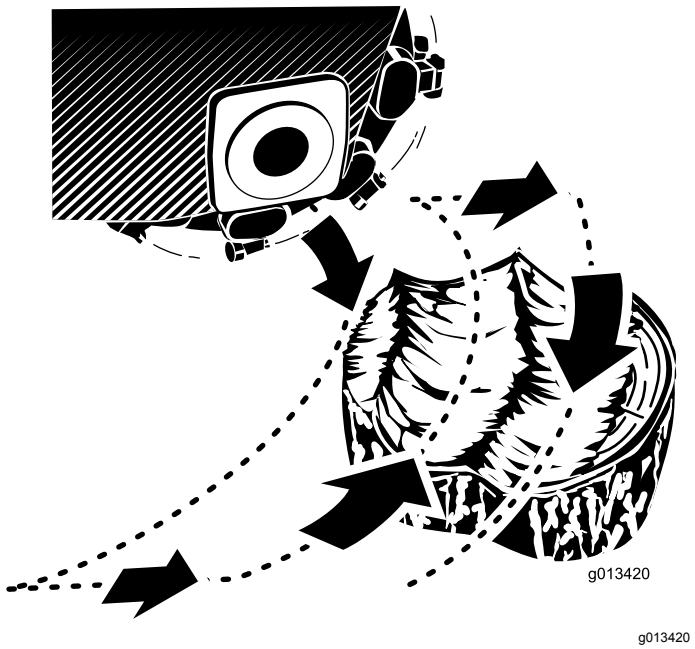

Obrázek 17

5. Posuňte stroj o několik centimetrů dopředu a opakujte krok 4 (Obrázek 17).
6. Kroky 4 až 5 opakujte, dokud nebude povrch pařezu zcela odfrézován (Obrázek 17).
7. Se strojem poodjeďte dozadu, umístěte frézu ke straně přední části pařezu a spusťte ji přibližně 2 cm pod povrch pařezu.
8. Kroky 4 až 7 opakujte, dokud pařez neodfrézujete.
9. Pokud je nutné odfrézovat velké kořeny, umístěte frézu nad každý kořen a pomocí ovladače pojezdu a ovládací páky frézy pohybujte frézou podél kořenu a odfrézujte jej.
10. Po každém použití odstraňte z hydraulického zdvihu, hnacích jednotek, tlumičů a motoru nečistoty, viz Odstranění nečistot ze stroje (strana 41).

Přemístění poškozeného stroje

Důležité: **Chcete-li stroj odtáhnout, nejprve otevřete tažné ventily, jinak dojde k poškození hydraulického systému.**

1. Zatáhněte parkovací brzdu a spusťte hydraulický zdvih dolů.
2. Vypněte motor a vyjměte klíč.
3. Demontujte spodní kryt.
4. S použitím klíče otočte tažné ventily na hydraulických čerpadlech dvakrát proti směru hodinových ručiček (Obrázek 18).

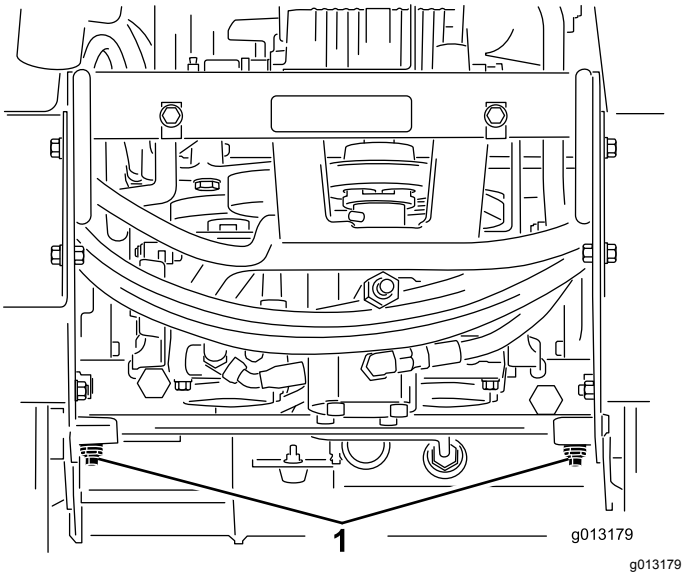

Obrázek 18

1. Tažné ventily

5. Namontujte spodní kryt a podle potřeby stroj odtáhněte.
6. Jakmile je stroj opraven, před jeho použitím tažné ventily zavřete.

Zabezpečení stroje pro přepravu

Důležité: **Neobsluhujte stroj ani s ním nejezděte na silnicích. Při nakládání a vykládání stroje z přepravního vozidla buďte opatrní.**

1. Zaparkujte stroj na rovném povrchu, zatáhněte parkovací brzdu (je-li ve výbavě) a spusťte hydraulický zdvih dolů.
2. Vypněte motor a vyjměte klíč.
3. Zajistěte stroj na přívěsu řetězy nebo popruhy pomocí uvazovacích/zvedacích ok v přední a zadní části stroje (Obrázek 19 a Obrázek 20). Podrobné informace najdete v nařízeních

místních úřadů týkající se požadavků na přívěsy a upevňování tažených vozidel.

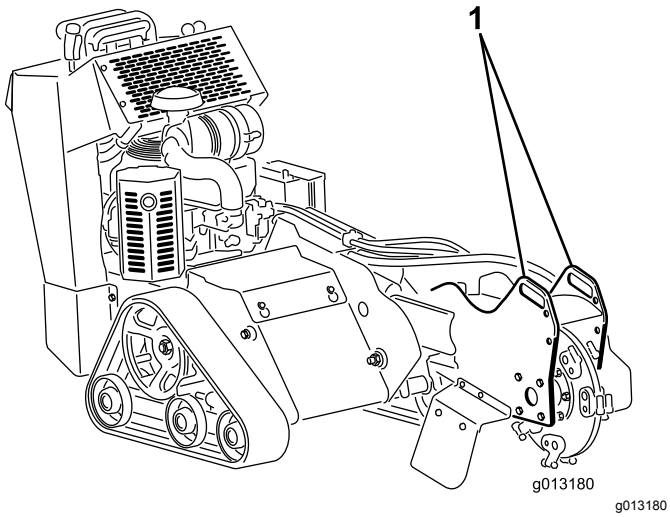

Obrázek 19

1. Přední uvazovací oka

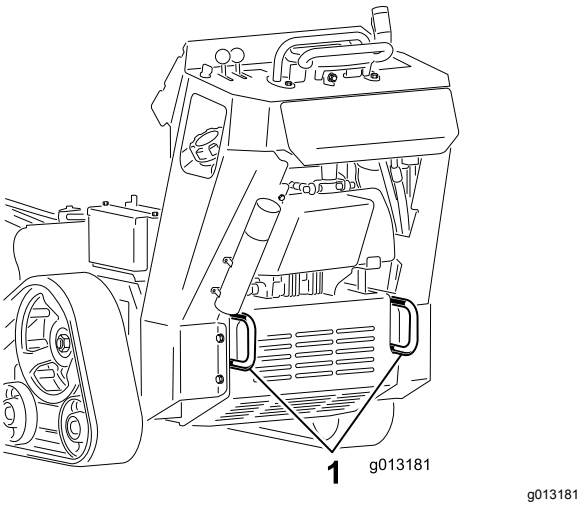

Obrázek 20

1. Zadní uvazovací oka

Zvednutí stroje

Stroj můžete zvednout s použitím uvazovacích nebo zvedacích ok, jež slouží jako zvedací body (Obrázek 19 a Obrázek 20).

Provozní tipy

- Před zahájením práce odstraňte z prostoru nečistoty, větve a kameny, aby nedošlo k poškození zařízení.
- Při frézování vždy používejte plný plyn (maximální otáčky motoru).
- Pro účinnější frézování odřízněte kraje pařezu. Jakmile se záběr frézy blíží ¼ průměru kotouče, spusťte frézu dolů a začněte znovu frézovat od kraje.

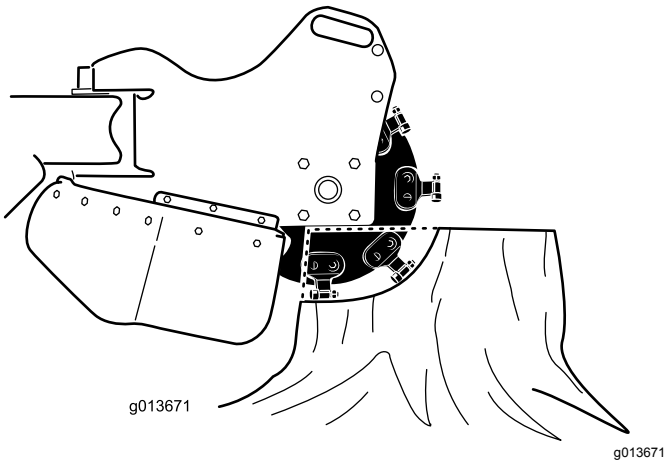

Obrázek 21

- Poslouchejte motor a sledujte otáčky frézovacího kotouče, abyste udrželi rychlost kotouče. Pokud je frézování obtížné, pomocí pákového ovladače snižte rychlost výkyvu hlavy do stran.
- Při frézování zleva doprava většina třísek odlétá vlevo od frézovacího kotouče. Při frézování zprava doleva odlétají třísky doprava.
- Pařez můžete rovněž odfrézovat ze strany, abyste omezili poškození trávníku.

Údržba

Poznámka: Levou a pravou stranu stroje určete vzhledem k běžné provozní poloze.

Doporučený harmonogram údržby

Servisní interval	Postup při údržbě
Po prvních 8 hodinách	• Vyměňte motorový olej.
Po prvních 50 hodinách	• Zkontrolujte a upravte napnutí pásů.
Při každém použití nebo denně	• Promažte vozidlo. (Mažte neprodleně po každém mytí stroje.) • Zkontrolujte hladinu motorového oleje. • Zkontrolujte stav pásů a vyčistěte je. • Zkontrolujte stav zubů. Jsou-li opotřebené nebo poškozené, otočte je nebo vyměňte a matice všech zubů utáhněte na utahovací moment. • Zkontrolujte, zda spojovací prvky nejsou uvolněné.
Po každém použití	• Odstraňte ze stroje nečistoty.
Po každých 25 hodinách provozu	• Zkontrolujte hladinu elektrolytu v akumulátoru. • Zkontrolujte hladinu hydraulické kapaliny.
Po každých 100 hodinách provozu	• Vyměňte motorový olej. • Vyměňte nebo vyčistěte zapalovací svíčky a nastavte mezeru mezi elektrodami. • Zkontrolujte a upravte napnutí pásů. • Zkontrolujte hydraulické vedení a přesvědčte se, zda nedochází k úniku kapaliny, zda nejsou uvolněny spojky a upevňovací podpěry a zda není přehnuto vedení. Zkontrolujte také, zda vedení není poškozeno vlivem opotřebení, počasí nebo chemických látek, a v případě potřeby proveďte opravu.
Po každých 200 hodinách provozu	• Vyměňte filtr motorového oleje. • Palivový filtr vyměňte.
Po každých 250 hodinách provozu	• Vyměňte primární vzduchový filtr a zkontrolujte stav bezpečnostního filtru. (v prašném nebo znečištěném prostředí provádějte čištění častěji). • Zkontrolujte a promažte vodicí kola.
Po každých 400 hodinách provozu	• Vyměňte hydraulickou kapalinu.
Po každých 500 hodinách provozu	• Vyměňte bezpečnostní vzduchový filtr (v prašném nebo znečištěném prostředí provádějte čištění častěji).
Po každých 1500 hodinách provozu	• Vyměňte všechny pohybující se hydraulické hadice.
Každý rok nebo před uskladněním	• Zkontrolujte a upravte napnutí pásů. • Opravte porušený nátěr.

Důležité: **Další pokyny k postupům údržby naleznete v návodu k obsluze motoru.**

⚠ VÝSTRAHA

Jestliže ponecháte klíč v klíčovém spínači, může motor kdokoli spustit a způsobit vám nebo přihlížejícím osobám vážné zranění.

Před zahájením jakýchkoli úkonů údržby vytáhněte klíč z klíčového spínače a odpojte kabely zapalovacích svíček. Odsuňte kabely stranou tak, aby náhodně nepřišly do styku se zapalovacími svíčkami.

Postupy před údržbou stroje

Důležité: **Upevňovací prvky na krytech stroje musí po demontáži zůstat na krytech. Povolte všechny upevňovací prvky na každém krytu o několik otáček tak, aby se kryty uvolnily, ale zůstaly na místě. Poté upevňovací prvky opět povolte a kryty sejměte. Tím zabráníte nežádoucímu vyšroubování šroubů z upevňovacích prvků.**

Demontáž krycí desky

1. Zaparkujte stroj na rovném povrchu, zatáhněte parkovací brzdu (je-li ve výbavě) a spusťte hydraulický zdvih dolů.
2. Vypněte motor a vyjměte klíč.

⚠ DŮLEŽITÉ UPOZORNĚNÍ

Pod krytem se nachází řemen, který za provozu stroje rotuje. Řemen může zachytit prsty, ruce, dlouhé vlasy a oděv a způsobit tak vážné zranění, amputaci nebo smrt.

Před odstraněním krytu vždy vypínejte motor a počkejte, dokud se všechny pohybující se části nezastaví.

3. Povolte šroub v zadní části krycí desky.
4. Postupně povolujte 3 šrouby upevňující krycí desku k rámu, dokud se kryt neuvolní (Obrázek 22).

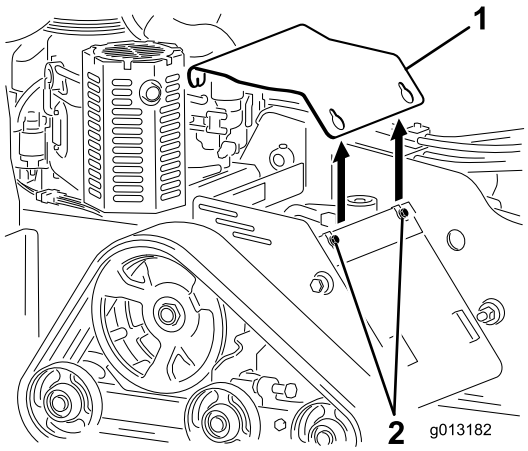

g013182

Obrázek 22

1. Krycí deska
2. Šrouby

5. Odtáhněte zadní část krycí desky od motoru, poté ji stáhněte přes hlavy šroubů a vyjměte ji ze stroje.
6. Chcete-li krycí desku namontovat před uvedením stroje do provozu, zasuňte ji na místo a upevněte ji 3 šrouby, které jste předtím povolili (Obrázek 22).

Demontáž spodního krytu

1. Zaparkujte stroj na rovném povrchu, zatáhněte parkovací brzdu (je-li ve výbavě) a spusťte hydraulický zdvih dolů.
2. Vypněte motor a vyjměte klíč.
3. Postupně povolte 2 upevňovací šrouby spodního krytu, dokud se kryt neuvolní (Obrázek 23).

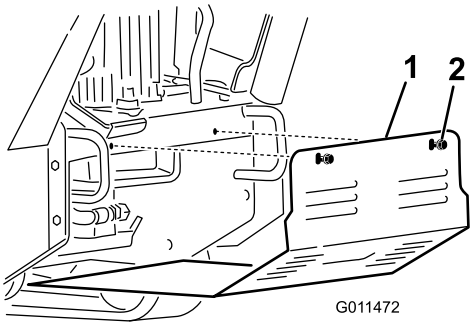

g011472

Obrázek 23

1. Spodní kryt
2. Šrouby

4. Posuňte kryt dozadu a vyjměte jej ze stroje.
5. Chcete-li kryt namontovat před použitím stroje, zasuňte spodní kryt do stroje tak, aby spočíval na všech 4 výstupcích, a upevněte jej 2 šrouby, které jste dříve povolili (Obrázek 23).

   Poznámka: Je možné, že bude nutné spodní kryt nadzvednout, aby spočinul na předních výstupcích.

Mazání

Mazání vozidla

Servisní interval: Při každém použití nebo denně (Mažte neprodleně po každém mytí stroje.)

Typ maziva: univerzální mazivo

1. Zaparkujte stroj na rovném povrchu a spusťte hydraulický zdvih dolů.
2. Vypněte motor a vyjměte klíč.
3. Hadrem očistěte maznice.
4. Do každé maznice zasuňte mazací pistoli (Obrázek 24 a Obrázek 25).
5. Pumpujte mazivo do maznice, dokud z ložisek nezačne vytékat mazivo (pumpujte přibližně 3x).
6. Otřete přebytečné mazivo.

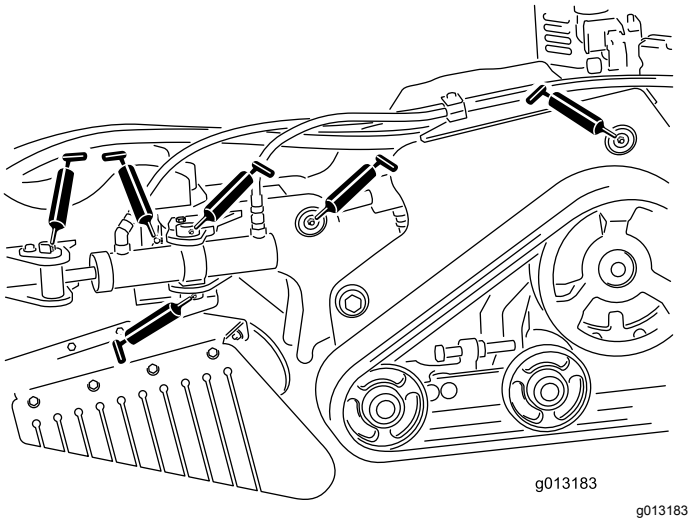

Obrázek 24

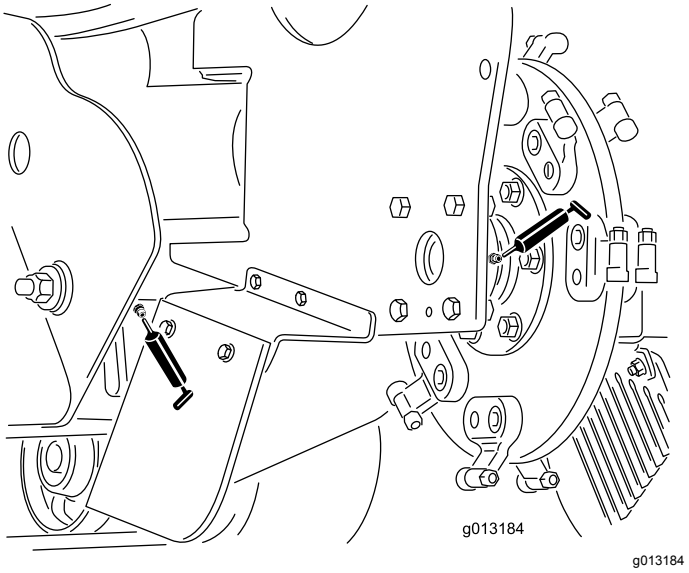

Obrázek 25

Údržba motoru

Vzduchový filtr

Servisní interval: Po každých 250 hodinách provozu—Vyměňte primární vzduchový filtr a zkontrolujte stav bezpečnostního filtru. (v prašném nebo znečištěném prostředí provádějte čištění častěji).

Po každých 500 hodinách provozu—Vyměňte bezpečnostní vzduchový filtr (v prašném nebo znečištěném prostředí provádějte čištění častěji).

Demontáž filtrů

1. Zaparkujte stroj na rovném povrchu, zatáhněte parkovací brzdu (je-li ve výbavě) a spusťte hydraulický zdvih dolů.
2. Vypněte motor a vyjměte klíč.
3. Uvolněte západky na vzduchovém filtru a stáhněte kryt vzduchového filtru z tělesa vzduchového filtru (Obrázek 26).

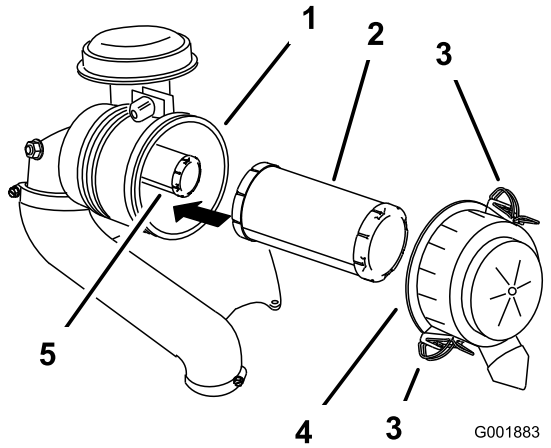

g001883

Obrázek 26

1. Plášť vzduchového filtru
2. Primární filtr
3. Západka
4. Kryt vzduchového filtru
5. Bezpečnostní filtr

4. Očistěte vnitřní stranu krytu vzduchového filtru stlačeným vzduchem.
5. Opatrně vysuňte hlavní filtr z tělesa vzduchového filtru (Obrázek 26).

   Poznámka: Dejte pozor, abyste filtrem nenarazili do boční strany tělesa.
6. Vyjměte bezpečnostní filtr, jen pokud jej chcete vyměnit.

Důležité: **Bezpečnostní filtr nečistěte. Pokud je bezpečnostní filtr znečištěný, je poškozen primární filtr. Je třeba vyměnit oba filtry.**

Údržba primárního filtru

Přesvědčte se, zda primární filtr není poškozený – zkontrolujte jej pohledem proti jasnému světlu, které filtr zvenčí osvítí.

Poznámka: Díry ve filtru se budou jevit jako jasné body. Pokud je filtr znečištěný, ohnutý nebo poškozený, vyměňte jej. Primární filtr nečistěte.

Údržba bezpečnostního filtru

Bezpečnostní filtr vyměňte, nikdy jej nečistěte.

Důležité: **Bezpečnostní filtr nečistěte. Pokud je bezpečnostní filtr znečištěný, je poškozen primární filtr. Je třeba vyměnit oba filtry.**

Instalace filtrů

Důležité: **Aby nedošlo k poškození motoru, vždy jej provozujte s nainstalovanými oběma vzduchovými filtry a nasazeným krytem.**

1. Pokud instalujete nové filtry, zkontrolujte, zda nebyly při přepravě poškozeny.

   Poznámka: Nepoužívejte poškozené filtrační vložky.
2. Pokud měníte bezpečnostní filtr, opatrně jej zasuňte do tělesa filtru (Obrázek 26).
3. Opatrně nasuňte hlavní filtr na bezpečnostní filtr (Obrázek 26).

   Poznámka: Při instalaci primárního filtru zatlačte na jeho vnější okraj, aby se filtr správně usadil.

   Důležité: **Netlačte na měkkou vnitřní část filtru.**
4. Nainstalujte kryt vzduchového filtru stranou s nápisem **UP** (nahoru) směrem nahoru a zajistěte západky (Obrázek 26).

Výměna motorového oleje

Servisní interval: Po prvních 8 hodinách—Vyměňte motorový olej.

Při každém použití nebo denně—Zkontrolujte hladinu motorového oleje.

Po každých 100 hodinách provozu—Vyměňte motorový olej.

Po každých 200 hodinách provozu—Vyměňte filtr motorového oleje.

Specifikace motorového oleje

Poznámka: Pokud pracujete v extrémně prašném nebo písčitém prostředí, měňte olej častěji.

Typ oleje: detergentní olej (API klasifikace SF, SG, SH nebo SJ)

Objem klikové skříně: 2,1 l s demontovaným filtrem; 1,8 l bez demontovaného filtru

Viskozita: viz tabulka níže.

USE THESE SAE VISCOSITY OILS

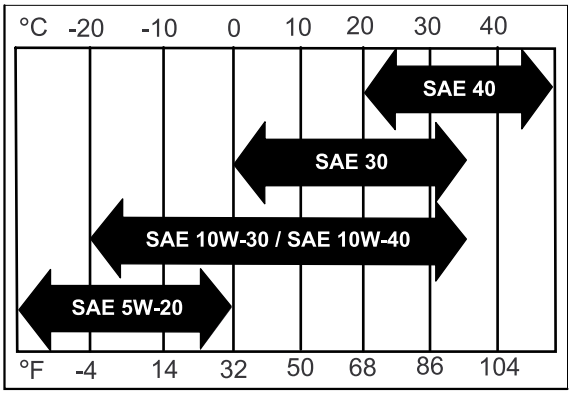

G004216

g004216

Obrázek 27

Kontrola hladiny motorového oleje

1. Zaparkujte stroj na rovném povrchu, zatáhněte parkovací brzdu (je-li ve výbavě) a spusťte hydraulický zdvih dolů.
2. Vypněte motor a vyjměte klíč.

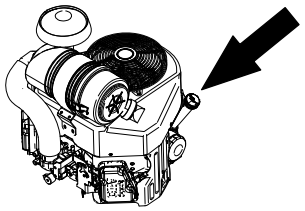

g242254

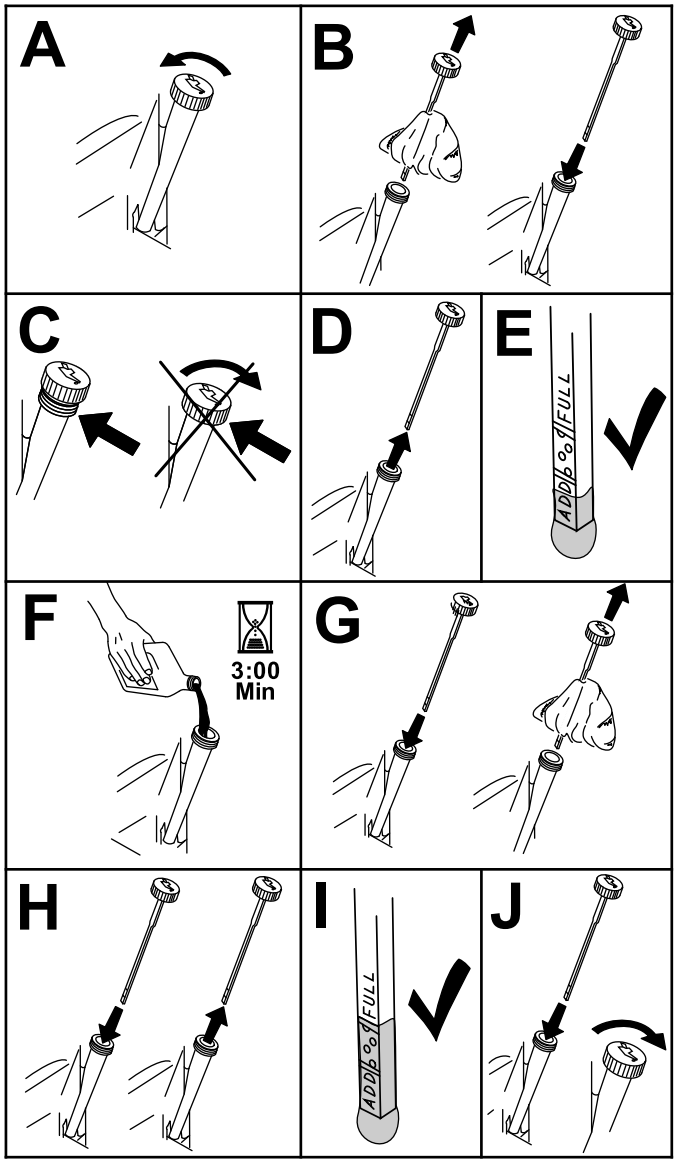

g194611

Obrázek 28

Výměna motorového oleje

Poznámka: Použitý olej odevzdejte do recyklačního střediska.

1. Spusťte motor a nechte jej pět minut běžet.

   Poznámka: Olej se tím zahřeje a bude snadněji vytékat.

2. Zaparkujte stroj na rovném povrchu, zatáhněte parkovací brzdu (je-li ve výbavě) a spusťte hydraulický zdvih dolů.
3. Vypněte motor a vyjměte klíč.
4. Vyměňte olej, viz (Obrázek 29).

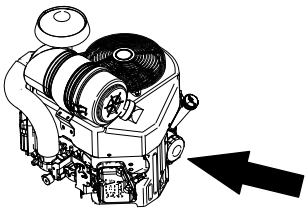

g242255

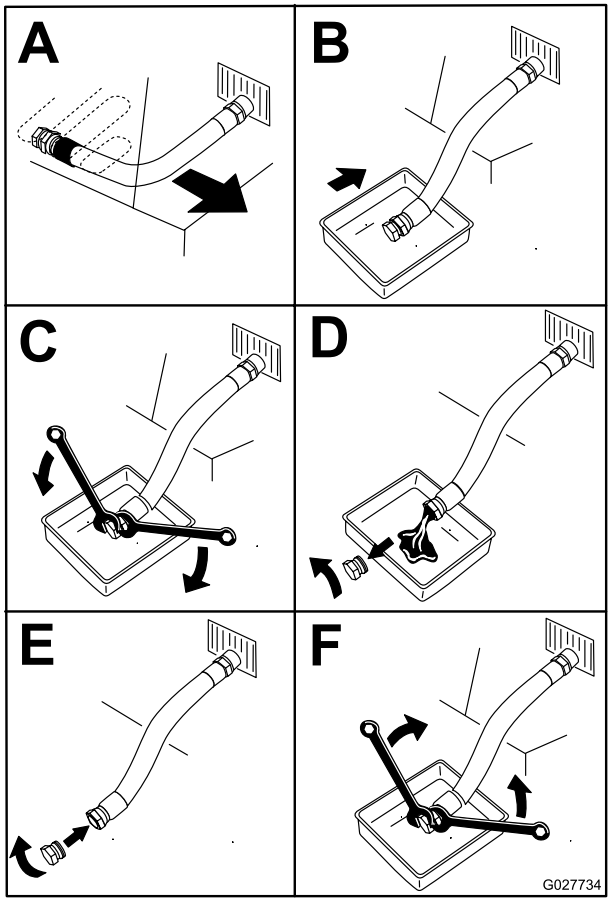

g027734

Obrázek 29

5. Pomalu nalijte přibližně 80 % množství specifikovaného oleje do plnicí trubice a zbývající olej dolévejte pomalu tak, aby jeho hladina sahala ke značce **maximální** hladiny (Obrázek 30).

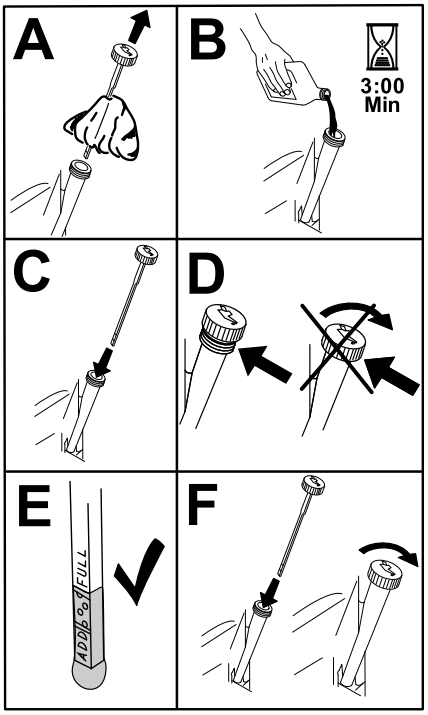

g194610

Obrázek 30

6. Nastartujte motor a přejeďte na rovnou plochu.
7. Znovu zkontrolujte hladinu oleje.

Výměna filtru motorového oleje

1. Vypusťte olej z motoru, viz Výměna motorového oleje (strana 26).
2. Vyměňte filtr motorového oleje (Obrázek 31).

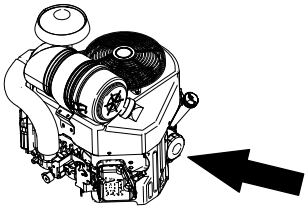

g242255

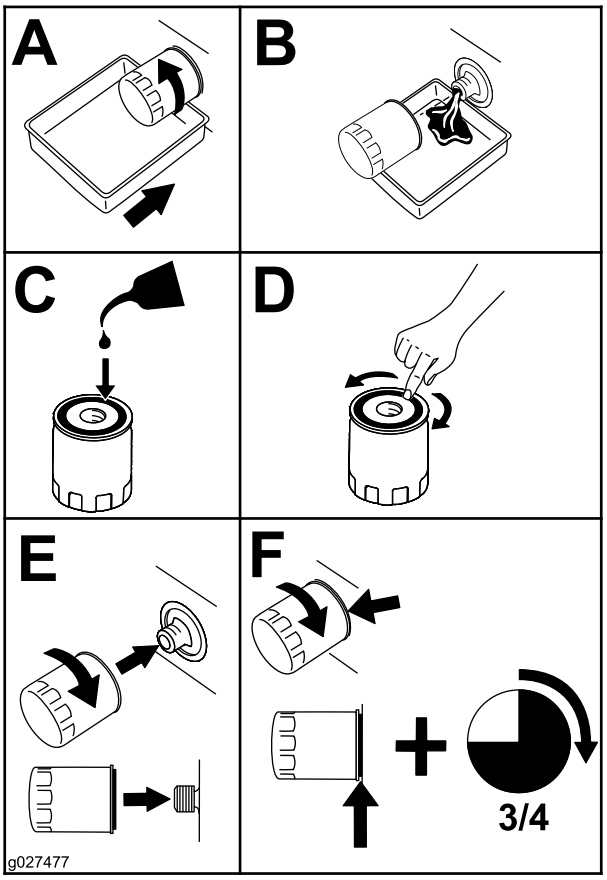

g027477

Obrázek 31

Poznámka: Olejový filtr utáhněte tak, aby se jeho těsnění dotklo motoru, poté jej utáhněte o další ¾ otáčky.

3. Klikovou skříň naplňte novým olejem správného typu, viz Specifikace motorového oleje (strana 25).

Údržba zapalovacích svíček

Servisní interval: Po každých 100 hodinách provozu

Před montáží zapalovacích svíček se přesvědčte, zda je mezi středovou a boční elektrodou správná vzduchová mezera. K demontáži a montáži zapalovací svíčky použijte klíč na zapalovací svíčky a k měření a nastavení vzdálenosti elektrod použijte nástroj k nastavení mezery nebo spárovou měrku. V případě potřeby namontujte nové zapalovací svíčky.

Typ zapalovací svíčky: NGK® BPR4ES nebo ekvivalentní

Vzdálenost elektrod: 0,75 mm

Demontáž zapalovacích svíček

1. Zaparkujte stroj na rovném povrchu, zatáhněte parkovací brzdu (je-li ve výbavě) a spusťte hydraulický zdvih dolů.
2. Vypněte motor a vyjměte klíč.
3. Vyhledejte a demontujte zapalovací svíčky, viz Obrázek 32.

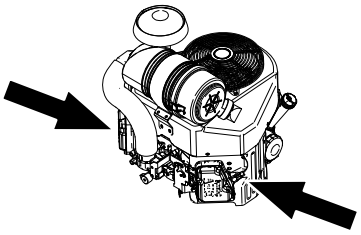

g249482

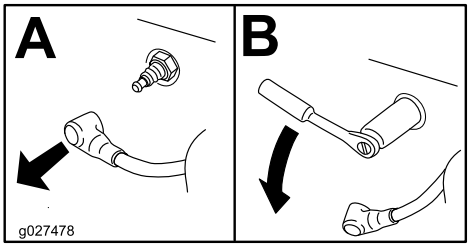

g027478

Obrázek 32

Kontrola zapalovacích svíček

Důležité: **Zapalovací svíčky nečistěte. Vždy je vyměňte, jestliže mají černý nebo olejový povlak, jsou popraskané nebo pokud jsou opotřebené elektrody.**

Je-li izolátor světle hnědý nebo šedý, motor pracuje správně. Černý povlak na izolátoru obvykle značí znečištění vzduchového filtru.

Nastavte vzdálenost elektrod na 0,75 mm.

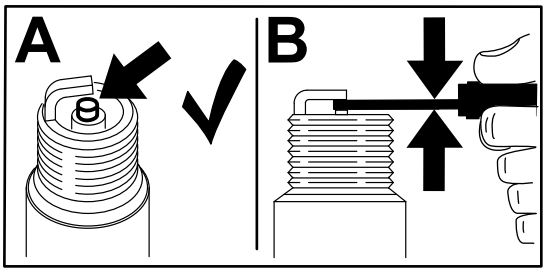

Obrázek 33

Montáž zapalovacích svíček

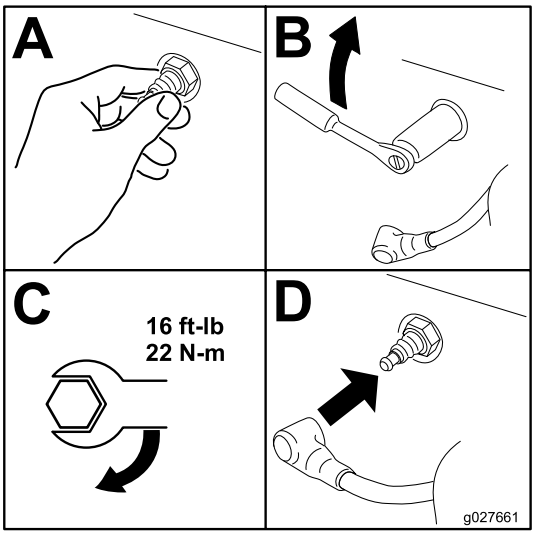

Obrázek 34

Údržba palivového systému

Vypouštění palivové nádrže

⚠ NEBEZPEČÍ

Za určitých podmínek je palivo extrémně hořlavé a vysoce výbušné. Požár nebo výbuch způsobený palivem může popálit vás i jiné osoby a způsobit škody na majetku.

Kompletní seznam bezpečnostních opatření souvisejících s palivem naleznete v části Bezpečnost týkající se paliva (strana 4).

1. Zaparkujte stroj na rovném povrchu, zatáhněte parkovací brzdu a spusťte hydraulický zdvih dolů.
2. Vypněte motor a vyjměte klíč.
3. Otočte uzavírací ventil paliva do zavřené polohy (Obrázek 35).

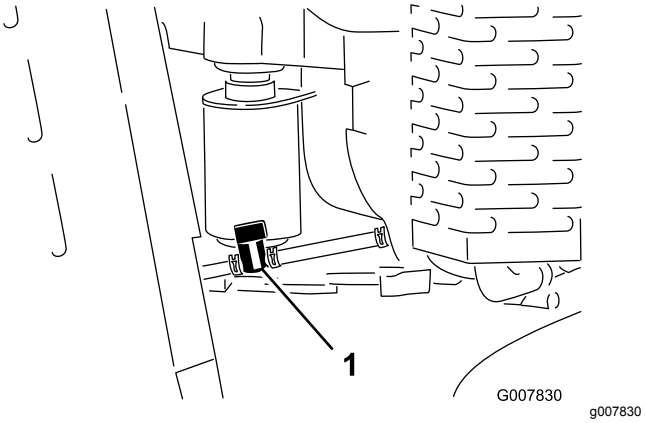

Obrázek 35

1. Uzavírací ventil paliva

4. Stiskněte konce hadicové svorky ventilu na straně motoru k sobě a posuňte je na palivovém potrubí směrem od ventilu (Obrázek 35).
5. Stáhněte palivové potrubí z ventilu (Obrázek 35).
6. Otevřete uzavírací palivový ventil a nechejte vytéct palivo do nádoby na palivo nebo do vypouštěcí nádoby.

   Poznámka: V tuto chvíli můžete v případě potřeby vyměnit palivový filtr, viz Výměna palivového filtru (strana 29).
7. Připojte palivové potrubí k uzavíracímu ventilu paliva. Posunutím hadicové svorky blízko k ventilu palivové potrubí zajistěte.

8. Veškeré rozlité palivo utřete.

Výměna palivového filtru

Servisní interval: Po každých 200 hodinách provozu

1. Zaparkujte stroj na rovném povrchu, zatáhněte parkovací brzdu a spusťte hydraulický zdvih dolů.
2. Vypněte motor a vyjměte klíč.

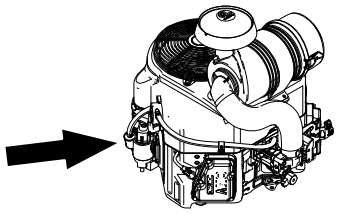

g242257

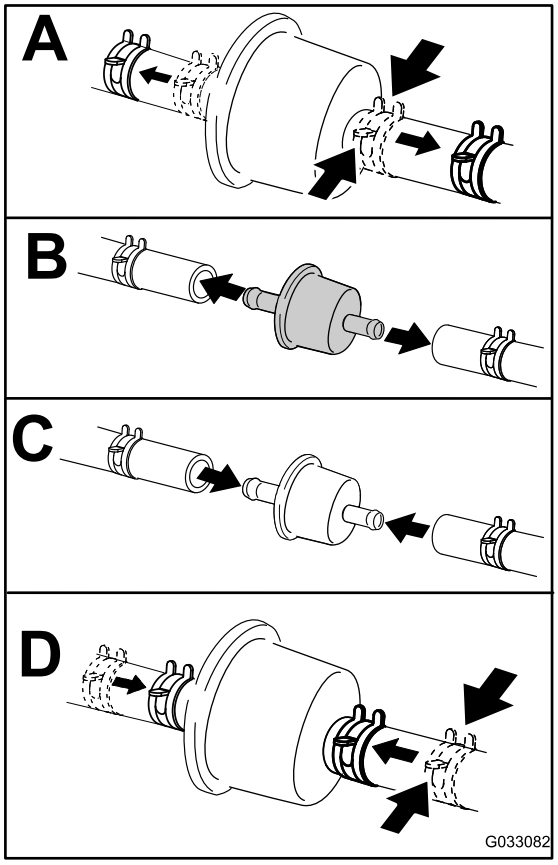

g033082

Obrázek 36

Údržba elektrického systému

Údržba akumulátoru

Servisní interval: Po každých 25 hodinách provozu—Zkontrolujte hladinu elektrolytu v akumulátoru.

Akumulátor neustále udržujte v čistotě a v plně nabitém stavu. K čištění pláště akumulátoru používejte papírovou utěrku. Jestliže na vývodech akumulátoru zjistíte korozi, očistěte je roztokem připraveným ze čtyř dílů vody a jednoho dílu jedlé sody. Po vyčištění natřete vývody akumulátoru tenkou vrstvou maziva. Tím omezíte pravděpodobnost vzniku koroze.

Napětí 12 V, 300 A (při studeném startování) při teplotě –18 °C.

⚠ DŮLEŽITÉ UPOZORNĚNÍ

Nesprávné vedení kabelů akumulátoru by mohlo způsobit poškození vozidla a kabely by mohly zapříčinit jiskření. Jiskry by mohly zapříčinit explozi plynů z akumulátoru a následné zranění osob.

- **Vždy odpojujte nejprve záporný (černý) kabel a teprve potom kladný (červený) kabel.**
- **Vždy připojujte nejdříve kladný (červený) kabel a až potom záporný (černý) kabel.**

⚠ DŮLEŽITÉ UPOZORNĚNÍ

Vývody akumulátoru nebo kovové nářadí mohou způsobit zkrat při kontaktu s kovovými součástmi, a tím způsobit jiskření. Jiskry by mohly zapříčinit explozi plynů z akumulátoru a následné zranění osob.

- **Když vyjímáte nebo instalujete akumulátor, dbejte na to, aby se vývody akumulátoru nedotýkaly žádných kovových částí hnací jednotky.**
- **Dejte pozor, abyste kovovým nářadím nezkratovali vývody akumulátoru proti kovovým částem hnací jednotky.**

Vyjmutí akumulátoru

1. Zaparkujte stroj na rovném povrchu, zatáhněte parkovací brzdu a spusťte hydraulický zdvih dolů.
2. Vypněte motor a vyjměte klíč.

3. Zdvihněte černou pryžovou manžetu na záporném kabelu. Odpojte záporný kabel akumulátoru od záporného (-) vývodu akumulátoru (Obrázek 37).

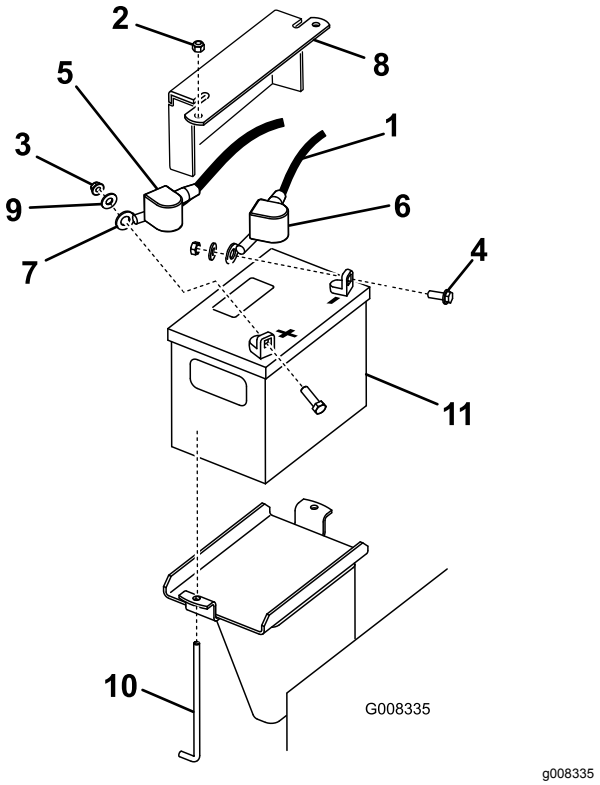

Obrázek 37

1. Záporný kabel
2. Matice (¼ in)
3. Matice (5/16 in)
4. Šroub
5. Pryžová manžeta (červená)
6. Pryžová manžeta (černá)
7. Kladný kabel
8. Přídržná deska akumulátoru
9. Podložka
10. J-šroub
11. Akumulátor

4. Stáhněte červený návlek z kladné (červené) svorky akumulátoru a potom odpojte kladný (červený) kabel akumulátoru (Obrázek 37).
5. Demontujte přídržnou desku, J-šrouby a pojistné matice zajišťující akumulátor (Obrázek 37) a akumulátor vyjměte.

Dobíjení akumulátoru

⚠ DŮLEŽITÉ UPOZORNĚNÍ

Při nabíjení akumulátoru vznikají plyny, které mohou explodovat.

V blízkosti akumulátoru nikdy nekuřte a neuchovávejte akumulátor v blízkosti jisker a otevřeného ohně.

Důležité: **Akumulátor vždy udržujte v plně nabitém stavu (při specifické hustotě elektrolytu 1,265). Toto je obzvláště důležité proto, aby nedošlo k poškození akumulátoru při teplotě nižší než 0 °C.**

1. Vyjměte z vozidla akumulátor. Postupujte podle pokynů v části Vyjmutí akumulátoru (strana 29).
2. Akumulátor nabíjejte proudem 3–4 A po dobu 4 až 8 hodin (Obrázek 38). Akumulátor nepřebíjejte.

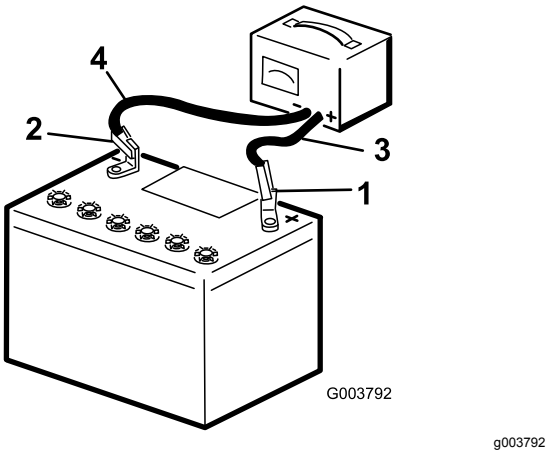

Obrázek 38

1. Kladný vývod akumulátoru
2. Záporný vývod akumulátoru
3. Červený (+) kabel nabíječky
4. Černý (-) vodič nabíječky

3. Jakmile je akumulátor zcela nabitý, odpojte nabíječku od zdroje napájení a potom i vodiče nabíječky od vývodů akumulátoru (Obrázek 38).

Kontrola hladiny elektrolytu v akumulátoru

⚠ NEBEZPEČÍ

Elektrolyt akumulátoru obsahuje kyselinu sírovou, která je v případě požití smrtelně jedovatá a může způsobit velmi vážné popáleniny.

- **Nepožívejte elektrolyt a dbejte na to, aby nepřišel do styku s pokožkou a zrakem a nepotřísnil oděv. Chraňte si oči brýlemi a ruce gumovými rukavicemi.**
- **Akumulátor doplňujte na místě, kde je za všech okolností k dispozici čistá voda pro opláchnutí pokožky.**

1. Zaparkujte stroj na rovném povrchu, zatáhněte parkovací brzdu a spusťte hydraulický zdvih dolů.
2. Vypněte motor a vyjměte klíč.

3. Podívejte se na boční stěnu akumulátoru. Hladina elektrolytu musí dosahovat až k rysce **horní** meze (Obrázek 39). Nedovolte, aby hladina elektrolytu klesla pod rysku dolní úrovně (Obrázek 39).

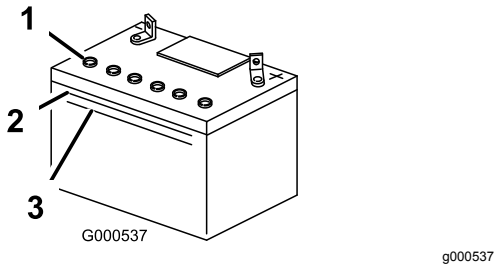

Obrázek 39

1. Uzávěry odvětrávacích otvorů
2. Horní úroveň
3. Dolní úroveň

4. Jestliže je hladina elektrolytu na dolní úrovni, dolijte požadované množství destilované vody, viz Doplňování vody do akumulátoru (strana 31).

Doplňování vody do akumulátoru

Nejvhodnějším okamžikem pro doplnění destilované vody do akumulátoru je doba těsně před použitím stroje. Dosáhnete tak dokonalého promísení dolité vody s roztokem elektrolytu.

1. Zaparkujte stroj na rovném povrchu, zatáhněte parkovací brzdu a spusťte hydraulický zdvih dolů.
2. Vypněte motor a vyjměte klíč.
3. Vyjměte z vozidla akumulátor. Postupujte podle pokynů v části Vyjmutí akumulátoru (strana 29).

   Důležité: **Nikdy nedoplňujte destilovanou vodu do akumulátoru namontovaného ve stroji. Elektrolyt by mohl potřísnit další části stroje a způsobit vznik koroze.**
4. Horní stranu akumulátoru očistěte papírovou utěrkou.
5. Odstraňte uzávěry větracích otvorů z akumulátoru (Obrázek 39).
6. Pomalu doplňujte destilovanou vodu do každého článku akumulátoru, až hladina dosáhne značky horní meze (Obrázek 39) na plášti akumulátoru.

   Důležité: **Akumulátor nikdy nepřeplňujte, neboť elektrolyt (kyselina sírová) může způsobit těžkou korozi a poškodit rám stroje.**
7. Po doplnění článků akumulátoru počkejte 5 až 10 minut. Podle potřeby doplňte destilovanou vodu tak, aby hladina dosahovala ke značce horní meze (Obrázek 39) na plášti akumulátoru.
8. Namontujte uzávěry větracích otvorů akumulátoru.

Čištění akumulátoru

Poznámka: Udržujte svorky a celou skříň akumulátoru v čistotě, neboť znečištěný akumulátor se pomalu vybíjí.

1. Zaparkujte stroj na rovném povrchu, zatáhněte parkovací brzdu a spusťte hydraulický zdvih dolů.
2. Vypněte motor a vyjměte klíč.
3. Demontujte akumulátor ze stroje; Vyjmutí akumulátoru (strana 29).
4. Celou skříň umyjte roztokem jedlé sody a vody.
5. Opláchněte akumulátor čistou vodou.
6. Na vývody akumulátoru a svorky kabelů naneste mazivo Grafo 112X (obj. č. Toro 505-47) nebo vazelínu, abyste zabránili korozi.
7. Namontujte akumulátor, viz Montáž akumulátoru (strana 31).

Montáž akumulátoru

1. Pomocí dříve demontovaných upevňovacích prvků upevněte kladný kabel akumulátoru (červený) ke kladné svorce (+) akumulátoru (Obrázek 37).
2. Na kladný pól akumulátoru navlékněte červenou pryžovou manžetu.
3. Pomocí dříve demontovaných upevňovacích prvků upevněte záporný kabel akumulátoru (černý) k záporné svorce (-) akumulátoru (Obrázek 37).
4. Zajistěte akumulátor pomocí tyče a křídlových matic (Obrázek 37).

Důležité: **Dbejte na to, aby kabely akumulátoru nepřišly do vzájemného kontaktu ani do kontaktu s ostrými hranami.**

Výměna pojistek

V elektrické soustavě jsou 4 pojistky. Nacházejí se pod ovládacím panelem na levé straně (Obrázek 40).

Spouštěcí obvod	30 A
Dobíjecí obvod	25 A
Obvod ventilátoru chladiče	20 A
Světlomet (volitelný)	15 A

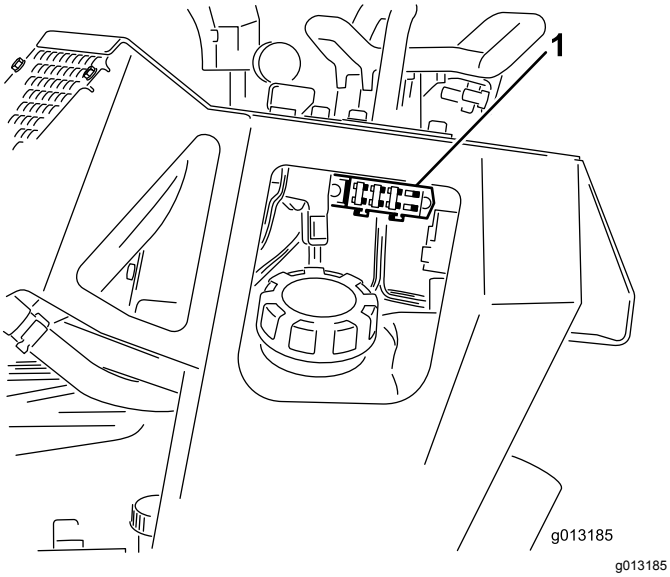

Obrázek 40

1. Blok pojistek

Údržba hnací soustavy

Údržba pásů

Čištění pásů

Servisní interval: Při každém použití nebo denně

Přesvědčte se, zda nejsou pásy nadměrně opotřebené, a pravidelně je čistěte. Pokud jsou pásy opotřebené, vyměňte je.

1. Zaparkujte stroj na rovném povrchu, zatáhněte parkovací brzdu a spusťte hydraulický zdvih dolů.
2. Vypněte motor a vyjměte klíč.
3. S použitím vodní hadice nebo tlakové myčky odstraňte nečistoty z každého pásového systému.

Důležité: **Tlakovou vodu je možné používat pouze pro čištění prostoru pásů. Vysokotlakou myčku nepoužívejte k čištění zbývajících částí stroje. Vysokotlaké mytí může poškodit elektrický systém a hydraulické ventily nebo odstranit mazivo.**

Důležité: **Důkladně vyčistěte vodicí kola a hnací kolo (Obrázek 41). Vodicí kola se musí po umytí volně otáčet.**

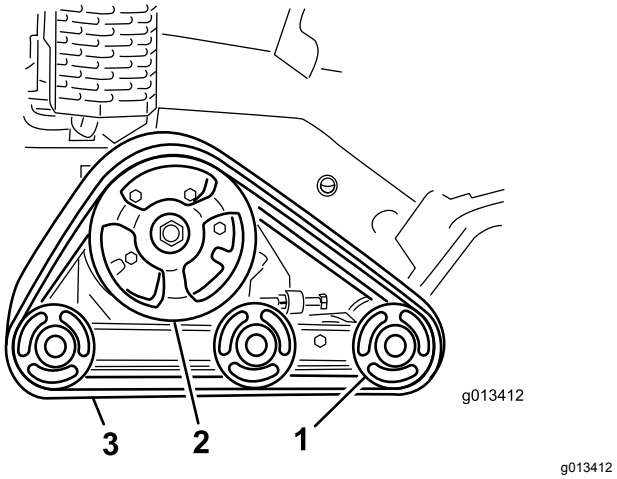

Obrázek 41

1. Vodicí kola
2. Hnací kolo
3. Pás

Kontrola a nastavení napnutí pásů

Servisní interval: Po prvních 50 hodinách
Po každých 100 hodinách provozu

Chcete-li zkontrolovat napnutí každého pásu, umístěte na pás doprostřed mezi přední vodicí kolo a hnací kolo zátěž 20,4 kg. Pás se nesmí prohnout o více než 0,6 až 1 cm. Pokud se prohne více, nastavte napnutí pásu podle následujícího postupu:

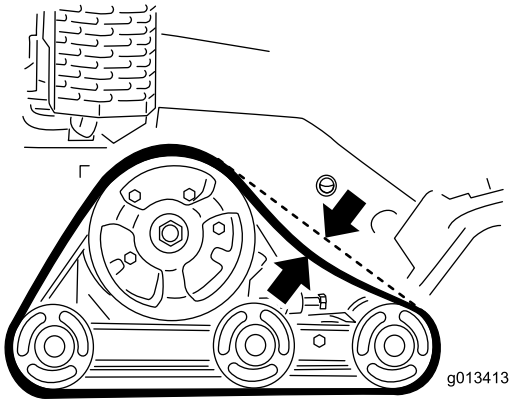

g013413

Obrázek 42

1. Zaparkujte stroj na rovném povrchu, zatáhněte parkovací brzdu a spusťte hydraulický zdvih dolů.
2. Vypněte motor a vyjměte klíč.
3. Povolte pojistnou matici na napínacím šroubu pásu a upínací šrouby na napínacím ramenu (Obrázek 43).

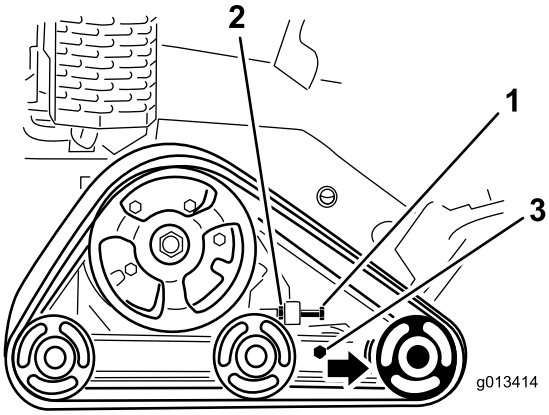

g013414

Obrázek 43

1. Napínací šroub
2. Pojistná matice
3. Upínací šrouby

4. Pás napněte utažením napínacího šroubu na utahovací moment 32,5 až 40 Nm (Obrázek 43).
5. Při působení síly 20,6 kg na rozpětí pásu se ujistěte, že je jeho průhyb menší než 0,6 až 1 cm. Utahovací moment napínacího šroubu podle potřeby upravte.
6. Utáhněte pojistnou matici.
7. Upínací šrouby utáhněte na utahovací moment 102 Nm.

Výměna pásů

Pokud jsou pásy nadměrně opotřebené, vyměňte je.

1. Zaparkujte stroj na rovném povrchu, zatáhněte parkovací brzdu a spusťte hydraulický zdvih dolů.
2. Vypněte motor a vyjměte klíč.
3. Zvedněte a podepřete boční část jednotky, na které hodláte pracovat, tak, aby byl pás 7,6 až 10 cm nad zemí.
4. Povolte napínací šroub a pojistnou matici (Obrázek 43).
5. Povolte upínací šrouby (Obrázek 43).
6. Zatlačte přední vodicí kolo co nejdále dozadu (Obrázek 44).

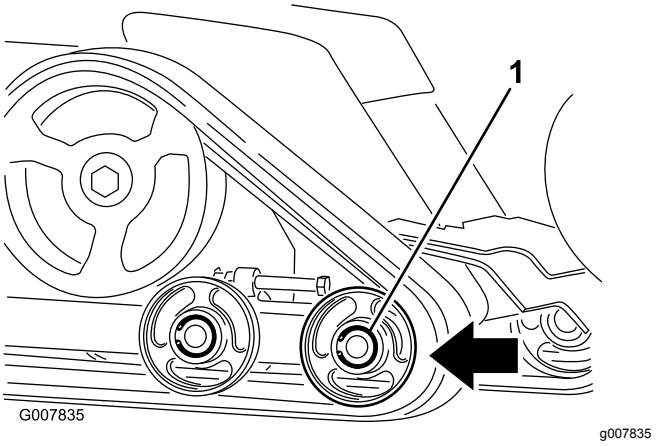

g007835

Obrázek 44

1. Přední vodicí kolo

7. Začněte tím, že sejmete pás z horní části předního vodicího kola. Pásem otáčejte dopředu a současně jej z kola sesunujte.

   Poznámka: Může být nutné, abyste demontovali přední vnější vodicí kolo. Pokud je chcete demontovat, odstraňte ze středu vodicího kola pojistný kroužek a kryt (Obrázek 45). Poté ze středu kola demontujte šroub a těsnění a stáhněte kolo ze stroje.

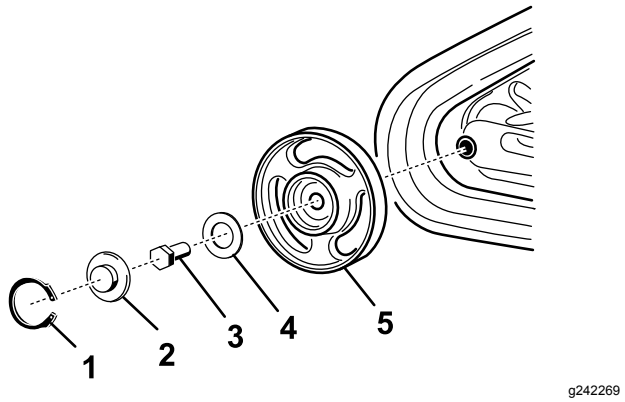

Obrázek 45

1. Pojistný kroužek
2. Krytka
3. Šroub
4. Těsnění
5. Kolo s ložisky

8. Po sesunutí pásu z vodicího kola pás sejměte ze stroje (Obrázek 44).
9. Při nasazování nového pásu začněte u hnacího kola tak, že pás navléknete na kolo. Výstupky na pásu musí zapadnout mezi distanční tělesa na kole (Obrázek 44).
10. Zatlačte pás pod zadní a středové vodicí kolo a mezi ně (Obrázek 44).
11. Nasaďte pás na přední vodicí kolo. Začněte od spodní strany kola tak, že budete otáčet pásem dozadu a současně zatlačovat jeho výstupky do kola.
12. Pokud jste demontovali přední vnější vodicí kolo, v tuto chvíli je namontujte pomocí dříve demontovaného šroubu a těsnění. Utáhněte šroub na utahovací moment 102 Nm a potom vyčistěte, promažte a namontujte kryt a pojistný kroužek podle pokynů v části Kontrola a promazání vodicích kol (strana 34).
13. Namontujte napínací šroub a pojistnou matici.
14. Pás napněte utažením napínacího šroubu na utahovací moment 32,5 až 40 Nm.
15. Při působení síly 20,6 kg na rozpětí pásu se ujistěte, že je jeho průhyb menší než 0,6 až 1 cm. Utahovací moment napínacího šroubu podle potřeby upravte.
16. Utáhněte pojistnou matici.
17. Upínací šrouby utáhněte na utahovací moment 102 Nm.
18. Spusťte stroj na zem.
19. Výměnu druhého pásu proveďte podle stejného postupu.

Kontrola a promazání vodicích kol

Servisní interval: Po každých 250 hodinách provozu

1. Zaparkujte stroj na rovném povrchu, zatáhněte parkovací brzdu a spusťte hydraulický zdvih dolů.
2. Vypněte motor a vyjměte klíč.
3. Sejměte pásy, viz Výměna pásů (strana 33).
4. Demontujte pojistný kroužek a kryt vodicího kola (Obrázek 46).

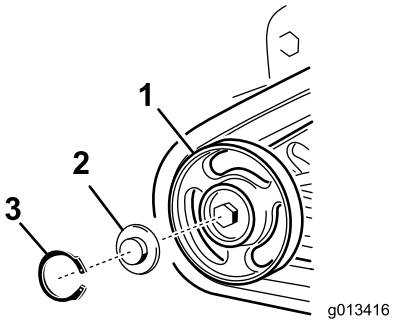

g013416

Obrázek 46

1. Vodicí kolo
2. Kryt vodicího kola
3. Pojistný kroužek

5. Pod krytem a kolem těsnění zkontrolujte mazivo (Obrázek 46). Pokud je znečištěné, krupičnaté nebo již spotřebované, veškeré mazivo odstraňte, těsnění vyměňte a doplňte nové mazivo.
6. Přesvědčte se, zda se vodicí kola na ložiscích volně otáčejí. Pokud je vodicí kolo zadřené, požádejte autorizované servisní středisko o jeho výměnu.
7. Na hlavu šroubu nasaďte promazaný kryt vodicího kola (Obrázek 46).
8. Kryt vodicího kola zajistěte pojistným kroužkem (Obrázek 46).
9. Kroky 4 až 8 opakujte u všech 12 vodicích kol.
10. Nasaďte pásy, viz Výměna pásů (strana 33).

Údržba řemenů

Výměna hnacího řemene čerpadla

Pokud začne hnací řemen čerpadla skřípat nebo je prasklý, opotřebený nebo roztřepený, vyměňte jej. O náhradní řemen požádejte autorizované servisní středisko.

1. Zaparkujte stroj na rovném povrchu, zatáhněte parkovací brzdu a spusťte hydraulický zdvih dolů.
2. Vypněte motor a vyjměte klíč.
3. Zvedněte zadní část stroje a podepřete ji montážními stolicemi.
4. Demontujte spodní kryt, viz Demontáž spodního krytu (strana 22).
5. Povolte 2 šrouby čerpadla (Obrázek 47).

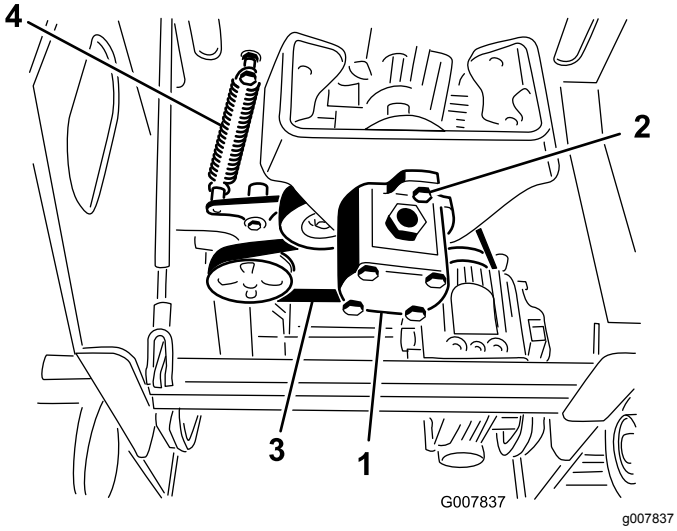

Obrázek 47

1. Čerpadlo
2. Šrouby čerpadla
3. Řemen
4. Pružina napínací řemenice

6. Otočte čerpadlo proti směru hodinových ručiček a nechejte je odklonit dolů směrem od řemenice (Obrázek 47).

   Poznámka: Ujistěte se, že ozubená spojka se odklonila s čerpadlem.
7. Pomocí stahováku pružiny (obraťte se na autorizovaného servisního prodejce) nebo pevného kovového háku stáhněte konec pružiny napínací kladky ze šroubu pružiny, abyste uvolnili napnutí řemenu (Obrázek 47).
8. Sejměte řemen.
9. Na řemenice navlékněte nový řemen.
10. Nasaďte pružinu napínací kladky na šroub.
11. Ujistěte se, že ozubená spojka je na čerpadle na správném místě, a poté ji zasuňte do řemenice a otáčením ve směru hodinových ručiček ji usaďte na šroubech čerpadla.
12. Šrouby čerpadla utáhněte na utahovací moment 68 Nm.
13. Namontujte spodní kryt.

Údržba ovládacích prvků

Nastavení vyrovnání ovládání pojezdu

Ovládací prvky pojezdu jsou nastaveny z výroby před dodáním stroje. Po mnoha hodinách používání však může být potřebné nastavit vyrovnání ovládání pojezdu, neutrální polohu ovládání pojezdu a záběr ovládání pojezdu v úplné přední poloze.

Důležité: **Chcete-li ovládací prvky správně nastavit, proveďte jednotlivé postupy v uvedeném pořadí.**

Nastavení zpětné polohy ovládání pojezdu

Pokud ovládací páka pojezdu nespočívá v úplné zadní poloze kolmo k referenční tyči a není s ní zarovnaná, neprodleně proveďte následující kroky:

1. Zaparkujte stroj na rovném povrchu, zatáhněte parkovací brzdu (je-li ve výbavě) a spusťte hydraulický zdvih dolů.
2. Vypněte motor a vyjměte klíč.
3. Ovládací prvek pojezdu táhněte dozadu tak, aby se přední část ovládacího prvku dotkla referenční tyče (Obrázek 48).

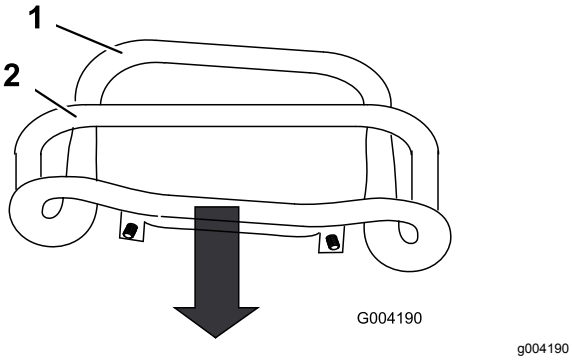

Obrázek 48

1. Přední část ovládacího prvku (nevyrovnaná)
2. Referenční tyč

4. Pokud přední část ovládacího prvku pojezdu nespočívá kolmo k referenční tyči a není s ní zarovnaná, povolte matici a šroub na dříku ovládání pojezdu (Obrázek 49).

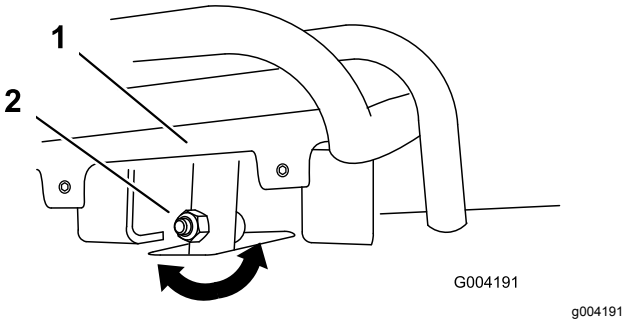

Obrázek 49

1. Ovládání pojezdu
2. Dřík, šroub a matice

5. Seřiďte ovládací prvek pojezdu tak, aby byl při zatažení dozadu v přímém směru zarovnaný s referenční tyčí (Obrázek 49 a Obrázek 50).

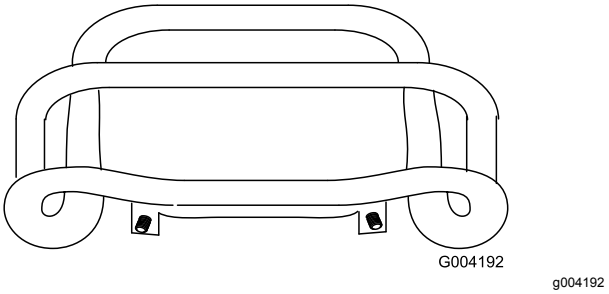

Obrázek 50

6. Utáhněte přírubovou matici a šroub na dříku ovládání pojezdu.
7. Nastartujte motor.
8. Jeďte se strojem dozadu s ovládáním pojezdu pevně přitaženým k referenční tyči. Pokud se stroj nepohybuje vzad v přímém směru, proveďte následující kroky:
   A. Vypněte motor
   B. Zvedněte a podepřete stroj tak, aby byly oba pásy zvednuty nad zem a mohly se volně otáčet.
   C. Povolte přírubovou matici a šroub na dříku ovládání pojezdu (Obrázek 49).
   D. Povolte pojistné matice na pojezdových tyčích pod ovládacím panelem (Obrázek 51).

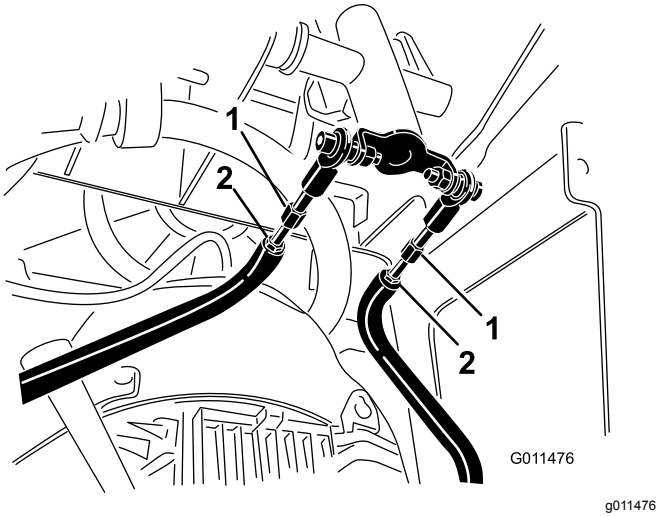

Obrázek 51

1. Pojezdová tyč
2. Pojistná matice

E. Nastartujte stroj a nastavte škrticí klapku přibližně do ⅓ otevřené polohy.

⚠ DŮLEŽITÉ UPOZORNĚNÍ

Při spuštěném stroji může dojít k zachycení a zranění pohybujícími se částmi nebo k popálení o horký povrch.

Při seřizování spuštěného stroje se zdržujte v dostatečné vzdálenosti od míst, kde hrozí nebezpečí skřípnutí, pohybujících se částí a horkých povrchů.

F. Požádejte pomocníka, aby při jízdě vzad pevně držel ovládání pojezdu těsně u referenční tyče.

G. Nastavte délku pojezdových tyčí tak, aby se oba pásy otáčely stejnou rychlostí.

Poznámka: V tuto chvíli můžete rovněž nastavit maximální otáčky pásů při jízdě vzad.

H. Utáhněte pojistné matice.

I. Seřiďte ovládací prvek pojezdu tak, aby byl při zatažení dozadu v přímém směru zarovnaný s referenční tyčí (Obrázek 49 a Obrázek 50).

J. Utáhněte přírubovou matici a šroub na dříku ovládání pojezdu.

K. Vypněte motor a spusťte stroj na zem.

L. Jeďte se strojem dozadu plnou rychlostí a zkontrolujte, zda se stroj pohybuje v přímém směru. Pokud tomu tak není, všimněte si, jakým směrem se stroj natáčí. Znovu proveďte postup nastavování, aby se stroj pohyboval vzad v přímém směru.

Nastavení neutrální polohy ovládání pojezdu

Pokud se stroj pohybuje pomalu dopředu nebo dozadu, když je ovládání pojezdu v neutrální poloze a stroj je zahřátý, může být nutné nastavit mechanismus návratu do neutrální polohy na čerpadlech. Obraťte se na autorizovaného servisního prodejce.

Nastavení přední polohy ovládání pojezdu

Pokud se stroj nepohybuje v přímém směru, když držíte ovládání pojezdu přitažené dopředu k referenční tyči, proveďte následující kroky:

1. Jeďte se strojem s ovládáním pojezdu přitaženým k referenční tyči a sledujte směr, ve kterém se stroj natáčí.
2. Uvolněte ovládání pojezdu.
3. Pokud se stroj natáčí **doleva**, povolte **pravou** pojistnou matici a nastavte stavěcí šroub souběhu na přední straně ovládání pojezdu (Obrázek 52).
4. Pokud se stroj natáčí **doprava**, povolte **levou** pojistnou matici a nastavte stavěcí šroub souběhu na přední straně ovládání pojezdu (Obrázek 52).

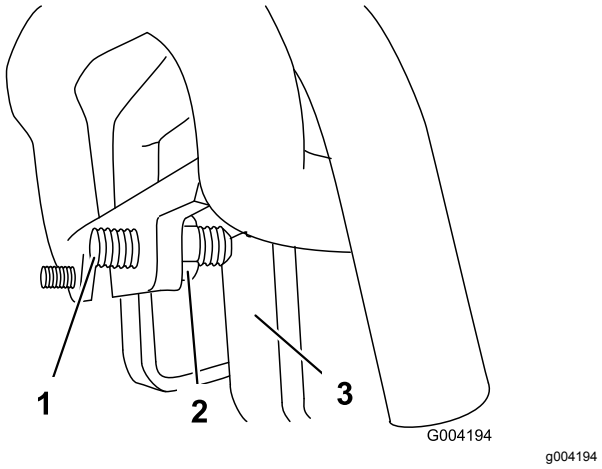

Obrázek 52

1. Stavěcí šroub
2. Pojistná matice
3. Doraz

5. Postup opakujte, dokud se stroj nebude s ovládacím prvkem pojezdu v úplné přední poloze pohybovat v přímém směru.

Důležité: **Stavěcí šrouby se musí dotýkat dorazů v krajní přední poloze, aby nedošlo k přetěžování hydraulických čerpadel.**

Údržba hydraulického systému

⚠ DŮLEŽITÉ UPOZORNĚNÍ

Hydraulická kapalina unikající pod tlakem může proniknout kůží, a způsobit tak poranění. Kapalina vstříknutá pod kůži musí být chirurgicky odstraněna do několika hodin. Zákrok musí provádět lékař obeznámený s tímto typem poranění, jinak by mohla vzniknout gangréna.

- **Udržujte tělo a ruce v dostatečné vzdálenosti od netěsných otvorů nebo trysek, ze kterých uniká hydraulická kapalina pod vysokým tlakem.**
- **Ke hledání prasklin hydrauliky používejte lepenku nebo papír; nikdy nepoužívejte ruce.**

Specifikace hydraulické kapaliny

Po každých 1500 hodinách provozu/Každé 2 roky (podle toho, co nastane dříve)—Vyměňte všechny pohybující se hydraulické hadice.

Objem nádrže hydraulické kapaliny: 23 l

V hydraulickém systému používejte jen následující kapaliny:

- **Toro Premium Transmission/Hydraulic Tractor Fluid** (Převodová/hydraulická kapalina Premium pro hnací jednotky Toro) (více informací získáte od autorizovaného prodejce produktů Toro)
- **Toro Premium All Season Hydraulic Fluid** (Univerzální hydraulická kapalina Premium Toro) (více informací získáte od autorizovaného prodejce produktů Toro)
- Pokud není žádná z výše uvedených kapalin Toro k dispozici, můžete použít jinou **univerzální hydraulickou kapalinu pro hnací jednotky (UTHF**), musí se však jednat výhradně o **tradiční ropné** produkty. Specifikace musí být u všech následujících materiálových vlastností v rámci uvedeného rozsahu a kapalina musí splňovat uvedené oborové standardy. Ověřte u dodavatele hydraulické kapaliny, zda daná kapalina tyto specifikace splňuje.

  Poznámka: Společnost Toro nepřebírá žádnou odpovědnost za škody způsobené nevhodnými náhražkami, proto používejte jen produkty od osvědčených výrobců, kteří si za svými doporučeními stojí.

Materiálové vlastnosti	
Viskozita, ASTM D445	cSt při 40 °C: 55 až 62
	cSt při 100 °C: 9,1 až 9,8
Index viskozity, ASTM D2270	140–152
Bod tání, ASTM D97	-37 až -43 °C
Oborové standardy	
API GL-4, AGCO Powerfluid 821 XL, Ford New Holland FNHA-2-C-201.00, Kubota UDT, John Deere J20C, Vickers 35VQ25 a Volvo WB-101/BM	

Poznámka: Mnoho hydraulických kapalin je téměř čirých, takže zjišťování úniků může být obtížné. Pro hydraulickou kapalinu je k dispozici přísada s červeným barvivem v lahvičkách o objemu 20 ml. Jedna lahvička dostačuje pro 15 až 22 l hydraulické kapaliny. Objednejte u autorizovaného prodejce produktů Toro výrobek číslo 44-2500.

Kontrola hladiny hydraulické kapaliny

Servisní interval: Po každých 25 hodinách provozu

Viz Specifikace hydraulické kapaliny (strana 38).

1. Zaparkujte stroj na rovném povrchu, zatáhněte parkovací brzdu (je-li ve výbavě) a spusťte hydraulický zdvih dolů.
2. Vypněte motor a vyjměte klíč.
3. Pohlédněte do skleněného okénka na pravé straně stroje. Pokud v okénku nevidíte hydraulickou kapalinu, podle tohoto postupu kapalinu doplňte.

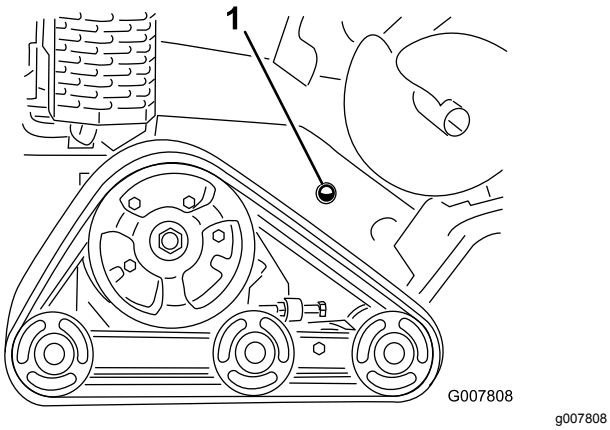

Obrázek 53

1. Kontrolní okénko hydraulické kapaliny

4. Demontujte krycí desku, viz Demontáž krycí desky (strana 22).
5. Očistěte oblast okolo plnicího hrdla hydraulické nádrže, pomocí nástrčného klíče sejměte uzávěr a vyjměte filtr z hrdla (Obrázek 54).

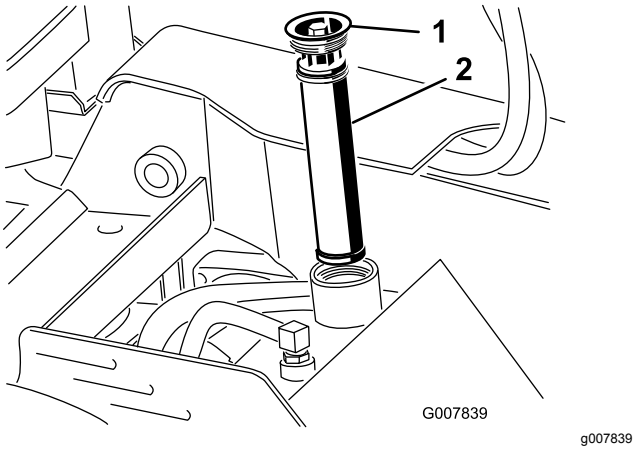

Obrázek 54

1. Uzávěr plnicího hrdla
2. Filtr hydraulické kapaliny

6. Pokud je hladina příliš nízká, doplňujte kapalinu, dokud nebude vidět ve skleněném okénku.
7. Na plnicí hrdlo namontujte uzávěr a filtr a utáhněte šroub v horní části na utahovací moment 13 až 15,5 Nm.
8. Namontujte krycí desku, viz Demontáž krycí desky (strana 22).

Výměna hydraulické kapaliny

Servisní interval: Po každých 400 hodinách provozu/Každý rok (podle toho, co nastane dříve)

1. Zaparkujte stroj na rovném povrchu, zatáhněte parkovací brzdu (je-li ve výbavě) a spusťte hydraulický zdvih dolů.
2. Vypněte motor a vyjměte klíč.
3. Nechejte stroj zcela vychladnout.
4. Demontujte horní kryt.
5. Demontujte uzávěr a filtr plnicího hrdla nádrže hydraulické kapaliny (Obrázek 54).
6. Pod nádrž hydraulické kapaliny umístěte vypouštěcí nádobu o objemu 37,8 l.
7. Stiskněte hadicovou svorku a stáhněte svorku a hadici ze spojky na nádrži hydraulické kapaliny, aby mohla hydraulická kapalina vytéci z hadice a nádrže do nádoby.

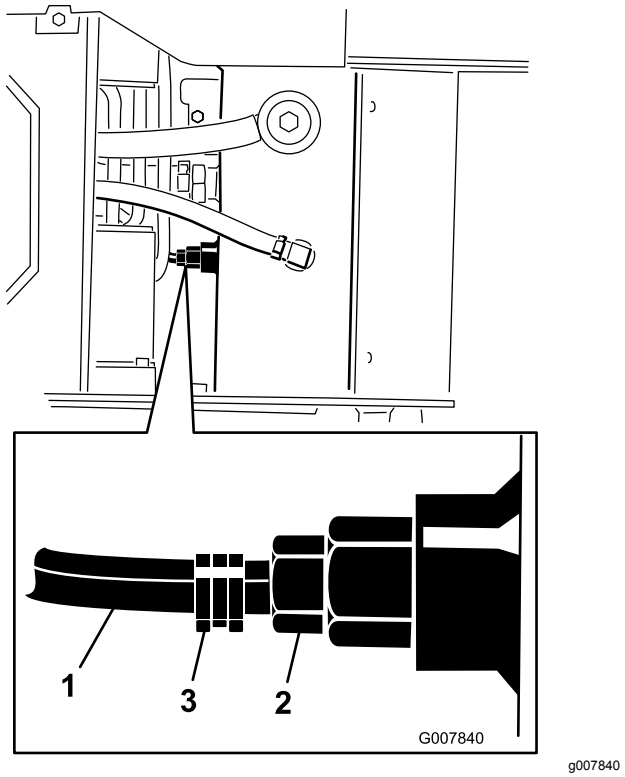

Obrázek 55

1. Hadice
2. Spojka nádrže hydraulické kapaliny
3. Svorka hadice

8. Po dokončení nasaďte hadici na spojku a zajistěte ji hadicovou svorkou.

   Poznámka: Použitý olej odevzdejte do certifikovaného recyklačního střediska.

9. Naplňte hydraulickou nádrž hydraulickou kapalinou (viz část Specifikace hydraulické kapaliny (strana 38)).
10. Namontujte filtr hydraulické kapaliny a uzávěr plnicího hrdla (Obrázek 54) a utáhněte šroub v horní části na utahovací moment 13 až 15,5 Nm.
11. Spusťte motor a nechejte jej několik minut pracovat.
12. Vypněte motor.
13. Zkontrolujte hladinu hydraulické kapaliny a případně ji doplňte, viz Kontrola hladiny hydraulické kapaliny (strana 39).
14. Setřete veškerou rozlitou kapalinu.
15. Namontujte horní kryt.

Údržba frézy

Výměna zubů

Servisní interval: Při každém použití nebo denně—Zkontrolujte stav zubů. Jsou-li opotřebené nebo poškozené, otočte je nebo vyměňte a matice všech zubů utáhněte na utahovací moment.

Vzhledem k vysoké míře opotřebení může být nutné zuby otáčet nebo měnit pravidelně (Obrázek 56).

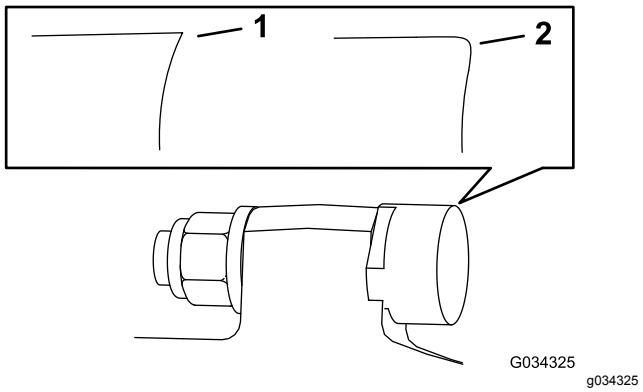

Obrázek 56

1. Ostrý zub
2. Opotřebený zub

Každý zub je možné upevnit ve 3 polohách, takže jej můžete otočit dvakrát. Ještě před jeho výměnou tak můžete využít novou ostrou hranu. Chcete-li zub otočit, povolte upevňovací matici zubu (Obrázek 57). Posuňte zub dopředu a otočte jej o ⅓ otáčky; tak se nepoužitá hrana dostane k vnější straně. Upevňovací matici zubu utáhněte na utahovací moment 37 až 45 Nm.

Chcete-li zub vyměnit, demontujte upevňovací matici zubu, vyjměte zub a pak na stejné místo namontujte nový zub, podložku a matici (Obrázek 57). Upevňovací matici zubu utáhněte na utahovací moment 37 až 45 Nm.

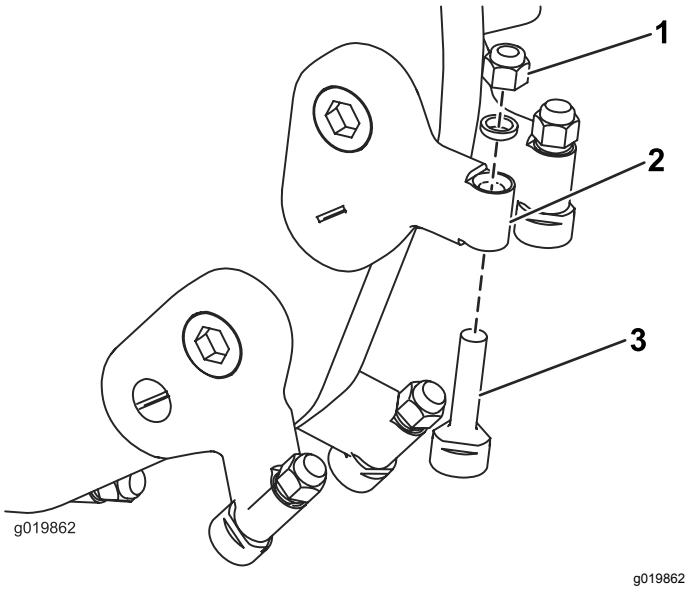

Obrázek 57

1. Matice
2. Držák zubu
3. Zub

Čištění

Odstranění nečistot ze stroje

Servisní interval: Po každém použití

Důležité: **Provoz motoru s ucpanými mřížkami, znečištěnými nebo zanesenými chladicími žebry a/nebo demontovanými chladicími kryty povede k přehřátí motoru a jeho poškození.**

1. Zaparkujte stroj na rovném povrchu, zatáhněte parkovací brzdu (je-li ve výbavě) a spusťte hydraulický zdvih dolů.
2. Vypněte motor, vyjměte klíč a nechejte motor vychladnout.
3. Odstraňte ze vzduchového filtru veškeré nečistoty.
4. Očistěte veškeré nečistoty z motoru a tlumiče. Použijte k tomu kartáč nebo fukar.

   Důležité: **Doporučovanou metodou je odfouknutí nečistot z motoru, ne omývání. Pokud použijete vodu, dbejte na to, aby nepřišla do kontaktu s elektrickými díly a hydraulickými ventily. Nepoužívejte vysokotlakou myčku. Vysokotlaké mytí může poškodit elektrický systém a hydraulické ventily nebo odstranit mazivo.**
5. Odstraňte nečistoty z olejového chladiče.

Uskladnění

1. Zaparkujte stroj na rovném povrchu, zatáhněte parkovací brzdu a spusťte hydraulický zdvih dolů.
2. Vypněte motor, vyjměte klíč a nechejte motor vychladnout.
3. Odstraňte nečistoty a mazivo z vnějších dílů celého stroje, zejména z motoru. Očistěte vnější stranu žeber hlavy válce motoru a kryt ventilátoru od nečistot a zbytků trávy.

   Důležité: **Vozidlo můžete umýt vodním roztokem neagresivního čisticího prostředku. Nepoužívejte na stroj vysokotlaké mycí zařízení. Nepoužívejte příliš mnoho vody, obzvláště pak blízko řídicího panelu, motoru, hydraulických čerpadel a motorů.**
4. Proveďte údržbu vzduchového filtru; postupujte podle pokynů v části Vzduchový filtr (strana 24).
5. Proveďte mazání vozidla; postupujte podle pokynů v části Mazání vozidla (strana 23).
6. Vyměňte motorový olej, viz Výměna motorového oleje (strana 26).
7. Demontujte zapalovací svíčku a zkontrolujte její stav; postupujte podle pokynů v části Údržba zapalovacích svíček (strana 27).
8. Pokud hodláte stroj uskladnit na dobu delší než 30 dní, postupujte následovně:
   A. Do paliva v nádrži přidejte stabilizační aditivum na bázi ropy. Dodržujte pokyny výrobce stabilizátoru pro míchání s palivem. Nepoužívejte stabilizační aditiva na bázi alkoholu (ethanolu nebo methanolu).

      Poznámka: Stabilizační aditivum paliva má nejvyšší účinky, pokud se smíchá s čerstvým palivem a používá se stále.

   B. Nechejte motor 5 minut pracovat, aby se upravené palivo rozptýlilo po celém palivovém systému.
   C. Vypněte motor, nechejte jej vychladnout a pomocí přečerpávací násosky vypusťte palivovou nádrž.
   D. Spusťte motor a nechejte jej pracovat, dokud se sám nezastaví.
   E. Zapněte sytič.
   F. Spusťte motor a nechejte jej pracovat až do chvíle, kdy jej nelze znovu spustit.
   G. Palivo zlikvidujte podle platných předpisů. Při recyklaci dodržujte místní předpisy.

   Důležité: **Neskladujte palivo se stabilizačním aditivem déle, než doporučuje výrobce stabilizátoru paliva.**
9. Po demontáži zapalovací svíčky z motoru nalijte do otvoru po svíčce 2 polévkové lžíce motorového oleje.
10. Přes otvor zapalovací svíčky umístěte hadr, abyste zachytili případný stříkající olej, a potom pomocí startéru nebo rukojeti ručního startéru protočte motor, aby se olej rozptýlil uvnitř válce.
11. Namontujte zapalovací svíčku, nepřipojujte k ní však koncovku zapalovací svíčky.
12. Nabijte akumulátor, viz Dobíjení akumulátoru (strana 30).
13. Zkontrolujte a upravte napnutí pásů, viz Kontrola a nastavení napnutí pásů (strana 33).
14. Zkontrolujte a dotáhněte všechny upevňovací prvky. Všechny poškozené součásti opravte nebo vyměňte.
15. Poškrábané nebo holé kovové povrchy natřete barvou, kterou dodává autorizovaný servisní prodejce.
16. Vozidlo odstavte ve skladu anebo garáži v čistém a suchém prostředí. Vytáhněte klíč ze zapalování a uložte jej na snadno zapamatovatelném místě.
17. Vozidlo přikryjte, aby bylo chráněno před znečištěním.

Odstraňování závad

Závada	Možné příčiny	Způsoby odstranění
Startér neprotáčí motorem.	1. Akumulátor je vybitý. 2. Elektroinstalace je zkorodovaná nebo má uvolněné spoje. 3. Je poškozené relé nebo spínač.	1. Akumulátor dobijte nebo vyměňte. 2. Zkontrolujte kontakty spojů elektroinstalace. 3. Kontaktujte autorizované servisní středisko.
Motor nelze nastartovat, lze jej nastartovat jen s obtížemi nebo se po chvíli vypne.	1. Palivová nádrž je prázdná. 2. Palivový uzavírací ventil je uzavřen. 3. Ovládací prvky nejsou v neutrální poloze. 4. Sytič není zapnutý. 5. Vzduchový filtr je znečištěný. 6. Kabel zapalovací svíčky je uvolněný nebo odpojený. 7. Svíčka je zkorodovaná nebo znečištěná, popřípadě není správná mezera mezi elektrodami. 8. V palivovém systému jsou nečistoty, voda nebo zvětralé palivo.	1. Naplňte nádrž čerstvým palivem. 2. Otevřete uzavírací ventil paliva. 3. Přesuňte ovládací prvky do neutrální polohy. 4. Přesuňte páčku sytiče zcela dopředu. 5. Vyčistěte nebo vyměňte vložky vzduchového filtru. 6. Připojte kabel k zapalovací svíčce. 7. Namontujte novou zapalovací svíčku se správnou mezerou mezi elektrodami. 8. Kontaktujte autorizované servisní středisko.
Motor ztrácí výkon.	1. Motor je přetížen. 2. Vzduchový filtr je znečištěný. 3. Hladina motorového oleje v klikové skříni je nízká. 4. Chladicí žebra a vzduchové kanály pod krytem ventilátoru motoru jsou zanesené. 5. Svíčka je zkorodovaná nebo znečištěná, popřípadě není správná mezera mezi elektrodami. 6. V palivovém systému jsou nečistoty, voda nebo zvětralé palivo.	1. Snižte rychlost pojezdu. 2. Vyčistěte nebo vyměňte vložky vzduchového filtru. 3. Zkontrolujte a doplňte olej do klikové skříně. 4. Odstraňte všechny nečistoty z chladicích žeber a vzduchových kanálů. 5. Namontujte novou zapalovací svíčku se správnou mezerou mezi elektrodami. 6. Kontaktujte autorizované servisní středisko.
Motor se přehřívá.	1. Motor je přetížen. 2. Hladina motorového oleje v klikové skříni je nízká. 3. Chladicí žebra a vzduchové kanály pod krytem ventilátoru motoru jsou zanesené.	1. Snižte rychlost pojezdu. 2. Zkontrolujte a doplňte olej do klikové skříně. 3. Odstraňte všechny nečistoty z chladicích žeber a vzduchových kanálů.
Stroj abnormálně vibruje.	1. Upevňovací šrouby motoru jsou uvolněné.	1. Dotáhněte upevňovací šrouby motoru.
Stroj se nemůže rozjet.	1. Příliš nízká hladina hydraulické kapaliny. 2. Tažné ventily jsou otevřené. 3. Je poškozen hydraulický systém.	1. Zkontrolujte a doplňte hydraulickou kapalinu. 2. Tažné ventily zavřete. 3. Kontaktujte autorizované servisní středisko.
Fréza se neotáčí.	1. Ve fréze se zachytil kus dřeva nebo kámen. 2. Systém pohonu frézy je poškozen. 3. Hydraulický systém je ucpaný, znečištěný nebo poškozený.	1. Vypněte motor a pomocí tyčky zachycený materiál odstraňte. 2. Kontaktujte autorizované servisní středisko. 3. Kontaktujte autorizované servisní středisko.

Závada	Možné příčiny	Způsoby odstranění
Fréza nepracuje dostatečně rychle.	1. Zuby jsou opotřebené. 2. Hydraulický systém je přehřátý. 3. Hydraulický systém je ucpaný, znečištěný nebo poškozený.	1. Zuby otočte nebo vyměňte. 2. Systém vypněte a nechejte jej vychladnout. 3. Kontaktujte autorizované servisní středisko.

Schémata

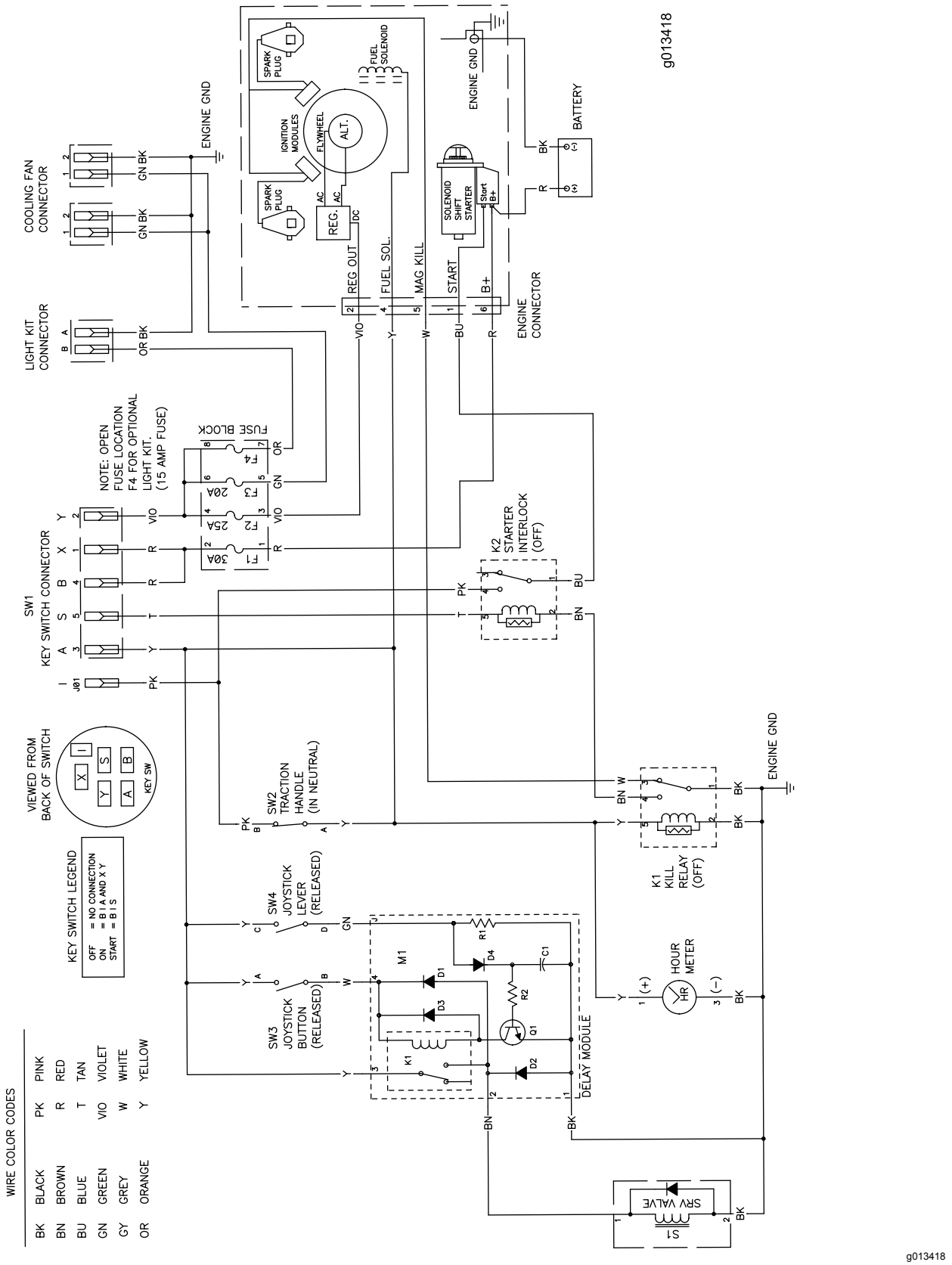

Elektrické schéma (Rev. A)

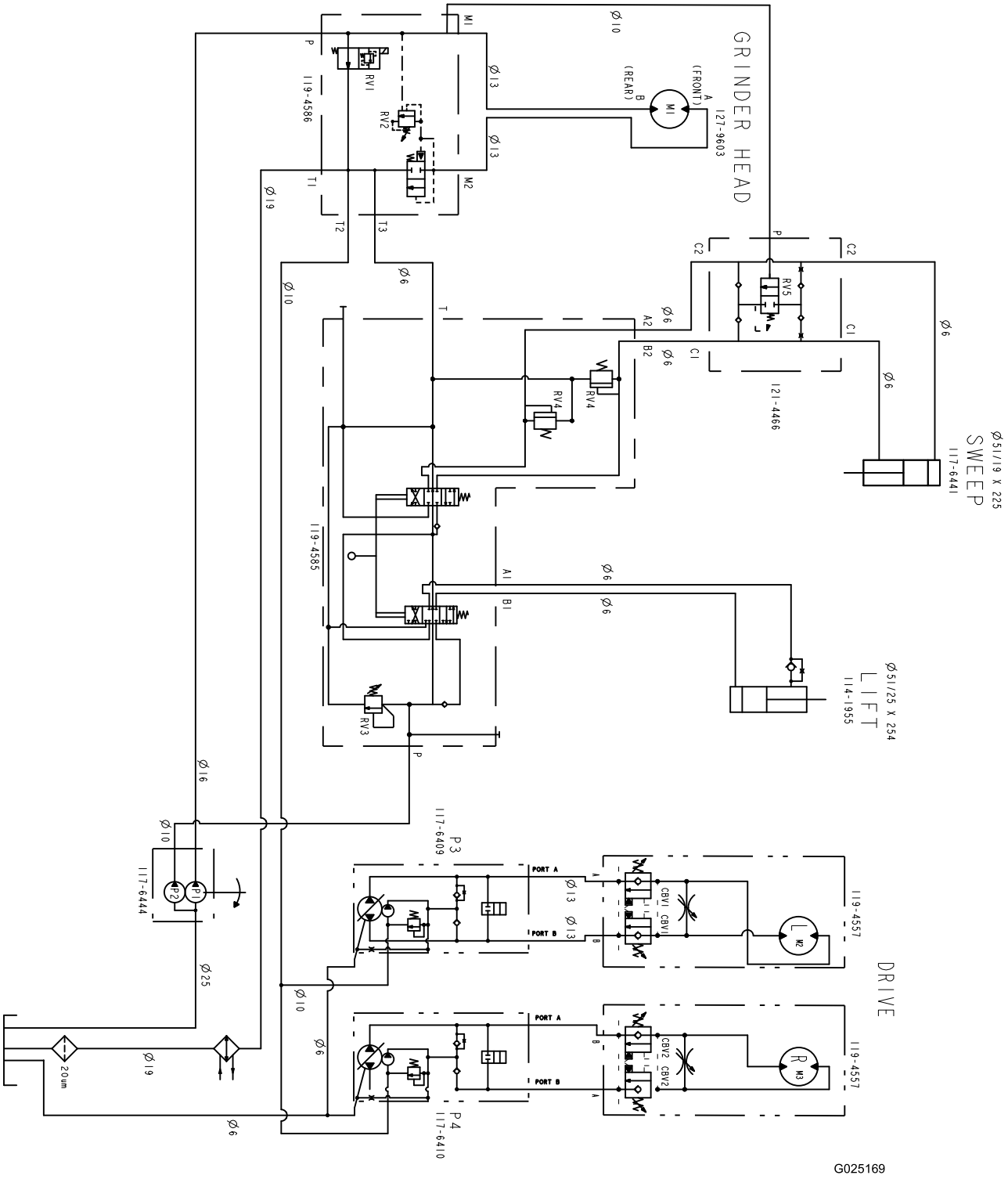

g025169

Hydraulické schéma (Rev. A)

Zásady ochrany osobních údajů pro Evropu

Informace shromažďované společností Toro
Společnost Toro Warranty Company (Toro) respektuje vaše soukromí. Abychom mohli zpracovat vaše reklamace ze záruky a kontaktovat vás v případě stahování výrobku z trhu, prosíme vás, abyste nám sdělili některé své osobní údaje, ať už přímo nebo prostřednictvím místního distributora společnosti Toro.

Záruční systém společnosti Toro je hostován na serverech nacházejících se v USA, kde se mohou zákony o ochraně soukromí lišit od těch ve vaší zemi.

POSKYTNUTÍM OSOBNÍCH ÚDAJŮ SOUHLASÍTE SE ZPRACOVÁNÍM VAŠICH OSOBNÍCH INFORMACÍ TAK, JAK JE POPSÁNO V TĚCHTO ZÁSADÁCH OCHRANY SOUKROMÍ.

Způsob využití informací ve společnosti Toro
Společnost Toro může využít vaše osobní informace, aby mohla zpracovat reklamace ze záruky, kontaktovat vás v případě stahování produktu z trhu i pro jiné účely, s nimiž vás seznámí. Společnost Toto může sdílet vaše informace s pobočkami, distributory nebo ostatními obchodními partnery společnosti v souvislosti s kteroukoliv z těchto činností. Vaše osobní informace nebudeme prodávat žádné další společnosti. Vyhrazujeme si právo zveřejnit osobní údaje za účelem dodržování platných zákonů a na žádost příslušných orgánů k řádnému provozování našich systémů nebo pro ochranu vlastní i dalších uživatelů.

Uchovávání vašich osobních údajů
Osobní údaje uchováváme pouze do té doby, pokud je potřebujeme pro účely, pro které byly původně shromážděny, nebo pro jiné legitimní účely (například dodržování předpisů), případně do doby vyžadované příslušným zákonem.

Závazek společnosti Toro ohledně bezpečnosti vašich osobních údajů
Abychom zajistili bezpečnost vašich osobních údajů, uplatňujeme odpovídající bezpečnostní opatření. Podnikáme rovněž veškeré kroky pro to, aby tyto údaje byly neustále přesné a aktuální.

Přístup k vašim osobním údajům a jejich oprava
Pokud si přejete zkontrolovat nebo opravit své osobní údaje, kontaktujte nás prosím e-mailem na adrese legal@toro.com.

Australský zákon na ochranu spotřebitelů

Australští zákazníci naleznou podrobné informace o australském zákoně na ochranu spotřebitelů uvnitř balení nebo u místního distributora společnosti Toro.

Návrh zákona č. 65 ve státě Kalifornie (California Proposition 65) – výstraha

Co tato výstraha znamená?

V prodeji můžete spatřit výrobek, který je opatřen následujícím výstražným štítkem:

VÝSTRAHA: Rakovina a poškození reprodukčního systému – www.P65Warnings.ca.gov.

O co se v návrhu zákona č. 65 jedná?

Návrh zákona č. 65 se vztahuje na všechny společnosti působící v Kalifornii, které tam prodávají výrobky nebo vyrábějí výrobky, jež mohou být v Kalifornii prodávány nebo do ní dováženy. Návrh nařizuje, aby guvernér státu Kalifornie vedl a zveřejňoval soupis chemických látek, o nichž je známo, že mohou způsobit rakovinu, vrozené vady a/nebo jiné poškození reprodukčního systému. Soupis, který je každoročně aktualizován, zahrnuje stovky chemikálií, které se nacházejí v mnoha předmětech každodenní potřeby. Účelem návrhu zákona č. 65 je informovat veřejnost o vystavení působení těchto chemických látek.

Návrh nezakazuje prodej výrobků obsahujících tyto chemikálie, místo toho však žádá, aby byly všechny výrobky, obaly výrobků nebo literatura doprovázející tyto výrobky opatřeny výstrahou. Výstraha uvedená v návrhu č. 65 neznamená, že výrobek je v rozporu s jakýmikoli normami nebo požadavky týkajícími se bezpečnosti výrobku. Vláda státu Kalifornie ve skutečnosti objasnila, že zmíněná výstraha není totéž jako regulační rozhodnutí, jež stanovuje, zda je produkt „bezpečný“ nebo „nebezpečný“. Řada z těchto chemických látek se mnoho let používá ve výrobcích každodenní potřeby, aniž by byla doložena jakákoli újma na zdraví. Další informace naleznete na stránkách https://oag.ca.gov/prop65/faqs-view-all

Výstraha uvedená v návrhu zákona č. 65 znamená, že společnost buď (1) vyhodnotila míru rizika a dospěla k závěru, že nebyla překročena „žádná významná míra rizika“, nebo (2) se rozhodla uvést výstrahu na základě toho, že si je vědoma přítomnosti uvedené chemické látky, míru rizika se ale nepokusila vyhodnotit.

Platí tento zákon všude?

Uvedení výstrahy dle návrhu zákona č. 65 se vyžaduje pouze v rámci kalifornských zákonů. Výstrahu lze spatřit v celé Kalifornii na různých místech, včetně restaurací, obchodů s potravinami, hotelů, škol a nemocnic, a na široké škále produktů. Někteří online a maloobchodní prodejci navíc uvádí výstrahu dle návrhu zákona č. 65 na svých webových stránkách nebo v katalozích.

Jak se výstraha dle kalifornského návrhu zákona liší od federálních limitů?

Normy návrhu zákona č. 65 jsou často přísnější než federální a mezinárodní normy. U řady látek je nutné uvádět výstrahu dle návrhu zákona č. 65 při množství, které je mnohem nižší než u federálních akčních limitů. Například norma návrhu zákona č. 65 upozorňující na množství olova činí 0,5 µg/den, což je výrazně pod limity federálních a mezinárodních norem.

Proč nejsou touto výstrahou opatřeny všechny obdobné produkty?

- Výrobky prodávané v Kalifornii musí být označeny podle návrhu zákona č. 65, zatímco podobné produkty prodávané jinde toto označení mít nemusí.
- Společnost, která v rámci soudního sporu týkajícího se návrhu zákona č. 65 dosáhla mimosoudního vyrovnání, může být požádána, aby na svých produktech výstrahu dle návrhu zákona č. 65 uváděla. Na jiné společnosti, které vyrábějí podobné výrobky, se takový požadavek vztahovat nemusí.
- Prosazování návrhu zákona č. 65 není konzistentní.
- Společnosti se mohou rozhodnout, že výstrahu nebudou uvádět, protože dospěly k závěru, že podle návrhu zákona č. 65 tak nejsou povinny učinit. Pokud výrobek není výstrahou opatřen, neznamená to, že neobsahuje uvedené chemické látky na podobné úrovni.

Proč společnost Toro tuto výstrahu uvádí?

Společnost Toro se rozhodla, že bude spotřebitelům poskytovat co nejvíce informací, aby mohli činit informovaná rozhodnutí o produktech, které kupují a používají. Společnost Toro v určitých případech poskytuje varování, jestliže si je vědoma přítomnosti jedné nebo více uvedených chemických látek, aniž by bylo provedeno posouzení úrovně expozice, neboť požadavky na omezení expozice nejsou poskytnuty pro všechny uvedené chemické látky. Společnost Toro se z důvodů obezřetnosti rozhodla výstrahu dle návrhu zákona č. 65 uvést, i když nebezpečí vystavení působení chemických látek obsažených ve výrobcích značky Toro je zanedbatelné nebo spadá do rozmezí „žádné významné riziko“. Pokud společnost Toro takovou výstrahu neuvede, může být mimoto žalována státem Kalifornie nebo soukromými stranami, jež o prosazování návrhu zákona č. 65 usilují, a může z toho pro ni vyplývat citelný postih.