Form No. 3438-695 Rev A

Podest TX

Do kompaktowego nośnika narzędzi TX

Model nr 22475—Numer seryjny 402000000 i wyższe

Model nr 22476—Numer seryjny 402000000 i wyższe

Instrukcja instalacji

Bezpieczeństwo

- Przed rozpoczęciem pracy dopilnuj, aby podest był prawidłowo zamocowany na maszynie i upewnij się, że znajduje się w dobrym stanie technicznym.
- **W górę i w dół zbocza należy jeździć z cięższą stroną maszyny skierowaną pod górę.** Osprzęt wpływa na zmianę rozkładu ciężaru. Pusta łyżka sprawia, że tylna część maszyny jest stroną cięższą, a pełna sprawia, że cięższą stroną jest przednia część maszyny. Większość pozostałego osprzętu sprawia, że przód maszyny jest jej cięższą stroną.
- Opuść ramiona ładowarki przed zejściem z podestu.
- Nie próbuj stabilizować maszyny poprzez ustawienie stopy na ziemi. Jeśli stracisz panowanie nad maszyną, zejdź z podestu i oddal się od maszyny.
- Nie wsuwaj stopy pod podest.
- Nie jedź maszyną, dopóki nie staniesz obiema stopami na podeście, a rękami nie złapiesz uchwytu.
- Na podeście może znajdować się wyłącznie operator maszyny.
- Osoby nieprzeszkolone nie mogą korzystać z podestu.
- Zanim rozpoczniesz cofanie, popatrz za siebie oraz w dół, aby upewnić się, że teren za maszyną jest pusty.
- Na czas załadunku i rozładunku maszyny demontuj i blokuj podest w położeniu transportowym.
- Zwolnij przed skręcaniem. Pokonywanie ostrych zakrętów może doprowadzić do utraty panowania nad maszyną na dowolnym terenie.
- Nie korzystaj z podestu na nierównym terenie.
- Upewnij się, że pracujesz z wykorzystaniem podestu w miejscach, w których w pobliżu operatora nie występują przeszkody. Niezachowanie odpowiedniej odległości od drzew, murów i innych przeszkód może spowodować obrażenia ciała, gdyż podest może cofnąć się lub skręcić podczas pracy, jeżeli operator nie zwraca uwagi na otoczenie. Pracuj jedynie w obszarach, gdzie występuje wystarczający odstęp zapewniający bezpieczne manewrowanie podestem.
- Nie przekraczaj zalecanej znamionowej wartości obciążenia, ponieważ zespół jezdny z podestem może stać się niestabilny, co może spowodować utratę panowania nad maszyną.
- Przed przeprowadzaniem obsługi technicznej, napraw, konserwacji lub regulacji:
  - Zaparkuj maszynę na równej powierzchni.
  - Opuść ramiona ładowarki i wyłącz układ hydrauliki pomocniczej.
  - Zaciągnij hamulec postojowy (jeśli występuje).
  - Wyłącz silnik i wyjmij kluczyk ze stacyjki.
- Regularnie sprawdzać dokręcenie nakrętek i śrub. Utrzymuj sprzęt w czystości i w dobrym stanie technicznym.
- W celu utrzymania standardów jakościowych producenta używaj jedynie oryginalnych części zamiennych.
- Nie wolno ingerować w podest ani używać go z maszynami, do których nie jest przeznaczony.

© 2018—The Toro® Company
8111 Lyndale Avenue South
Bloomington, MN 55420

Zarejestruj produkt pod adresem www.Toro.com.

Tłumaczenie oryginału (PL)
Wydrukowano w Stanach Zjednoczonych
Wszelkie prawa zastrzeżone

3438-695 A

Naklejki informacyjne i ostrzegawcze

Etykiety dotyczące bezpieczeństwa oraz instrukcje są wyraźnie widoczne dla operatora i znajdują się w pobliżu wszystkich miejsc potencjalnego zagrożenia. Uszkodzone i brakujące etykiety należy wymienić.

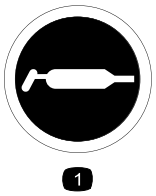

decal58-6520

58-6520

1. Smar

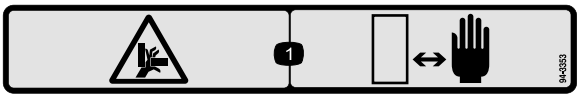

decal94-3353

94-3353

1. Zagrożenie zmiażdżeniem dłoni – ręce należy trzymać w bezpiecznej odległości.

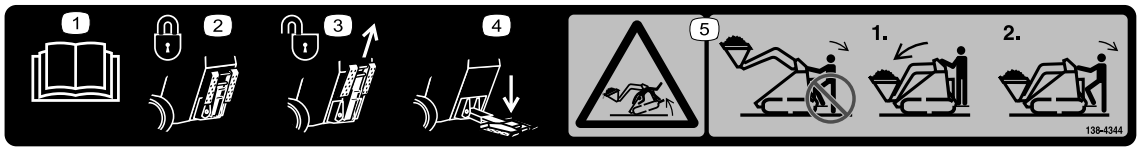

decal138-4344

138-4344

1. Przeczytaj *Instrukcję obsługi*.
2. Podest zablokowany w położeniu do przechowywania
3. Podnieś podest, aby go odblokować.
4. Po odblokowaniu opuść podest, aby z nim pracować.
5. Niebezpieczeństwo przewrócenia – nie schodź z podestu, gdy ładunek jest podniesiony; najpierw obniż osprzęt, a następnie zejść z podestu.

Instalacja

Elementy luzem

Za pomocą poniższego zestawienia sprawdź, czy zostały dostarczone wszystkie elementy.

Procedura	Opis	Ilość	Sposób użycia
1	Nie są potrzebne żadne części	–	Przygotuj maszynę.
2	Zespół podestu Śruba (½ x 1½ cala) Nakrętka (½ cala)	1 4 4	Zamontuj podest.
3	Przeciwwaga Śruba (½ x 1¼ cala) Podkładka	1 4 4	Zamontuj przeciwwagę (tylko maszyny serii TX 500).
4	Etykieta	1	Zamocuj etykietę.
5	Uchwyt Śruba (5/16 x ¾ cala)	1 2	Zamontuj uchwyt

1

Przygotowanie maszyny

Nie są potrzebne żadne części

Procedura

1. Zaparkuj maszynę na równej powierzchni.
2. Opuść ramiona ładowarki.
3. Zaciągnij hamulec postojowy.
4. Wyłącz silnik i wyjmij kluczyk ze stacyjki.
5. Oczyść maszynę z brudu i zanieczyszczeń.
6. W przypadku maszyn serii TX 400, zdemontuj przeciwwagi i ich elementy mocujące z tyłu maszyny i złóż je w bezpiecznym miejscu.

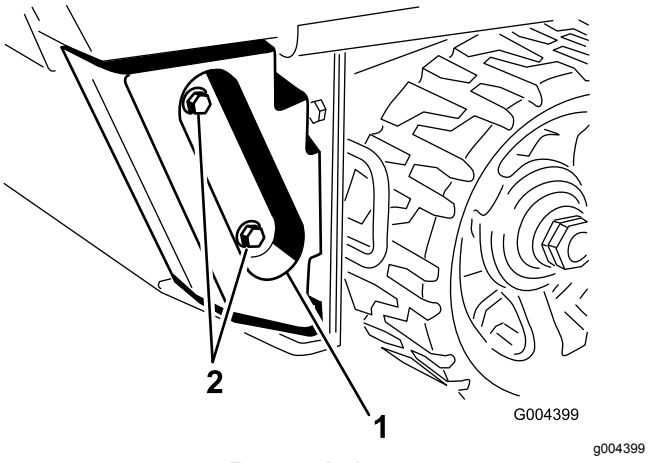

Rysunek 1

1. Przeciwwaga
2. Elementy mocujące

2

Montaż podestu

Części potrzebne do tej procedury:

1	Zespół podestu
4	Śruba (½ x 1½ cala)
4	Nakrętka (½ cala)

Procedura

1. Sprawdź i dokręć 2 dolne śruby mocujące dolny tylny panel do ramy (Rysunek 2)

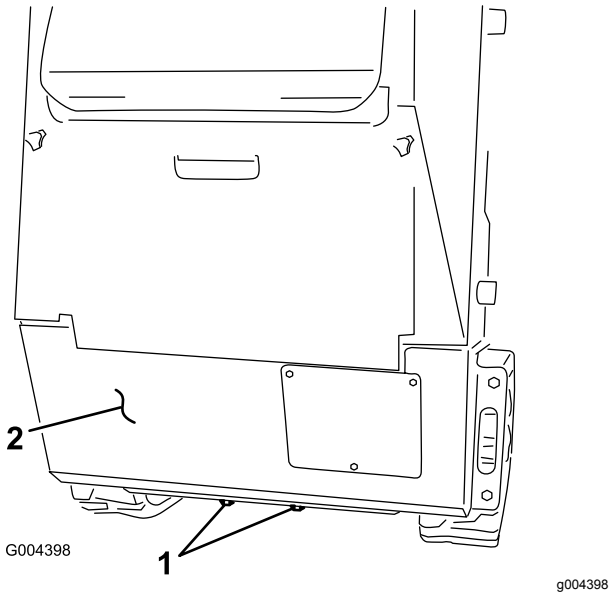

Rysunek 2

Pokazano model TX 525

1. Śruby
2. Tylny panel

2. Po kolei wymień 4 śruby i nakrętki mocujące boki dolnego tylnego panelu do ramy na 4 nowe śruby (½ x 1½ cala), jak pokazano na Rysunek 3.

   Informacja: Wkręcaj każdą śrubę od przodu, aby utrzymywała tylny panel na swoim miejscu w miarę zwalniania nacisku. W tym momencie jeszcze nie nakręcaj nakrętek.

   Ważne: **Nie demontuj tylnego panelu.**

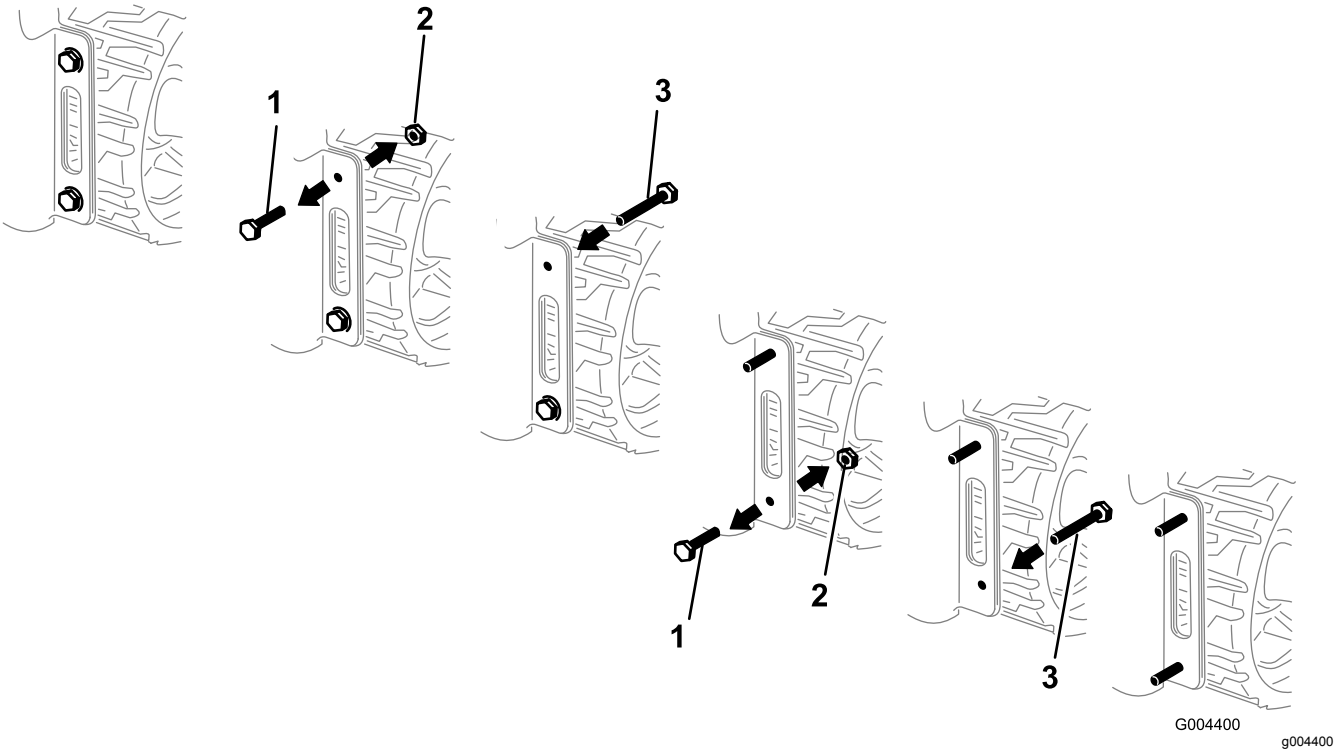

Rysunek 3

Pokazano prawą stronę TX 525

1. Dotychczasowa śruba
2. Nakrętka
3. Śruba (½ x 1½ cala)

3. Pociągnij za uchwyt podestu, aby rozłożyć podest (Rysunek 4).

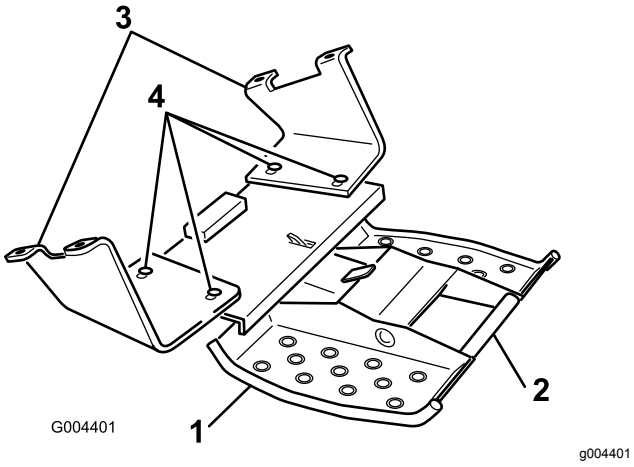

Rysunek 4

1. Zespół podestu
2. Uchwyt
3. Wspornik montażowy
4. Poluzuj te śruby.

4. Ręką poluzuj, ale nie wykręcaj, 4 śruby i nakrętki mocujące zespół podestu do wsporników montażowych (Rysunek 4).
5. Zamocuj wsporniki montażowe na 4 śrubach wcześniej założonych do panelu tylnego i dokręć je 4 nakrętkami (½), jak pokazano na Rysunek 5.

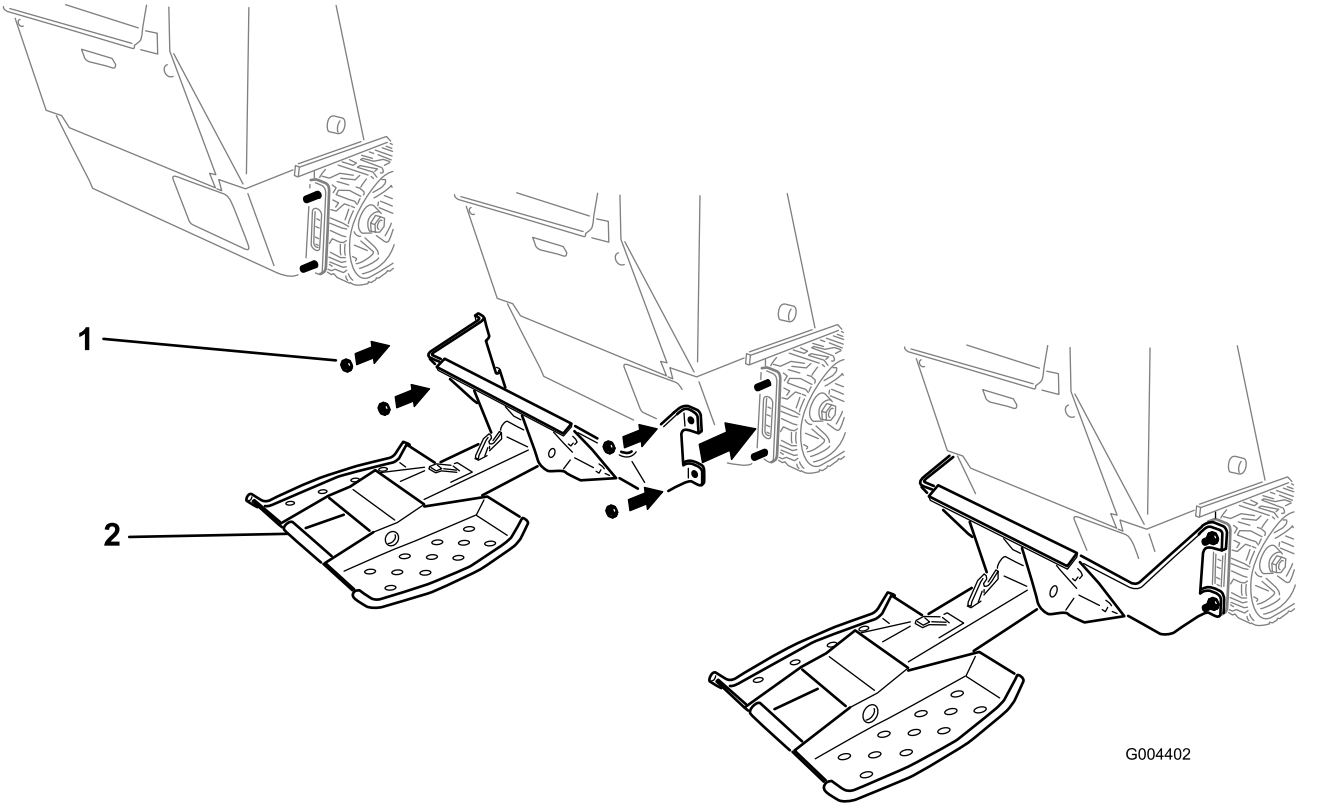

Rysunek 5

1. Nakrętka (½ cala)
2. Podest

6. Dokręć nakrętki mocujące podest i tylny panel do maszyny z momentem od 91 do 113 N·m.
7. Ustaw podest tak, aby był wyśrodkowany na maszynie, następnie dokręć elementy mocujące zespół podestu do wsporników montażowych z momentem od 91 do 113 N·m.

3

Montaż przeciwwagi

Tylko maszyny serii TX 500

Części potrzebne do tej procedury:

1	Przeciwwaga
4	Śruba (½ x 1¼ cala)
4	Podkładka

Procedura

1. Nałóż środek do zabezpieczania gwintów na 4 śruby (½ x 1¼ cala) i wraz z 4 podkładkami przy ich pomocy zamocuj przeciwwagę z przodu maszyny (Rysunek 6).
2. Dokręć śruby z momentem od 73 do 89 N·m.

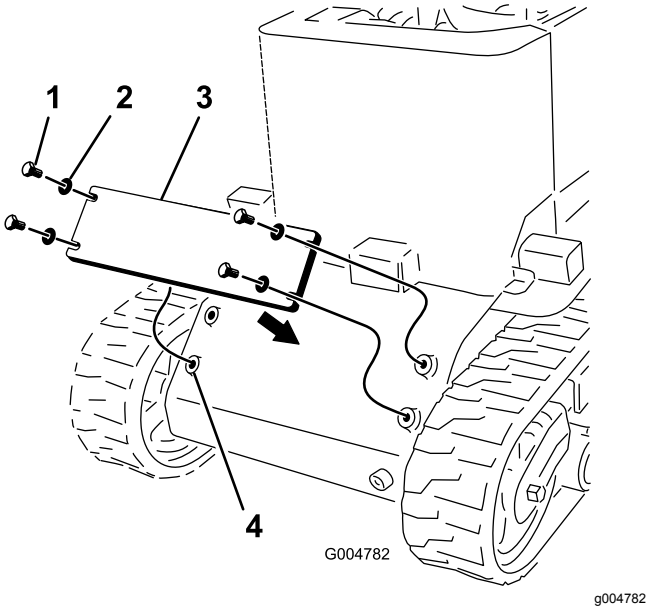

Rysunek 6

1. Śruba (½ x 1¼ cala)
2. Podkładka
3. Przeciwwaga
4. Otwory montażowe

4

Montaż etykiety

Części potrzebne do tej procedury:

1	Etykieta

Procedura

1. Oczyść obszar za elementami sterującymi, aby nie znajdował się na nim brud ani smar (Rysunek 7).

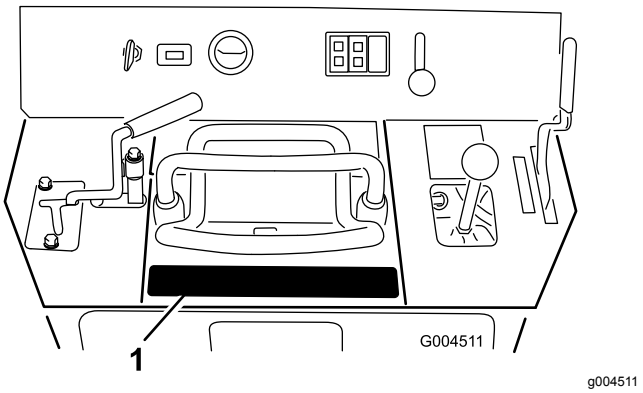

Rysunek 7

1. Lokalizacja etykiety

2. Usuń warstwę zabezpieczającą z etykiety i naklej etykietę w miejscu pokazanym na Rysunek 7.

   Informacja: Aby uniknąć powstawania pęcherzy powietrza, dociśnij najpierw środek etykiety, a następnie rozcieraj w kierunku krawędzi.

5

Montaż uchwytu

Części potrzebne do tej procedury:

1	Uchwyt
2	Śruba (5/16 x ¾ cala)

Procedura

1. Zdejmij tylną pokrywę dostępową; patrz *instrukcja obsługi* maszyny.

2. Odszukaj i wywierć 2 otwory (o średnicy 3/8 cala) na panelu sterowania pod dźwignią ramion ładowarki (Rysunek 8).

   Informacja: Jeżeli otwory już są wywiercone, pomiń ten krok.

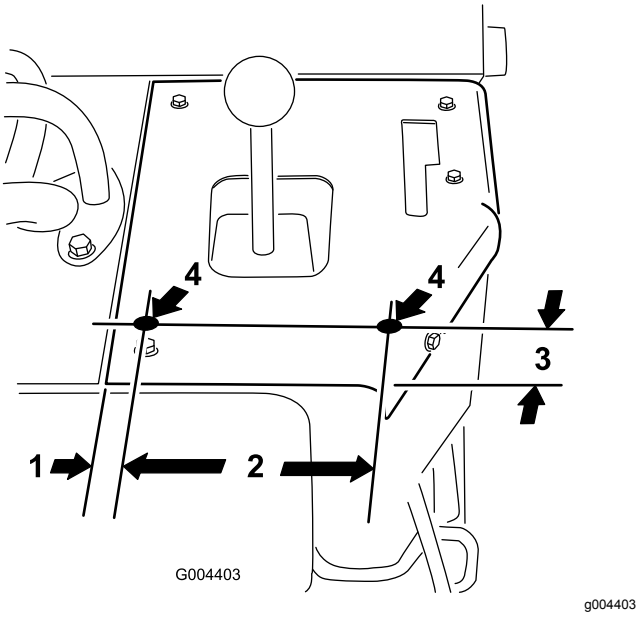

Rysunek 8

1. 55/64 cala
2. 5¾ cala
3. 2 cale
4. Tutaj wywierć otwory (3/8 cala).

3. Zamocuj uchwyt do panelu sterowania, wykorzystując 2 śruby (5/16 x ¾ cala), wkładając je od wewnątrz maszyny (Rysunek 9).

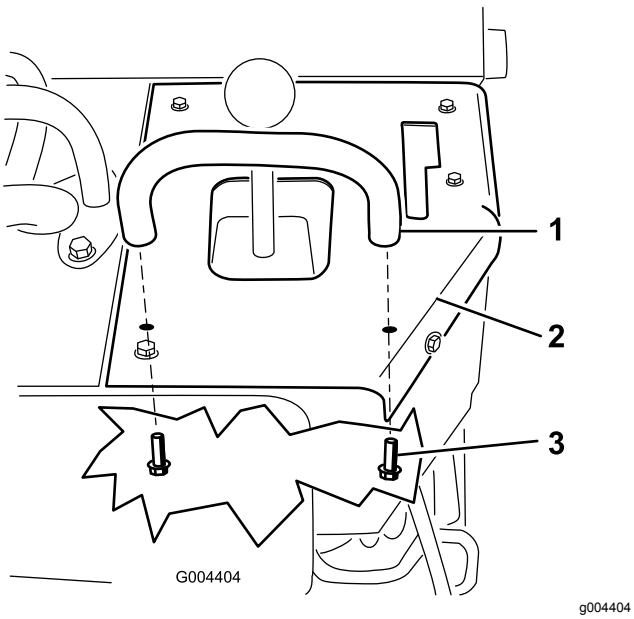

Rysunek 9

1. Uchwyt
2. Panel sterowania
3. Śruba (5/16 x ¾ cala)

4. Załóż tylną pokrywę dostępową.

Działanie

⚠ OSTRZEŻENIE

Jeżeli zejdziesz z podestu przy podniesionych ramionach ładowarki, maszyna może szybko przewrócić się do przodu, powodując obrażenia ciała u Ciebie lub osób postronnych.

Nie schodź z podestu przy uniesionych ramionach ładowarki.

⚠ OSTRZEŻENIE

Jeżeli nie przewozisz ciężkiego ładunku lub osprzętu, podest z operatorem sprawia, że tył maszyny jest cięższym końcem.

Zawsze ustawiaj cięższy koniec maszyny w kierunku pod górę, gdy pracujesz na zboczach.

⚠ OSTRZEŻENIE

W czasie pracy istnieje ryzyko upadku z podestu i odniesienia poważnych obrażeń ciała.

Nie przestawiaj elementów sterujących, dopóki nie staniesz obiema stopami na podeście, a rękami nie złapiesz uchwytu.

Składanie podestu

Podnieś tył podestu i obróć go w stronę maszyny (Rysunek 10). Gdy zatrzask zetknie się z płytą montażową, podest wsunie się w dół do rury i zablokuje na swoim miejscu.

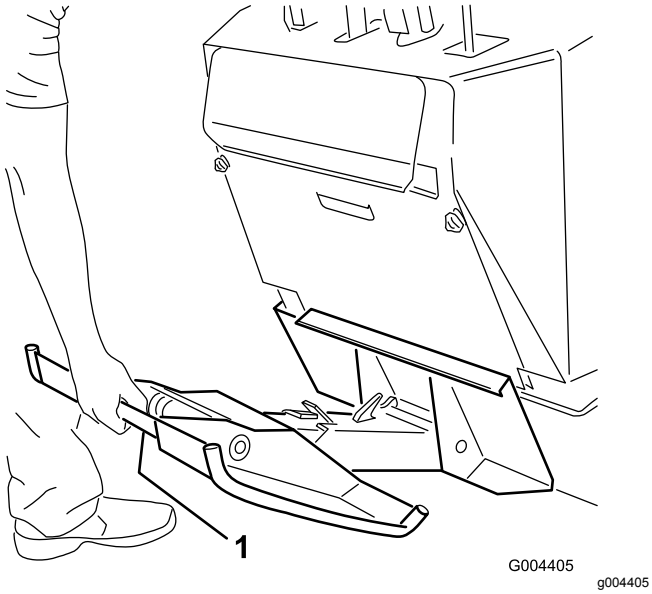

Rysunek 10

1. Uchwyt podestu

Otwieranie podestu

Pociągnij podest do góry, aby zwolnić zatrzask, a następnie odchyl na zewnątrz i w dół (Rysunek 11).

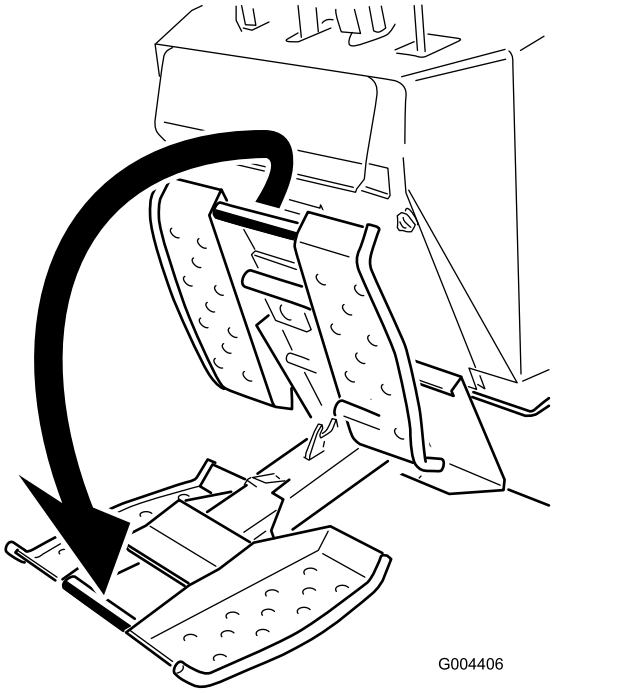

Rysunek 11

Korzystanie z podestu

Wejdź na podest przed uruchomieniem maszyny. Korzystaj z uchwytów na maszynie, aby utrzymać się podczas jazdy na podeście.

Przed zejściem z podestu całkowicie zatrzymaj maszynę i załącz hamulec postojowy.

Konserwacja

Smarowanie podestu

Okres pomiędzy przeglądami: Przed każdym użyciem lub codziennie (Nasmaruj niezwłocznie po każdym myciu).

Rodzaj smaru: Smar ogólnego zastosowania

1. Ustaw maszynę na poziomej nawierzchni, załącz hamulec postojowy i opuść ramiona ładowarki.
2. Wyłącz silnik i wyjmij kluczyk ze stacyjki.
3. Oczyść smarowniczki za pomocą szmatki.
4. Podłączyć smarownicę do każdej smarowniczki (Rysunek 12).

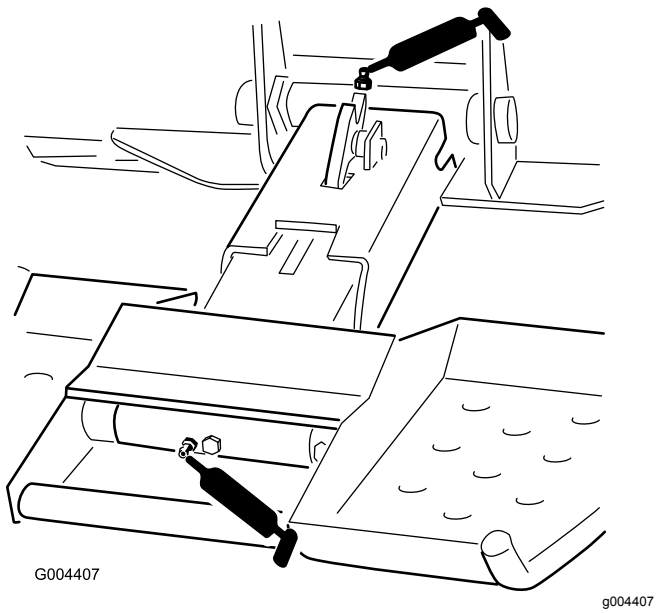

Rysunek 12

5. Następnie wtłocz smar do smarowniczek, aż zacznie wyciekać (w przybliżeniu 3 wtłoczenia).
6. Wytrzyj nadmiar smaru.

Sprawdzanie śruby ścinanej

Okres pomiędzy przeglądami: Przed każdym użyciem lub codziennie

Sprawdź śrubę ścinaną pod kątem zużycia, pęknięć lub uszkodzeń (Rysunek 13). Wymień ją, jeżeli jest uszkodzona.

Ważne: **Stosuj wyłącznie oryginalną śrubę ścinaną i nakrętkę Toro. Inne śruby mogą nie działać prawidłowo, co może być przyczyną niebezpieczeństw.**

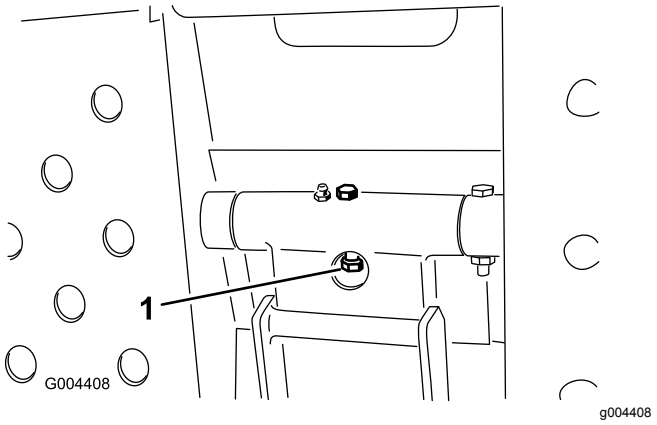

Rysunek 13

1. Śruba ścinana

Notatki:

Notatki:



Count on it.