Form No. 3438-720 Rev A

Sichelmäher ProLine H800

Modellnr. 31050TE—Seriennr. 319000001 und höher

Einrichtungsanweisungen

Einrichtung

Einzelteile

Prüfen Sie anhand der nachstehenden Tabelle, dass Sie alle im Lieferumfang enthaltenen Teile erhalten haben.

Verfahren	Beschreibung	Menge	Verwendung
1	Mähwerk Maschine Fangboxklappe	1 1 1	Nehmen Sie die Maschine aus der Transportkiste.
2	Flachscheibe Schraube Sicherungsmutter	6 2 2	Bringen Sie die Fangboxklappe an.
3	Haken Distanzstück Lange Schraube Kurze Schraube Flachscheibe Verbindungsgelenk Feder Büchse Bundmutter Sicherungsmutter	1 1 2 1 3 1 1 2 3 2	Befestigen Sie den Riegel.
4	Hintere Stoßstange Schraube Flachscheibe Sicherungsmutter Kabelbinder	1 4 8 4 4	Montieren Sie die hintere Stoßstange.
5	Scheinwerfer Handrad	1 2	Bauen Sie die Scheinwerfer ein.
6	Keine Teile werden benötigt	–	Positionieren Sie die Rundumleuchte.
7	Warnaufkleber Aufkleber für Funkenfänger Aufkleber Dieselkraftstoff	1 1 1	Anbringen der Aufkleber.
8	Keine Teile werden benötigt	–	Abschließen der Einrichtung.

Hinweis: Bestimmen Sie die linke und rechte Seite der Maschine anhand der üblichen Einsatzposition.

© 2020—The Toro® Company
8111 Lyndale Avenue South
Bloomington, MN 55420

Registrieren Sie Ihr Produkt unter www.Toro.com.

CE

Originaldokuments (DE)
Druck: USA
Alle Rechte vorbehalten

3438-720 A

1

Entfernen der Maschine aus der Transportkiste

Für diesen Arbeitsschritt erforderliche Teile:

1	Mähwerk
1	Maschine
1	Fangboxklappe

Verfahren

1. Entfernen Sie die vier Bretter, mit denen die Mähwerkskiste an der Zugmaschinenkiste befestigt ist.
2. Entfernen Sie die Mähwerkskiste (Bild 1).
3. Nehmen Sie die Fangboxklappe aus der Kiste ab (Bild 1).
4. Entfernen Sie die Frontplatte, Plastiktüten und anderes Verpackungsmaterial.
5. Entfernen Sie alle verpackten Maschinenkomponenten, die auf der Palette befestigt sind.
6. Entfernen Sie die Latte über dem Sitz, die zur Abstützung der Fangboxklappe dient.
7. Entfernen Sie die hintere Stoßstange und die Beleuchtung.
8. Entfernen Sie die Holzklötze von den Rädern und den Stahlhaken.
9. Schließen Sie die Batterie an und laden Sie diese auf, siehe *Bedienungsanleitung*.
10. Nehmen Sie die Maschine aus der Transportkiste (Bild 1).

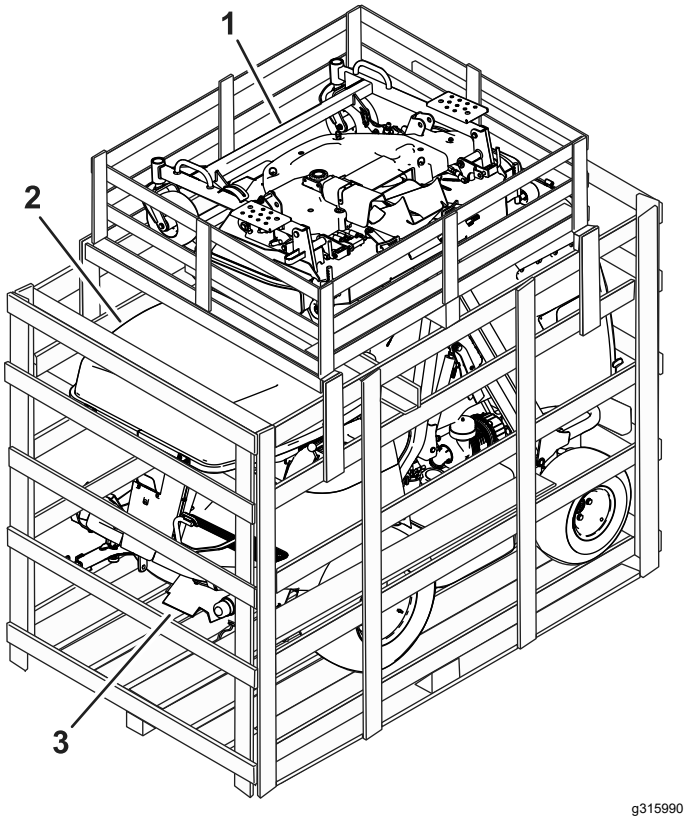

Bild 1

1. Mähwerk
2. Fangboxklappe
3. Maschine

2

Anbauen der Fangbox-klappe

Für diesen Arbeitsschritt erforderliche Teile:

6	Flachscheibe
2	Schraube
2	Sicherungsmutter

Verfahren

1. Entfernen Sie die Befestigungsmittel aus den Halterungen an der Fangbox.
2. Installieren Sie die Fangboxklappe mit den zuvor entfernten Befestigungsmitteln an der Fangbox; siehe Bild 2.

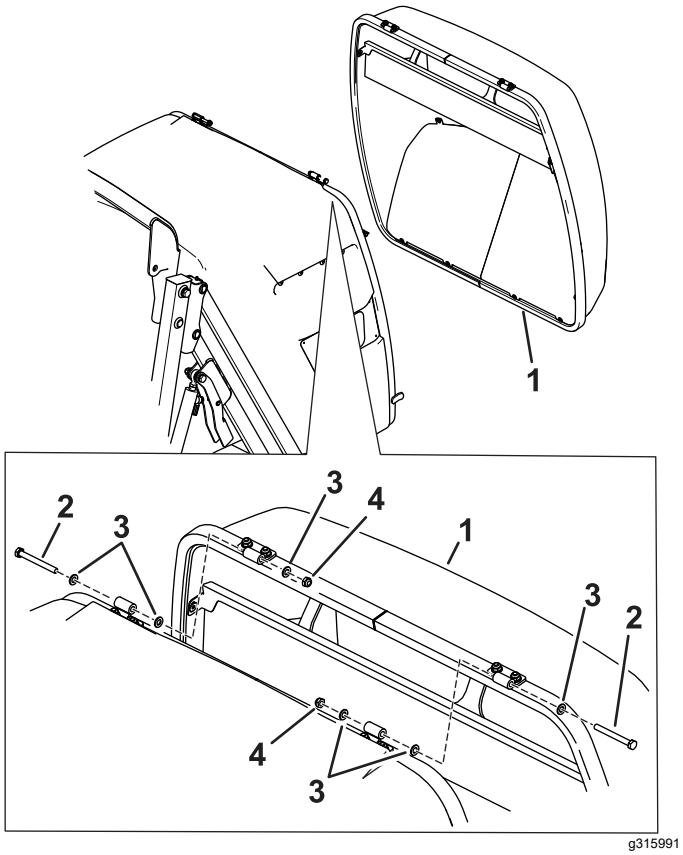

Bild 2

1. Fangboxklappe
2. Schraube
3. Unterlegscheibe
4. Sicherungsmutter

3

Befestigen des Riegels

Für diesen Arbeitsschritt erforderliche Teile:

1	Haken
1	Distanzstück
2	Lange Schraube
1	Kurze Schraube
3	Flachscheibe
1	Verbindungsgelenk
1	Feder
2	Büchse
3	Bundmutter
2	Sicherungsmutter

Verfahren

1. Befestigen Sie den Haken und den Abstandshalter an der Fangbox mit einer langen Schraube, einer Unterlegscheibe, einer Flanschmutter, einer Feder und einer Sicherungsmutter (Bild 3).

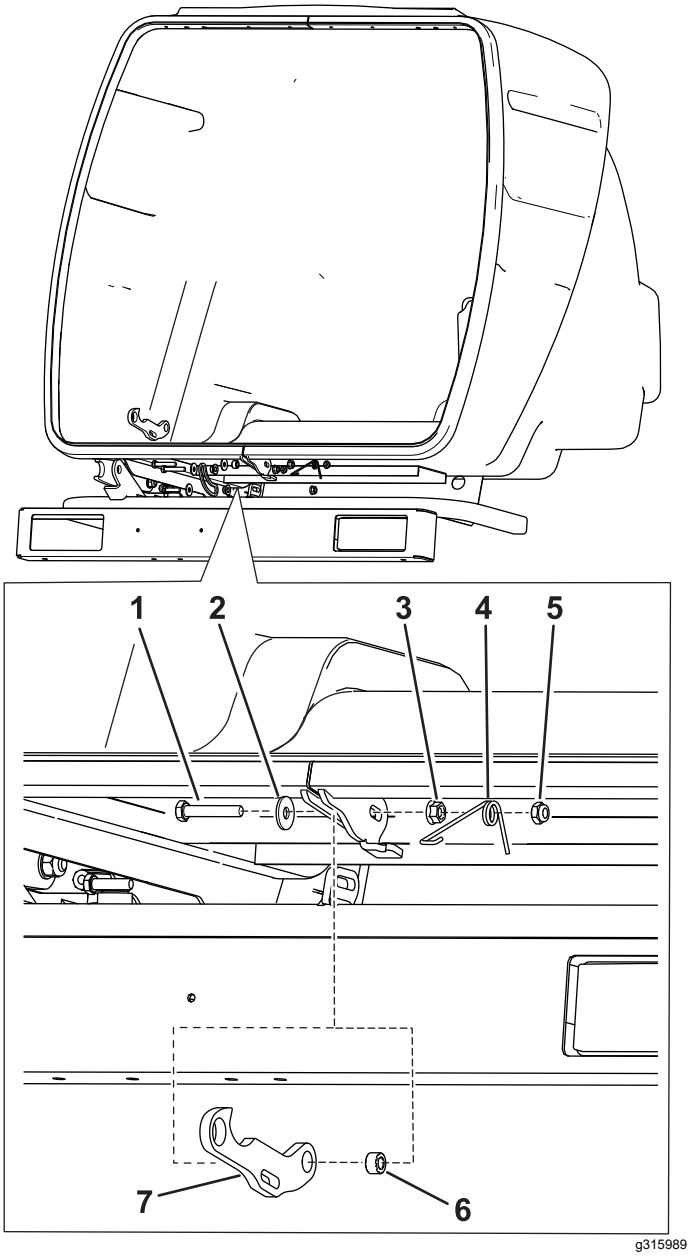

Bild 3

1. Lange Schraube
2. Flachscheibe
3. Bundmutter
4. Feder
5. Sicherungsmutter
6. Distanzstück
7. Haken

2. Installieren Sie das Verbindungsgelenk mit einer langen Schraube, einer Unterlegscheibe, einer Büchse, einer Flanschmutter und einer Kontermutter am Haken (Bild 4).

   Hinweis: Stellen Sie sicher, dass die Sicherungsmutter nicht vollständig auf der Schraube installiert ist. Der Spalt zwischen der Flanschmutter und der Sicherungsmutter wird für die Feder verwendet (Bild 6).

3. Installieren Sie das Verbindungsgelenk mit einer kurzen Schraube, einer Unterlegscheibe, einer Büchse und einer Kontermutter am Haken (Bild 4).

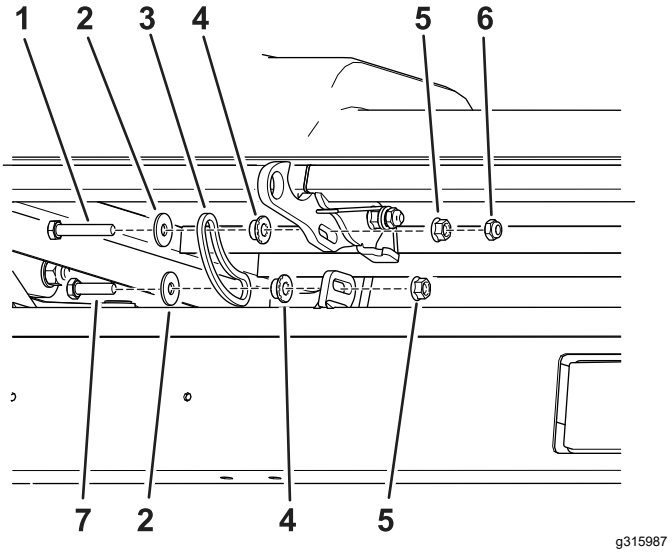

Bild 4

1. Lange Schraube
2. Flachscheibe
3. Verbindungsgelenk
4. Buchse
5. Bundmutter
6. Sicherungsmutter
7. Kurze Schraube

4. Prüfen Sie den Spalt zwischen dem Haken und der geschlossenen Fangboxklappe. Stellen Sie sicher, dass der Spalt 2 mm beträgt und passen Sie ihn gegebenenfalls an (Bild 5).

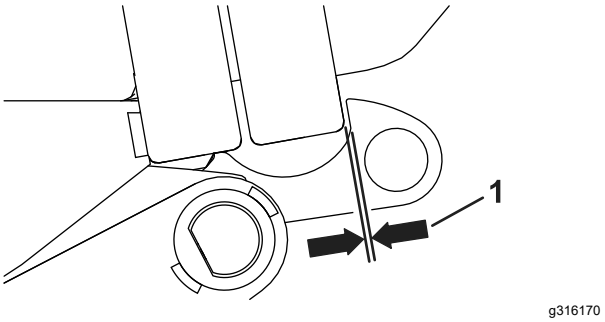

Bild 5

1. 2 mm Spalt

5. Setzen Sie die Federenden ein, wie in Bild 6 dargestellt.

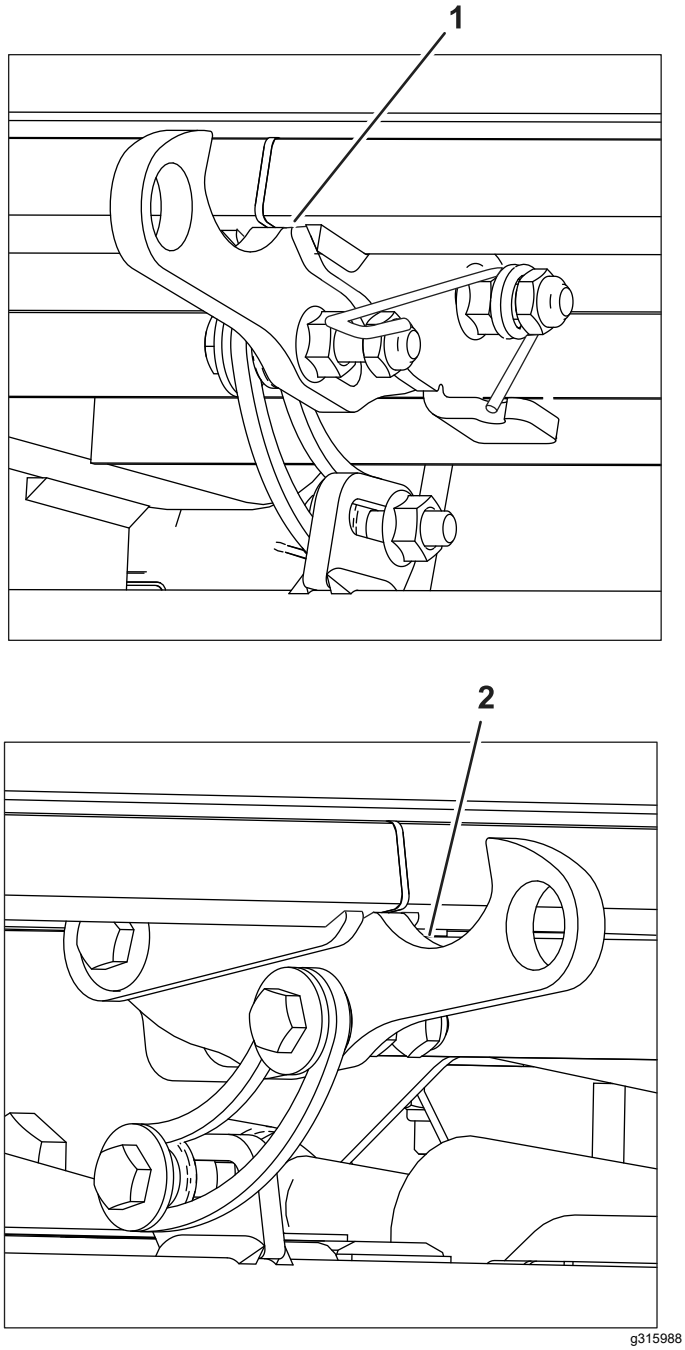

Bild 6

Eingebauter Haken

1. Rechte Seite
2. Linke Seite

4

Anbringen der hinteren Stoßstange

Für diesen Arbeitsschritt erforderliche Teile:

1	Hintere Stoßstange
4	Schraube
8	Flachscheibe
4	Sicherungsmutter
4	Kabelbinder

Verfahren

1. Entfernen Sie die Befestigungsmittel von der hinteren Stoßstange (Bild 7).
2. Montieren Sie die hintere Stoßstange unter das Fangbox mit den zuvor entfernten Befestigungsmitteln (Bild 7).
3. Verbinden Sie den Kabelbaum mit dem Maschinenkabelbaum.
4. Überprüfen Sie, ob die linken und rechten Blinker korrekt angeschlossen sind, indem Sie den Blinker betätigen. Wechseln Sie ggf. die Verbindungen.
5. Befestigen Sie den Kabelbaum mit Kabelbindern an der hinteren Stoßstange.

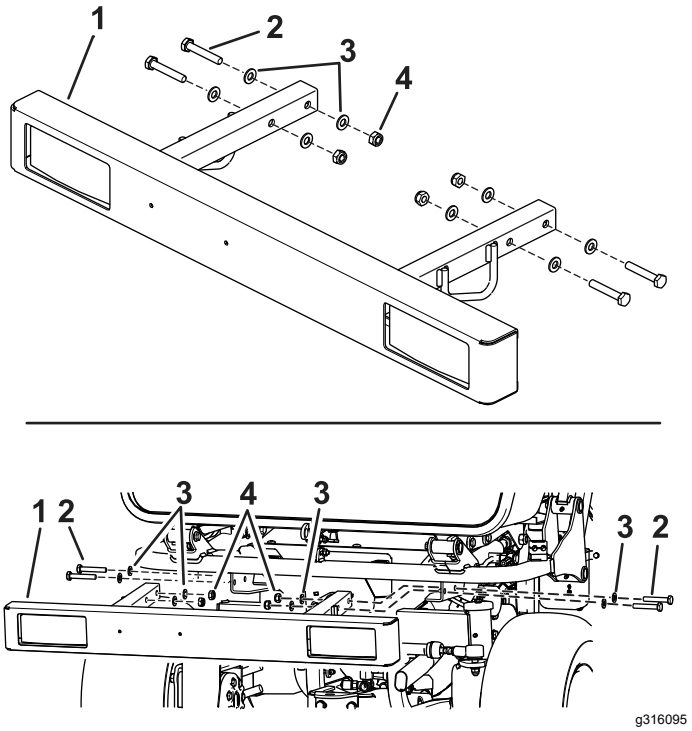

Bild 7

1. Hintere Stoßstange
2. Schraube
3. Unterlegscheibe
4. Sicherungsmutter

5

Einbau der Frontschein-werfer

Für diesen Arbeitsschritt erforderliche Teile:

1	Scheinwerfer
2	Handrad

Verfahren

1. Installieren Sie die Frontscheinwerfer an den Maschinenhalterungen, verwenden Sie hierzu die Schlitze in den Halterungen (Bild 8).
2. Ziehen Sie die Schraubknöpfe fest (Bild 8).
3. Verbinden Sie den Kabelbaum mit dem Maschinenkabelbaum.

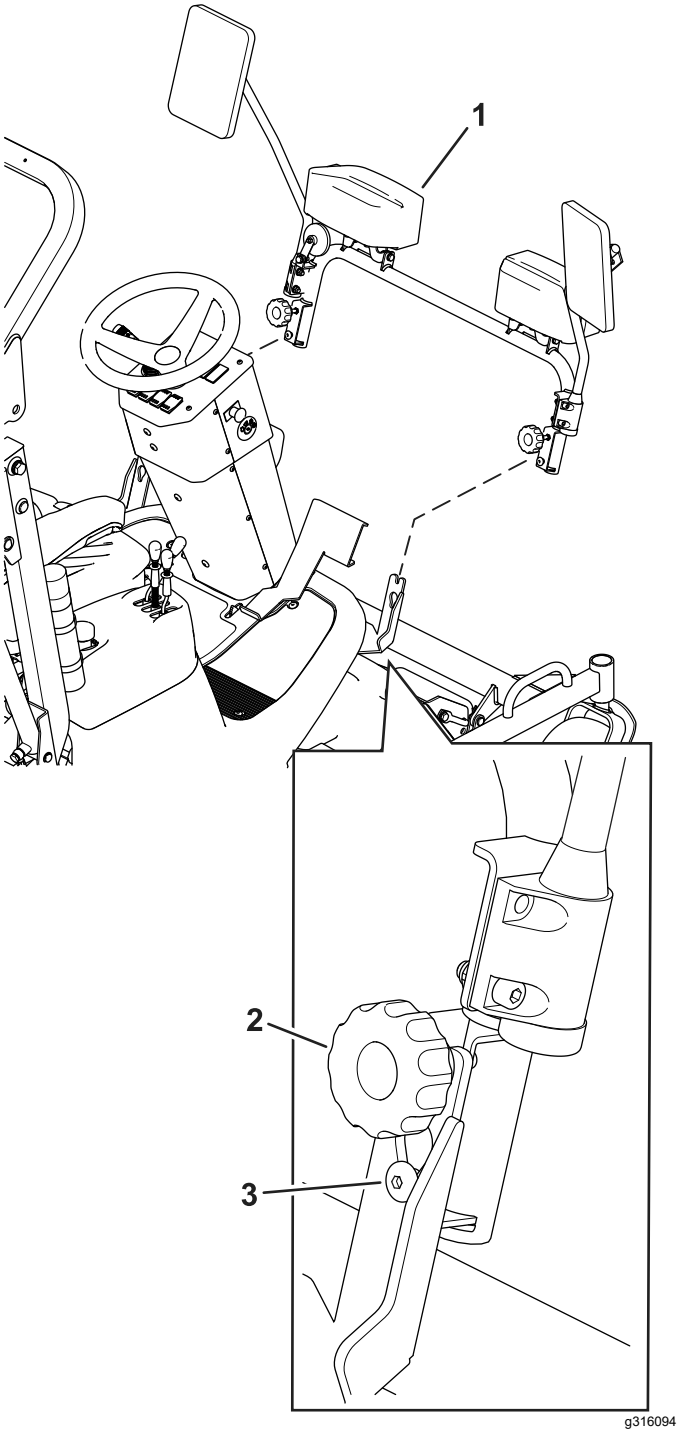

Bild 8

1. Scheinwerfer (vorne)
2. Schraubknopf installiert
3. Schraubenkopf im Schlitz

6

Positionierung der Rundumleuchte

Keine Teile werden benötigt

Verfahren

1. Klappen Sie den Überrollbügel hoch; siehe *Bedienungsanleitung*.
2. Drehen Sie die Rundumleuchte in die aufrechte Position und ziehen Sie die Befestigungselemente an.

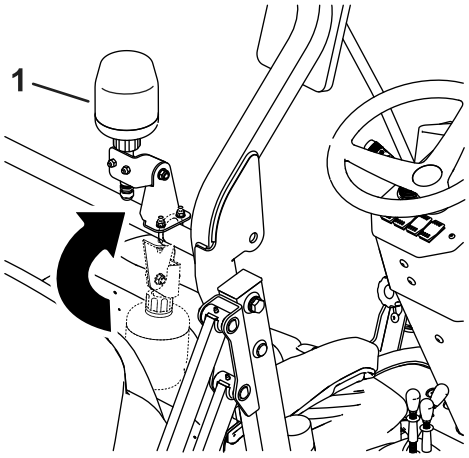

g316093

Bild 9

1. Betriebsstellung

7

Anbringen der Aufkleber

Für diesen Arbeitsschritt erforderliche Teile:

1	Warnaufkleber
1	Aufkleber für Funkenfänger
1	Aufkleber Dieselkraftstoff

Verfahren

Hinweis: Stellen Sie sicher, dass die Aufkleber für die in der Tabelle auf Seite 8 aufgeführten Länder zum Zeitpunkt des Verkaufs installiert oder öffentlich ersichtlich sind.

Bringen Sie den Warnaufkleber, den Aufkleber für den Funkenfänger und den Aufkleber für Dieselkraftstoff an (Bild 10).

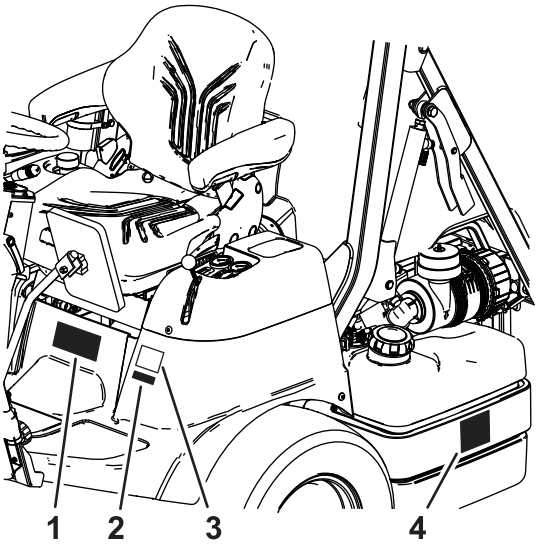

g316208

Bild 10

1. Warnaufkleber: Über den vorhandenem Aufkleber anbringen
2. Aufkleber für Funkenfänger
3. Vorhandener Aufkleber
4. Aufkleber Dieselkraftstoff

8

Abschließen der Einrichtung

Keine Teile werden benötigt

Verfahren

Führen Sie die Installationsanweisungen, die sich im *Benutzerhandbuch* befinden.

Länder

ISO	Sprache
AI	Anguilla
AG	Antigua und Barbuda
AR	Argentinien
BS	Bahamas
BB	Barbados
Bz	Belize
BM	Bermudas
BO	Bolivien
VG	Britische Jungfernin-seln
BN	Brunei
BU	Birma (Myanmar)
CA	Kanada
KY	Kaimaninseln
CO	Kolumbien
CR	Costa Rica
DM	Dominica
EC	Ecuador
EG	Ägypten
FJ	Fidschi
GD	Grenada

ISO	Sprache
GU	Guam
GT	Guatemala
GY	Guyana
HT	Haiti
IN	Indien
IL	Israel
JM	Jamaika
LB	Libanon
MY	Malaysia
MV	Malediven
MU	Mauritius
MX	Mexiko
UM	Kleinere abgelegene Inseln
MS	Montserrat
MP	Nördliche Marianen
OM	Oman
Pa	Panama
PY	Paraguay
PE	Peru
PH	Philippinen

ISO	Sprache
PR	Puerto Rico
LC	St. Lucia, St. Kitts und Nevis
VC	St. Vincent, Grenadinen
AS	Amerikanisch Samoa
SG	Singapur
LK	Sri Lanka
SR	Surinam
TW	Taiwan
TH	Thailand
TT	Trinidad und Tobago
TN	Tunesien
TC	Turks- und Caicosinseln
AE	Vereinigte Arabische Emirate
US	Vereinigte Staaten
VI	U.S. Jungfern-inseln
UY	Uruguay
VE	Venezuela
VN	Vietnam