Form No. 3438-721 Rev A

Cortacésped rotativo ProLine H800

Nº de modelo 31050TE—Nº de serie 319000001 y superiores

Instrucciones de montaje

Montaje

Piezas sueltas

Utilice la tabla siguiente para verificar que no falta ninguna pieza.

Procedimiento	Descripción	Cant.	Uso
1	Carcasa de corte Máquina Puerta de la tolva	1 1 1	Retire la máquina de la caja.
2	Arandela plana Perno Contratuerca	6 2 2	Instale la puerta de la tolva.
3	Gancho Espaciador Perno largo Perno corto Arandela plana Varillade clip Muelle Casquillo Tuerca con arandela prensada Contratuerca	1 1 2 1 3 1 1 2 3 2	Instale la cerradura.
4	Parachoques trasero Perno Arandela plana Contratuerca Bridas	1 4 8 4 4	Instale el parachoques trasero.
5	Conjunto de luces delanteras Pomo	1 2	Instalación de las luces delanteras.
6	No se necesitan piezas	–	Posicione la baliza.
7	Pegatina de advertencia Pegatina del parachispas Pegatina de combustible diésel	1 1 1	Instalación de las pegatinas.
8	No se necesitan piezas	–	Cómo completar el montaje.

Nota: Los lados derecho e izquierdo de la máquina se determinan desde la posición normal del operador.

© 2020—The Toro® Company
8111 Lyndale Avenue South
Bloomington, MN 55420

Registre su producto en www.Toro.com.

CE

Traducción del original (ES)
Impreso en EE. UU.
Reservados todos los derechos

3438-721 A

1

Desembalaje de la máquina

Piezas necesarias en este paso:

1	Carcasa de corte
1	Máquina
1	Puerta de la tolva

Procedimiento

1. Retire las 4 tablas que fijan la caja de la carcasa de corte a la caja de la unidad de tracción.
2. Retire la caja de la carcasa de corte (Figura 1).
3. Retire la puerta de la tolva de la caja (Figura 1).
4. Retire el panel delantero, las bolsas de plástico y los demás materiales de embalaje.
5. Retire todos los componentes empaquetados de la máquina del palet.
6. Retire la madera utilizada para sujetar la puerta de la tolva de encima del asiento.
7. Retire el parachoques trasero y el conjunto de las luces.
8. Retire los bloques de madera de las ruedas y los ganchos de acero.
9. Cargue y conecte la batería; consulte el *Manual del operador*.
10. Retire la máquina de la caja (Figura 1).

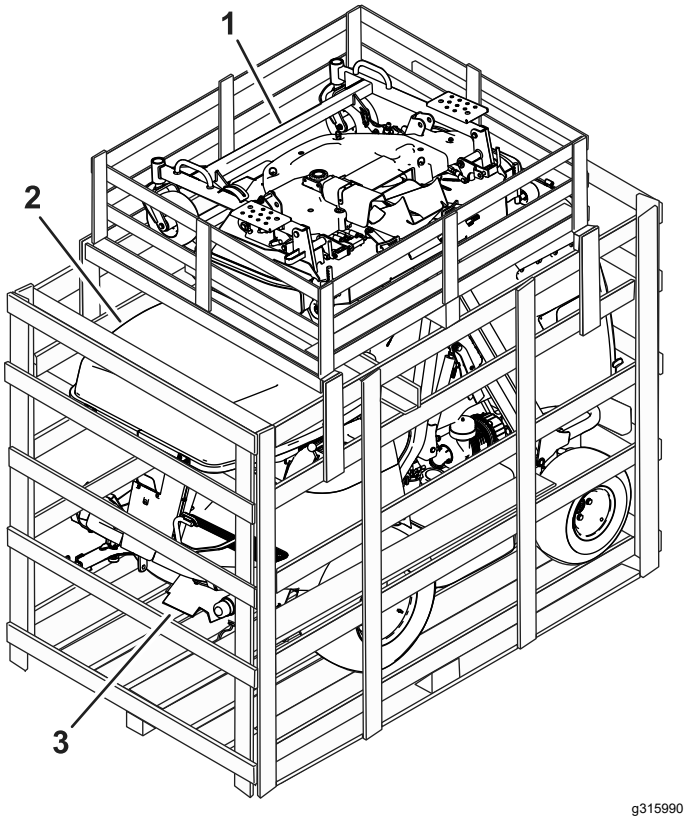

Figura 1

1. Carcasa de corte
2. Puerta de la tolva
3. Máquina

2

Instalación de la puerta de la tolva

Piezas necesarias en este paso:

6	Arandela plana
2	Perno
2	Contratuerca

Procedimiento

1. Retire las fijaciones de los soportes de la tolva.
2. Instale la puerta de la tolva en la tolva con las fijaciones que retiró anteriormente; consulte la Figura 2.

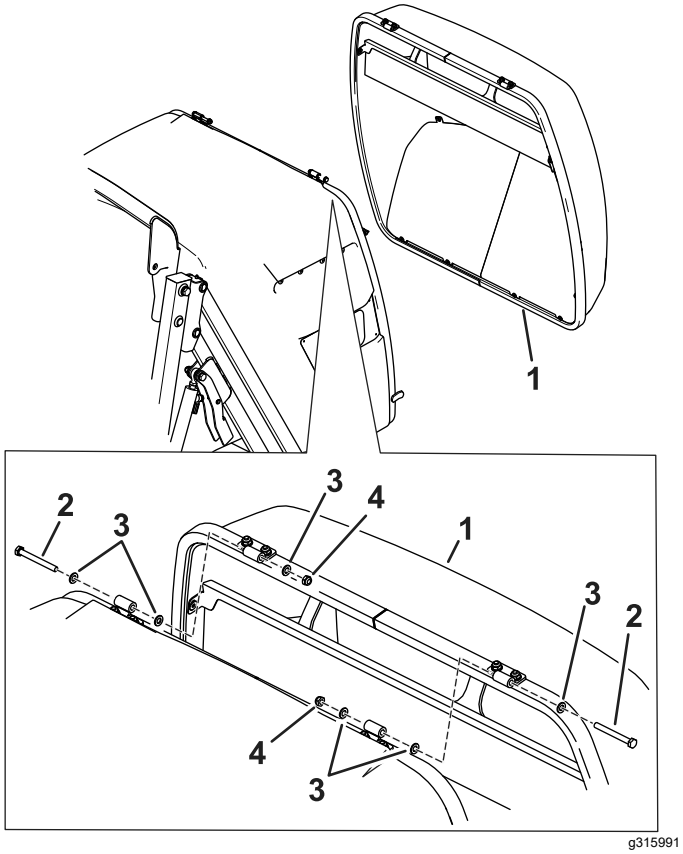

Figura 2

1. Puerta de la tolva
2. Perno
3. Arandela
4. Contratuerca

3

Instalación de la cerradura

Piezas necesarias en este paso:

1	Gancho
1	Espaciador
2	Perno largo
1	Perno corto
3	Arandela plana
1	Varillade clip
1	Muelle
2	Casquillo
3	Tuerca con arandela prensada
2	Contratuerca

Procedimiento

1. Instale el gancho y el espaciador en la tolva con un perno largo, una arandela plana, una tuerca con arandela prensada, un muelle y una contratuerca (Figura 3).

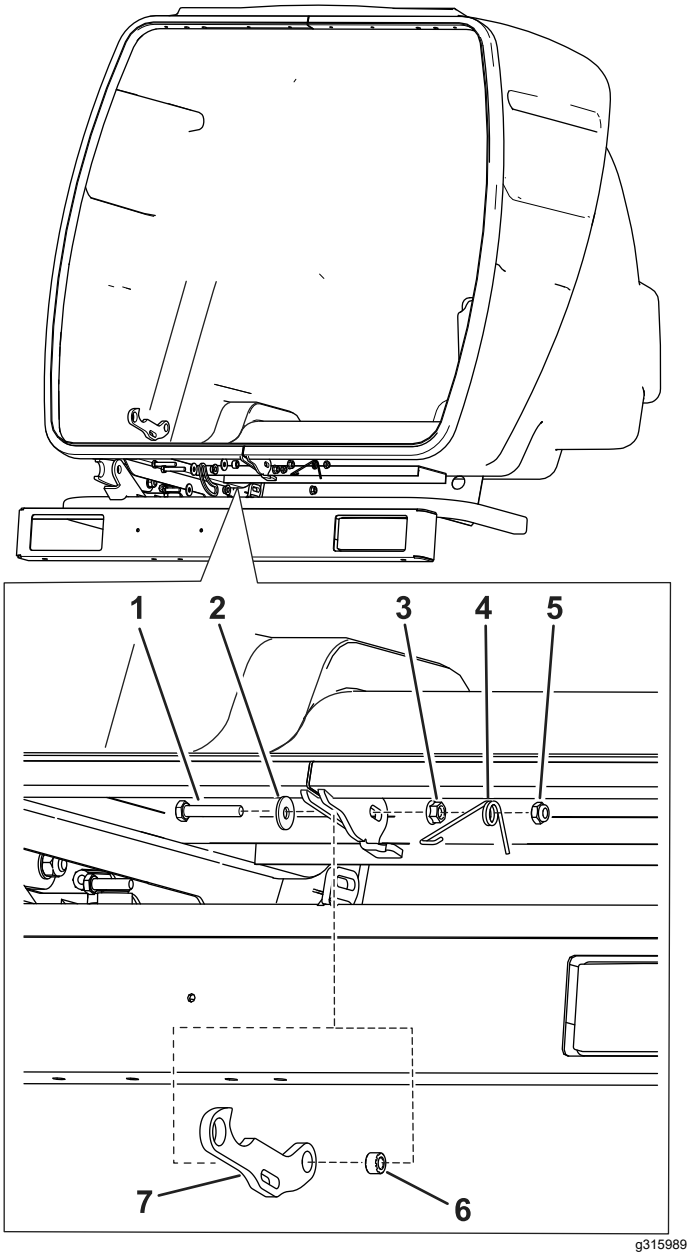

Figura 3

1. Perno largo
2. Arandela plana
3. Tuerca con arandela prensada
4. Muelle
5. Contratuerca
6. Espaciador
7. Gancho

2. Fije el conector de la varilla al gancho con un perno largo, una arandela plana, un casquillo, una tuerca con arandela prensada y una contratuerca (Figura 4).

   Nota: No enrosque la contratuerca del todo en el perno. El espacio entre la tuerca con arandela prensada y la contratuerca se utiliza para el muelle (Figura 6).

3. Conecte el conector de la varilla al gancho con un perno corto, una arandela plana, un casquillo y una contratuerca. (Figura 4).

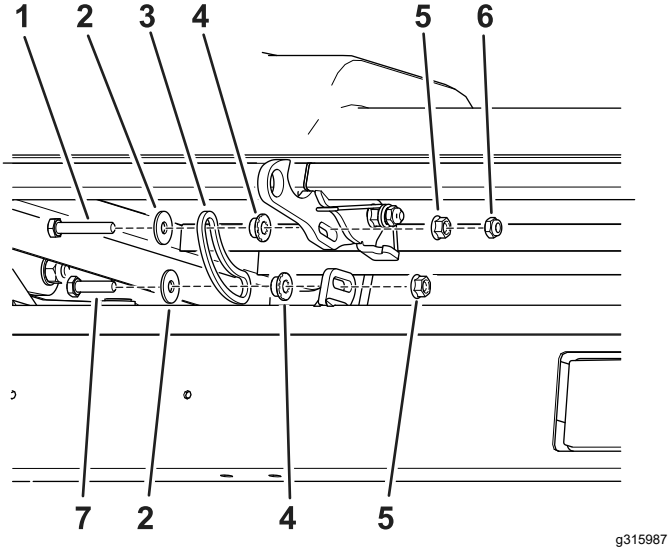

Figura 4

1. Perno largo
2. Arandela plana
3. Conector de la varilla
4. Casquillo
5. Tuerca con arandela prensada
6. Contratuerca
7. Perno corto

4. Compruebe el espacio entre el gancho y la puerta cerrada de la tolva. El espacio debe ser de 2 mm; ajústelo si es necesario (Figura 5).

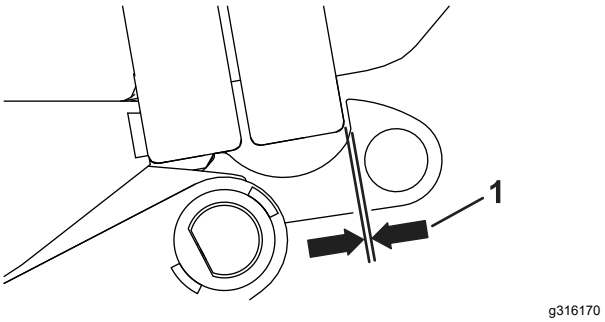

Figura 5

1. Espacio de 2 mm

5. Sitúe los extremos del muelle como se muestra en la Figura 6.

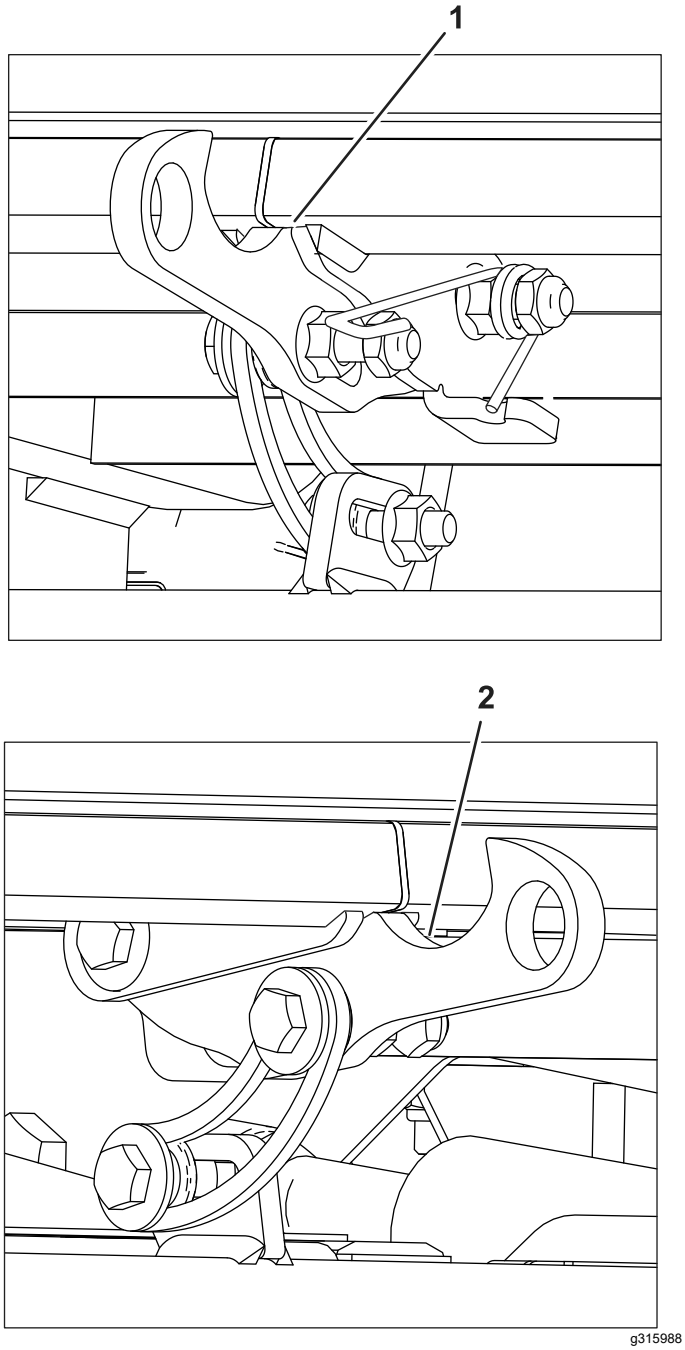

Figura 6
Gancho instalado

1. Lado derecho
2. Lado izquierdo

4

Instalación del parachoques trasero

Piezas necesarias en este paso:

1	Parachoques trasero
4	Perno
8	Arandela plana
4	Contratuerca
4	Bridas

Procedimiento

1. Retire las fijaciones del parachoques trasero (Figura 7).
2. Instale el parachoques trasero debajo de la tolva con las fijaciones que retiró anteriormente (Figura 7).
3. Conecte el arnés de cables al arnés de la máquina.
4. Accione el mando de los intermitentes para comprobar que los intermitentes derecho e izquierdo están correctamente conectados. Si es necesario, intercambie las conexiones.
5. Utilice las bridas para sujetar el arnés de cables al parachoques trasero.

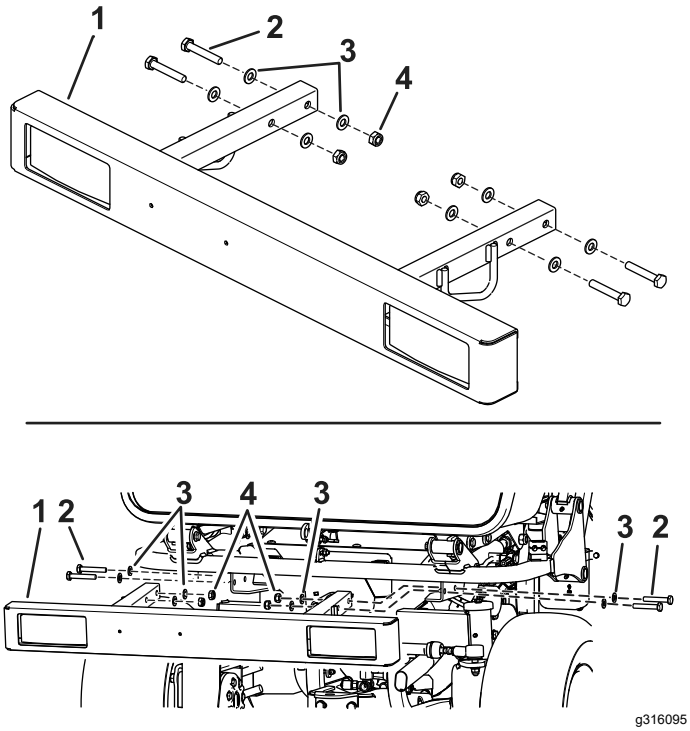

Figura 7

1. Parachoques trasero
2. Perno
3. Arandela
4. Contratuerca

5

Instalación de las luces delanteras

Piezas necesarias en este paso:

1	Conjunto de luces delanteras
2	Pomo

Procedimiento

1. Instale las luces delanteras en los soportes de la máquina usando las ranuras de los soportes (Figura 8).
2. Apriete los pomos (Figura 8).
3. Conecte el arnés de cables al arnés de la máquina.

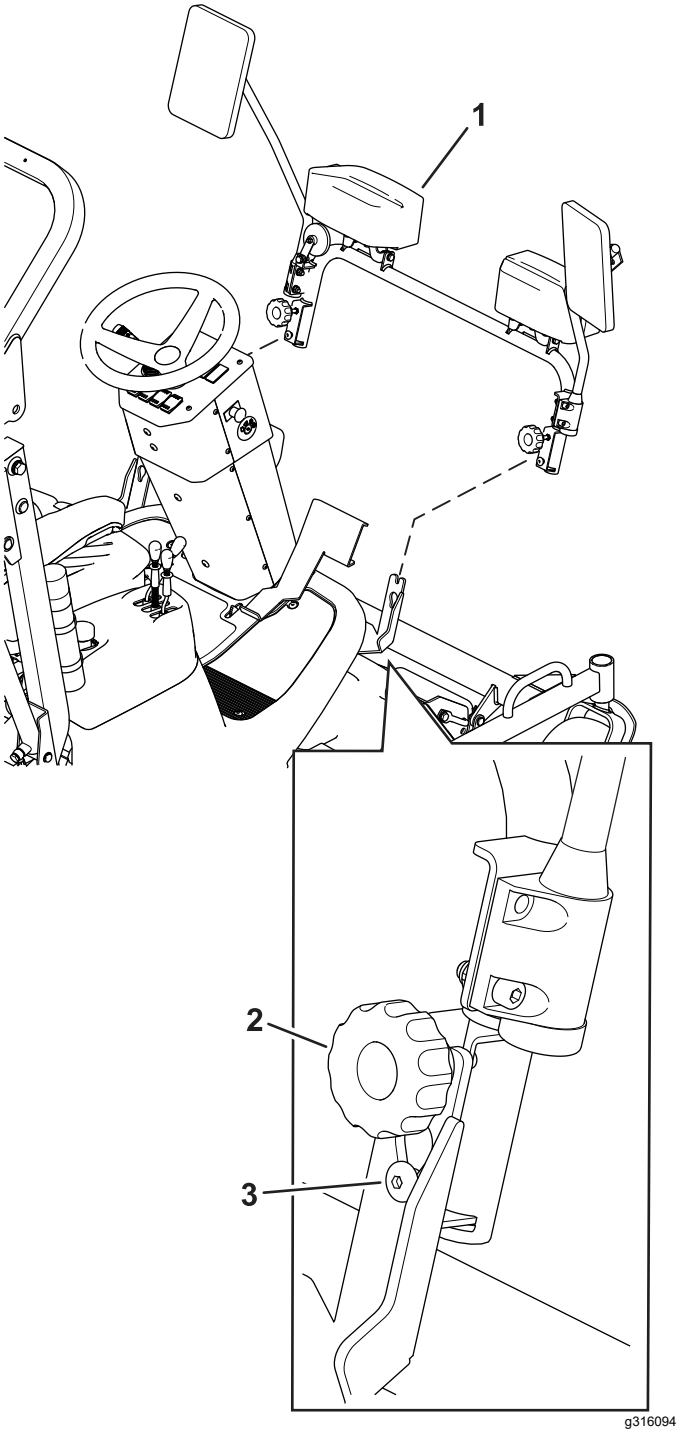

Figura 8

1. Luces delanteras
2. Pomo instalado
3. Cabeza del tornillo en la ranura

6

Posicionamiento de la baliza

No se necesitan piezas

Procedimiento

1. Eleve la barra antivuelco; consulte el *Manual del operador*.
2. Gire la baliza a la posición vertical y apriete las fijaciones.

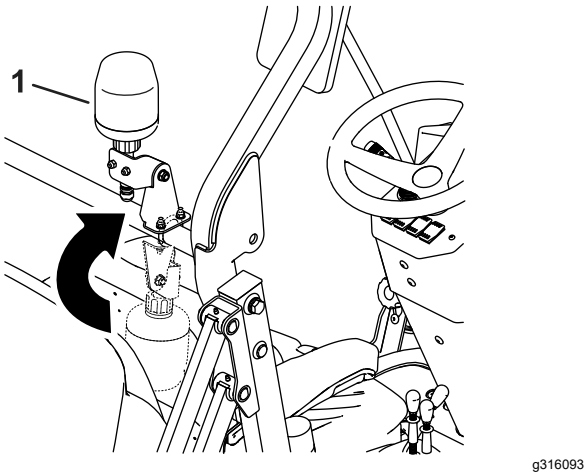

Figura 9

1. Posición de operación

7

Instalación de las pegatinas

Piezas necesarias en este paso:

1	Pegatina de advertencia
1	Pegatina del parachispas
1	Pegatina de combustible diésel

Procedimiento

Nota: Asegúrese de que las pegatinas se instalan en el momento de la venta o se muestran al público para los países indicados en la tabla de la página 8.

Instale la pegatina de advertencia, la pegatina del parachispas y la pegatina de combustible diésel (Figura 10).

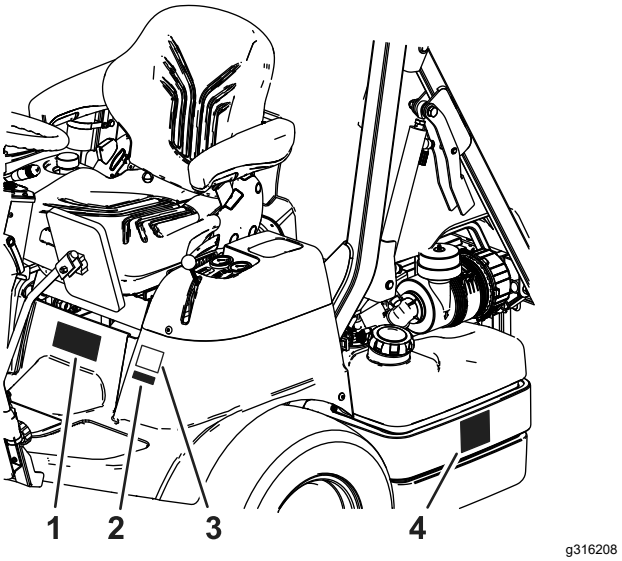

Figura 10

1. Pegatina de advertencia – colocar sobre la pegatina existente
2. Pegatina de parachispas
3. Pegatina existente
4. Pegatina de combustible diésel

8

Cómo completar el montaje

No se necesitan piezas

Procedimiento

Complete las instrucciones de montaje que figuran en el *Manual del operador*.

Países

ISO	Idioma
AI	Anguila
AG	Antigua y Barbuda
AR	Argentina
BS	Bahamas
BB	Barbados
BZ	Belice
BM	Bermudas
BO	Bolivia
VG	Islas Vírgenes Británicas
BN	Brunei
BU	Birmania (Myanmar)
CA	Canadá
KY	Islas Caimán
CO	Colombia
CR	Costa Rica
DM	Dominica
EC	Ecuador
EG	Egipto
FJ	Fiyi
GD	Granada

ISO	Idioma
GU	Guam
GT	Guatemala
GY	Guyana
HT	Haití
IN	India
IL	Israel
JM	Jamaica
LB	Líbano
MY	Malasia
MV	Maldivas
MU	Mauricio
MX	México
UM	Islas Ultramarinas Menores de los Estados Unidos
MS	Montserrat
MP	Islas Marianas del Norte
OM	Omán
PA	Panamá
PY	Paraguay
PE	Perú
PH	Filipinas

ISO	Idioma
PR	Puerto Rico
LC	Santa Lucia, San Cristóbal y Nieves
VC	San Vicente y Granadinas
AS	Samoa esta-dounidense
SG	Singapur
LK	Sri Lanka
SR	Surinam
TW	Taiwán
TH	Tailandia
TT	Trinidad y Tobago
TN	Túnez
TC	Islas Turcas y Caicos
AE	Emiratos Árabes Unidos
US	Estados Unidos
VI	Islas Vírgenes de los Estados Unidos
UY	Uruguay
VE	Venezuela
VN	Vietnam