FORM NO. 3316-823 EN

TORO®

MODEL NO. 20764BC—4900001 & up
MODEL NO. 20766BC—4900001 & up

ADDENDUM

53 CM RECYCLER®
MOWER

Safety

1. Repair or replace damaged parts, including decals. Check all safety devices before each use.
2. Engine, blade and traction drive (self-propelled model) are designed to stop when the engine kill control bar is released. Ensure the engine kill control bar and brake function properly before each use of the mower.

Installing the Starter Rope

1. Pull the starter rope through the rope guide on the handle. To make the rope easier to loop, squeeze the control bar on the handle to release the blade brake.

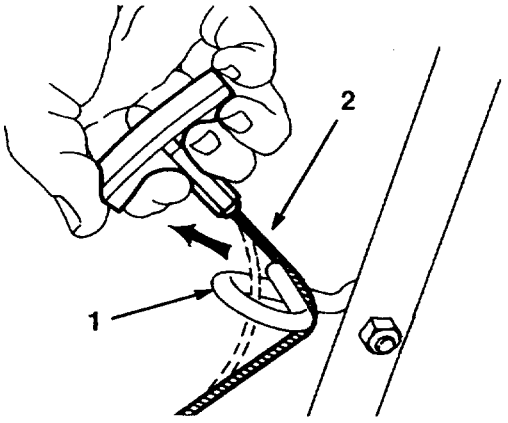

Figure 1

1. Rope Guide
2. Starter Rope

Stopping

6. STOPPING—To stop the engine, release the control bar. Pult the wire off the spark plug if the mower will be unattended or not used.

Adjusting the Brake Cable

Whenever a new blade brake cable assembly in installed, an adjustment is required.

1. Stop the engine. Pull the wire off the spark plug. Remove the key from the switch on the electric start model.
2. CHECK ADJUSTMENT—Move the control bar toward the handle until the slack in the wire is removed. The gap between the brake lever and the handle must be 1/8"–3/16". See step 3 for adjustment..
3. CHECK CABLE CONDUIT—Loosen the nut on the cable bracket. Insert 1/8"–3/16" object between the brake lever and handle. Pull down on the cable conduit until all slack is removed from the wire. Then tighten the nut.

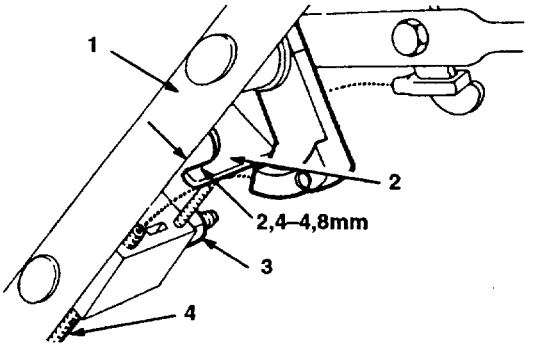

Figure 2
Self-Propelled models only

1. Brake lever
2. handle
3. Nut
4. Cable conduit

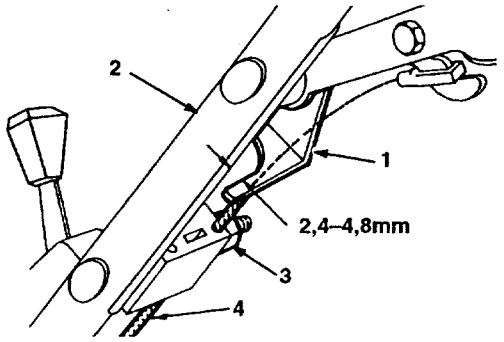

Figure 3

Hand push model only

1. Handle
2. Cable conduit
3. Nut
4. Brake lever

CLEANING THE MOWER HOUSING

UNDERSIDE OF THE MOWER HOUSING

To ensure the best performance, keep the underside of the mower housing clean. Be especially careful to keep the kickers free of debris.

Washing Method

After every use, follow this procedure for washing debris out of the underside of the mower housing.

1. Position the mower on a flat, concrete or asphalt surface near a garden hose.
2. Start the engine.
3. Engage the blade.
4. Hold the running garden hose at handle level and direct water to flow on the ground just in front of the right rear tire. The rotating blade will draw water under the housing and wash out clippings. Let the water run for a few minutes or until you no longer see clippings being washed out from under the housing.
5. Disengage the blade.

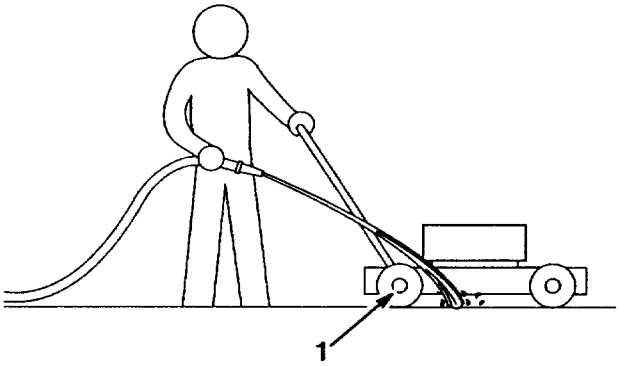

Figure 4

1. Right rear wheel

6. Turn off the garden hose.
7. Restart the mower and let it run for a few minutes to dry out moisture on the mower and its components. While the engine is running, engage and disengage the safety system and traction drive several times to dry them out.

FORM NO. 3316-823 FR

TORO®

MODÈLE NO. 20764BC—4900001 et AU-DESSUS
MODÈLE NO. 20766BC—4900001 et AU-DESSUS

SUPPLÈMENT

53 CM RECYCLER®
TONDEUSE

Sécurité

1. Réparer ou remplacer les pièces endommagées, y compris les adhésifs. Vérifier l'état de tous les dispositifs de sécurité avant chaque utilisation.

2. Le moteur, la lame et la transmission aux roues (modèle autotracté) sont conçus pour s'arrêter quand la barre de commande d'arrêt du moteur est relâchée. S'assurer que la barre de commande d'arrêt du moteur et le frein fonctionnent correctement avant chaque utilisation de la tondeuse.

Installation du câble de démarreur

1. Faire passer le câble à travers le guide placé sur le guidon. Pour faciliter l'opération, serrer la barre de commande sur le guidon pour relâcher le frein de lame.

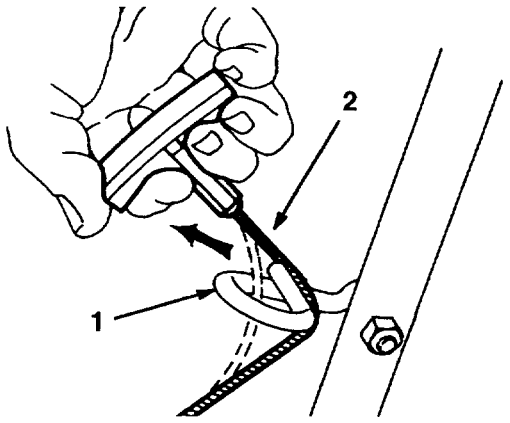

Figure 1

1. Guide-câble
2. Câble de démarreur

Arrêt

6. ARRET—Relâcher la barre de commande pour arrêter le moteur. Débrancher le fil de la bougie d'allumage avant de quitter la tondeuse ou si elle ne doit plus être utilisée.

REGLAGE DU CABLE DE FREIN

Un réglage est nécessaire à chaque remplacement de l'ensemble câble de frein.

1. Arrêter le moteur. Débrancher le fil de la bougie d'allumage. Retirer la clé de contact sur le modèle à démarreur électrique.

2. CONTROLE DU REGLAGE - Rapprocher la barre de commande du guidon jusqu'à ce qu'il n'y ait plus de mou dans le câble. L'espace entre la manette de frein et le guidon doit être de 1/8"–3/16" (2,4-4,8mm). Voir le point 3 pour le réglage.

3. CONTROLE DU CONDUIT DU CABLE DE FREIN - Desserrer l'écrou sur le support de câble. Introduire un objet de 1/8"–3/16" (2,4- 4,8mm) entre la manette de frein et le guidon. Tirer le conduit du câble vers le bas jusqu'à ce qu'il 'y ait plus de mou dans le câble. Resserrer l'écrou.

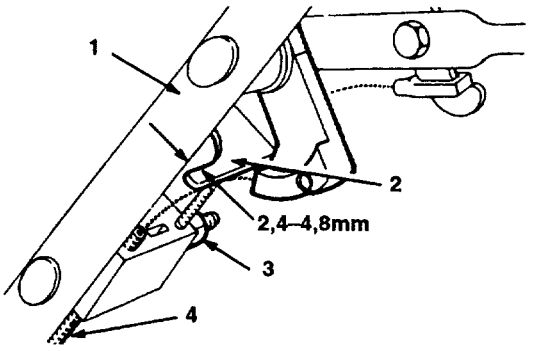

Figure 2

Modèles autotractés seulement

1. Manette de frein
2. Guidon
3. Ecrou
4. Conduit de câble

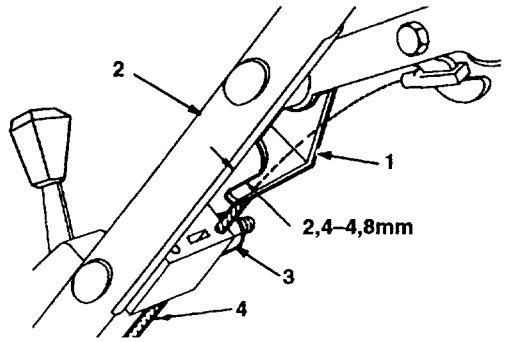

Figure 3

Modèle à pousser seulement

1. Guidon
2. Conduit de câble
3. Ecrou
4. Manette de frein

NETTOYAGE DU CARTER DE LA TONDEUSE

FACE INFERIEURE DU CARTER DE LA TONDEUSE

Pour garantir des performances optimales, la face inférieure du carter doit rester propre. Les déflecteurs, en particulier, doivent être exempts de tout débris.

Méthode de lavage

Après chaque utilisation, suivre la procédure suivante pour éliminer les débris de la surface inférieure du carter de la tondeuse.

1. Positionner la tondeuse sur une surface plate en ciment ou en goudron, à proximité d'un tuyau d'arrosage.

2. Démarrer le moteur

3. Embrayer la lame

4. Tenir le tuyau d'arrosage à hauteur du guidon et diriger le jet d'eau vers le sol, juste devant la roue arrière droite. La lame rotative attire l'eau sous le carter et nettoie les brins d'herbe. Laisser couler l'eau pendant quelques minutes ou jusqu'à ce qu'il n'y ait plus d'herbe coupée qui sorte de dessous le carter.

5. Débrayer la lame.

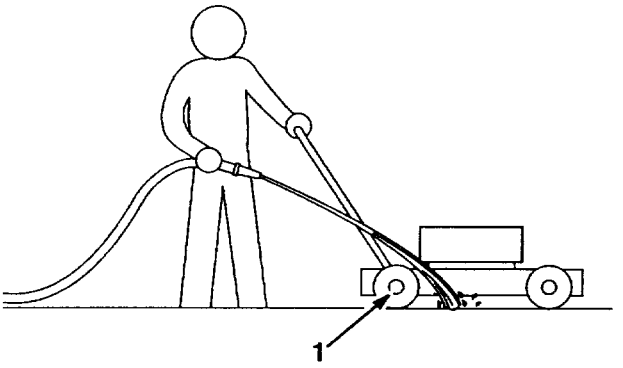

Figure 4

1. Roue arrière droite

6. Arrêter l'eau.

7. Remettre le moteur de la tondeuse en marche et le laisser tourner pendant quelques minutes pour éliminer toute humidité de la tondeuse et des composants. Pendant que le moteur tourne, embrayer et débrayer plusieurs fois le système de sécurité et la transmission aux roues pour les sécher.

FORM NO. 3316-823 GR

TORO®

MODELL Nr. 20764BC—4900001 und darüber
MODELL Nr. 20766BC—4900001 und darüber

NACHTRAG

53 CM RECYCLER®
MÄHER

Sicherheit

1. Defekte Teile, einschl. Hinweis- und Warnschilder, ersetzen oder instand setzen. Vor jedem Gebrauch sind alle Sicherheitseinrichtungen zu kontrollieren.

2. Motor, Messerbalken und Antrieb (Selbstfahrer) sind so ausgelegt, daß sie zum Stillstand kommen, wenn der Sicherheitsbügel losgelassen wird. Vor jedem Gebrauch des Mähers sicherstellen, daß Sicherheitsbügel und Bremse vorschriftsmäßig funktionieren.

Montage des Starter-Zugseils

1. Das Zugseil durch die Seilführung am Handgestänge einfädeln. Um das Aufwickeln des Seils zu vereinfachen, ist der Sicherheitsbügel am Handgestänge zu drücken, wodurch die Messerbalkenbremse gelöst wird.

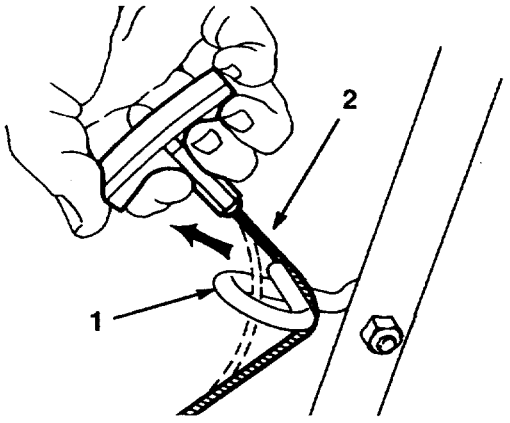

Bild 1

1. Seilführung
2. Zugseil

Stoppen

6. STOPPEN - Zum Stoppen des Motors, den Sicherheitsbügel loslassen. Den Zündkerzenstecker von der Kerze abziehen, wenn der Mäher unbeaufsichtigt bleiben muß oder für länger nicht benutzt werden soll.

EINSTELLEN DES BREMSZUGES

Bei jeder Montage eines neuen Messerbalken-Bremszuges ist eine Einstellung erforderlich.

1. Den Motor abstellen und den Zündkerzenstecker abziehen. Bei Modellen mit Elektrostart den Zündschlüssel ziehen.

2. DIE EINSTELLUNG KONTROLLIEREN - Den Sicherheitsbügel in Richtung Handgestänge ziehen, bis der Durchhang im Zug aufgenommen ist. Der Abstand zwischen Bremshebel und Handgestänge muß zwischen 2,4mm - 4,8 mm liegen. Für Einstellungen, siehe Schritt 3.

3. BOWDENZUG KONTROLLIEREN - Die Mutter an der Zugschelle lockern. Einen 2,4mm - 4,8 mm Gegenstand zwischen Bremshebel und Handgestänge einführen. Den Bowdenzug soweit nach unten ziehen, bis aller Durchhang aus dem Zug entfernt ist. Dann die Mutter wieder festziehen.

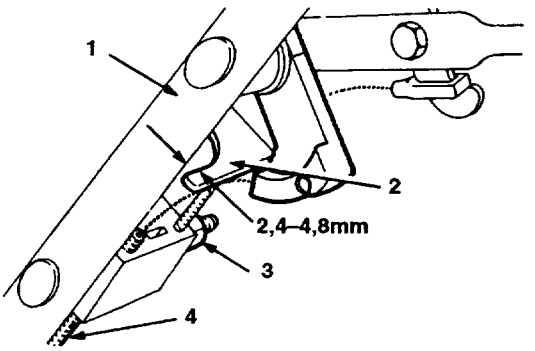

Bild 2
Nur Selbstfahrer

1. Bremshebel
2. Handgestänge
3. Mutter
4. Bowdenzug

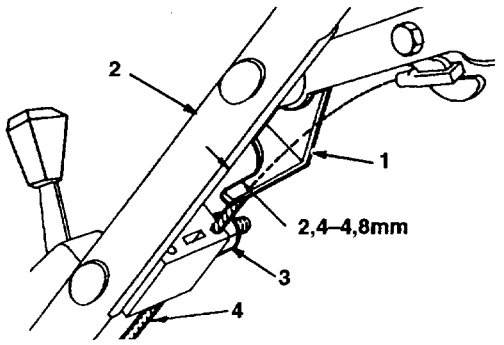

Bild 3

Nur Mäher ohne Antrieb

1. Handgestänge
2. Bowdenzug
3. Mutter
4. Bremshebel

REINIGEN DER MAHERHAUBE

UNTERSEITE DER MÄHERHAUBE

Um beste Leistung zu gewährleisten, ist die Unterseite der Mäherhaube sauber zu halten. Besonders die Kicker sind frei von Rückständen zu halten.

Waschmethode

Nach jedem Gebrauch sind die folgenden Maßnahmen zum Abwaschen von Rückständen von der Unterseite der Mäherhaube zu treffen.

1. Den Mäher auf ebener Beton- oder Teerfläche, in Nähe eines Gartenschlauches, abstellen.

2. Den Motor anlassen.

3. Den Messerbalken zuschalten.

4. Einen angestellten Wasserschlauch auf Handgriffebene halten und den Wasserstrahl kurz vor dem rechten Hinterrad auf den Boden lenken. Der sich drehende Messerbalken zieht Wasser unter die Haube und spült die Grasrückstände aus. Das Wasser für einige Minuten laufen lassen oder bis kein Schnittgut mehr von der Unterseite der Haube vordringt.

5. Den Messerbalken ausschalten.

6. Den Gartenschlauch abstellen.

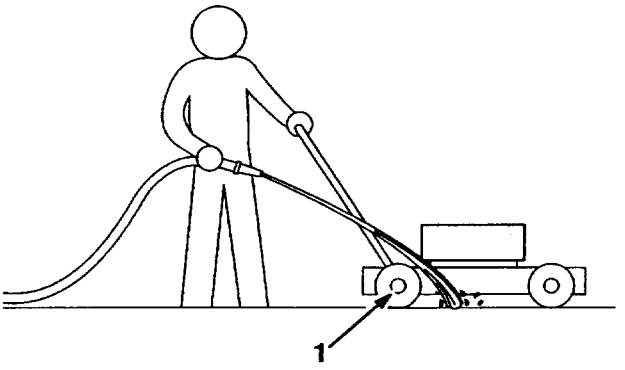

Bild 4

1. Hinterrad rechts

7. Den Mäher wieder anlassen und für einige Minuten laufen lassen, um die Feuchtigkeit vom Mäher und seinen Bauteilen abzuschleudern. Bei laufendem Motor erst das Sicherheitssystem und dann den Antrieb mehrmals zuschalten und wieder abstellen, um beide zu trocknen.

FORM NO. 3316-823 DU

TORO®

MODEL NO. 20764BC—4900001 en boven
MODEL NO. 20766BC—4900001 en boven

ADDENDUN

53 CM RECYCLER®
MAAIER

Veiligheid

1. Repareer of vervang beschadigde onderdelen, inclusief decalplaatjes. Controleer alle veiligheidsinrichtingen vóór elk gebruik.

2. Motor, blad en tractieaandrijving (gemotoriseerd model) zijn ontworpen om te stoppen wanneer de motoruitschakeling-regelstang wordt losgelaten. Alvorens de maaier te gebruiken dient u zich ervan te overtuigen dat deze, evenals de rem, goed werkt.

Installatie van het startkoord

1. Trek het startkoord door de koordgeleider op de handgreep. Om makkelijker lussen te vormen drukt u de regelstang tegen de handgreep zodat de bladrem wordt ontspannen.

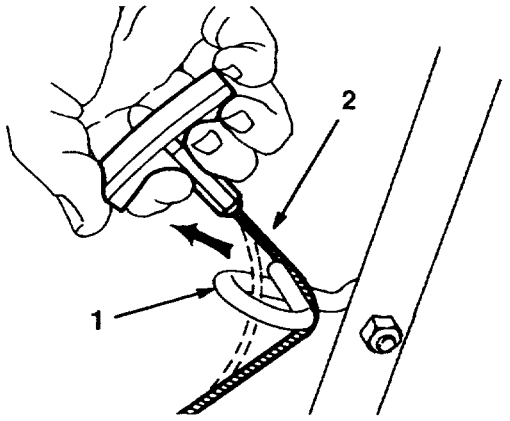

Afbeelding 1

1. Koordgeleider
2. Startkoord

Stoppen

6. STOPPEN - Teneinde de motor stil te zetten wordt de regelstang losgelaten. Als de motor zonder toezicht of ongebruikt blijft, dient de bougiekabel van de bougie te worden losgehaald.

BIJSTELLING VAN DE REMKABEL

Wanneer een nieuwe bladremkabel wordt geïnstalleerd, is bijstelling noodzakelijk.

1. Zet de motor stil. Trek de bougiekabel van de bougie. Bij het model met elektrische starter dient de sleutel uit de contactschakelaar te worden gehaald.

2. CONTROLE VAN DE BIJSTELLING - Druk de regelstang tegen de handgreep tot de speling in de kabel is opgeheven. De ruimte tussen remkabel en handgreep moet tussen 2,4- 4,8 mm bedragen. Zie fase 3 voor bijstelling.

3. CONTROLE VAN DE KABELMANTEL - Draai de moer op de kabelklem los. Steek een voorwerp met een afmeting van 2,4- 4,8mm tussen remhefboom en handgreep. Trek de kabelmantel omlaag tot alle speling in de kabel is opgeheven. Draai de moer weer vast.

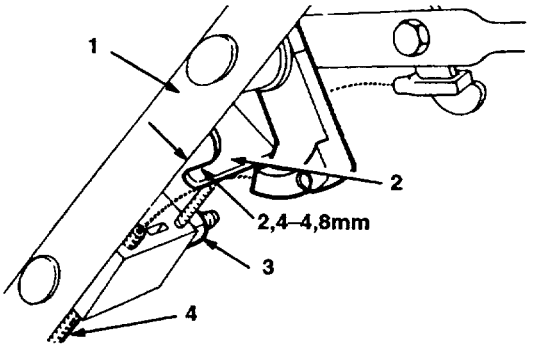

Afbeelding 2

Aleen gemotoriseerde modellen

1. Remhefboom
2. Handgreep
3. Moer
4. Kabelmantel

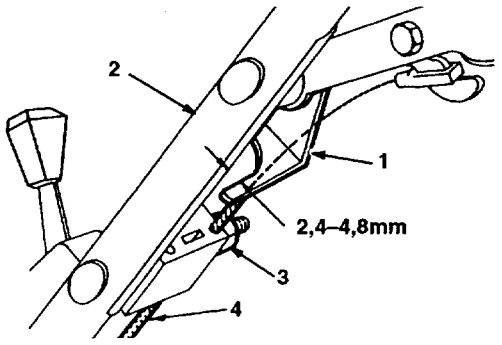

Afbeelding 3

Alleen handmaaier

1. Handgreep
2. Kabelmantel
3. Moer
4. Remhefboom

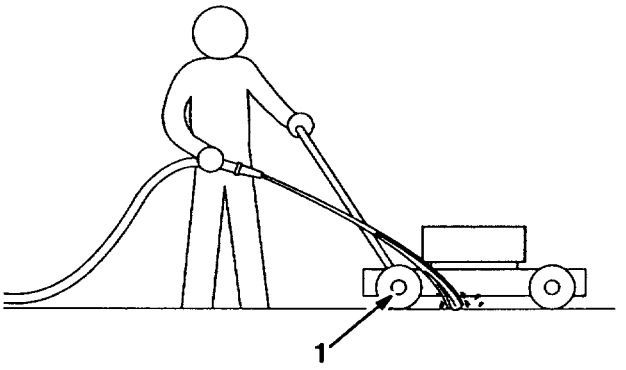

Afbeelding 4

1. Rechter achterwiel

SCHOONMAKEN VAN HET MAAIERHUIS

Onderkant van het maaierhuis

Om te kunnen rekenen op optimale prestatie, dient de onderkant van het maaierhuis te worden schoongehouden. Met name de kickers behoren vrij van vuil en afval te blijven.

Wasmethode

Na elk gebruik moet de volgende procedure worden gevolgd om vuil en afval aan de onderkant van het maaierhuis weg te spoelen.

1. Plaats de maaier op een betonnen of geasfalteerd horizontaal oppervlak, nabij een aangesloten tuinslang.

2. Start de motor.

3. Schakel het blad in.

4. Houd de slang ter hoogte van de handgreep en laat water op de grond lopen, vlak voor het rechter achterwiel. Het draaiende blad leidt en roteert het water onder het maaierhuis en spoelt de knipsels weg. Laat het water enkele minuten lopen, dan wel tot er geen knipsels meer worden uitgeworpen.

5. Schakel het blad uit.

6. Draai de waterkraan dicht.

7. Start de motor opnieuw en laat hem enkele minuten lopen om het vocht op het maaierhuis en de onderdelen te laten opdrogen. Met draaiende motor dienen het veiligheidssysteem en de tractieaandrijving een paar maal te worden in- en uitgeschakeld om droging te bevorderen.

FORM NO. 3316-823 IT

TORO

MODELLO 20764BC—4900001 e seguenti
MODELLO 20766BC—4900001 e seguenti

APPENDICE

53 CM RECYCLER®
TOSAERBA

Sicurezza

1. Riparare o sostituire le parti danneggiate, adesivi compresi. Verificare tutti i microinterruttori ogni volta prima dell'uso.

2. Motore, lama e trasmissione (modello semovente) devono fermarsi quando si rilascia la sbarra di arresto del motore. Prima di utilizzare il tosaerba verificare sempre che la sbarra di arresto del motore ed il freno funzionino correttamente.

Montare il cavo di avviamento

1. Tirare il cavo di avviamento attraverso il guidacavo sull'impugnatura. La formazione del cappio viene agevolata premendo la sbarra di comando sull'impugnatura per rilasciare il freno della lama.

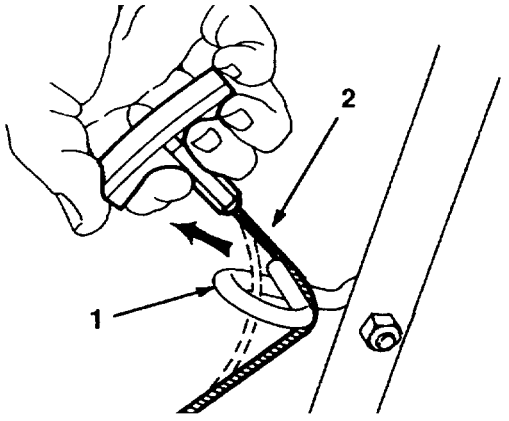

Fig. 1

1. Guidacavo
2. Cavo di avviamento

Arresto

6. ARRESTO - Per arrestare il motore rilasciare la sbarra di comando. Togliere il cappellotto dalla candela durante le pause di utilizzo e quando il tosaerba viene lasciato incustodito.

MESSA A PUNTO DEL CAVO DEL FRENO

Quando viene montato un nuovo cavo per il freno della lama è necessario effettuarne la messa a punto.

1. Arrestare il motore e togliere il cappellotto dalla candela. Sul modello ad avviamento elettrico togliere la chiave dall'interruttore di accensione.

2. VERIFICARE LA MESSA A PUNTO - Spostare la sbarra di comando verso l'impugnatura fin quando il cavo è teso. La distanza tra la leva del freno e l'impugnatura deve essere di 2,4- 4,8mm. Per la messa a punto si rimanda al punto 3.

3. Allentare il dado della staffa del cavo. Inserire un oggetto dello spessore di 2,4- 4,8mm tra la leva del freno e l'impugnatura. Premere sulla canaletta fin quando il cavo è completamente teso, quindi serrare il dado.

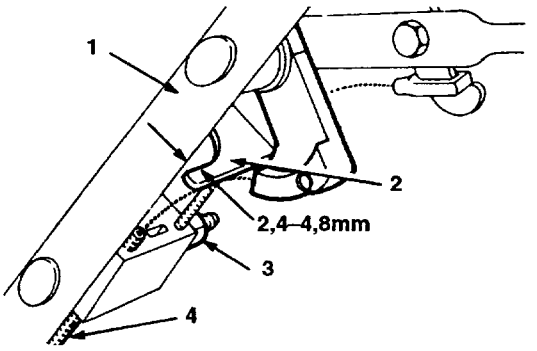

Fig. 25

Solo modello semovente

1. Leva del freno
2. Impugnatura
3. Dado
4. Canaletta del cavo

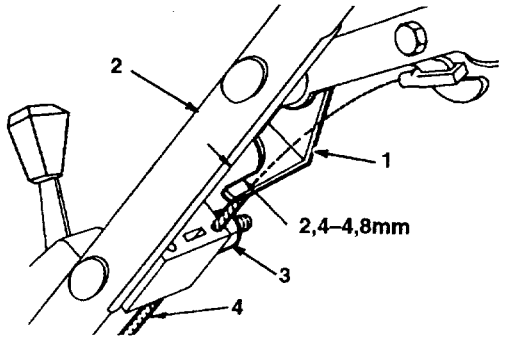

Fig. 3

Solo modello a spinta manuale

1. Impugnatura
2. Canaletta
3. Dado
4. Leva del freno

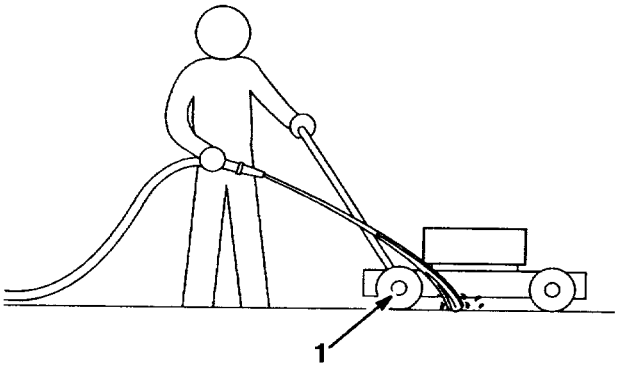

Fig. 4

1. Ruota posteriore destra

PULIZIA DELLA CARCASSA DEL TOSAERBA

SOTTO LA CARCASSA

Al fine di ottenere prestazioni ottimali è importante mantenere pulito il tosaerba sotto la carcassa. Si raccomanda di togliere sempre i frammenti dai bordi di protezione.

Lavaggio

Dopo l'uso attenersi alla seguente procedura per togliere i frammenti da sotto la carcassa del tosaerba mediante lavaggio.

1. Mettere il tosaerba su un piano orizzontale di cemento o asfalto, accanto a una sistola da giardino.
2. Avviare il motore.
3. Innestare la lama.
4. Tenendo la sistola all'altezza dell'impugnatura dirigere il getto d'acqua a terra proprio davanti alla ruota posteriore destra. Mentre gira, la lama attira l'acqua sotto la carcassa e lava via i ritagli d'erba. Lasciare scorrere l'acqua per alcuni minuti oppure fin quando non escono più ritagli d'erba.
5. Disinnestare la lama.
6. Chiudere il rubinetto della sistola da giardino.
7. Avviare di nuovo il tosaerba e lasciarlo in moto per alcuni minuti perché i componenti si asciughino. Mentre il motore gira, innestare e disinnestare più volte i microinterruttori di sicurezza e la trasmissione per asciugarli.

FORM NO. 3316-823 SP

TORO

MODELO No. 20764BC—4900001 y siguientes
MODELO No. 20766BC—4900001 y siguientes

APÈNDICE

CORTADORA DE 53 CM RECYCLER®

Seguridad

1. Reparar o reemplazar las piezas dañadas, incluyendo los rótulos. Comprobar todos los dispositivos de seguridad antes de cada uso.

2. El motor, la cuchilla y el mecanismo de tracción (modelo autopropulsado) están diseñados para parar cuando se suelta la barra de control de detención del motor. Asegúrese de que la barra de control de detención del motor y el freno funcionen debidamente antes de cada uso de la segadora.

Montaje del cable del arrancador

1. Tirar del cable del arrancador a través de la guía del mismo en el mango. Para hacer que el cable se enrosque mejor, apretar la barra de control sobre el mango para soltar el freno de la cuchilla.

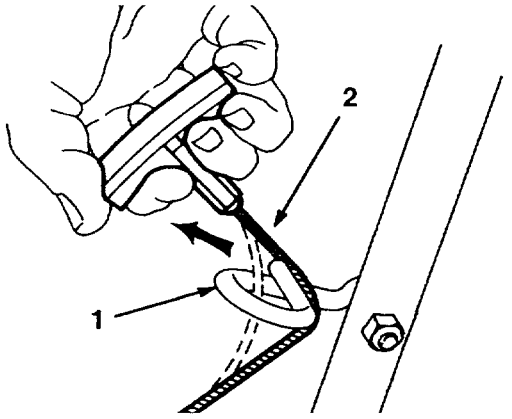

Figura 1

1. Guía del cable
2. Cable del arrancador

Paro

6. PARO - Para parar el motor, soltar la barra de control. Sacar el cable de la bujía si la segadora va a estar inatendida o sin utilizar.

AJUSTE DEL CABLE DEL FRENO

Siempre que se monte un nuevo cable del freno de cuchilla, se necesita ajustar.

1. Parar el motor. Sacar el cable de la bujía. Quitar la llave del interruptor en el modelo de arranque eléctrico.

2. COMPROBAR EL AJUSTE - Mover la barra de control hacia el mango hasta eliminar el aflojamiento en el cable. El espacio entre la palanca del freno y el mango debe ser de 2,4- 4,8mm pulgada. Ver el paso 3 para el ajuste.

3. COMPROBAR EL CONDUCTO DE CABLE - Aflojar la tuerca del soporte de cable. Insertar un objeto de 2,4- 4,8mm pulgada entre la palanca del freno y el mango. Tirar del conducto de cable hasta eliminar la flojedad del hilo. A continuación, apretar la tuerca.

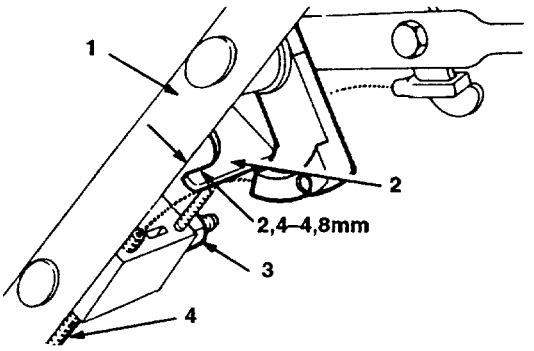

Figura 2

Modelo autopropulsado solamente

1. Palanca del freno
2. Mango
3. Tuerca
4. Conducto de cable

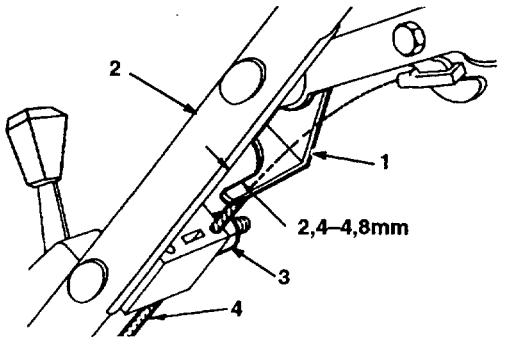

Figura 3

Modelo empujado a mano solamente

1. Mango
2. Conducto de cable
3. Tuerca
4. Palanca del freno

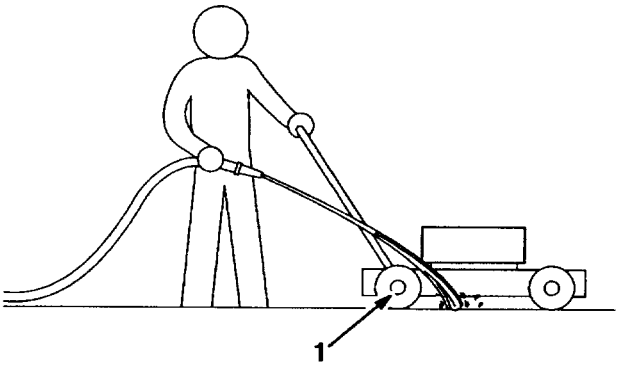

Figura 4

1. Rueda trasera derecha

LIMPIEZA DEL CARTER DEL CORTACESPEDES

PARTE INFERIOR DEL CARTER DEL CORTACESPEDES

Para asegurar un mejor rendimiento, mantener limpia la parte inferior del cárter de la segadora. Tener especial cuidado de quitar los desechos de los niveladores.

Método de lavado

Después de cada uso, seguir este procedimiento para lavar el desecho de la parte inferior del cárter del cortacéspedes.

1. Colocar el cortacéspedes sobre una superficie plana, de cemento o asfalto cerca de una manguera de jardín.
2. Arrancar el motor.
3. Embragar la cuchilla.
4. Mantener la manguera de jardín funcionando a nivel del mango y dirigir el agua para que corra en el suelo justo enfrente del neumático posterior derecho. La cuchilla giratoria extraerá el agua debajo del cárter y limpiará los recortes. Dejar que corra el agua durante unos minutos o hasta que no se vean recortes lavados de la parte inferior del cárter.
5. Desembragar la cuchilla.
6. Cerrar la manguera de jardín.
7. Volver a arrancar el cortacéspedes y dejarlo funcionar durante unos minutos para secar la humedad del mismo y sus componentes. Mientras funciona el motor, embragar y desembragar el sistema de seguridad y el mecanismo de tracción varias veces para secarlos.

FORM NO. 3316-823 SW

TORO

SERIENR. 20764BC—4900001 OCH HÖGRE
SERIENR. 20766BC—4900001 OCH HÖGRE

TILLÄGE

53 CM REAR BAGGER
GRÄKLIPPARE

Säkerhet

1. Reparera eller byt skadade delar och dekaler. Kontrollera alla säkerhetsanordningar före varje klippning.

2. Motorn, kniven och maskindrivningen (självgående modell) är så konstruerade att de stannar när motorns stoppreglagestång slä pps. Se till att stoppreglagestången och bromsen fungerar ordentligt varje gång innan klipparen används.

Montering av startsnöre

1. Dra start snöret genom snörföringen på handtaget. Snöret går lättare att vira runt om man trycker på stoppreglagestången på handtaget för att frigöra knivbromsen.

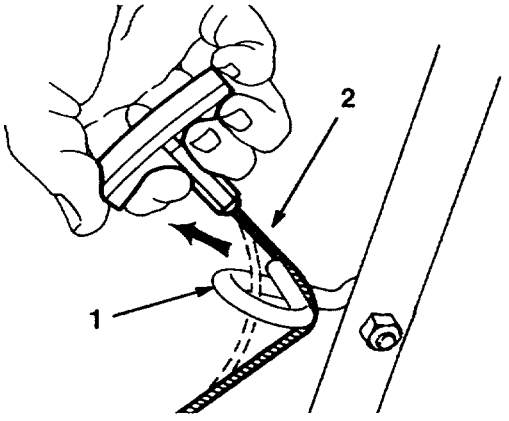

Figur 1

1. Snörföring
2. Startsnöre

Stopp

6. STOPP. Släpp stoppreglagestången för att stanna motorn. Dra bort kabeln från tändstiftet om klipparen lämnas utan tillsyn el ler ej skall användas.

JUSTERING AV BROMSKABEL

När en ny bromskabel skall monteras behövs en justering.

1. Stanna motorn. Dra av kabeln från tändstiftet. Ta bort nyckeln från startlåset på modeller med elstart.

2. KONTROLLERA JUSTERINGEN. Flytta stoppreglagestången mot handtaget tills glappet i kabeln har försvunnit. Avståndet mellan br omsspaken och handtaget måste vara 2,4- 4,8mm. Se punkt 3 för justering.

3. KONTROLLERA KABELHYLSAN. Lossa muttern på kabelhållaren. Placera ett föremål som är 2,4- 4,8mm stort mellan bromsspaken och ha ndtaget. Pressa ner på kabelhylsan tills allt glapp i kabeln försvunnit. Dra sedan åt muttern.

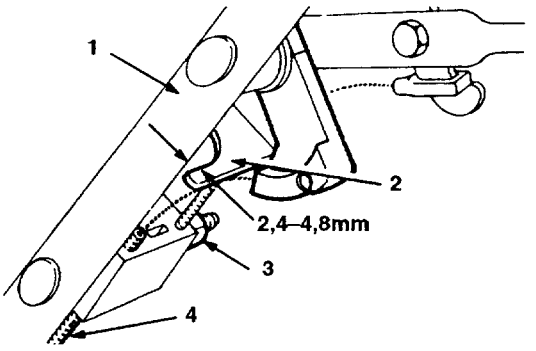

Figur 2

Endast självgående modeller

1. Bromsspak
2. Handtag
3. Mutter
4. Kabelhylsa

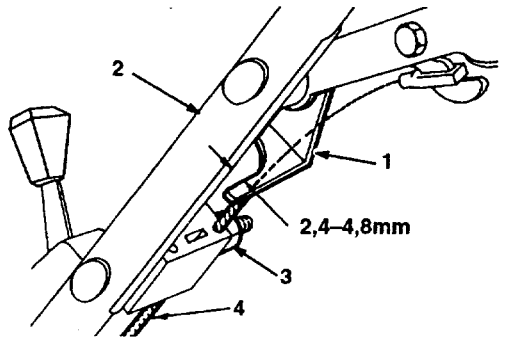

Figur 3

Endast handmodeller.

1. Handtag
2. Kabelhylsa
3. Mutter
4. Bromsspak

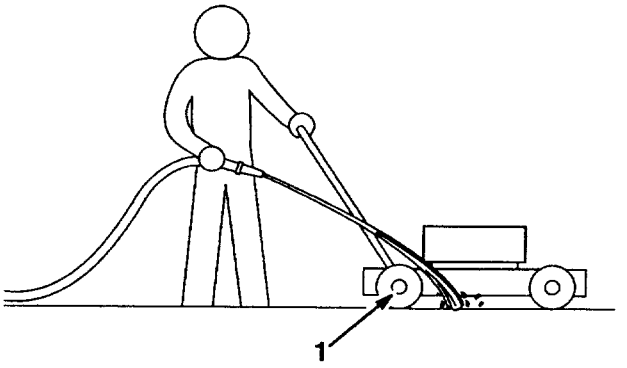

Figur 4

1. Höger bakhjul

RENGORING AV KLIPPARKÅPAN

UNDERSIDAN PÅ KLIPPARKÅPAN

För att fullgott klippresultat skall uppnås skall undersidan på klipparkåpan hållas ren. Var särskilt noga med att hålla kickers fri a från smuts.

Rengöringsmetod

Följ nedanstående anvisningar för rengöring av klipparkåpans undersida och rengör efter varje gång maskinen använts.

1. Ställ klipparen på en plan yta av betong eller asfalt i närheten av en trädgårdsslang.

2. Starta motorn.

3. Koppla in kniven.

4. Håll den sprutande trädgårdsslangen i jämnhöjd med handtaget och rikta vattnet mot marken alldeles i närheten av högra bakhj ulet. Den roterande kniven får vattnet att rinna under huset och avlägsna gräsklipp. Låt vattnet rinna några minuter eller tills det inte längre sköljs bort något gräsklipp underifrån kåpan.

5. Koppla ur kniven.

6. Stäng av trädgårdsslangen.

7. Starta klipparen igen och låt den gå några minuter. Detta så att klipparen och dess delar kan torka. När motorn går koppla i n och ur säkerhetssystemet och klippardrivningen flera gånger så att de torkar.

FORM NO. 3316-823 DA

TORO

MODEL NR. 20764BC—4900001 og senere
MODEL NR. 20766BC—4900001 og senere

INSTRUKTIONSBOG

53 CM REAR BAGGER
(GRÆSSLÅMASKINE ME DIREKTE SPRENDNING

Sikkerhed

1. Reparér og udskift beskadigede dele, herunder mærkater. Hver gang inden maskinen tages i brug, skal alle sikkerhedsanordninger kontrolleres.

2. Motor, kniv og manøvredrev (selvkørende model) er konstrueret, så de standser, når motorstop-kontrolstangen slippes. Hver gang inden maskinen tages i brug, skal man sørge for, at motorstop-kontrolstangen og bremsen fungerer rigtigt.

Montering af startsnoren

1. Træk startsnoren igennem snorestyret på håndtaget. Det er lettere at sætte snoren på, hvis der trykkes på kontrolstangen på håndtaget, så knivbremsen udløses.

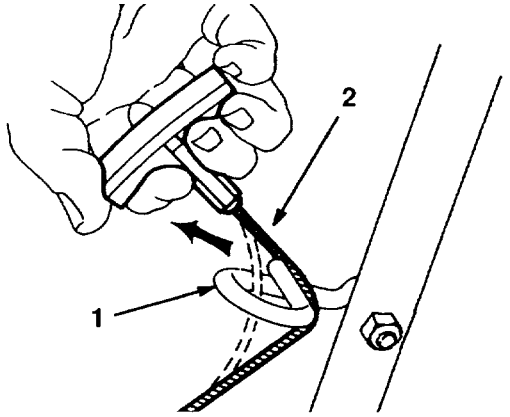

Figur 1

1. Snorestyr
2. Startsnor

Standsning

6. STANDSNING—Motoren standses ved at slippe kontrolstangen. Hvis maskinen efterlades uden opsyn eller ikke skal bruges, skal ledningen trækkes af tændrøret.

JUSTERING AF BREMSE KABLET

Når der monteres et nyt kabel for knivbremsen, er det nødvendigt at foretage en justering.

1. Stands motoren. Træk ledningen af tændrøret. Fjern nøglen fra tændingskontakten på modellen med elektrisk start.

2. KONTROLLER JUSTERINGEN—Kontrolstangen føres imod håndtaget, indtil slækket i ledningen er fjernet. Afstanden mellem bremsehåndtaget og håndtaget skal være 2,4- 4,8 mm. Se justering i punkt 3.

3. KONTROLLER KABELRØRET—Løsn møtrikken på kabelbeslaget. Sæt en 2,4- 4,8mm genstand mellem bremsehåndtaget og håndtaget. Træk ned i kabelrøret, indtil alt slæk er fjernet fra kablet. Stram så møtrikken.

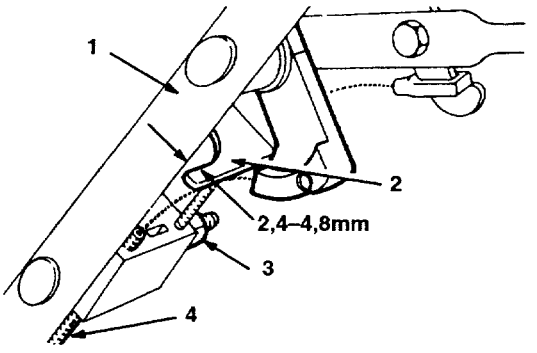

Figur 2

Kun selvkørende model

1. Bremsehåndtag
2. Håndtag
3. Møtrik
4. Kabelrør

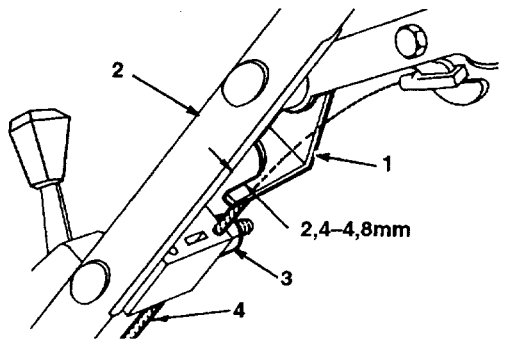

Figur 3

Kun model med gående fører

1. Håndtag
2. Kabelrør
3. Møtrik
4. Bremsehåndtag

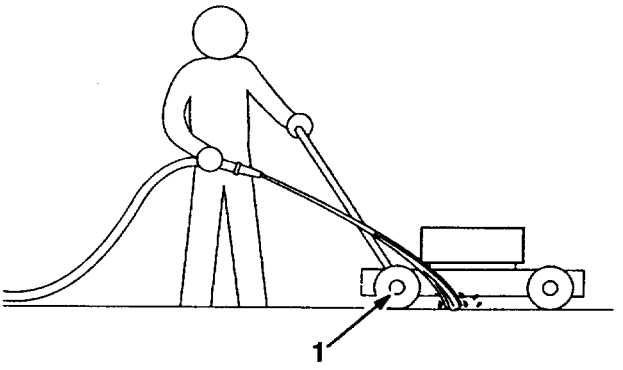

Figur 4

1. Højre baghjul

RENGØRING AF MASKINENS HUS

UNDERSIDEN AF MASKINENS HUS

For at sikre bedst mulig ydelse skal undersiden af maskinens hus holdes ren. Vær især omhyggelig med at holde sparkepladerne frie for snavs.

Vaskemetode

Hver gang maskinen har været i brug, skal man følge denne fremgangsmåde til at vaske snavs ud fra undersiden af maskinens hus.

1. Parkér maskinen på en plan beton- eller asfaltoverflade i nærheden af en haveslange.
2. Start motoren.
3. Tilkobl kniven.
4. Hold haveslangen på højde med håndtaget og lad vandstrålen ramme jorden lige foran højre bagdæk. Den roterende kniv vil så suge vandet ind under huset og vaske det afklippede græs ud. Lad vandet løbe et par minutter eller indtil der ikke længere kommer afklippet græs ud fra husets underside.
5. Frakobl kniven.
6. Sluk for haveslangen.
7. Start maskinen igen og lad den gå et par minutter for at tørre fugtigheden på maskinen og dens dele. Mens motoren går, skal sikkerhedssystemet og manøvredrevet til- og frakobles flere gange for at tørre dem.