Form No. 3438-298 Rev B

Textilní boční sběrný koš

Ručně vedená sekačka ProLine pro komerční účely

Číslo modelu 139-7860

Návod k instalaci

Bezpečnost

Bezpečnostní a instrukční štítky

Bezpečnostní štítky a pokyny jsou umístěny na viditelném místě v blízkosti každého prostoru představujícího potenciální nebezpečí. V případě ztráty nebo poškození původní nálepky nahraďte nálepku novou.

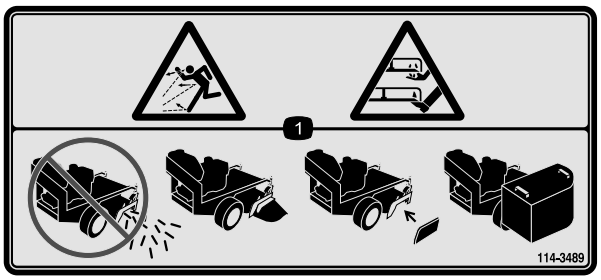

decal114-3489

114-3489

1. Nebezpečí zranění odlétávajícími předměty; nebezpečí pořezání, useknutí končetiny – nepoužívejte stroj, pokud je odkryt vyhazovací otvor; stroj používejte vždy s namontovaným zadním deflektorem výhozu, krytem vyhazovacího otvoru a sběrným košem trávy.

© 2020—The Toro® Company
8111 Lyndale Avenue South
Bloomington, MN 55420

Zaregistrujte svůj výrobek na adrese www.Toro.com.

Překlad originálu (CS)
Vytištěno v USA
Všechna práva vyhrazena

3438-298 B

Instalace

Poznámka: Levá a pravá strana stroje se určuje z pohledu obsluhy při normální pracovní poloze.

1

Příprava stroje

Nejsou potřeba žádné díly

Postup

1. Zaparkujte stroj na rovném povrchu.
2. Vypněte pohon žacích nožů a zatáhněte parkovací brzdu.
3. Než opustíte provozní pozici, vypněte motor, vytáhněte klíček ze zapalování a počkejte, až se všechny pohybující se části zastaví.

2

Montáž sběrného koše

Díly potřebné k provedení tohoto kroku:

1	Zadní deska
1	Držák
1	Montážní držák
7	Šroub (¼ x ⅝ in)
7	Pojistná matice (¼ in)
1	Svorka
1	Šroub (3/8 x 3/4 in)
1	Pojistná matice (⅜ in)
1	Levá západka
1	Pravá západka
4	Šroub s křížovou hlavou
4	Pojistná matice (č. 10)
4	Pojistná podložka

Postup

1. Namontujte držák na zadní desku pomocí 4 šroubů (¼ x ⅝ in) a 4 pojistných matic (¼ in); Obrázek 1.

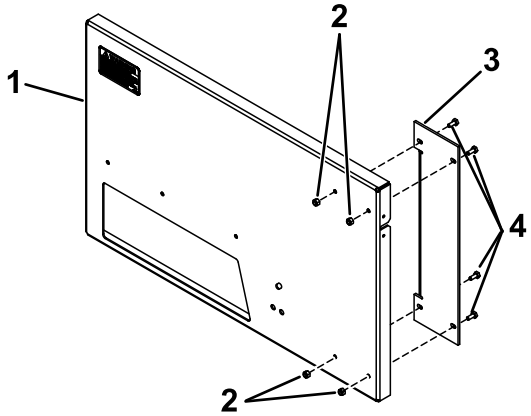

g314767

Obrázek 1

1. Zadní deska
2. Pojistné matice (¼ in)
3. Držák
4. Šrouby (¼ x ⅝ in)

2. Namontujte montážní držák na zadní desku pomocí 3 šroubů (¼ x ⅝ in) a 3 pojistných matic (¼ in); Obrázek 2.

   Poznámka: Pro 36 a 48palcové plošiny je zapotřebí souprava adaptéru. Objednací č. dílu 121-7515

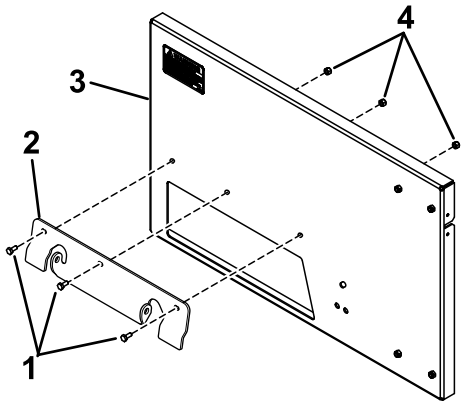

g314768

Obrázek 2

1. Šrouby (¼ x 5/8 in)
2. Montážní držák
3. Zadní deska
4. Pojistné matice (¼ in)

3. Pomocí šroubu (⅜ x ¾ in) a pojistné matice (⅜ in) namontujte svorku na sběrný koš a adaptér; Obrázek 3.

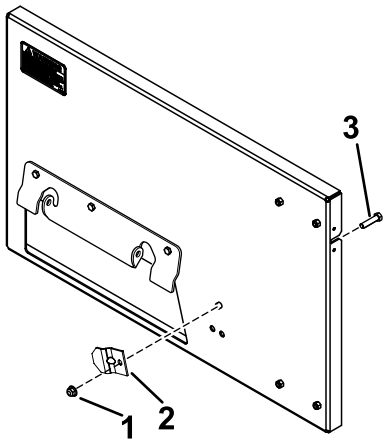

g314783

Obrázek 3

1. Pojistná matice (3/8 in)
2. Svorka
3. Šroub (3/8 x 3/4 in)

4. Namontujte západky na obě strany zadní desky pomocí 4 šroubů s křížovou hlavou, 4 pojistných podložek a 4 pojistných matic (č. 10); Obrázek 4.

   Důležité: **Matice zcela neutahujte, západky se musejí pohybovat nahoru a dolů.**

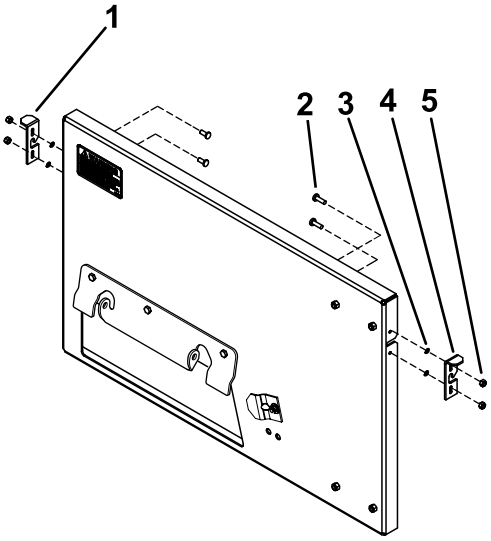

g314784

Obrázek 4

1. Levá západka
2. Šroub s křížovou hlavou
3. Pojistná podložka
4. Pravá západka
5. Pojistná matice (č. 10)

3

Montáž vaku a rámu

Díly potřebné k provedení tohoto kroku:

1	Vak a deska
1	Rám sběracího koše
2	Rukojeť
4	Šroub (¼ x 1 in)
4	Pojistná matice (¼ in)
4	Podložka (¼ in)

Postup

1. Zasuňte horní zakřivenou část rámu sběrného koše do vaku a dlouhou rovnou tyč směrem k desce.
2. Zacvakněte J-pásy na tyče rámu (Obrázek 5).

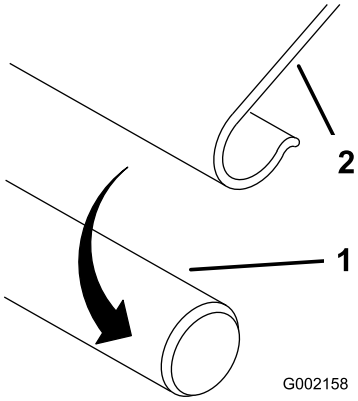

g002158

Obrázek 5

1. Tyč
2. J-pás

3. Rozmístěte vak kolem rámu.
4. Umístěte rukojeti na otvory na obou stranách rámu.
5. Prostrčte 2 šrouby (¼ x 1 in) každou rukojetí a tkaninou z vnější strany a zajistěte je 4 podložkami (¼ in) a pojistnými maticemi (¼ in), viz Obrázek 6.

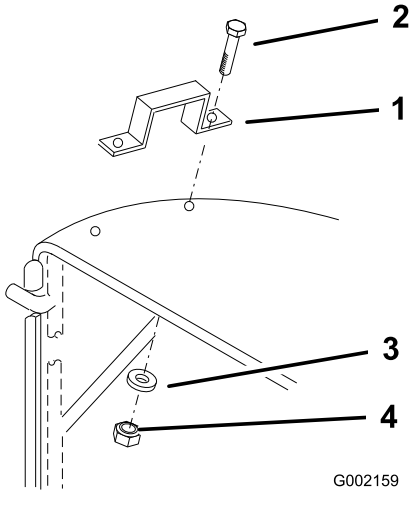

Obrázek 6

1. Rukojeť
2. Šroub (¼ x 1 in)
3. Podložka (¼ in)
4. Pojistná matice (¼ in)

4

Montáž usměrňovače

Díly potřebné k provedení tohoto kroku:

1	Usměrňovač (ostrý roh) **(pouze 36 a 60palcové plošiny)**
1	Usměrňovač (zaoblený roh) **(pouze 48 a 54palcové plošiny)**
1	Kryt sběrného koše **(pouze 48 a 54palcové plošiny)**
2	Šroub (5/16 x 1 in)
2	Vratový šroub
1	Šroub (3/8 x 1 in)
1	Šroub s půlkulovou hlavou
3	Matice (5/16 in)
1	Pojistná matice (3/8 in)

Postup

Poznámka: U 48 a 54palcových plošin použijte usměrňovač výhozu s oblým rohem; u 36 a 60palcových plošin použijte usměrňovač výhozu s ostrým rohem (Obrázek 7).

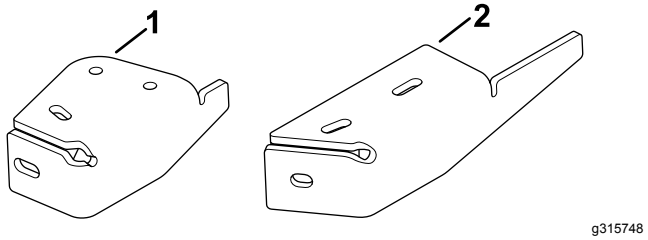

Obrázek 7

1. Usměrňovač výhozu s oblým rohem
2. Usměrňovač výhozu s ostrým rohem

1. Demontujte 2 šrouby a 2 matice, jež upevňují stávající usměrňovač výhozu k plošině, a usměrňovač výhozu vyjměte (Obrázek 8).

   Poznámka: Usměrňovač a příslušné montážní prvky uschovejte pro přestavbu zpět na boční výhoz.

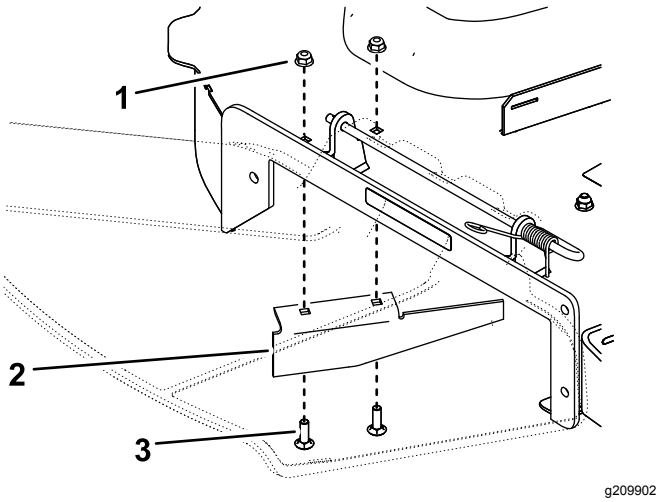

Obrázek 8

Vyobrazena 54palcová plošina

1. Matice
2. Usměrňovač
3. Šroub

2. **Pro 36 a 60palcové plošiny:** pomocí vhodných montážních prvků namontujte usměrňovač výhozu s ostrým rohem, viz Obrázek 9.

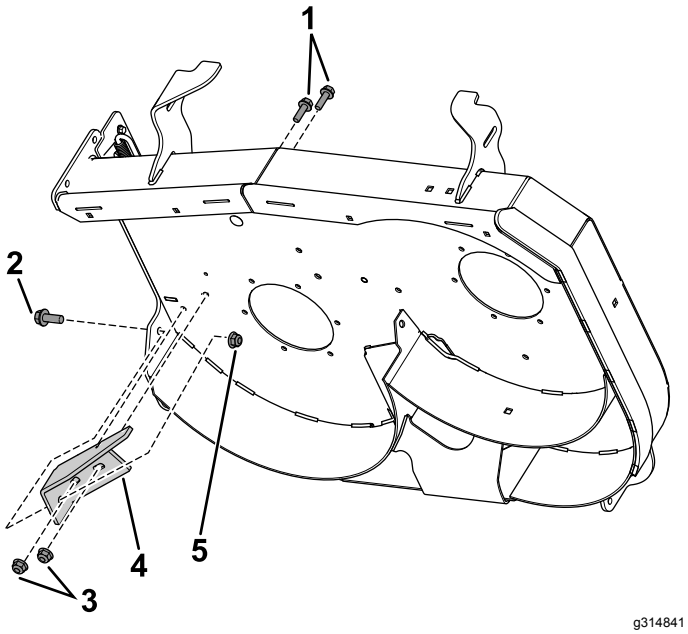

Obrázek 9

1. **Pro 36palcové plošiny:** šroub (5/16 x 1 in); **pro 60palcové plošiny:** vratový šroub
2. **Pro 36palcové desky:** šroub (3/8 x 1 in); **pro 60palcové desky:** šroub s půlkulovou hlavou
3. Matice (5/16 in)
4. Usměrňovač výhozu s ostrým rohem
5. **Pro 36palcové plošiny:** pojistná matice (3/8 in); **pro 60palcové plošiny:** matice (5/16 in)

3. **Pro 48 a 54palcové plošiny:** pomocí vhodných montážních prvků namontujte usměrňovač výhozu s oblým rohem a kryt sběrného koše, viz Obrázek 10.

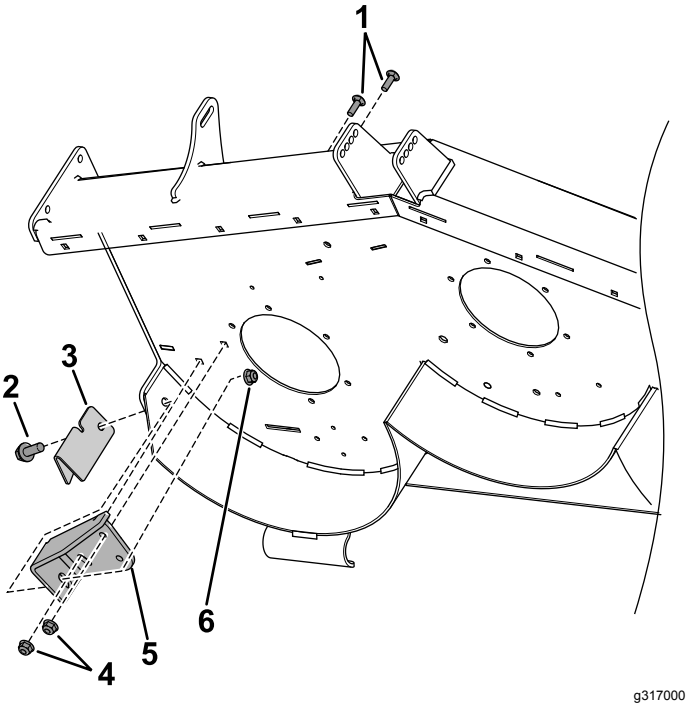

Obrázek 10

1. Vratový šroub
2. Šroub (3/8 x 1 in)
3. Kryt sběrného koše
4. Matice (5/16 in)
5. Usměrňovač výhozu s oblým rohem
6. Pojistná matice (3/8 in)

5

Demontáž deflektoru

Nejsou potřeba žádné díly

Postup

1. Vytáhněte závlačku (Obrázek 11).

   Závlačku uschovejte pro použití v kroku 4 v části 6 Montáž sběrného koše na stroj (strana 6).

2. Uvolněte pružinu z drážky v držáku deflektoru a vysuňte tyč ze svařovaných držáků plošiny, pružiny a deflektoru výhozu (Obrázek 11).

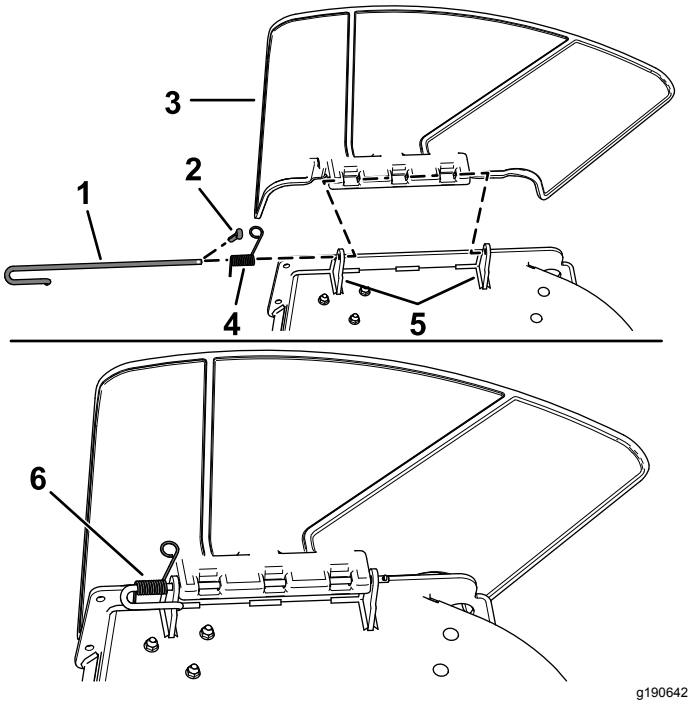

Obrázek 11

1.	Tyč	4.	Pružina
2.	Závlačka	5.	Držáky plošiny
3.	Deflektor	6.	Pružina nasazená na tyči

3. Sejměte deflektor vyhazovacího otvoru.

⚠ DŮLEŽITÉ UPOZORNĚNÍ

Nezakrytý vyhazovací otvor může zapříčinit, že stroj bude vyhazovat předměty směrem k vám nebo okolo stojícím osobám, což může vést k vážnému zranění. Může rovněž dojít ke kontaktu s žacími noži.

Nikdy neprovozujte stroj, pokud nenamontujete mulčovací desku, deflektor výhozu nebo systém sběru trávy.

6

Montáž sběrného koše na stroj

Nejsou potřeba žádné díly

Postup

1. Umístěte přední a zadní výstupek na montážním držáku sběrného koše na stroj, viz Obrázek 12.
2. Na rovný konec tyče nasaďte pružinu.
3. Nasaďte pružinu na tyč podle vyobrazení tak, aby kratší konec pružiny vystupoval zpod tyče před ohybem a vedl přes tyč při jeho návratu z ohybu.
4. Namontujte dříve demontovanou tyč a příslušnou závlačku; viz Obrázek 12.

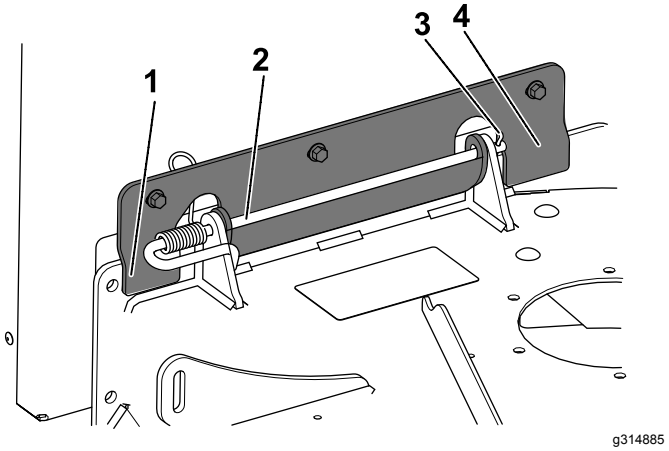

Obrázek 12

1.	Přední výstupek montážního držáku	3.	Závlačka
2.	Kolík komínu	4.	Zadní výstupek montážního držáku

5. Pokud sběrací koš montujete poprvé nebo jej přemísťujete na stroj jiné velikosti, přesuňte svorku sběrného koše do příslušného otvoru v zadní desce pro danou velikost stroje.

   Poznámka: Při použití sběrného koše na stroji stejné velikosti neodstraňujte ani neinstalujte svorku pro demontáž nebo montáž zadní desky. Zvedněte zadní desku ze stroje.

6. Zasuňte dolní kolíky rámu sběrného koše do otvorů v zadní desce (Obrázek 13).
7. Zvedněte západky a zasuňte do nich boční kolíky rámu (Obrázek 13).
8. Snížením západek zajistěte sběrný koš.

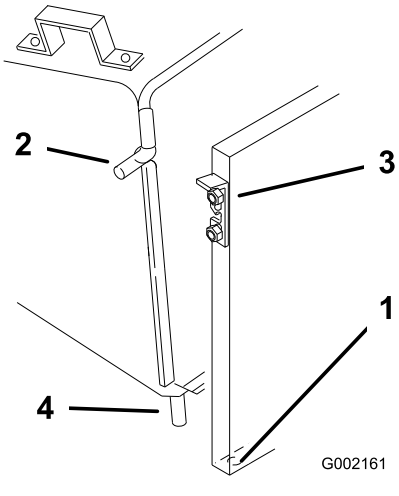

Obrázek 13

1. Otvory v zadní desce
2. Kolík rámu
3. Západka
4. Spodní kolík

Součásti stroje

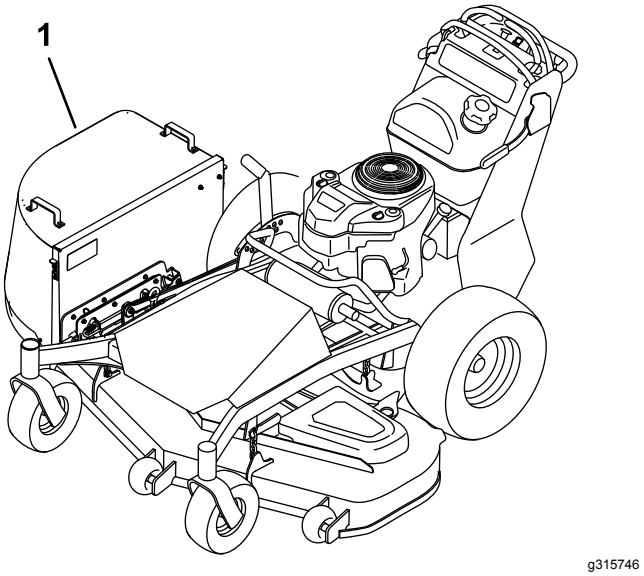

Obrázek 14

1. Sběrný koš

Technické údaje

Rozměry stroje s textilním bočním sběrným košem

Model	Šířka	Délka	Výš-ka	Hmotnost
36pal-cové stroje	150 cm (59 in)	Beze změny		Když je sběrný koš plný, hmotnosti stroje se zvýší přibližně o 41 kg.
48pal-cové stroje	183 cm (72 in)			
54pal-cové stroje	193 cm (76 in)			
60pal-cové stroje	208 cm (82 in)			

Obsluha

Obecné bezpečnostní informace

- Než začnete používat toto přídavné zařízení, seznamte se s provozními a bezpečnostními pokyny uvedenými v provozní příručce ke stroji.
- Před provedením kteréhokoli z následujících postupů nebo opuštěním místa obsluhy:
  - Vypněte pohon žacích nožů a zatáhněte parkovací brzdu.
  - Vypněte motor, vytáhněte klíč a počkejte, dokud se všechny pohyblivé součásti nezastaví.
- Neodstraňujte koš, když motor běží.
- Před uvolňováním materiálů uvízlých v systému sběrného koše vždy vypínejte motor, počkejte, až se zastaví všechny pohybující se části, a vyjměte klíč.
- Neprovádějte údržbu ani opravy za chodu motoru.

Sejmutí sběrného koše ze stroje

1. Vypněte pohon žacích nožů a zatáhněte parkovací brzdu.
2. Než opustíte provozní pozici, vypněte motor, vytáhněte klíček ze zapalování a počkejte, až se všechny pohybující se části zastaví.
3. Zvedněte západky, sejměte koš na trávu a vyprázdněte jej.
4. Zvedněte zadní desku ze stroje.

Vyprázdnění sběrného koše

1. Vypněte pohon žacích nožů a zatáhněte parkovací brzdu.
2. Než opustíte provozní pozici, vypněte motor, vytáhněte klíček ze zapalování a počkejte, až se všechny pohybující se části zastaví.
3. Zvedněte západky, sejměte koš na trávu a vyprázdněte jej.
4. Zasuňte dolní kolíky rámu sběrného koše do otvorů v zadní desce (Obrázek 13).
5. Zvedněte západky a zasuňte do nich boční kolíky rámu (Obrázek 13).
6. Snížením západek zajistěte sběrný koš.

Uvolňování uvízlého materiálu

1. Vypněte pohon žacích nožů a zatáhněte parkovací brzdu.
2. Než opustíte provozní pozici, vypněte motor, vytáhněte klíček ze zapalování a počkejte, až se všechny pohybující se části zastaví.
3. Zvedněte západky, sejměte koš na trávu a vyprázdněte jej.
4. Uvolněte a odstraňte materiál blokující stroj s použitím tyče nebo jiného předmětu, nikoli rukama.
5. Zasuňte dolní kolíky rámu sběrného koše do otvorů v zadní desce (Obrázek 13).
6. Zvedněte západky a zasuňte do nich boční kolíky rámu (Obrázek 13).
7. Snížením západek zajistěte sběrný koš.

Provozní tipy

Šířka stroje

Stroj je s nainstalovaným sběrným košem širší. Prudkým otočením ve zúženém prostoru může dojít k poškození sběrného koše.

Strana sečení

Sekejte levou stranou směrem k předmětům, jako jsou stromy nebo výsadba zeleně. Nesekejte pravou stranou stroje poblíž předmětů, neboť by mohlo dojít k poškození sběrného koše.

Sečení na nerovném terénu

Při sečení drsného nebo nerovného terénu dávejte pozor, abyste sběrný koš nepoškodili o trávník.

Nesekejte příliš nízko

K sečení trávy a jejímu odvádění do koše je vyžadován proud vzduchu. Nastavení příliš nízké výšky sečení, zejména v těžké nebo dlouhé trávě, může omezit proudění vzduchu a ucpat stroj nebo sběrný koš trávy.

Zabraňte ucpávání

Aby nedošlo k ucpání při sečení dlouhé trávy, trávu sekejte nadvakrát, nejprve s vysokou výškou sečení a poté snižte stroj na požadované nastavení výšky. Rovněž se snažte vést jednu stranu stroje mimo neposečenou trávu, aby do skříně stroje mohl být nasáván vzduch.

Údržba

Kontrola sběrného koše

Servisní interval: Po prvních 10 hodinách

Před uskladněním

1. Prohlédněte všechny upevňovací prvky a západky a pokud chybí nebo jsou poškozené, vyměňte je.
2. Zkontrolujte, zda není vak poškozený, a vyměňte všechny poškozené díly.
3. Dotáhněte všechny upevňovací prvky.

⚠ DŮLEŽITÉ UPOZORNĚNÍ

Hrozí nebezpečí zranění odlétávajícími nebo odmrštěnými předměty, které projdou skrze roztržené, opotřebené nebo poškozené vaky na trávu.

- **Zkontrolujte, zda ve vacích na trávu nejsou díry nebo trhliny a zda nejsou opotřebené nebo poškozené.**
- **Pokud je vak na trávu opotřebený, použijte nové vaky dodané výrobcem tohoto příslušenství sběrného koše.**

Čištění sběrného koše

Servisní interval: Při každém použití nebo denně

Sběrný koš čistěte po každém použití.

1. Sejměte koš a omyjte zadní desku a spodní stranu stroje. K odstranění ulpělých nečistot použijte jemný čisticí prostředek na automobily.

   Důležité: **Sběrný koš nemyjte tlakovou vodou.**
2. Ze všech částí odstraňte spletenou trávu.
3. Po mytí nechte všechny součásti důkladně oschnout.

   Poznámka: Vak na trávu nemyjte.

Skladování sběrného koše trávy

1. Vyčistěte sběrný koš; postupujte podle pokynů v části Čištění sběrného koše (strana 9).
2. Zkontrolujte, zda není sběrný koš poškozený; viz Kontrola sběrného koše (strana 9).
3. Ujistěte se, že je vak prázdný a suchý.
4. Uložte sběrný koš na čistém a suchém místě mimo přímé sluneční světlo. Prodloužíte tak životnost sběrného koše. Pokud je nutné jej skladovat venku, přikryjte jej voděodolnou plachtou.

Poznámky:

Poznámky:

TORO®

Count on it.