FORM NO. 3316–655 Rev. A EN

TORO

MODEL NO. 51575 – 49000001 & UP
MODEL NO. 51577 – 49000001 & UP
MODEL NO. 51578 – 49000001 & UP

OPERATOR'S MANUAL

# 850 SUPER BLOWER/VAC™
# 800 SUPER BLOWER™

# IMPORTANT SAFETY INSTRUCTIONS

## ⚠ WARNING

**To assure maximum safety, best performance, and to gain knowledge of the appliance, it is essential that you or any other operator of the appliance read and understand the contents of this manual before operating the appliance. Pay particular attention to the safety alert symbol ⚠ which means CAUTION, WARNING OR DANGER — "personal safety instruction." Read and understand the instruction because it has to do with safety. FAILURE TO COMPLY WITH INSTRUCTION MAY RESULT IN PERSONAL INJURY, RISK OF FIRE OR ELECTRICAL SHOCK.**

# SAVE THESE INSTRUCTIONS FOR FUTURE REFERENCE!

**WARNING—**To reduce the risk of fire, electric shock or injury:

**1.** Read and understand the contents of this manual before using the appliance. Be thoroughly familiar with the proper use of the appliance.

**2.** Keep everyone, especially children and pets, away from area of operation. Never allow children to operate the appliance. It is not a toy. Never allow adults to operate unit without first reading the Operator's Manual.

**3.** Never blow debris in the direction of bystanders or animals.

**4.** Always wear safety goggles or other suitable eye protection.

**5.** Never operate the appliance in wet or damp conditions. **DO NOT USE IN THE RAIN.**

**6.** Dress properly. Do not wear loose clothing or jewelry. They can catch in moving parts. Pin up long hair so that it cannot be drawn into unit's air inlet. Always wear substantial footwear and long pants.

**7.** Always wear an approved dust mask when using unit in dusty conditions.

**8.** Use the right appliance. Do not use the appliance for any job except that for which it was intended.

**9.** Use appliance only as described in this manual. Use only Toro attachments with appliance.

**10.** To reduce the risk of electric shock, use only an approved UL extension cord recommended for outdoor use with a maximum length of 100 feet (minimum 16 gauge). Replace a damaged extension cord immediately.

**11.** Properly connect extension cord to power supply cord to prevent disconnection of the cords (Fig. 6).

**12.** Avoid unintentional starting. Do not carry plugged in appliance with finger on switch.

**13.** Turn off all controls before unplugging cord.

**14.** Do not handle plug or appliance with wet hands.

**15.** Do not use appliance with a damaged cord or plug. If appliance is not working as it should, has been dropped, damaged, left outdoors, or dropped into water, return it to an Authorized Toro Service Dealer.

**16.** Don't abuse cord. Do not pull or carry appliance by cord. Do not use cord as a handle. Do not unplug appliance by pulling cord. To unplug, grasp the plug, not the cord.

**17.** Keep cord away from extreme heat, oil, and sharp edges. Replace damaged cords.

**18.** Never vacuum up anything that is burning or smoking, such as cigarettes, matches or hot ashes.

**19.** Do not put any object into openings (i.e. fan covers, air inlets or other openings in housing). Do not use appliance with any blocked openings; keep free of dust, lint, hair, and anything that may reduce air flow.

**20.** Do not use appliance to vacuum up any liquids, particularly flammable or combustible liquids such as gasoline or use in areas where they may be present.

**21.** Never vacuum up any hazardous materials such as asbestos.

©The Toro Company – 1994
All Rights Reserved

# SAFETY INSTRUCTIONS

**22.** Always be sure of your footing. Keep a firm hold on the handle and walk, never run. Use extra care when cleaning on stairs.

**23.** Stop the motor and unplug the supply cord whenever you leave the appliance, before cleaning the housing, and when making any repairs or inspections.

**24.** When not in use, store your appliance in a dry place out of the reach of children.

**25.** Keep all fasteners tight to be sure the appliance is in safe working condition.

**26.** Never operate without proper guards or other protective safety devices in place.

**27.** Do not put hands or feet near rotating parts. Keep clear at all times.

**28.** If the appliance should start to vibrate abnormally, stop the motor and check immediately for the cause. Vibration is generally a warning of trouble.

**29.** Do not operate your appliance after it has been dropped or damaged. Return it to your nearest Authorized Toro Service Dealer for inspection or repair.

**30.** This appliance is provided with double insulation. Use only identical replacement parts. See page 7 for Servicing of Double–Insulated Appliances.

**31.** When servicing use only identical replacement parts. Replace or repair damaged cords.

**32.** This appliance is intended for residential use only.

# SAFETY DECALS AND INSTRUCTIONS

**Safety and instructional decals are easily visible to the operator and are located near any area of potential danger. Replace any decal that is damaged or lost.**




**ON ENGINE HOUSING**
**(Part No. 73–9260)**

# ASSEMBLY INSTRUCTIONS

## TO USE AS A BLOWER

**Note:** Turn off unit and unplug from electrical outlet before adding or switching attachments.

**1.** Thread outlet tubes together with a twisting motion (Fig. 1).

**2.** Thread assembled tubes into blower outlet (Fig. 1).

**Note: Inlet cover must be securely locked into position, activating interlock switch, before blower will operate.**

**Note:** Blower is shipped with inlet cover installed.

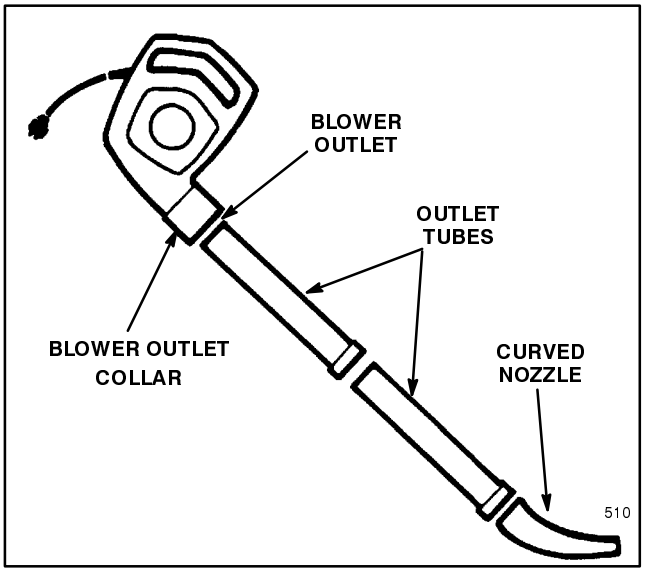


**Figure 1**

# ASSEMBLY INSTRUCTIONS

## TO USE AS A VACUUM (Model 51575 only)

**(Model 51533 Vacuum Bag Kit optional for Model 51577 800 Blower)**

**CAUTION**

- **Motor impeller rotates for a few seconds after blower is turned off.**
- **Rotating impeller can cut or injure fingers.**
- **Never remove inlet cover when motor is operating or when unit is plugged in.**

**Note:** Turn off unit and unplug from electrical outlet before adding or switching attachments.

**1.** If unit was previously used as a blower, remove blower tubes (Fig. 1). Do not attempt to remove outlet collar.

**2.** Grasp inlet cover and rotate it counterclockwise until locking tabs release. Remove cover (Fig. 2).

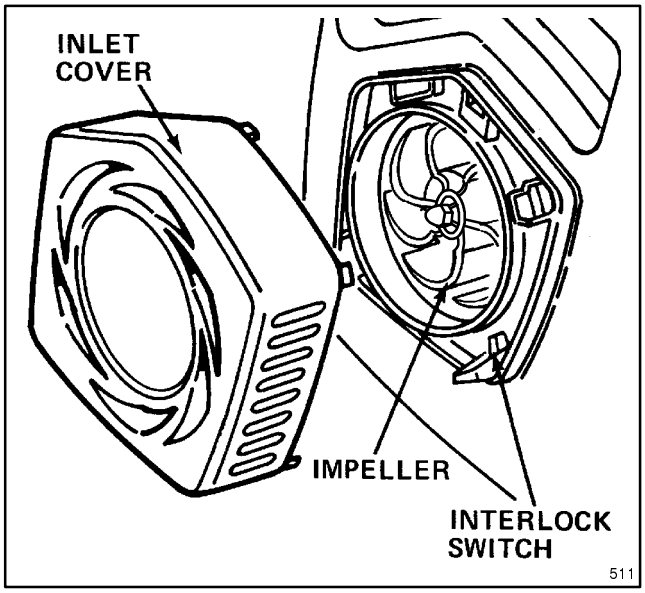


**Figure 2**

**3.** Slide upper middle and lower vacuum tubes together as shown in Figure 3.

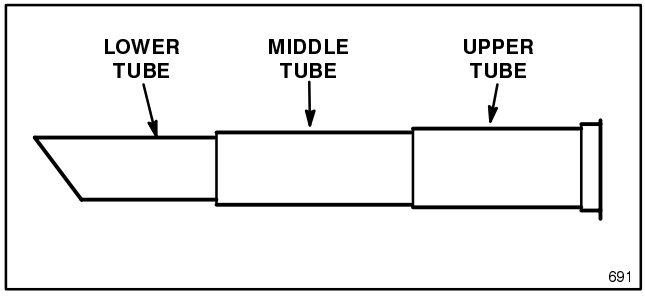


**Figure 3**

**4.** Insert upper tube into blower inlet and rotate clockwise until tabs lock (Fig. 4). Angled end of lower tube should be positioned downward.

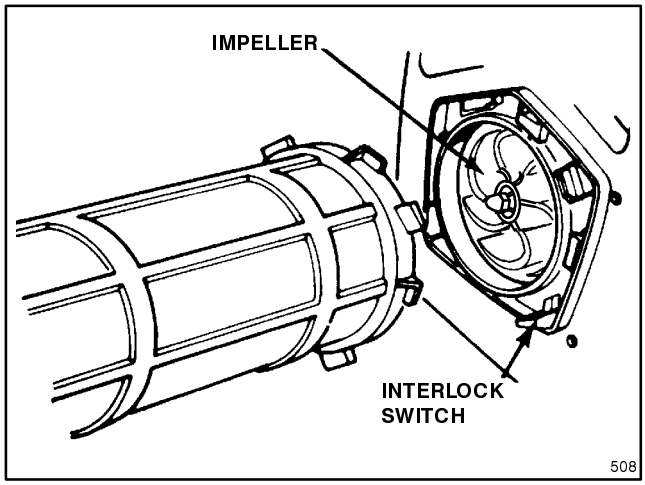


**Figure 4**

**Note: Upper tube mounting tabs must be securely locked into position, activating interlock switch, before blower will operate.**

**5.** Fit opening of bag over outlet cover on blower. Pull strap tightly to overlap velcro tabs and secure behind outlet cover (Fig. 5).

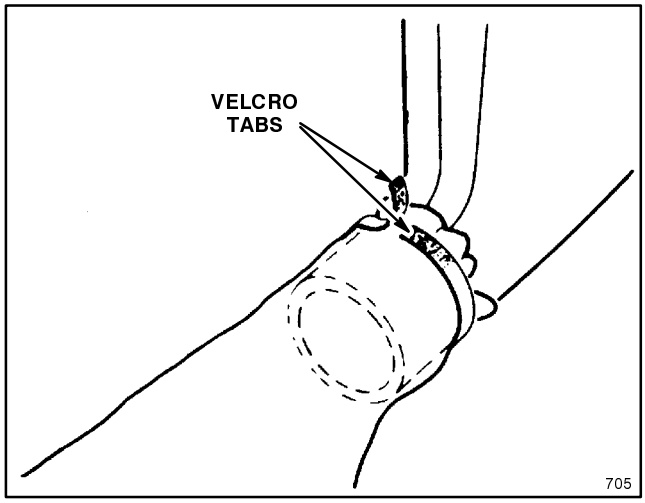


**Figure 5**

# BEFORE OPERATING

## SECURING POWER SUPPLY CORD

**Note:** The proper extension cord is a requirement for safe and efficient use of your appliance. Your Toro blower has been designed for use with cord sizes recommended in the Extension Cord Chart.

**WARNING**

- **Electric shock can cause injury or death.**
- **Use only a UL listed extension recommended for outdoor use. Refer to Extension Cord Chart.**
- **Don't handle plug or appliance with wet hands or while standing in water.**

**EXTENSION CORD CHART**

| If length of extension cord is less than or equal to: | 100 ft. | 150 ft. |
|---|---|---|
| Assure wire size gauge (A.W.G.) in cord is: | 16 | 14 |

**Note:** Use of extension cord over 150 feet is not recommended.

To reduce the risk of electric shock, this appliance has a polarized plug (one blade is wider than the other) (Fig. 6). This plug will fit in a polarized outlet only one way. If the plug does not fit fully in the outlet, reverse the plug. If it still does not fit, consult a qualified electrician to install the proper outlet. Do not change the plug in any way.

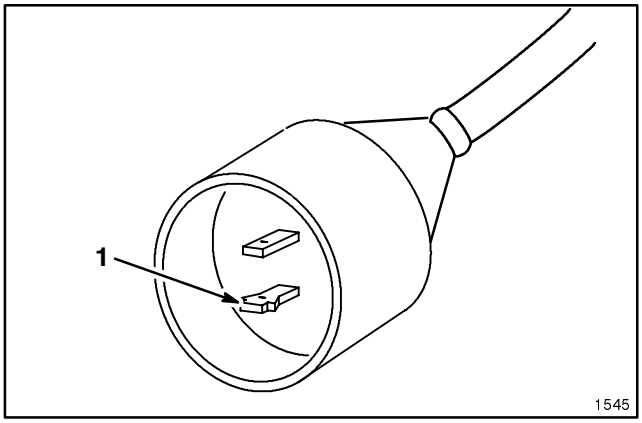


**Figure 6**

1. Wide blade

**1.** Secure the power supply cord and a suitable extension cord as shown in Figure 7.

**Note:** Do not unplug extension cord by pulling on cord. To unplug, grasp the plug, not the cord.

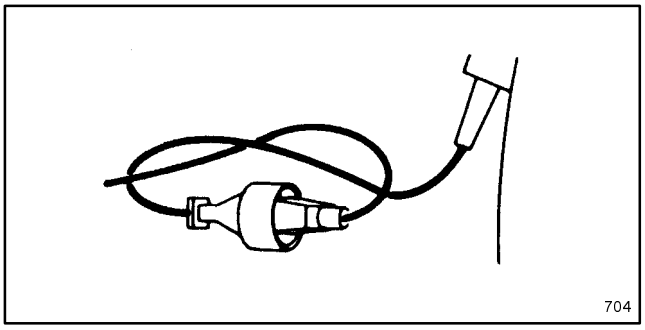


**Figure 7**

# OPERATING INSTRUCTIONS

**CAUTION**

- **Flying debris can injure operator or bystanders.**
- **Always wear safety goggles or other suitable eye protection, long pants, and shoes while operating appliance.**
- **Never operate unit near bystanders or pets, etc.**
- **Use extra care when cleaning debris from stairs.**

## BLOWER

Your blower will easily blow debris from patios, walkways, garages, lawns, bushes, etc. and many hard to reach places where debris can accumulate.

Your blower features a two speed control switch (Fig. 8) which allows you to adjust the volume of airflow by moving the switch into slow or fast position. Experience with the unit will indicate the amount of airflow necessary for each application.

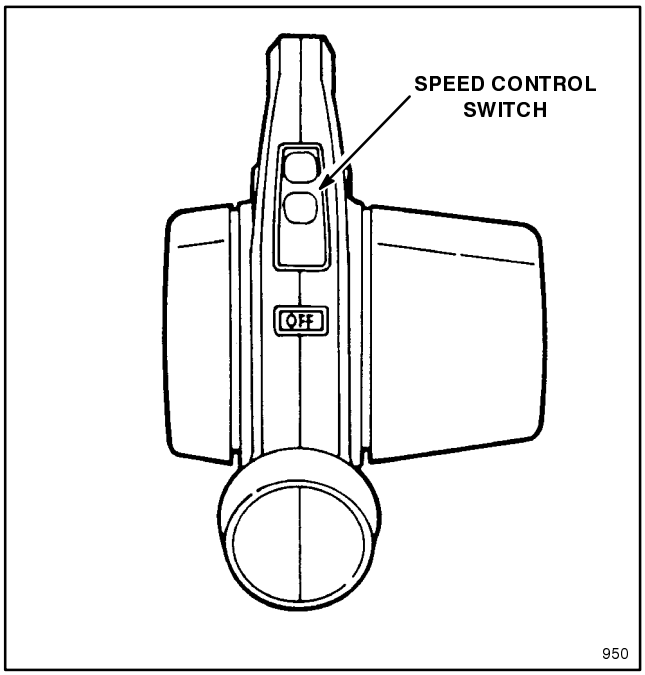


**Figure 8**

**WARNING**

**Use only Toro attachments with appliance.**

## VACUUM (Optional on model 51577 only)

**CAUTION**

- **Flying debris could cause injury.**
- **Never run vacuum without vacuum bag attached.**
- **Always make sure bag zipper is closed when unit is in use.**

**WARNING**

- **Electric shock can cause injury or death.**
- **Use only a UL listed extension recommended for outdoor use. Refer to extension cord chart below.**
- **Don't handle plug or appliance with wet hands or while standing in water.**

**EXTENSION CORD CHART**

| If length of extension cord is less than or equal to: | 100 ft. | 150 ft. |
|---|---|---|
| Assure wire size gauge (A.W.G.) in cord is: | 16 | 14 |

**Note:** Use of extension cord over 150 feet is not recommended.

**1.** With vac tubes and bag attached, pick up unit with left hand, holding handle and right hand on textured part of housing. Bag should be on right side. Place bag strap over shoulder, and adjust length to fit (Fig. 9).

**2.** Slide on/off switch to the "slow" or "fast" position.

**3.** Swing unit slowly back and forth over leaves to be vacuumed. Do not force tube into pile of debris. Debris should not be stored in vacuum bag. Bag should be emptied after each use for more efficient operation. After about three uses, bag should be thoroughly cleaned. Turn bag inside out and shake out dust and excess debris.

**Note:** To prevent debris and dust from falling out of bag inlet when bag is being emptied, squeeze inlet and secure with velcro tabs.

# OPERATING INSTRUCTIONS

**WARNING**

**Do not use appliance with any blocked openings; keep it free of dust, lint, hair, and anything that may reduce air flow.**




**Figure 9**

**Note:** Dry leaves vacuum better and shred into smaller particle sizes.

**IMPORTANT**

- **This unit is designed to pick up and shred dry leaves and other light, leafy debris.**
- **Do not attempt to pick up stones, gravel, broken glass, twigs, bark, acorns or pine cones as severe damage to fan blades may result.**
- **Do not pick up anything that is burning or smoking, such as cigarettes, matches or hot ashes.**
- **Do not pick up any liquids, particularly flammable or combustible liquids such as gasoline or use in areas where they may be present.**
- **Do not tip vacuum tubes upright and force feed debris into tubes.**

If the appliance should start to vibrate or make abnormal noise, stop the appliance and check for cause.

## CONVERSION TO BLOWER

To convert this unit from a vacuum to a blower, simply remove vacuum bag and tubes. Replace inlet cover and blower tubes.

**Note**: **Make sure inlet cover mounting tabs are securely locked into position, activating interlock switches.**

# MAINTENANCE

## CLOGGING

If the unit should become clogged with debris, the obstruction can usually be cleared by turning the unit off and then promptly compressing the bag while it is still inflated, thereby forcing air back out through the inlet tubes. This reverse airflow is usually sufficient to dislodge most obstructions.

If the restriction cannot be cleared by compressing the bag, then proceed as follows:

**CAUTION**

1. **Turn off and unplug unit.**
2. **Remove tubes.**
3. **Using a small stick or rod, carefully reach into impeller opening and clear out debris.**

## BAG CLEANING

A dirty bag will obstruct the air flow, thereby reducing the performance of your vacuum. It is recommended that the bag be turned inside out and shaken out vigorously. After shaking, the bag should be returned to its original side out and reinstalled. This procedure should be performed on a regular basis. In addition, the bag should be washed by hand once a year in soapy water.

**WARNING**

**The bag is made of material that will catch the majority of debris, such as small stones that may be thrown into it. However, under normal usage, this material is subject to deterioration and wear. Therefore, check bags frequently. If bag is defective, replace it with a genuine TORO part.**

## IMPELLER WEAR

If a loss of performance is detected while operating blower, unplug unit, remove inlet cover, and check impeller blades for wear. If blades are severely worn (Fig. 10), see your Authorized TORO Service Dealer for service and parts.

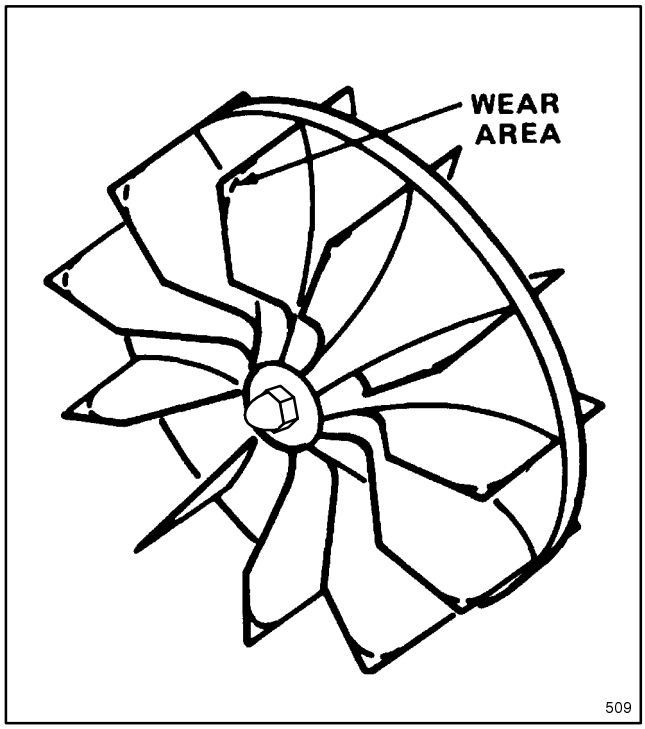


**Figure 10**

## SERVICING DOUBLE–INSULATED APPLIANCE

In a double–insulated appliance, two systems of insulation are provided instead of grounding. No grounding means is provided on a double–insulated appliance, nor should a means for grounding be added to the appliance. Servicing a double–insulated appliance requires extreme care and knowledge of the system, and should be done only be qualified service personnel. Replacement parts for a double–insulated appliance must be identical to the parts they replace. A double–insulated appliance is marked with the words “DOUBLE INSULATION” or “DOUBLE INSULATED.” The symbol (square within a square) ⧈ may also be marked on the appliance.

# PRODUCT IDENTIFICATION

A model and a serial number decal is located on the blower housing. Always refer to specific numbers on this decal in correspondence or when replacement parts are needed.

# TORO SERVICE SUPPORT

If your unit requires service or maintenance, your nearest TORO Master Service Dealer (U.S. only) is the best dealer to assist you. Refer to the “Yellow Pages” of your local telephone directory in the section titled “Lawn Mowers.” TORO Master Service Dealers are listed under the TORO trademark. If you need help locating a TORO Master Service Dealer near you, call 1-800-421-9684 (U.S. only) for assistance.

## The Toro Promise

A Full Two Year Residential Use Warranty

The Toro Company warrants this TORO Product for two years against defects in material or workmanship. To receive a replacement or repair, at Toro's option, just return the complete unit, with a copy of proof of purchase, to:

- The Seller,
- Any Toro Master Service Dealer (U.S. only), or
- The Toro Service Center,
  5300 Shoreline Blvd.,
  Mound, MN 55364 (U.S. only), postage prepaid.

If for any reason you are dissatisfied with the remedy obtained above or if you need a referral to a Toro Service Dealer, please feel free to contact us at the following address:

Toro Customer Service Department
8111 Lyndale Avenue South
Bloomington, MN USA 55420-1196
612-888-8801

This warranty covers product defects only. It does not cover incidental or consequential damages. **Some states do not allow the exclusion or limitation of incidental or consequential damages, so the above limitation may not apply to you.** This warranty gives you specific rights, and you may have other rights which vary from state to state.

FORMULAIRE NO. 3316–655 Rev. A FR

TORO®

MODÉLE NO. 51575–49000001 et suivants
MODÉLE NO. 51577–49000001 et suivants
MODÉLE NO. 51578–49000001 et suivants

MANUEL DE L'UTILISATEUR

# SUPER BLOWER/VAC™ 850
# SUPER BLOWER™ 800

# INSTRUCTIONS DE SÉCURITÉ IMPORTANTES

## ⚠ AVERTISSEMENT

**Pour assurer une sécurité maximale et les meilleures performance et connaissance possibles de l'appareil, il est essentiel que vous ou tout autre utilisateur de l'aspirateur/soufflante, lisiez et compreniez le contenu de ce manuel avant d'utiliser l'appareil. Prêter une attention particulière aux textes marqués du symbole de sécurité ⚠ indiquant les mises en garde telles que ATTENTION, AVERTISSEMENT ou DANGER. Les textes intitulés "instructions pour la sécurité personnelle" concernent la sécurité et devront donc également être lus attentivement. TOUT MANQUEMENT À SE CONFORMER À CES INSTRUCTIONS PEUT ENTRAëNER DES DOMMAGES CORPORELS, UN RISQUE D'INCENDIE OU D'ÉLECTROCUTION.**

# CONSERVER CES INSTRUCTIONS POUR RÉFÉRENCE ULTÉRIEURE !

**AVERTISSEMENT** – Pour réduire les risques d'incendie, d'électrocution ou de dommages corporels:

**4.** Lire et comprendre le contenu de ce manuel et s'assurer d'être totalement familiarisé avec le fonctionnement de l'appareil avant de l'utiliser.

**5.** Tenir tout le monde, en particulier les enfants et les animaux domestiques à l'écart de la zone de travail. Ne jamais laisser les enfants utiliser l'appareil. Ce n'est pas un jouet. Ne jamais permettre aux adultes d'utiliser l'appareil sans qu'ils aient lu le Manuel de l'utilisateur.

**6.** Ne jamais souffler de débris en direction de personnes ou d'animaux.

**7.** Porter toujours des lunettes de sécurité ou un autre dispositif de protection oculaire approprié.

**8.** Ne jamais utiliser l'appareil dans un environnement mouillé ou humide. **NE PAS UTILISER SOUS LA PLUIE.**

**9.** Porter des vêtements appropriés. Ne pas porter de vêtements amples ou de bijoux risquant de s'accrocher dans les pièces en mouvement. Les cheveux longs doivent être remontés et épinglés de façon à ne pas risquer d'être aspirés dans l'admission d'air. Porter toujours des chaussures robustes et des pantalons longs.

**10.** Porter toujours un masque anti–poussière homologué lorsque l'appareil est utilisé dans des conditions poussiéreuses.

**11.** Utiliser l'appareil approprié. Ne jamais utiliser un appareil pour effectuer un travail pour lequel il n'est pas conçu.

**12.** Utiliser l'appareil strictement comme il est décrit dans ce manuel. Utiliser uniquement des accessoires Toro.

**13.** Pour réduire les risques d'électrocution, utiliser exclusivement un cordon prolongateur homologué UL, recommandé pour l'usage à l'extérieur, d'une longueur maximale de 30,5 mètres (calibre 16 minimum). Remplacer immédiatement tout cordon endommagé.

**14.** Rattacher correctement le prolongateur au cordon d'alimentation de façon à empêcher le débranchement en cours d'utilisation (Fig. 7).

**15.** Éviter le démarrage accidentel. Ne pas transporter l'appareil branché en tenant le doigt sur le commutateur.

**16.** Éteindre toutes les commandes avant de débrancher le cordon d'alimentation.

**17.** Ne pas toucher aux prises ou à l'appareil avec les mains mouillées.

**18.** Ne pas utiliser l'appareil si la prise ou le cordon est endommagé. Si l'appareil ne fonctionne pas comme il devrait, s'il est tombé, a été endommagé, a été laissé à l'extérieur ou a été immergé, le retourner à un concessionnaire réparateur Toro agréé.

©The Toro Company – 1994
Tous droits réservés

# ⚠ CONSIGNES DE SÉCURITÉ

**19.** Ne pas maltraiter le cordon. Ne pas tirer ou soulever l'appareil par le cordon. Ne pas le débrancher en tirant sur le cordon. Pour débrancher, saisir la prise, pas le cordon.

**20.** Tenir le cordon à l'abri des températures extrêmes, des huiles et des angles vifs. Remplacer le cordon s'il est endommagé.

**21.** Ne jamais aspirer de matériaux en combustion ou dégageant de la fumée tels que cigarettes, allumettes ou cendres chaudes.

**22.** Ne rien placer dans les ouvertures (tels que les couvercles du ventilateur, l'admission d'air et les autres orifices). Ne pas utiliser l'appareil si une quelconque ouverture est obstruée. Veiller à ce que toutes les ouvertures soient exemptes de poussière, peluches, cheveux ou tout matériau risquant de réduire le débit d'air.

**23.** Ne pas utiliser l'appareil pour aspirer des liquides, en particulier s'ils sont inflammables ou combustibles tels que l'essence, ou dans des endroits où de tels produits peuvent être présents.

**24.** Ne jamais aspirer des matériaux dangereux tels que l'amiante.

**25.** Toujours se tenir bien en équilibre. Tenir fermement la poignée et marcher, ne jamais courir. Se montrer particulièrement prudent lors du nettoyage d'escaliers.

**26.** Arrêter le moteur et débrancher le cordon d'alimentation avant de laisser l'appareil, de nettoyer le carter ou de procéder à des réparations ou des inspections.

**27.** Lorsque l'appareil n'est pas utilisé, le ranger dans un endroit sec, hors de la portée des enfants.

**28.** Veiller à ce que tous les dispositifs de fixation soient bien serrés afin de s'assurer que l'appareil est en bon état de fonctionnement.

**29.** Ne jamais utiliser l'appareil si les gardes et autres dispositifs de sécurité ne sont pas en place.

**30.** Ne jamais placer les pieds ou les mains près des pièces en mouvement.

**31.** Si l'appareil se mettait à vibrer de façon anormale, arrêter le moteur et chercher immédiatement la cause des vibrations. Les vibrations sont généralement signe de problème.

**32.** Ne pas utiliser un appareil qui est tombé ou a été endommagé. Le retourner au concessionnaire réparateur Toro agréé le plus proche.

**33.** Cet appareil est pourvu d'une double isolation. Utiliser exclusivement des pièces de rechange d'origine. Voir l'entretien des appareils à double isolation à la page 6.

**34.** Lors des réparations, utiliser exclusivement des pièces de rechange d'origine. Remplacer ou réparer les cordons d'alimentation endommagés.

**35.** Cet appareil est conçu exclusivement pour l'usage domestique.

# ⚠ DÉCALCOMANIES ET CONSIGNES DE SÉCURITÉ

**Les décalcomanies de mises en gardes et de consignes sont placées bien en vue de l'utilisateur près des endroits représentant un danger potentiel. Remplacer toute décalcomanie endommagée ou égarée.**




**SUR LE CARTER MOTEUR**
**(Réf. 73–9260)**

# INSTRUCTIONS DE MONTAGE

## UTILISATION EN SOUFFLANTE

**Remarque:** éteindre l'appareil et le débrancher du secteur avant de monter des accessoires ou d'en changer.

**1.** Insérer les tubes l'un dans l'autre avec un mouvement rotatif (Fig. 1).

**2.** Insérer les tubes assemblés dans la sortie de soufflante (Fig. 1).

**Remarque: pour que l'appareil fonctionne, le couvercle d'admission doit être solidement verrouillé en position, de manière à activer l'interrupteur de sécurité.**

**Remarque:** la soufflante est livrée avec le couvercle d'admission installé.

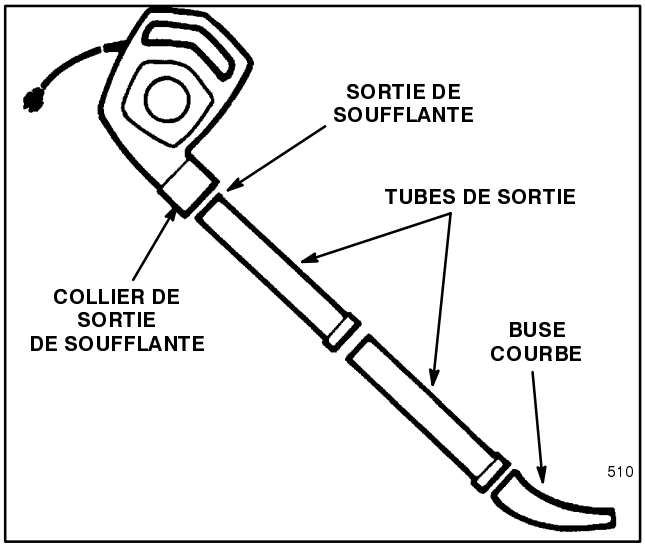


**Figure 1**

## UTILISATION EN ASPIRATEUR (modèle 51575 seulement) (Kit de sac d'aspirateur modèle 51533 en option pour soufflante modèle 51577 800)

**ATTENTION**

- **L'hélice du moteur continue de tourner pendant quelques secondes après que l'appareil ait été éteint.**
- **L'hélice en rotation peut couper ou blesser les doigts.**
- **Ne jamais retirer le couvercle de l'admission d'air lorsque le moteur tourne ou si l'appareil est branché.**

**Remarque:** éteindre l'appareil et le débrancher du secteur avant de monter des accessoires ou d'en changer.

**1.** Si l'appareil a précédemment été utilisé en soufflante, retirer les tubes de soufflante (Fig. 1). Ne pas essayer de retirer le collier de sortie.

**2.** Saisir le couvercle d'admission d'air et le faire tourner vers la gauche jusqu'à ce que les ergots de verrouillage soient libérés. Retirer le couvercle (Fig. 2).

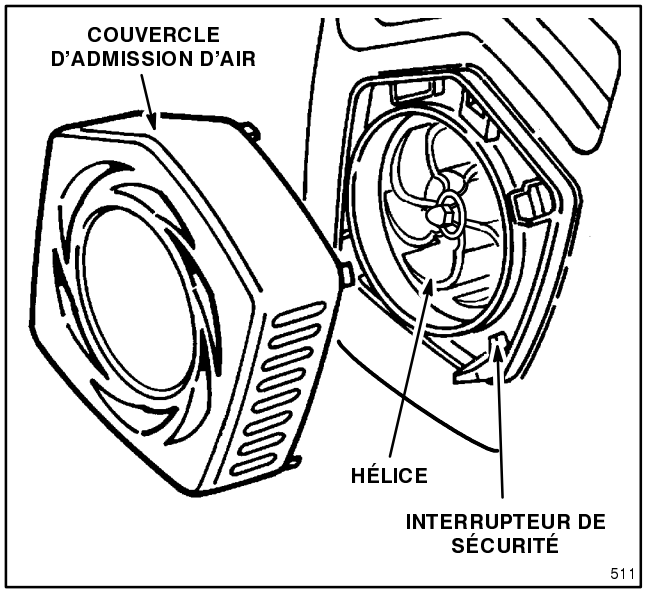


**Figure 2**

**3.** Assembler les tubes supérieur, central et inférieur comme illustré à la Figure 3.

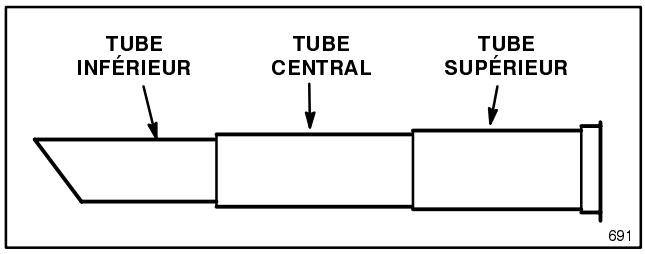


**Figure 3**

**4.** Insérer le tube supérieur dans l'admission d'air et le tourner vers la droite jusqu'à ce que les ergots se verrouillent (Fig. 4). Le biseau du tube inférieur doit être dirigé vers le bas.

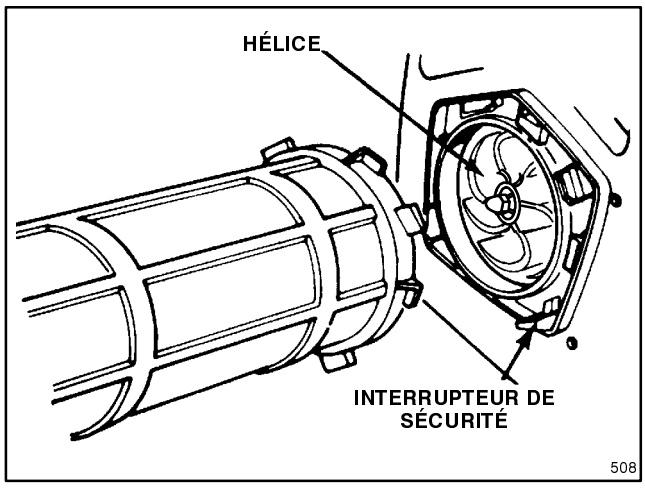


**Figure 4**

# INSTRUCTIONS DE MONTAGE

**Remarque: les ergots de montage du tube supérieur doivent être correctement verrouillés en place, de manière à activer l'interrupteur de sécurité, afin que l'appareil puisse fonctionner.**

**5.** Glisser l'ouverture du sac sur la sortie d'air. Passer la sangle autour du goulot du sac et la serrer fermement en faisant se chevaucher les languettes en velcro (Fig. 5).

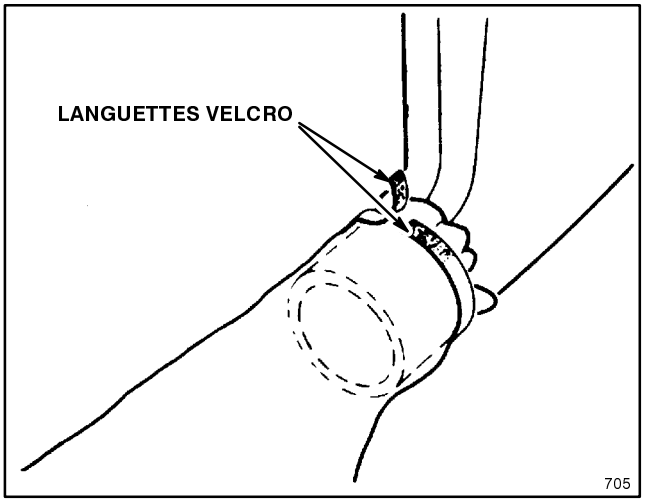


**Figure 5**

# AVANT D'UTILISER L'APPAREIL

## ATTACHEMENT DU CORDON D'ALIMENTATION

**Remarque:** un prolongateur approprié doit être utilisé pour assurer un fonctionnement efficace de l'appareil en toute sécurité. Votre soufflante Toro est conçue pour être utilisée avec des cordons présentant les caractéristiques indiquées dans le tableau des cordons prolongateurs.

**AVERTISSEMENT**

- **Un choc électrique peut causer des blessures ou la mort.**
- **Utiliser exclusivement un cordon prolongateur homologué UL pour l'usage extérieur. Se référer au tableau des cordons prolongateurs.**
- **Ne par toucher aux prises ou à l'appareil avec les mains mouillées ou avec les pieds dans l'eau.**

**TABLEAU DES CORDONS PROLONGATEURS**

| | | |
|---|---|---|
| Si la longueur du prolongateur est inférieure ou égale a: | 30,5 m (100 pi.) | 46 m (150 pi.) |
| S'assurer que le calibre (A.W.G.) du cordon est de: | 16 | 14 |

**Remarque:** l'usage d'un cordon prolongateur de plus de 46 m (150 pi.) est déconseillé.

Pour réduire les risques de choc électrique, cet appareil est équipé d'une fiche électrique polarisée (une broche est plus large que l'autre) (Fig. 6). Cette fiche ne peut être insérée dans une prise polarisée que dans un sens. Si la fiche n'entre pas dans la prise, l'inverser. Si elle ne rentre toujours pas, demandez à un électricien qualifié d'installer une prise adéquate. Ne pas modifier la fiche en quelque façon que ce soit.

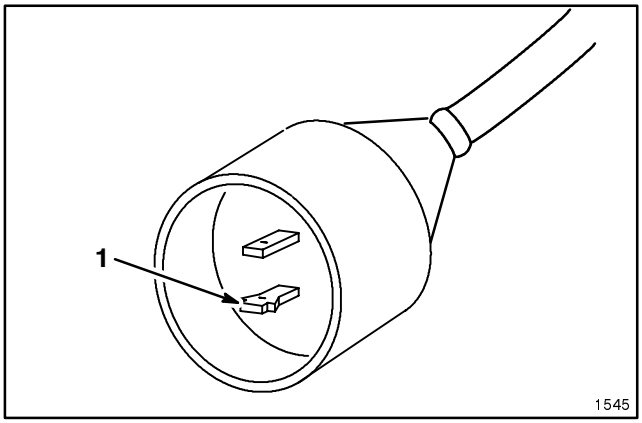


**Figure 6**

1. Broche large

**1.** Raccorder le cordon d'alimentation et un prolongateur approprié comme illustré à la Figure 7.

**Remarque:** ne pas débrancher le prolongateur en tirant sur le cordon. Saisir la prise et non pas le cordon.

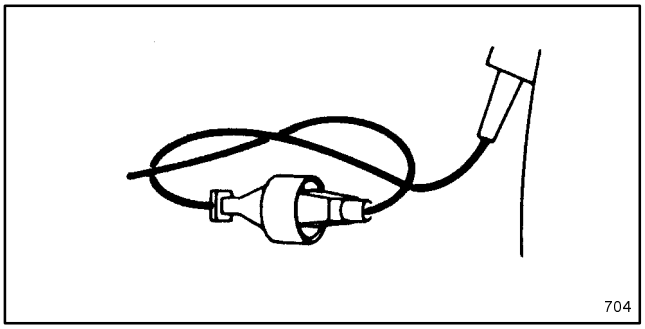


**Figure 7**

# INSTRUCTIONS D'UTILISATION

**ATTENTION**

- **Les débris projetés peuvent blesser l'utilisateur ou les personnes se tenant à proximité.**
- **Porter toujours des lunettes de sécurité ou un autre dispositif de protection oculaire approprié, des pantalons longs et des chaussures pour utiliser l'appareil.**
- **Ne jamais utiliser l'appareil à proximité de personnes ou d'animaux domestiques, etc.**
- **Se montrer particulièrement prudent lors du nettoyage d'escaliers.**

## SOUFFLANTE

Cette soufflante vous permettra de débarrasser aisément les patios, allées, garages, pelouses, buissons et bien d'autres endroits difficiles d'accès des débris qui risquent de s'y accumuler.

L'appareil est équipé d'un commutateur de commande à deux vitesses (lente et rapide), (Fig. 8) permettant de régler le débit d'air. Avec l'habitude il sera facile de déterminer quelle vitesse utiliser en fonction du travail à accomplir.

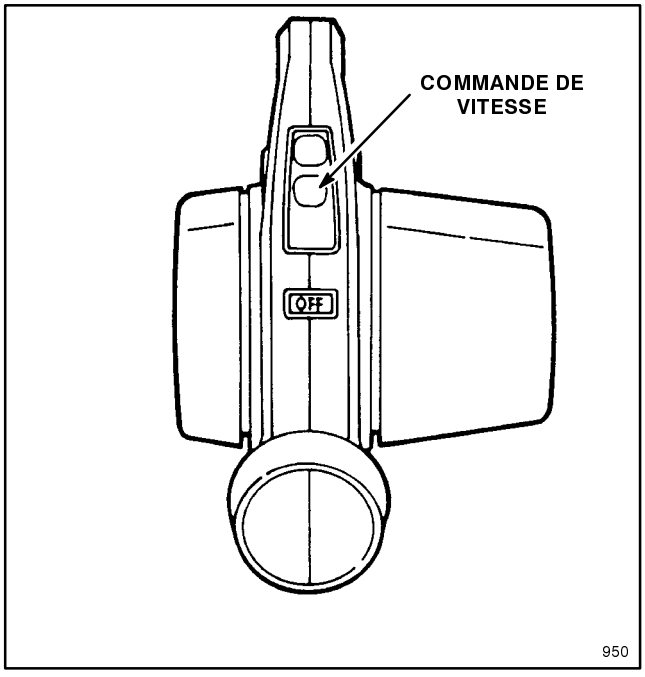


**Figure 8**

**AVERTISSEMENT**

**Utiliser uniquement des accessoires Toro avec cet appareil.**

## ASPIRATEUR (en option pour le modèle 51577 seulement)

**ATTENTION**

- **Les débris projetés peuvent causer des blessures.**
- **Ne jamais utiliser l'aspirateur si le sac n'est pas attaché.**
- **Vérifier toujours que la fermeture à glissière du sac est fermée lors de l'utilisation.**

**AVERTISSEMENT**

- **Un choc électrique peut causer des blessures ou la mort.**
- **Utiliser exclusivement un cordon prolongateur homologué UL pour l'usage extérieur. Se référer au tableau des cordons prolongateurs.**
- **Ne par toucher aux prises ou à l'appareil avec les mains mouillées ou avec les pieds dans l'eau.**

**TABLEAU DES CORDONS PROLONGATEURS**

| Si la longueur du prolongateur est inférieure ou égale a: | 30,5 m (100 pi.) | 46 m (150 pi.) |
|---|---|---|
| S'assurer que le calibre (A.W.G.) du cordon est de: | 16 | 14 |

**Remarque:** l'usage d'un cordon prolongateur de plus de 46 m (150 pi.) est déconseillé.

**1.** Les tubes et le sac étant fixés sur l'appareil, le soulever par la poignée avec la main gauche et placer la main droite sur la partie texturée du carter. Le sac doit se trouver du côté droit. Placer la bretelle sur l'épaule et régler la longueur (Fig. 9).

**2.** Placer le commutateur marche/arrêt sur la position **"**fast**"** (rapide) ou **"**slow**"** (lente).

**3.** Aspirer les feuilles avec un mouvement de balayage latéral. Ne pas forcer le tube dans des tas de débris. Les débris ne doivent pas être laissés dans le sac. Pour un fonctionnement efficace le sac doit être vidé après chaque utilisation. Après environ trois utilisations, le sac doit être complètement nettoyé. Retourner le sac et le secouer pour le débarrasser de la poussière et des débris.

**Remarque:** pour empêcher les débris et la poussière de sortir du sac avant qu'il ne soit vidé, pincer l'ouverture et la fermer àl'aide de la sangle velcro.

# INSTRUCTIONS D'UTILISATION

**AVERTISSEMENT**

**Ne pas utiliser l'appareil si l'une quelconque des ouvertures est obstruée. Veiller à ce que toutes les ouvertures soient exemptes de poussière, de peluches, de cheveux ou de tout matériau risquant de réduire le débit d'air.**




**Figure 9**

**Remarque:** les feuilles sèches sont plus faciles à aspirer et sont déchiquetées plus finement.

**IMPORTANT**

- **Cet appareil est conçu pour aspirer et déchiqueter les feuilles sèches et autres débris légers du même type.**
- **Ne pas essayer d'aspirer des cailloux, du gravier, du verre brisé, des brindilles, de l'écorce, des glands ou des pommes de pin qui pourraient gravement endommager les pales du ventilateur.**
- **Ne jamais aspirer de matériaux en combustion ou dégageant de la fumée tels que cigarettes, allumettes ou cendres chaudes.**
- **Ne pas utiliser l'appareil pour aspirer des liquides, en particulier s'ils sont inflammables ou combustibles tels que l'essence, ou dans des endroits où de tels produits peuvent être présents.**
- **Ne pas mettre le tube d'aspiration à la verticale ni forcer les débris dans le tube.**

Si l'appareil se mettait à vibrer ou produisait un bruit anormal, l'arrêter et déterminer la cause du problème.

## TRANSFORMATION EN SOUFFLANTE

Pour transformer cet aspirateur en soufflante, retirer simplement le sac et les tubes. Replacer le couvercle d'admission et les tubes de soufflante.

**Remarque: s'assurer que les ergots de montage du couvercle d'admission d'air sont bien verrouillés en position de manière àactiver l'interrupteur de sécurité.**

# ENTRETIEN

## OBTURATION

Pour éliminer les obstructions, il suffit généralement d'éteindre l'appareil et de compresser vivement le sac pendant qu'il est toujours gonflé, afin de forcer l'air hors des tubes. Cette pression d'air est généralement suffisante pour dégager toutes les obstructions.

Si l'obstruction ne peut pas être dégagée par compression du sac, procéder comme suit :

**ATTENTION**

1. **Éteindre et débrancher l'appareil.**
2. **Retirer les tubes.**
3. **En procédant avec précaution, insérer un petit bâton dans l'ouverture de l'hélice pour la débarrasser des débris.**

## NETTOYAGE DU SAC

Si le sac est sale, le débit d'air est réduit, ce qui affecte la performance de l'aspirateur. Il est recommandé de retourner le sac et de le secouer vigoureusement. Une fois secoué, le sac doit être à nouveau retourné et réinstallé. Cette procédure doit être effectuée régulièrement. En outre, le sac doit être lavé à l'eau savonneuse une fois par an.

**AVERTISSEMENT**

**Le sac est fabriqué dans un matériau qui retiendra la plupart des débris aspirés tels que les gravillons. Toutefois, avec le temps, il est normal que le sac s'use et se détériore; il convient donc de l'examiner fréquemment. Si le sac est endommagé, le remplacer avec un sac TORO d'origine.**

## USURE DE L'HÉLICE

En cas de réduction de la performance, arrêter et débrancher l'appareil, retirer le couvercle d'admission d'air et vérifier l'usure des pales de l'hélice. Si les pales sont très usées (Fig. 10), consulter un concessionnaire réparateur TORO agréé pour la réparation ou l'obtention de pièces détachées.

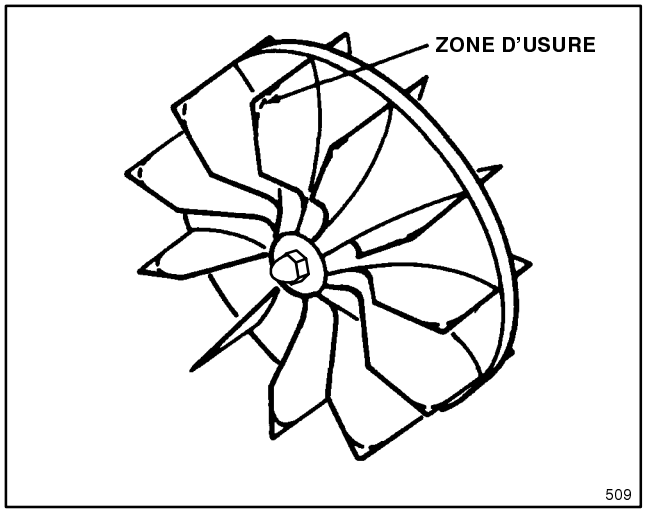


**Figure 10**

## RÉPARATION D'APPAREILS À DOUBLE ISOLATION

Sur les appareils de ce type, la mise à la terre est remplacée par deux systèmes d'isolation. Cela signifie que l'appareil n'est pas mis à la terre et qu'aucun dispositif à cet effet ne doit lui être ajouté. La réparation d'appareils à double isolation exige une extrême prudence et une excellente connaissance du système. Elle doit par conséquent être confiée à un personnel qualifié. Les pièces de rechange utilisées pour les réparations des appareils à double isolation doivent être rigoureusement identiques aux pièces d'origine. Ce type d'appareil est identifié par une inscription **"**DOUBLE INSULATION**"**, **"**DOUBLE INSULATED**"** ou par le symbole ⧈ (un carré dans un autre).

# IDENTIFICATION DU PRODUIT

A model and a serial number decal is located on the blower housing. Always refer to specific numbers on this decal in correspondence or when replacement parts are needed.

# SERVICE APRÉS–VENTE TORO

Pour toute réparation ou maintenance, le plus proche revendeur TORO Master Service sera (aux États–Unis seulement) le meilleur conseiller. Consulter les pages jaunes de l'annuaire local, à la section **"**Tondeuses à gazon**"**. La liste des noms des revendeurs TORO Master Service se trouve sous le nom de marque TORO. Si vous rencontrez des difficultés dans la recherche d'un revendeur TORO Master Service proche de chez vous, appelez le 1–800–421–9684 (aux États–Unis seulement).

## La promesse Toro

Garantie totale de deux ans pour l'usage résidentiel

La société Toro garantit ses produits contre tout défaut de matériaux et de fabrication pour une période de deux ans. Pour obtenir le remplacement ou la réparation, au choix de Toro, il vous suffira de retourner le produit complet, accompagné de la preuve d'achat:

- au vendeur
- à tout concessionnaire général Toro (États-Unis seulement), ou
- The Toro Service Center,
  5300 Shoreline Blvd.,
  Mound, MN 55364 (États-Unis seulement), en port payé

Si pour une raison quelconque vous n'étiez pas staisfait des recours énoncés ci-dessus ou si vous avez besoin de l'adresse d'un concessionnaire Toro, n'hésitez pas à nous contacter à l'adresse suivante:

Toro Customer Service Department
8111 Lyndale Avenue South
Bloomington, MN USA 55420-1196
612-888-8801

Cette garantie ne couvre que les défectuosités du produit, à l'exclusion des dommages accidentels ou consécutifs. **Certains états ou provinces ne permettant pas l'exclusion ou la limitation des dommages accidentels ou consécutifs, cette exclusion peut donc ne pas s'appliquer dans votre cas.** La garantie vous donne des droits spécifiques. Vous pouvez en outre bénéficier de droits supplémentaires qui varient suivant les états ou provinces.

TORO®

MODELOS N. 51575 – 49000001 y siguientes
MODELOS N. 51577 – 49000001 y siguientes
MODELOS N. 51578 – 49000001 y siguientes

**MANUAL DEL OPERADOR**

# SUPER BLOWER/VAC™ 850
# SUPER BLOWER™ 800

## IMPORTANTES INSTRUCCIONES DE SEGURIDAD

### ⚠ ADVERTENCIA

**Para lograr la máxima seguridad, el mejor rendimiento y adquirir conocimientos acerca del aparato, antes de su operación es esencial que usted y todos los demás operadores del aparato lean y comprendan el contenido de este manual. Preste una atención especial al símbolo de alerta de seguridad ⚠ que significa PRECAUCION, ADVERTENCIA O PELIGRO— "instrucción para la seguridad personal". Lea y comprenda la instrucción puesto que tiene que ver con la seguridad. EL HECHO DE NO OBEDECER LA INSTRUCCION PUEDE RESULTAR EN LESIÓN CORPORAL, RIESGO DE INCENDIO O DESCARGA ELECTRICA.**

## ÁCONSERVE ESTAS INSTRUCCIONES PARA CONSULTARLAS EN EL FUTURO!

**ADVERTENCIA**—Para reducir el riesgo de incendio, descarga eléctrica o lesión:

**4.** Antes de usar el aparato, lea y comprenda el contenido de este manual. Familiarícese totalmente con el debido uso del aparato.

**5.** Mantenga a todo el mundo lejos de la zona de operaciones, en especial a los niños y los animales domésticos. Jamás permita que los niños operen el aparato. No es un juguete. Nunca deje que los adultos operen la unidad sin que antes hayan leído el Manual del Operador.

**6.** Nunca sople escombros hacia personas o animales.

**7.** Siempre use gafas de seguridad o demás protección ocular idónea.

**8.** Nunca opere el aparato bajo condiciones mojadas o húmedas. **NO LO USE EN LA LLUVIA.**

**9.** Vístase correctamente. No use ropa suelta ni joyas. Se pueden atrapar en las piezas en movimiento. Sujete con ganchos el cabello largo de forma que no pueda ser aspirado dentro de la toma de aire de la unidad. Siempre use calzado fuerte y pantalones largos.

**10.** Cuando opere la unidad bajo condiciones de polvo, siempre use una máscara contra polvo aprobada.

**11.** Use el aparato correcto. No use el aparato para una labor que no sea para la cual se diseñó.

**12.** Use este aparato exclusivamente de la forma descrita en este manual. Con este aparato debe usar exclusivamente dispositivos de Toro.

**13.** Para reducir el riesgo de una descarga eléctrica, use solamente un cable de extensión aprobado por UL, recomendado para uso al aire libre, con una longitud máxima de 30,5 m (100 pies, con un calibre máximo de 16). Cambie inmediatamente un cable de extensión que esté averiado.

**14.** Para impedir la desconexión de los cables conecte bien el cable de extensión al cable alimentador (Fig. 7).

**15.** Evite el arranque accidental. Cuando cargue el aparato conectado no ponga el dedo sobre el interruptor.

**16.** Apague todos los controles antes de desenchufar el cable.

**17.** No toque el enchufe ni el aparato con las manos mojadas.

**18.** No use el aparato con un cable o enchufe averiado. Si el aparato no funciona como es debido, se ha caído, dañado, dejado a la intemperie o sumergido en agua, devuélvalo a un Concesionario de Servicio Toro Autorizado.

**19.** No abuse del cable. No lo hale ni cargue el aparato por la cuerda. No use el cable de manija. No desenchufe el aparato halando del cable. Para desenchufar, hale del enchufe y no del cable.

**20.** Mantenga el cable alejado del calor fuerte, el aceite y los bordes agudos. Cambie los cables dañados.

**21.** Nunca aspire nada que se esté quemando o echando humo, tal como cigarrillos, fósforos o cenizas calientes.

©The Toro Company – 1994
Todos los derechos reservados

# INSTRUCCIONES DE SEGURIDAD

**22.** No coloque ningún objeto dentro de los orificios (v.g., las tapas del ventilador, tomas de aire ni demás orificios de la caja). No use el aparato si hay orificios obstruidos; manténgalo sin polvo, pelusa, pelo y todo lo demás que pueda reducir la corriente de aire.

**23.** No use el aparato para aspirar líquidos, en especial los líquidos inflamables o combustibles tales como gasolina, ni lo use en lugares donde éstos puedan estar presentes.

**24.** Nunca aspire materiales peligrosos tales como el asbesto.

**25.** Siempre esté seguro de su pisada. Mantenga firme la manija y camine, nunca corra. Tenga cuidado adicional al limpiar escaleras.

**26.** Pare el motor y desenchufe el cable alimentador siempre que se aparte del aparato, antes de limpiar la caja y cuando haga reparaciones o inspecciones.

**27.** Cuando no esté usando el aparato, almacénelo en un lugar seco y lejos del alcance de los niños.

**28.** Mantenga apretados todos los sujetadores para asegurarse de que el aparato esté en condiciones de uso seguras.

**29.** Nunca lo opere sin que los debidos resguardos o demás dispositivos protectores de seguridad estén bien colocados.

**30.** No ponga las manos ni los pies cerca de las piezas que giran. Manténgase a salvo en todo momento.

**31.** Si el aparato comienza a vibrar anormalmente, pare el motor y busque la causa inmediatamente. La vibración por lo general es señal de problemas.

**32.** No opere el aparato después de que se haya caído o dañado. Devuélvalo al Concesionario de Servicio Toro Autorizado más cercano para que se efectúen las reparaciones.

**33.** Este aparato tiene doble aislamiento. Use exclusivamente repuestos idénticos. Vea en la página 6 el Servicio a Aparatos con Doble Aislamiento.

**34.** Al prestar servicio use exclusivamente repuestos idénticos. Cambie o reemplace los cables dañados.

**35.** Este aparato es exclusivamente para uso doméstico.

# CALCOMANIAS E INSTRUCCIONES DE SEGURIDAD

**Las calcomanías de seguridad e instrucción están colocadas a plena vista del operador y se encuentran cerca de todo lugar donde haya un peligro potencial. Reponga toda calcomanía estropeada o perdida.**




**SOBRE LA CAJA DEL MOTOR**
**(Pieza N. 73–9260)**

# INSTRUCCIONES DE ENSAMBLAJE

## PARA USO COMO SOPLADORA

**Nota:** apague la unidad y desenchúfela de la toma eléctrica antes de agregar o cambiar dispositivos.

**1.** Enrosque los tubos de salida con un movimiento rotativo (Fig. 1).

**2.** Enrosque los tubos ensamblados dentro de la salida sopladora (Fig. 1).

**Nota: para que la sopladora funcione la tapa de entrada debe estar bien trabada en su lugar, activando el interruptor de enclavamiento.**

**Nota:** la sopladora se envía con la tapa de entrada instalada.

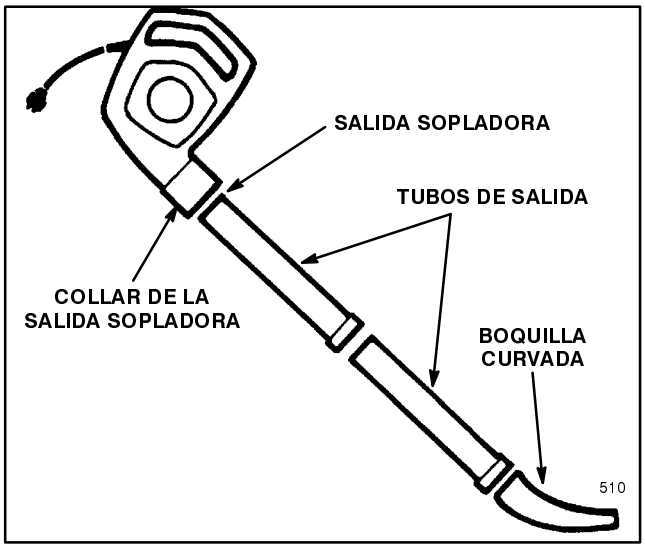


**Figura 1**

## PARA USO COMO ASPIRADORA (Modelo 51575 solamente) (Kit de bolsa aspiradora opcional Modelo 51533 para la Sopladora Modelo 51577 800)

**PRECAUCION**

- **La hélice del motor gira unos segundos después de apagada la sopladora.**
- **La hélice en rotación puede cortar o lesionar los dedos.**
- **Nunca remueva la tapa de entrada cuando el motor está funcionando ni cuando la unidad está enchufada.**

**Nota:** apague la unidad y desenchúfela de la toma eléctrica antes de agregar o cambiar dispositivos.

**1.** Si la unidad se utilizó de sopladora anteriormente, remueva los tubos sopladores (Fig. 1). No intente remover el collar de salida.

**2.** Sujete la tapa de entrada y gírela hacia la izquierda hasta que se suelten las lengüetas trabantes. Remueva la tapa (Fig. 2).

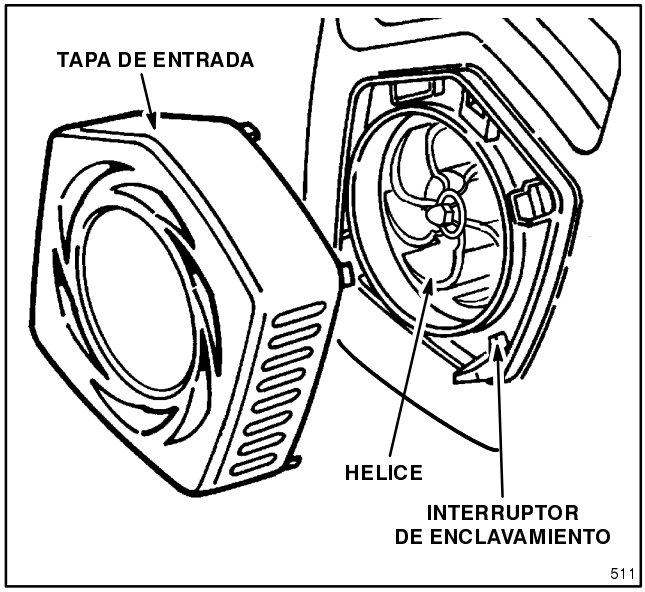


**Figura 2**

**3.** Una los tubos aspiradores superior, mediano e inferior, deslizándolos, como se indica en la Figura 3.

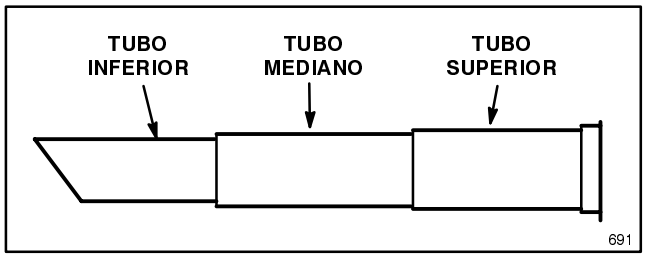


**Figura 3**

**4.** Introduzca el tubo superior dentro de la toma sopladora y gírelo hacia la derecha hasta que se traben las lengüetas (Fig. 4). La punta angulada del tubo inferior debe estar hacia abajo.

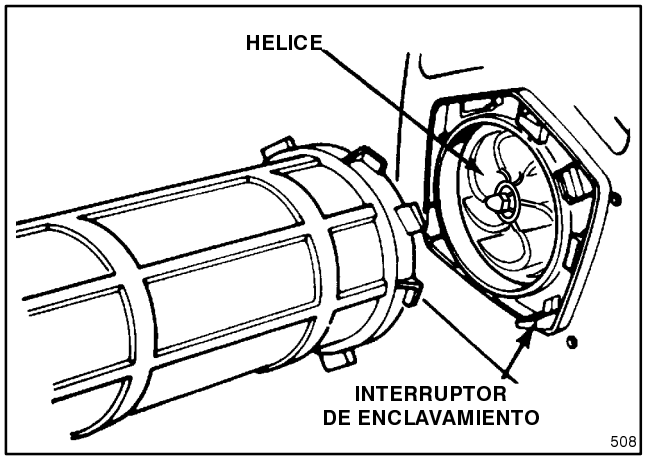


**Figura 4**

**Nota: para que la sopladora funcione las lengüetas de ensamblaje del tubo superior deben estar bien trabadas en su lugar, activando el interruptor de enclavamiento.**

# INSTRUCCIONES DE ENSAMBLAJE

**5.** Coloque la abertura de la bolsa sobre la tapa de salida de la sopladora. Hale de la correa para sobrelapar las lengüetas de velcro y fijarlas detrás de la tapa de salida (Fig. 5).

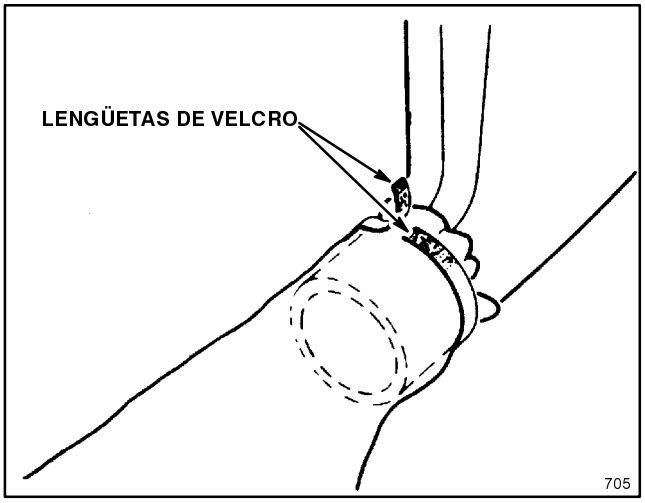


**Figura 5**

# ANTES DE LA OPERACION

## SUJECION DEL CABLE ALIMENTADOR

**Nota:** el debido cable de extensión es requisito para el uso seguro y eficaz de su aparato. Su sopladora Toro fue diseñada para uso con los cables de los tamaños que se recomiendan en la Tabla de Cables de Extensión.

**ADVERTENCIA**

- **Una descarga eléctrica puede ocasionar lesiones o la muerte.**
- **Use solamente un cable de extensión recomendado para uso al aire libre, listado por UL. Consulte la Tabla de Cables de Extensión.**
- **No toque el enchufe ni el aparato con las manos mojadas ni mientras esté parado sobre agua.**

**TABLA DE CABLES DE EXTENSION**

| | | |
|---|---|---|
| Si la longitud del cable de extensión es como mínimo igual a: | 30,5 m (100 pies) | 46 m (150 pies) |
| Cerciórese de que el calibre del alambre (A.W.G.) sea: | 16 | 14 |

**Nota:** no se recomienda el uso de un cable de extensión de más de 46 m (150 pies).

Para reducir el peligro de descarga eléctrica, este aparato tiene un enchufe polarizado (una pata es más ancha que la otra) (Fig. 6). Este enchufe cabrá dentro de un tomacorrientes polarizado sólo de una forma. Si el enchufe no cabe completamente dentro del tomacorrientes, invierta el enchufe. Si aún no cabe, consulte con un electricista acreditado para que le instale el tomacorrientes apropiado. No altere el enchufe en ninguna forma.

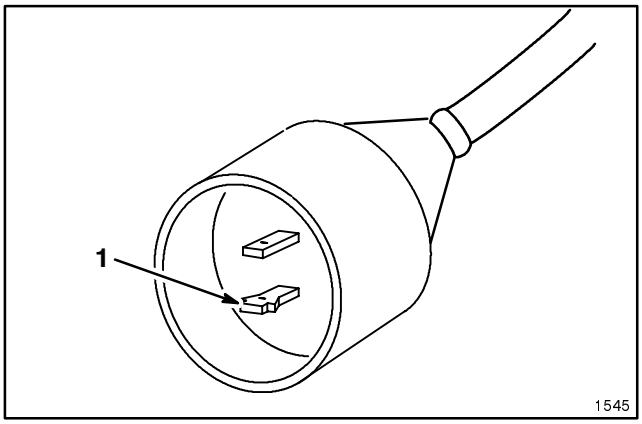


**Figure 6**

1. Pata ancha

**1.** Sujete el cable alimentador y un cable de extensión adecuado como se indica en la Figura 7.

**Nota:** no desenchufe el cable de extensión halando del cable. Para desenchufar, hale del enchufe y no del cable.

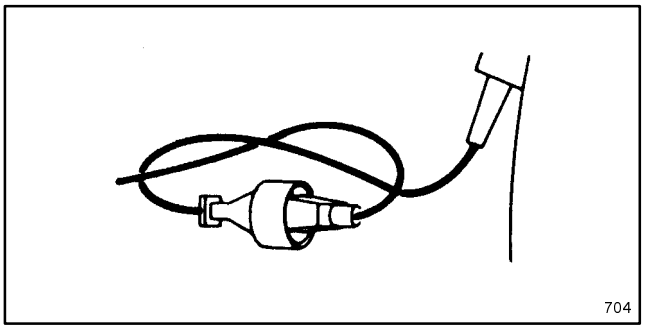


**Figura 7**

# INSTRUCCIONES DE OPERACION

**PRECAUCION**

- **Los escombros volantes pueden lesionar al operador o a las personas que estén cerca.**
- **Al operar el aparato siempre use gafas de seguridad o demás protección ocular idónea, pantalones largos y zapatos.**
- **Nunca opere la unidad cerca de personas, animales domésticos, etc.**
- **Tenga un cuidado especial al despejar escombros de las escaleras.**

## SOPLADORA

Su sopladora desalojará fácilmente escombros de patios, pasarelas, garajes, prados, arbustos, etc., así como de muchos lugares difíciles de alcanzar donde se pueden acumular escombros.

Su sopladora tiene un interruptor de control de dos velocidades (Fig. 8) que le permite ajustar el volumen de la corriente de aire al mover el interruptor a la posición lenta o rápida. La experiencia con la unidad le indicará la cantidad de corriente de aire necesaria para cada operación.

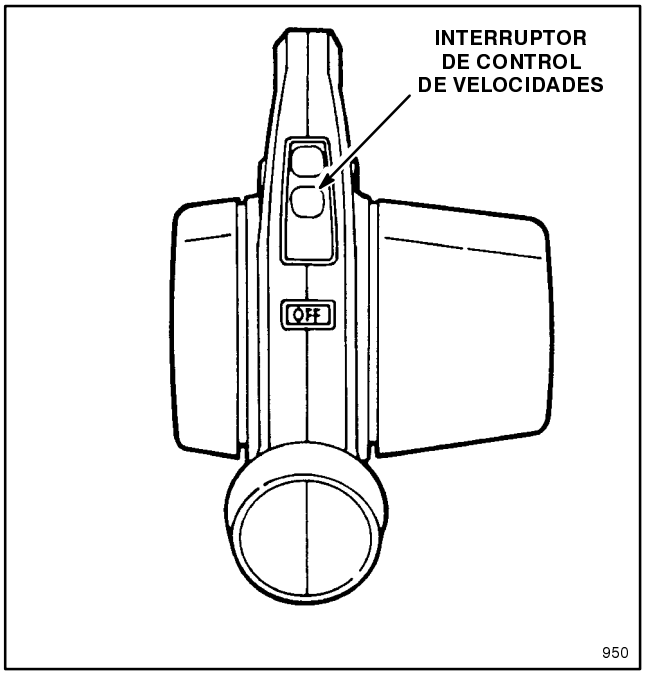


**Figura 8**

**ADVERTENCIA**

**Con este aparato debe usar exclusivamente dispositivos de Toro.**

## ASPIRADORA (Opcional solamente en el modelo 51577)

**PRECAUCION**

- **Los escombros volantes podrían causar lesiones.**
- **Nunca opere la aspiradora sin poner la bolsa de la aspiradora.**
- **Cuando la unidad está en uso, asegúrese siempre de que la cremallera de la bolsa esté cerrada.**

**ADVERTENCIA**

- **Una descarga eléctrica puede ocasionar lesiones o la muerte.**
- **Use solamente un cable de extensión recomendado para uso al aire libre, listado por UL. Consulte la Tabla de Cables de Extensión.**
- **No toque el enchufe ni el aparato con las manos mojadas ni mientras esté parado sobre agua.**

**TABLA DE CABLES DE EXTENSION**

| Si la longitud del cable de extensión es como mínimo igual a: | 30,5 m (100 pies) | 46 m (150 pies) |
|---|---|---|
| Cerciórese de que el calibre del alambre (A.W.G.) sea: | 16 | 14 |

**Nota:** no se recomienda el uso de un cable de extensión de más de 46 m (150 pies).

**1.** Habiendo colocado los tubos aspiradores y la bolsa, alce la unidad con la mano izquierda, sujetando la manija con la mano derecha, sobre la parte texturada de la caja. La bolsa debe estar a la derecha. Colóquese la correa de la bolsa sobre el hombro y ajuste a la longitud apropiada (Fig. 9).

**2.** Corra el interruptor on/off a la posición “slow” (lenta) o “fast” (rápida).

**3.** Pase la unidad lentamente de lado a lado sobre las hojas que se van a aspirar. No fuerce el tubo dentro de un montón de escombros. Los escombros no se deben almacenar dentro de la bolsa de la aspiradora. Para una operación más eficaz hay que vaciar la bolsa después de cada uso. Después de unos tres usos, hay que limpiar la bolsa bien. Dé vuelta la bolsa al revés y sacuda el polvo y los escombros restantes.

**Nota:** para impedir que los escombros y el polvo caigan de la entrada de la bolsa cuando vacía la bolsa, apriete la entrada y sujétela con lengüetas de velcro.

# INSTRUCCIONES DE OPERACION

**ADVERTENCIA**

**No use el aparato si hay orificios obstruidos; manténgalo sin polvo, pelusa, pelo y todo lo demás que pueda reducir la corriente de aire.**




**Figura 9**

**Nota:** las hojas secas son más fáciles de aspirar y se deshacen en partículas más pequeñas.

**IMPORTANTE**

- **Esta unidad está diseñada para recoger y deshacer hojas secas y demás escombros ligeros y frondosos.**
- **No intente recoger piedras, cascajo, vidrio roto, ramitas, cortezas, bellotas ni piñas puesto que puede ocasionar daño a las hojas de la hélice.**
- **No recoja nada que se esté quemando o echando humo, tal como cigarrillos, fósforos o cenizas calientes.**
- **No recoja líquidos, en especial líquidos inflamables o combustibles tales como gasolina, ni use la unidad en lugares donde éstos puedan estar presentes.**
- **No ponga los tubos aspiradores en posición vertical para forzar escombros dentro de ellos.**

Si el aparato comienza a vibrar o a hacer ruidos anormales, pare el aparato y busque la causa.

## CONVERSION A SOPLADORA

Para convertir esta unidad de aspiradora a sopladora, sencillamente remueva la bolsa y los tubos aspiradores. Vuelva a poner la tapa de entrada y los tubos sopladores.

**Nota: asegúrese de que las lengüetas de ensamblaje de la tapa de entrada estén bien trabadas en su lugar, activando los interruptores de enclavamiento.**

# MANTENIMIENTO

## OBTURACIONES

Si la unidad se obtura con escombros, por lo general la obstrucción se puede despejar si se apaga la unidad y se comprime la bolsa inmediatamente, mientras todavía esté inflada, forzando así el aire de nuevo por los tubos de entrada. Esta corriente de aire a la inversa por lo general es suficiente para despejar la mayoría de las obstrucciones.

Si la restricción no se despeja al comprimir la bolsa, entonces proceda de la forma siguiente:

**PRECAUCION**

1. **Apague y desenchufe la unidad.**
2. **Remueva los tubos.**
3. **Introduzca con cuidado dentro de la hélice un palito o varillita y saque los escombros.**

## LIMPIEZA DE LA BOLSA

Una bolsa sucia obstruirá la corriente de aire, reduciendo así el rendimiento de la aspiradora. Se recomienda que dé vuelta la bolsa al revés y la sacuda vigorosamente. Después de sacudirla, la bolsa se debe volver a poner en su estado original y volver a instalarse. Este procedimiento se debe efectuar con regularidad. Además, la bolsa se debe lavar con agua enjabonada una vez al año.

**ADVERTENCIA**

**Esta bolsa está hecha de un material que atrapará la mayoría de los escombros que le caigan, tales como piedritas. No obstante, bajo el uso normal, el material está sujeto a la deterioración y el desgaste. Por ello las bolsas se deben revisar con frecuencia. Si la bolsa está defectuosa, reemplácela con un repuesto genuino de TORO.**

## DESGASTE DE LA HELICE

Si detecta una disminución en el rendimiento mientras opera la sopladora, desenchufe la unidad, remueva la tapa de entrada y revise las hojas de la hélice por si hay desgaste. Si las hojas están sumamente desgastadas (Fig. 10), acuda a su Concesionario de Servicio Toro Autorizado para prestación del servicio y repuestos.

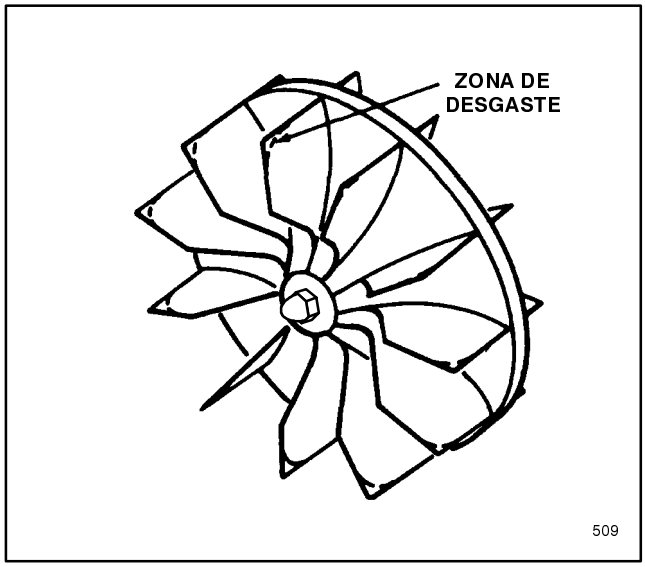


**Figura 10**

## SERVICIO A APARATOS CON DOBLE AISLAMIENTO

En un aparato con doble aislamiento, en vez de puesta a tierra hay dos sistemas de aislamiento. En el aparato con doble aislamiento no hay medios para puesta a tierra ni se los debe agregar. La prestación de servicio al aparato con doble aislamiento precisa de sumo cuidado y conocimiento del sistema y solamente la debe efectuar el personal de servicio capacitado. Los repuestos para el aparato con doble aislamiento deben ser idénticos a las piezas que reemplazan. Un aparato con doble aislamiento va marcado con las palabras “DOUBLE INSULATION” o “DOUBLE INSULATED”. También podría estar gravado en el aparato el símbolo ⧈ (un cuadro dentro de otro).

# IDENTIFICACION DEL PRODUCTO

En la caja de la sopladora hay una calcomanía con los números de modelo y de serie. En toda correspondencia o cuando se precise de repuestos, siempre se debe hacer referencia a los números específicos de esta calcomanía.

# APOYO DE SERVICIO DE TORO

Si su unidad precisa de servicio o mantenimiento, el mejor concesionario para prestar este servicio sería el Concesionario de TORO Master Service más cercano (sólo en EE.UU.). Busque en las ”Páginas Amarillas” de su directorio telefónico local bajo la sección titulada ”Lawn Mowers” (Cortadoras de Hierba). Los Concesionarios de TORO Master Service están listados bajo la marca registrada TORO. Si necesita ayuda para localizar al Concesionario de TORO Master Service más cercano, llame al 1–800–421–9684 (sólo en EE.UU.).

## La promesa de Toro

Garantía de dos años completos para el uso doméstico

Toro Company garantiza este producto de TORO por dos años contra defectos de material o mano de obra. Para obtener el reemplazo o la reparación, a la opción de Toro, sencillamente devuelva toda la unidad, junto conuna copia de la prueba de compra, a:

- El Vendedor
- Cualquier Distribuidor General de Toro (sólo en EE.UU.), o
- The Toro Service Center,
  5300 Shoreline Blvd.,
  Mound, MN 55364 (sólo en EE.UU.), correo prepagado

Si por cualquier motivo no está satisfecho con el remedio obtenido de las partes indicadas arriba o si necesita datos para acudir a un Distribuidor de Servicios de Toro, no tenga ningún reparo en comunicarse con nosotros a la dirección siguiente:

Toro Customer Service Department
8111 Lyndale Avenue South
Bloomington, MN USA 55420-1196
612-888-8801

Esta garantía cubre solamente los defectos del producto. No cubre daños incidentales ni consecuentes. **Ciertos estados no permiten la exclusión o limitación de daños incidentales o consecuentes y por ello es posible que la limitación precedente no le corresponda a usted.** Esta garantía le concede derechos específicos y es posible que usted cuente con otros derechos, que varían de un estado a otro.