Form No. 3324-500

TORO®

53 cm (21”) Recycler®

Walk Power plenklipper

Modell nr. 20789—200000001 og over
Modell nr. 20791—200000001 og over

Operatørens håndbok

CE

Norsk (N)

Innhold

	Side
Innledning	2
Sikkerhet	3
Generell sikkerhet ved bruk av plenklipperen	3
Lydtrykk	5
Lydeffekt	5
Vibrasjonsnivå	5
Symboler	5
Montering	7
Oppakking av plenklipperen	7
Montering av håndtaket	8
Montering av startsnoren	8
Montering av plugg i utslippstunnellen	9
Hvordan batteriet monteres	9
Før start	10
Fylling av olje i veivhuset	10
Fylling av bensin på tanken	10
Bruk	12
Kontroller	12
Start av motor	12
Stopp av motor	13
Selvdriftsmekanisme	13
Justering av klippehøyden	13
Bruk av gressposen	14
Tips for bruk	15
Vedlikehold	16
Anbefalt vedlikeholdsplan	16
Kontroll av oljenivået i motoren	18
Skifte av motorolje	18
Rengjøring av plenklipperhusets underside	18
Service av luftfilteret	20
Vedlikehold av kniven	20
Justering av selvdriftskabelen	21
Smøring av selvdriftsmekanismen	22
Rengjøring under remdekslet	22
Skifte av tennplugg	22
Rengjøring av kjølesystemet	23
Rengjøring av pluggen og utslippstunnellen	23
Tømming av bensintanken	23
Hvordan batteriet lades opp	23
Kassering av batteriet	23
Skifte av sikring	24
Feilsøking	24
Lagring/oppbevaring	25
Klargjøring av drivstoffsystemet	25
Klargjøring av motoren	25
Generelt	25
Sammenfolding av håndtak	26
Når plenklipperen tas frem etter lagringsperioden	26
Tilbehør	26

Innledning

Takk for at du valgte å kjøpe et Toro produkt. Vi vil at du skal bli godt fornøyd med ditt nye innkjøp.

Les denne håndboken nøye slik at du lærer den riktige måten å bruke og vedlikeholde produktet på. Informasjonen i denne håndboken vil hjelpe deg og andre til å unngå å bli skadet og at produktet blir skadet. Selv om Toro konstruerer og produserer sikre produkter, har du selv ansvaret for at produktet brukes på en forsvarlig og riktig måte.

Ha alltid produktets modell- og serienummer for hånd når du henvender deg til et autorisert forhandlerverksted eller fabrikken med spørsmål om service, originale Toro-deler eller hvis du ønsker annen informasjon. Figur 1 viser hvor merket med modellnummer og serienummer er plassert på produktet.

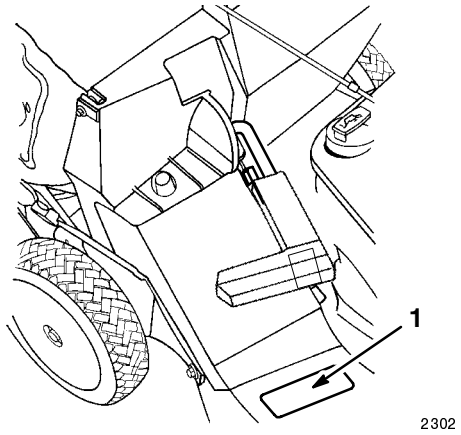

Figur 1

1. Merke med modellnummer og serienummer.

Noter produktets modellnummer og serienummer her:

Modellnummer: _____

Serienummer: _____

Denne håndboken identifiserer farerisikoer og inneholder spesielle sikkerhetsadvarsler som kan hjelpe deg eller andre til å unngå å bli skadet, og i verste fall forulykke. Ordene FARE, ADVARSEL og FORSIKTIG er brukt til å identifisere farlighetsgraden.

©The Toro Company - 1999
8111 Lyndale Ave. South
Bloomington, MN 55420-1196

Printed in USA

FARE varsler om en ytterst farlig situasjon som vil forårsake alvorlige skader eller en dødsulykke hvis man ikke følger de anbefalte sikkerhetstiltakene.

ADVARSEL varsler om en fare som kan forårsake alvorlige skader eller en dødsulykke hvis man ikke følger de anbefalte sikkerhetstiltakene.

FORSIKTIG varsler om en fare som kan forårsake mindre alvorlige skader hvis man ikke følger de anbefalte sikkerhetstiltakene.

Det er brukt to ord til for å henvise til informasjon. **Viktig** gjør oppmerksom på spesiell mekanisk informasjon og **Obs.** henviser til generell informasjon som er verdt å huske.

Sikkerhet

Det er meget viktig at du selv og alle andre som skal bruke plenklipperen leser og forstår innholdet i denne håndboken før motoren startes for første gang, for å oppnå maksimal sikkerhet, prestasjonen og kjennskap til produktet. Vær spesielt oppmerksom på sikkerhetsvarselsymbolet ⚠ som betyr FARE, ADVARSEL ELLER FORSIKTIG — "personlige sikkerhetsinstruksjoner". Les disse instruksjonene slk at du forstår dem, fordi de er meget viktige for sikkerheten. Hvis ikke disse instruksjonene blir fulgt, kan resultatet bli at det skjer en ulykke.

Generell sikkerhet ved bruk av plenklipperen

Instruksjonene som følger er tatt fra ANSI/OPEI standard B71.1—1998 og ISO standard 5395:1990(E). Informasjon eller terminologi som gjelder spesielt for Toro plenklippere er gitt i parentes.

Denne klipperen kan amputere hender og føtter og kan slenge gjenstander gjennom luften. Hvis man ikke tar hensyn til sikkerhetsinstruksjonene som er gitt nedenunder, kan det skje en ulykke der noen blir alvorlig skadet eller drept.

Opplæring

- Les instruksjonene nøye. Gjør deg kjent med kontrollene og lær deg hvordan plenklipperen skal brukes før du starter den.
- Se produsentens anvisninger for riktig bruk og installasjon av tilbehøret. Bruk kun tilbehør som er godkjent av produsenten.
- La aldri barn eller folk som ikke har lest denne bruksanvisningen få lov til å bruke plenklipperen. Det kan være fastsatt en aldersgrense for bruk av slikt utstyr på enkelte steder.
- Hold alle personer unna området der plenklipperen skal brukes, spesielt små barn og husdyr. Stans plenklipperen hvis noen kommer inn på området.

Det kan skje en tragisk ulykke hvis operatøren ikke er oppmerksom på at det er barn i nærheten. Barn er ofte interessert i plenklippere og klipping. Du må **aldri** stole på at barn vil holde seg i ro der du sist så dem.

- Hold barn borte fra området som skal klippes og sørg for at en ansvarlig voksen holder øye med dem.
- Vær på vakt og slå av plenklipperen straks barn kommer inn på området.
- Vær ekstra påpasselig når du nærmer deg hjørner uten oversikt, busker, trær eller andre ting som sperrer for utsynet.
- Husk at operatøren eller brukeren har ansvaret hvis andre personer eller deres eiendom utsettes for ulykker eller farer.

Forberedelse

- Bruk alltid godt fottøy og langbukser når du klipper gresset.
- Klipp aldri gresset i bare føtter eller åpne sandaler.
- Ha alltid på deg vernebriller med beskyttelse rundt sidene når du bruker plenklipperen.
- Foreta en grundig undersøkelse av området der plenklipperen skal brukes og fjern steiner, pinner, ståltråd, bein og andre ting som ligger i veien.
- **Advarsel: Bensin er meget brannfarlig.** Ta følgende forholdsregler:
  - Bensin må oppbevares på godkjente kanner.
  - Bensin må kun fylles utendørs. Ikke røyk mens du holder på med bensin.
  - Fyll bensin før motoren startes. Ta aldri lokket av bensintanken eller fyll på bensin mens motoren går eller mens den er varm.
  - Hvis bensin er blitt sølt, må du ikke forsøke å starte motoren. Flytt plenklipperen vekk fra området og unngå alt som kan antenne helt til all bensingass er forsvunnet.
  - Skru lokkene godt fast på bensintanken og bensinkannen.
  - Hvis bensintanken må tømmes, skal dette gjøres utendørs.
- Defekte eksospotter må skiftes ut.
- Se alltid over plenklipperen før bruk for å se om det er slitasje eller skader på knivene, knivboltene eller klippeenheten. Slitte eller skadde kniver og bolter må skiftes ut i sett for å opprettholde balansen.

- Hvis plenklipperen er av typen som har flere kniver, er det viktig å være oppmerksom på at når den ene knivene roteres, kan de andre begynne å rotere også.

Bruk

- Motoren må ikke brukes på et innelukket sted der giftig kullos kan samle seg.
- Klipperen må bare brukes i dagslys eller der det er god kunstig belysning.
- Sørg alltid for å ha godt fotfeste i skråninger.
- Gå. Ikke løp.
- Hold godt i håndtaket.
- Klipp på tvers av skråninger, aldri oppover og nedover.
- Vær meget forsiktig når du skifter retning i skråninger.
- Plenklipperen må aldri brukes i veldig bratte skråninger.
- Vær meget forsiktig når du går bakover eller trekker plenklipperen mot deg.
- Se hele tiden bakover og ned for å sjekke om det er små barn tilstede før og mens du går bakover.
- Stopp kniven/knivene hvis plenklipperen må løftes opp på grunn av at den skal transporteres over andre flater enn gress, eller når den skal fraktes til og fra området som skal klippes.
- Plenklipperen må aldri brukes hvis skyddene er defekte, eller uten at sikkerhetsanordningene er montert, slik som for eksempel avlederen og/eller gressoppsamleren.
- Motorens regulatorinnstilling må ikke forandres på, og motoren må ikke ruse.
- Koble ut alle kniv- og drivkoblinger før motoren startes.
- Start motoren eller slå på motoren forsiktig slik som beskrevet i bruksanvisningen mens du står med føttene godt unna kniven/knivene.
- Løft aldri plenklipperen opp mens motoren startes eller slås på, bortsett fra når det er helt nødvendig å løfte den litt opp for å starte. I dette tilfellet må plenklipperen ikke løftes opp mer enn helt nødvendig, og da kun i den enden som er lengst borte fra operatøren.
- Stå aldri foran utslippssjakten mens du starter motoren.
- Hold hender og føtter borte fra roterende deler. Hold deg unna utslippet til enhver tid.
- Løft aldri opp plenklipperen eller bær den mens motoren er i gang.
- Stopp motoren og ta av tennpluggkabelen
  - før du fjerner blokkeringer eller rensker utløpssjakten;
  - før du sjekker, rengjør eller utfører arbeid på klipperen;
  - etter at plenklipperen har støtt mot en gjenstand. Undersøk om klipperen ble skadet og utfør nødvendige reparasjoner før den startes og brukes igjen;
  - hvis klipperen begynner å vibrere sterkt. Undersøk øyeblikkelig hva årsaken kan være. Vibrasjon er som regel et tegn på at det har oppstått et problem.
- Stopp motoren
  - hver gang du forlater klipperen;
  - før du fyller bensin.
- Sett ned gassen når motoren skal stanses og, hvis motoren har en bensinkran, skal bensintilførselen skrus av når klippingen er ferdig.
- Stopp kniven/knivene når du krysser grusganger, fortau eller veier.
- Stans motoren og vent til knivene stopper helt før du tar av gressoppsamleren.
- Du må aldri bruke plenklipperen hvis du er påvirket av alkohol, narkotika eller medisiner.

Skråninger er en hovedfaktor i ulykker der folk sklir og faller og blir alvorlig skadet. Vær ekstra forsiktig i alle skråninger. Hvis du ikke føler deg helt trygg i en skråning, la være å klippe den.

- Se opp for hull, hjulspor eller forhøyninger. Høyt gress kan skjule ujevnheter.
- **Du må aldri** klippe i nærheten av voller, grøfter eller demninger. Operatøren kan miste fotfestet eller balansen.
- **Du må aldri** klippe vått gress. Du kan miste fotfestet.

Vedlikehold og lagring/oppbevaring

- Sørg til enhver tid for at alle muttere, bolter (spesielt knivens monteringsbolter) og skruer er stramme for å sikre at utstyret er trygt å bruke.
- Utstyr som inneholder bensin må aldri oppbevares inne i en bygning der bensingass kan antennes av en åpen flamme eller gnister.
- La motoren bli kald før den settes på et innelukket sted.
- Reduser brannfaren ved å holde motoren, eksospotten, batterirommet og stedet der bensinen oppbevares, fritt for gress, løv eller for mye smørefett.
- Skift alltid ut deler med skader eller slitasje for sikkerhetens skyld.

- Vær meget forsiktig når du behandler bensin: bensingass er eksplosiv.
- Sikkehetsanordningene må aldri tukles med. De må sjekkes regelmessig for å se om de fungerer som de skal.
- Hold plenklipperen fri for gress, løv og annet rusk. Tørk opp olje eller bensin som blir sølt.
- Du må aldri forsøke å justere hjulhøyden mens motoren er i gang.
- Strømmen må alltid kobles fra elektriske plenklippere (strømnettet) før de rengjøres, repareres eller justeres.
- Gressoppsamlerens deler er utsatt for slitasje og skader som kan eksponere bevegelige deler eller forårsake at gjenstander kan bli slengt gjennom luften. Sjekk disse delene ofte og skift dem ut med deler som er anbefalt av produsenten når det er nødvendig.
- Knivene er skarpe og kan skjære deg. Pakk inn kniven/knivene eller bruk hansker, og vær ekstra forsiktig under arbeidet.
- Motorens regulatorinnstilling må ikke forandres på, og motoren må ikke ruse.

Lydtrykk

Denne plenklipperen har et kontinuerlig A-veid lydtrykk på 85,4 dB(A) ved operatørens øre, basert på måling av identiske maskiner i henhold til ANSI B71.5-1984 prosedyrene.

Lydeffekt

Denne plenklipperen har en lydeffekt på 98,6 LwA, basert på måling av identiske maskiner i henhold til Direktiv 84/538/EEC og tilføyelser.

Vibrasjonsnivå

Denne maskinen har et maksimalt hånd-arm vibrasjonsnivå på 7,27 m/s^2, basert på måling av identiske maskiner i henhold til ISO 5349 prosedyrene.

Symboler

Sikkerhetsvarseltrekant — symbolet i trekanten varsler om fare



Sikkerhetsvarselsymbol



Les operatørens håndbok



Se i verkstedhåndboken for riktige servicemetoder



Hold trygg avstand fra maskinen

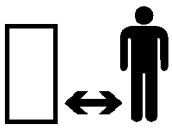

Sikkerhetsskyddene må ikke åpnes mens motoren går

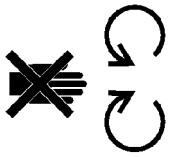

En kniv som roterer kan amputere tær eller fingre. Hold deg unna plenklipperkniven så lenge motoren er i gang



Bruk knivstiveren når plenklipperen er utstyrt med en mulchingplugg for å unngå at kniven streiker under mulching

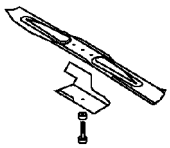

Kraftoverføring

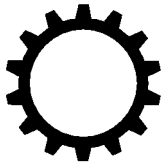

Olje



Hold trygg avstand fra plenklipperen

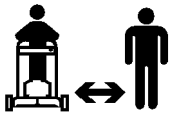

Gjenstander kan slenges gjennom luften — Hele kroppen er utsatt

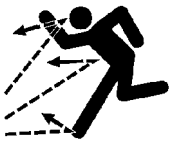

Gjenstander kan slenges gjennom luften– Sidemontert rotasjons-plenklipper. Avlederskyddet må sitte på plass

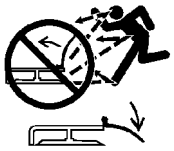

Stopp motoren før du forlater operatørens arbeidsstilling



Timeteller/antall driftstimer

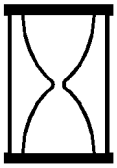

Hurtig



Sakte



Ned/opp



Smøringspunkt



På/kjør

Innkoblet

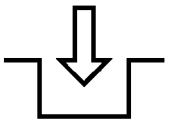

Utkoblet

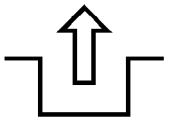

Batteriets oppladning

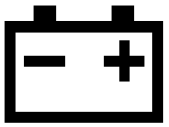

Drivstoff



Fri

N

Førstegir

1

Andregir

2

Tredje gir

3

Start av motor

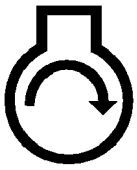

Stopp av motor



Choke

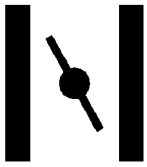

Primer (starthjelp)

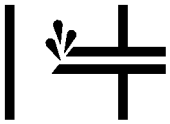

Trykk inn primeren tre ganger

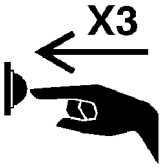

Kast batterier i henhold til forskriftene



Sett nøkkelen i tenningen

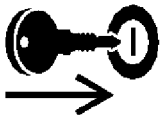

Klippeelement – basissymbol



Klippeelement – høydejustering



Vri om nøkkelen i tenningen



Beveg kontrollen

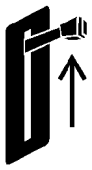

Dra i snoren

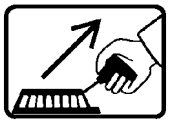

Hjul



Hjultrekk



Montering

Obs: Finn ut hva som er høyre og venstre på plenklipperen ved å stå i normal arbeidsstilling.

Oppakking av plenklipperen

VIKTIG: Vær meget forsiktig når du pakker ut og håndterer plenklipperen og det øvre håndtaket. Pass godt på at du ikke drar i kablene, klemmer dem fast eller at de skades på annen måte.

1. Ta fyllmaterialet ut av kartongen og la det øvre håndtaket hvile mot toppen av plenklipperen.
2. Ta plenklipperen ut av kartongen.

3. Legg det øvre håndtaket på bakken bak plenklipperen slik at merket på håndtaket vender opp og kontrollkablene blir liggende mellom håndtakets monteringsknekter.

Montering av håndtaket

1. Ta ut de fire boltene og knottene i nedre håndtak (to av boltene har et flatt hode og de andre to har et kurvet hode som passer i håndtaket (Fig. 2).

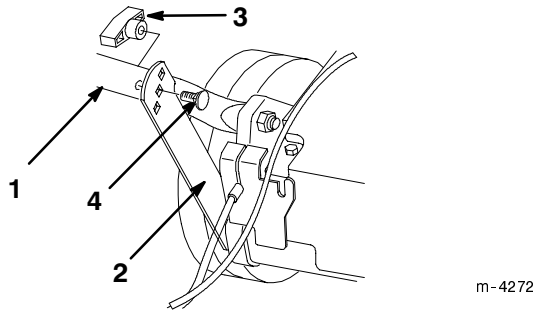

Figur 2

1. Nedre håndtak
2. Støtteknekt
3. Knott
4. Flathodet håndtaksbolt

2. Sving nedre håndtak bakover og støtteknektene opp, slik at knektene rettes opp med hullene i håndtaket (Fig. 2).
3. Fest håndtaket til støtteknektene med de to flate boltene og to knotter. Bruk høydejusteringshullene på knektene som passer best til din kroppshøyde (Fig. 2).

VIKTIG: Kablene må ikke klemmes eller strekkes.

Obs: Du kan justere høyden på håndtaket ved å sette håndtaksbolten og knotten i andre hull.

4. Tre endene på øvre håndtak over nedre håndtak slik at endene ligger sammen (Fig. 3).

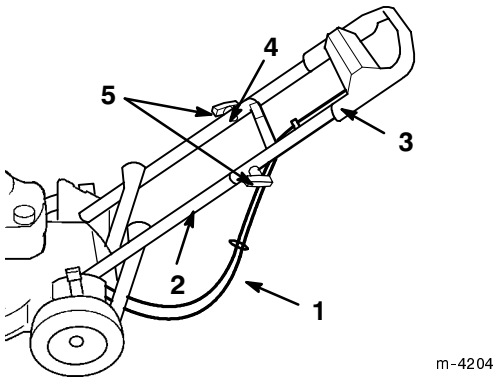

Figur 3

1. Kabler
2. Nedre håndtak
3. Øvre håndtak
4. Håndtaksbolt med kurvet hode (bare en er vist)
5. Knotter

5. Pass på at kablene legges nedenfor og bak nedre håndtak slik som vist i Figur 3.
6. Fest øvre håndtak til nedre håndtak med de to håndtaksboltene med kurvet hode og to knotter (Fig. 3).

Montering av startsnoren

Trekk startsnoren gjennom snorføreren på håndtaket (Fig. 4).

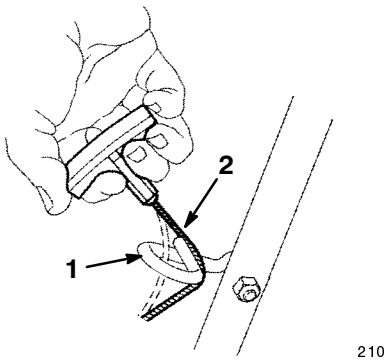

Figur 4

1. Snorfører
2. Startsnor

Obs: Startsnoren blir lettere å montere hvis du klemmer kontrollstangen mot håndtaket.

Montering av plugg i utslippstunnellen

1. Stopp motoren og vent til alle deler slutter å bevege seg.
2. Åpne utlslippsdøren ved å bevege håndtaket bakover (Fig. 5).

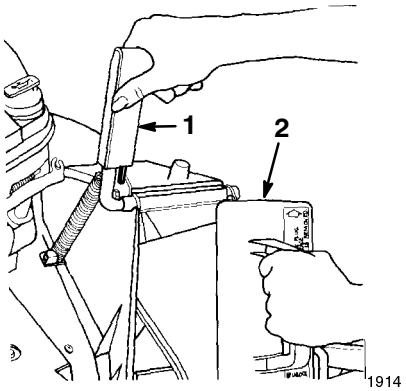

Figur 5

1. Håndtak på utslippsdøren
2. Plugg (dreies med urviseren)

3. Hold i håndtaket på utslippsdøren for å unngå at den fjærbelastede døren lukker seg mens du setter inn pluggen.
4. Drei pluggen litt med urviseren mens den settes inn (Fig. 5).

   Pass på at pilen på pluggen peker opp.
5. Press pluggen helt inn slik at fjærklemmen i bunnen av pluggen smekkes på plass (Fig. 6).

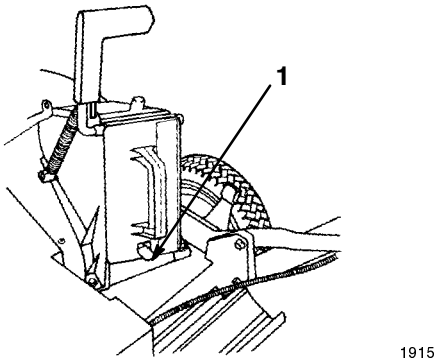

Figur 6

1. Fjærklemme

6. Slipp håndtaket på utslippsdøren for å låse fast pluggens topp.
7. Hvordan pluggen tas ut:

   A. Beveg utslippsdøren bakover mens fjærklemmen i bunnen av pluggen løftes opp.

   B. Ta pluggen ut av utslippstunnellen når den har løsnet.

Hvordan batteriet monteres

Gjelder kun modeller med elektrisk start

1. Ta batteriet ut av emballasjen og lad det opp.
   Se *Hvordan batteriet lades opp* på side 23.
2. Rett opp pinnene i batterikassen med hullene i nedre håndtak og senk pinnene ned i hullene slik at batterikassen smetter på plass (Fig. 7).

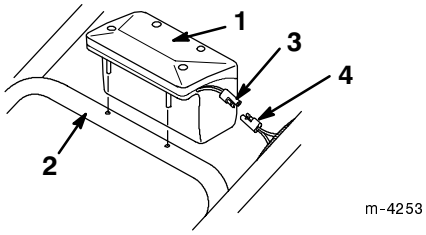

Figur 7

1. Batterikasse
2. Nedre håndtak
3. Ledning fra batteriet
4. Ledning fra kabelstokken

3. Ledningen fra batteriet kobles til ledningen fra den elektriske kabelstokken i det bølgete røret (Fig. 7).

Før start

Fylling av olje i veivhuset

Veivhuset har en kapasitet på 0,65 liter (22 oz.) olje. Bruk kun en rensende olje av god kvalitet slik som SAE 30 eller 10W30, som er godkjent av "the American Petroleum Institute" (API) med "service classification" — SF, SG, SH, eller SJ.

Sjekk at oljenivået er mellom *Add* (påfyll) og *Full* merkene på peilestaven (Fig. 8).

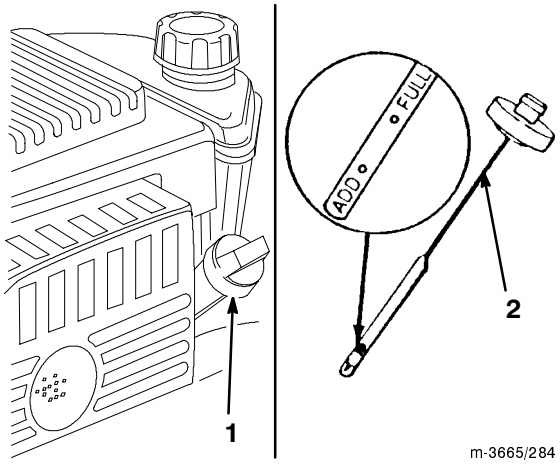

Figur 8

1. Oljepåfyllingsrør
2. Peilestav

Påfylling av olje:

1. Sett plenklipperen på et flatt underlag.
2. Rengjør rundt oljepåfyllingsrøret (Fig. 8).
3. Ta peilestaven ut av oljepåfyllingsrøret ved å skru lokket 1/4 omdreining mot urviseren før den trekkes ut.
4. Tørk av peilestaven med en ren fille.
5. Stikk peilestaven helt ned i påfyllingsrøret og ta den deretter ut.

Obs: Peilestaven må stikkes helt inn for å få riktig avlesning av oljenivået.

6. Avles oljenivået på peilestaven (Fig. 8).
7. Hvis det viser seg at oljenivået er under *Add* (påfyll) merket på staven, skal du fylle påfyllingsrøret**sakte** opp med akkurat nok olje til at nivået kommer opp til *Full* merket på peilestaven.

VIKTIG: Motoren må ikke kjøres med for mye olje i veivhuset; den kan skades som resultat. Tøm ut overflødig olje slik at nivået på peilestaven viser *Full*.

8. Sett peilestaven ned i påfyllingshalsen og skru lokket 1/4 omdreining med urviseren.

Fylling av bensin på tanken

For å få best resultat skal det brukes ren, fersk blyfri bensin, inkludert *oksydert* eller *omformulert* bensin, med 87 oktan eller høyere. Kjøp kun tilstrekkelig med bensin til 30 dagers forbruk for å sikre at bensinen som brukes er fersk. Bruk av blyfri bensin resulterer i mindre avleiringer i forbrenningskammeret og lengre levetid for tennpluggen. Du kan bruke blybensin hvis blyfri ikke er å få tak i.

VIKTIG: Bensinen må aldri blandes med olje.

VIKTIG: Bruk aldri metanol, bensin som inneholder metanol, gasohol som inneholder mer enn 10% etanol, høyoktan bensin eller parafin, da dette kan skade motorens drivstoffsystem.

VIKTIG: Bensin som har stått siden forrige sesong eller lengere må ikke brukes.

FARE

FARERISIKO
- **Bensin er meget brannfarlig og høyeksplosiv under visse forhold.**

DET SOM KAN SKJE
- **En brann eller eksplosjon som er forårsaket av bensin kan brenne deg eller andre i nærheten og også føre til materielle skader.**

HVORDAN FAREN UNNGÅS
- **Bruk en trakt og fyll bensintanken utendørs, på et åpent sted og når motoren er kald. Tørk opp all bensin som blir sølt.**
- **Ikke fyll tanken helt full. Fyll bensin på tanken helt til nivået er mellom 6 mm og 13 mm (1/4 og 1/2") nedenfor bunnen av påfyllings-halsen. Dette tomrommet i tanken gir bensinen plass til å utvide seg.**
- **Røyk aldri mens du holder på med bensin, og hold deg unna åpne flammer eller steder der bensingass kan antennes av gnister.**
- **Bensin må oppbevares på godkjente kanner og utenfor barns rekkevidde.**
- **Kjøp aldri mer bensin enn til 30 dagers forbruk.**

FARE

FARERISIKO
- **Det kan, under visse forhold, dannes statisk elektrisitet under påfylling av bensin som kan antenne bensinen.**

DET SOM KAN SKJE
- **En brann eller eksplosjon kan gi deg og andre i nærheten brannskader og forårsake skade på eiendom.**

HVORDAN FAREN UNNGÅS
- **Sett alltid bensinkanner på bakken med god avstand fra kjøretøyet før de fylles med bensin.**
- **Bensinkanner må aldri fylles inne i et kjøretøy eller på en lastebil eller tilhenger, fordi underlag som tepper eller plastbelegg kan isolere kannen og hemme utslippet av eventuell statisk elektrisitet.**
- **Bensindrevet utstyr må tas ut av lastebilen eller tilhengeren når dette lar seg gjøre, og fylles med bensin mens hjulene står på bakken.**
- **Hvis dette ikke lar seg gjøre, og maskinen må fylles med bensin mens den står på lastebilen eller tilhengeren, må man fylle bensin fra en bensinkanne istedenfor å fylle direkte fra bensinpumpen.**
- **Hvis det er helt nødvendig å fylle bensin direkte fra pumpen, må påfyllingstuten hele tiden være i kontakt med kanten på bensintanken eller kannens åpning helt til påfyllingen er fullført.**

Bruk et drivstoffstabilisering-/kondisjoneringsmiddel regelmessig, både under drift og i lagringsperiodene. Et stabiliserings-/kondisjoneringsmiddel rengjør motoren under drift og hindrer at det dannes gummi-liknende avleiringer i motoren i lagringsperiodene.

VIKTIG: Ikke bruk andre tilsettingsmidler i bensinen enn et stabiliserings-/kondisjoneringsmiddel. Ikke bruk drivstoffstabiliseringsmidler med alkoholbase, slik som etanol, metanol eller isopropanol.

1. Ta kabelen av tennpluggen (Fig. 9).

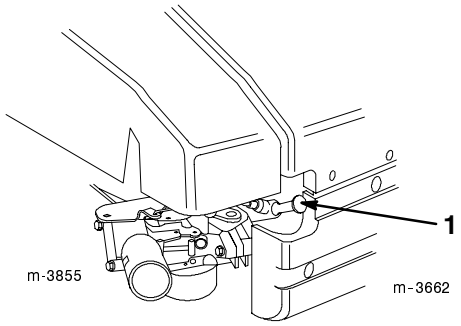

Figur 9

1. Tennpluggkabel

2. Rengjør rundt lokket på bensintanken (Fig. 10).

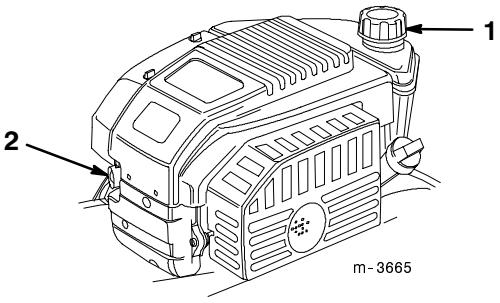

Figur 10

1. Lokket på bensintanken
2. Primer

3. Ta lokket av bensintanken (Fig. 10).

4. Fyll tanken med blyfri bensin til mellom 6 og 13 mm (1/4 og 1/2") fra toppen av tanken. **Det må ikke være bensin i påfyllingshalsen.**

5. Sett lokket på bensintanken og tørk opp bensin som eventuelt ble sølt.

Bruk

Sjekk alltid at selvdriftsmekanismen og kontrollstangen fungerer som de skal før du bruker plenklipperen. Motoren og selvdriften skal stoppe når du slipper kontrollstangen. Hvis de ikke gjør det, må du ta kontakt med ditt autoriserte forhandlerverksted.

Kontroller

Starthendelen og knivkontrollbøylen sitter på øvre håndtak slik som vist i Figur 11.

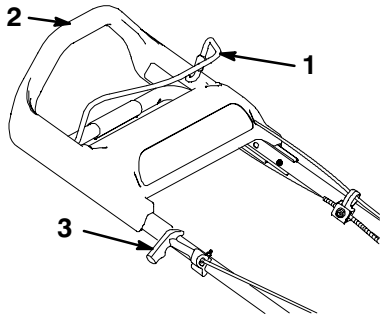

Figur 11

1. Knivkontrollbøyle
2. Øvre håndtak
3. Starthendel

Start av motor

1. Sett kabelen på tennpluggen.

2. Trykk inn primeren tre ganger og vent 2 sekunder mellom hvert trykk (Fig. 10).

Obs: I temperaturer på 13°C (55°F) eller under, skal primeren trykkes inn fem ganger med to sekunders pause mellom hvert trykk.

Obs: Primeren skal ikke brukes til å starte en varm motor etter at den har stått en kort stund. Hvis det er kaldt ute, kan det imidlertid være nødvendig å bruke primeren igjen.

3. Hold knivkontrollbøylen mot det øvre håndtaket (Fig. 12).

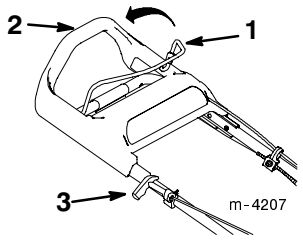

Figur 12

1. Knivkontrollbøyle
2. Øvre håndtak
3. Starthendel

4. Start av plenklipperen.

   Manuell start:

   A. Trekk lett i starthendelen helt til du kjenner at det er motstand, og trekk så hardt i den (Fig. 12).

   B. La snoren vende sakte tilbake til hendelen

   Nøkkelstart (gjelder kun elektriske modeller):

   A. Sett nøkkelen i tenningen (Fig. 13).

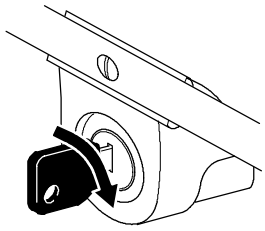

Figur 13

B. Vri nøkkelen mot høyre og slipp den straks motoren starter.

5. Når motoren har startet må den få varme seg opp i minst ett minutt; lengere hvis det er kaldt ute.

Obs: Hvis du ikke har fått start på motoren etter tre forsøk, gjenta trinnene 2 til 4.

Stopp av motor

Slipp knivkontrollbøylen. Både motoren og kniven skal stoppe. Hvis de ikke stopper skikkelig, må du ta kontakt med ditt autoriserte forhandlerverksted.

Selvdriftsmekanisme

Selvdriften settes i gang ved at du går forover med hendene på øvre håndtak. Det øvre håndtaket vil gli mot plenklipperen og aktivisere selvdriften idet du beveger deg forover. Dess raskere du går, dess lengre vil håndtaket gli og dess raskere vil klipperen drives (Fig. 14).

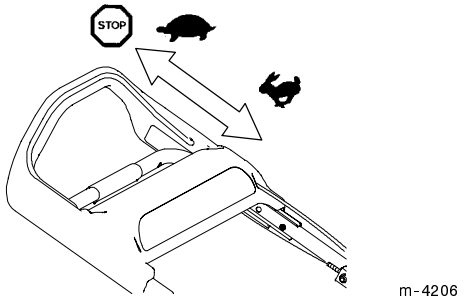

Figur 14

Obs: Plenklipperen drives med maksimal hastighet når det øvre håndtaket presses så langt forover som mulig,

Du behøver bare å gå saktere for å sette ned hastigheten; Selvdriften stoppes når du stopper (Fig. 14).

Obs: Hvis plenklipperen skal trekkes bakover etter at den har gått med selvdrift, og den ikke ruller fritt i denne retningen, skal du dytte den forover ca. et par centimeter uten å koble inn selvdriften og deretter trekke den bakover.

Justering av klippehøyden

SmartWheel hjulet har to klippeinnstillinger: *GLISSENT/NORMALT* og *FRODIG* — for å få den beste klippehøyden under alle forhold (Fig. 15). *GLISSENT/NORMALT* innstillingene brukes for det meste i den varme sommersesongen. *FRODIG* innstillingene brukes til å slå tykt, fuktig og frodig gress som vokser for det meste om våren.

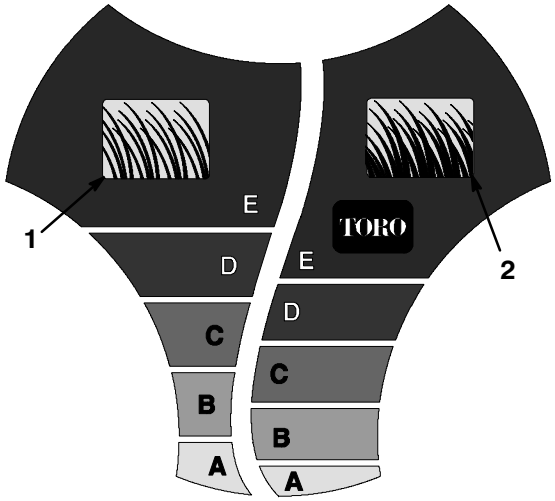

Figur 15

1. Innstillinger for glissent/normalt gress
2. Innstillinger for frodig gress

Vi anbefaler det følgende:

- Slå gresset med *C*, *D*, eller *E* innstillingen eller hold høyden på gresset mellom 5,1 og 7,6 cm (2 til 3”).
- Slå aldri gresset med innstillinger under *C* bortsett fra hvis det er glissent eller hvis det er sent på høsten og det vokser sakte. Når du slår langt gress, skal du bruke en høyere klippehøyde og gå saktere. Gresset klippes deretter på nytt med en normal innstilling. Hvis du slår gress som er for langt kan det tette igjen plenklipperen og forårsake at motoren stanser.

Obs: *SmartWheel* beregner den riktige innstillingen slik at du aldri klipper mer enn 1/3 av gresstrået.

FARE

FARERISIKO
- **Hendene kan komme i kontakt med kniven i bevegelse under innstilling av klippehøyden.**

DET SOM KAN SKJE
- **Kontakt med en kniv i bevegelse kan forårsake alvorlige personskader.**

HVORDAN FAREN UNNGÅS
- **Du må aldri justere klippehøyden mens motoren er i gang og kniven roterer.**
- **Du må aldri stikke fingrene under klippeskjoldet for å løfte klipperen når du justerer klippehøyden.**

1. Flytt plenklipperen over på gresset før du starter motoren. Stopp klipperen når *SmartWheel™* bokstavene på venstre bakhjul peker rett opp (Fig. 15).
2. Bruk *SmartWheel* (Fig. 15) til å sammenligne gresstuppene med bokstavene på hjulet. Bokstaven på *SmartWheel* som matcher høyden på gresstuppene er den riktige klippehøyden.
3. Klem plenklipperens klippehøydehendel mot hjulet og flytt den til den aktuelle bokstaven på plenklipperhuset (Fig. 16).

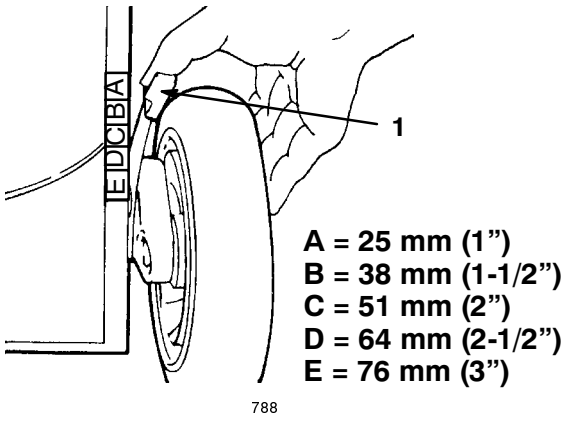

Figur 16

1. Klippehøydehendel

Obs: Justeringen går lettere hvis du løfter opp plenklipperhuset slik at hjulene er oppe fra bakken. **Stikk aldri fingrene under huset når du løfter plenklipperen.**

4. Pass på at pinnen i klippehøydehendelen går inn i slissen i skjoldet.
5. Alle hjulene må være innstilt på samme bokstav.

Obs: Forhjulene kan reguleres til 1,3 cm (1/2”). Flytt høydejusteringshendelen forbi *A* og sett pinnen i slissen i skjoldet.

Bruk av gressposen

Det kan av og til hende at du ønsker å bruke gressposen for å samle opp langt gress, saftig gress eller løv.

Montering av gressposen

1. Stopp motoren og vent til alle deler slutter å bevege seg.
2. Pass på at utslippsdørens håndtak står helt fremme og at pinnen har kontakt med sperrehaken (Fig. 17).

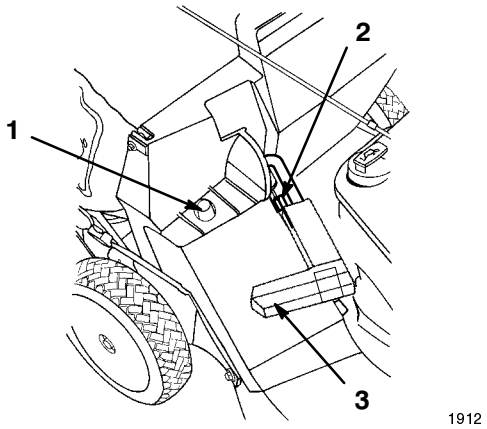

Figur 17

1. Poseramme på monteringstapp
2. Pinne i kontakt med sperrehaken
3. Håndtaket helt fremme og utslippsdøren lukket

3. Skyv hullet i poserammen på monteringstappen på huset (Fig. 17).
4. Sett gressposerammens bakside på det nedre håndtaket.
5. Trekk utslippsdørens håndtak forover og beveg håndtaket bakover helt til pinnen låser seg i hakket i posen (Fig. 18).

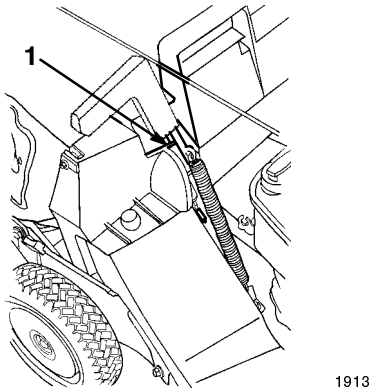

Figur 18

1. Pinnen låst i hakket i posen

Utslippsdøren i klipperhuset er nå åpen.

Klipping med gressposen

FARE

FARERISIKO
- **En slitt gresspose kan føre til at småstein eller liknende kan kastes mot operatøren eller andre som oppholder seg i nærheten.**

DET SOM KAN SKJE
- **Gjenstander som slenges gjennom luften kan skade eller drepe både operatøren eller andre som befinner seg i nærheten.**

HVORDAN FAREN UNNGÅS
- **Sjekk gressposen ofte. Hvis den er skadet må den skiftes ut med en original Toro pose.**

Klipp gresset til posen er full.

VIKTIG: Posen må ikke overfylles.

Hvordan gressposen tas av

1. Stopp motoren og vent til alle deler slutter å bevege seg.
2. Løft hendelen på utslippsdøren og flytt det forover slik at låsepinnen kommer i kontakt med sperrehaken (Fig. 17).
3. Grip håndtaket foran og bak på posen og løft posen av plenklipperen.
4. Tipp posen forover litt etter litt for å tømme ut gresset.
5. For å sette på posen igjen, se trinn 3 og 4 under *Montering av gressposen* på side 14.

FARE

FARERISIKO
- **Gjenstander kan bli slengt gjennom luften hvis ikke døren på utslippstunnelen lukkes helt til.**

DET SOM KAN SKJE
- **Gjenstander som blir slengt gjennom luften kan forårsake alvorlige personskader eller noen kan bli drept.**

HVORDAN FAREN UNNGÅS
- **Hvis ikke utslippsdøren kan lukkes fordi gress tetter igjen utslippsområdet, stopp motoren og beveg håndtaket på døren forsiktig frem og tilbake til døren kan lukkes helt igjen. Hvis det fremdeles ikke går an å lukke døren, rensk utslippet med en pinne; bruk aldri hånden.**

FARE

FARERISIKO
- **Klippet gress og andre ting kan bli slengt ut hvis utslippstunnelen er åpen.**

DET SOM KAN SKJE
- **Gjenstander som blir slengt gjennom luften med tilstrekkelig kraft, kan forårsake alvorlige personskader eller noen kan bli drept.**

HVORDAN FAREN UNNGÅS
- **Døren på utlslippstunnellen må aldri åpnes mens motoren er i gang.**

Tips for bruk

- Les sikkerhetsinstruksjonene og les denne håndboken nøye for du bruker plenklipperen.
- Rydd området og fjern pinner, ståltråd, greiner og andre gjenstander som plenklipperen kan plukke opp eller som kniven kan treffe og slenge gjennom luften.
- Hold alle, og spesielt barn og dyr, unna området der plenklipperen skal brukes.
- Unngå å støte mot trær, murer, veikanter eller andre harde ting. Kjør aldri plenklipperen bevisst over noen slags gjenstander.
- Hvis plenklipperen støter på en gjenstand eller begynner å vibrere, må motoren stoppes øyeblikkelig. Ta av tennpluggkabelen og undersøk om plenklipperen ble skadet.
- Hold **kniven skarp** under hele sesongen. Fil bort hakk i kniven av og til.
- Skift ut kniven med en original Toro kniv når det er nødvendig.

- Klipp kun tørt gress eller løv. Vått gress og løv har en tendens til å klumpe seg sammen på bakken og kan tette igjen plenklipperen eller forårsake at motoren stanser.

ADVARSEL

FARERISIKO
- **Vått gress eller løv kan forårsake at du mister fotfestet og kommer i kontakt med kniven.**

DET SOM KAN SKJE
- **Du kan bli alvorlig skadet hvis du kommer i kontakt med kniven.**

HVORDAN FAREN UNNGÅS
- **Bruk plenklipperen kun når det er tørt.**

- Fjern gressrester eller løv som har satt seg under klippeskjoldet hver gang du har brukt plenklipperen. Se *Rengjøring av gressklipperhusets underside* på side 18.
- Hold motoren i god stand.
- Rengjør luftfilteret regelmessig. Mulching virvler opp mer gress og støv som tetter igjen luftfilteret og reduserer motorprestasjonen.

Klipping av gress

- Gress vokser med varierende hastighet avhengig av årstiden. I sommervarmen er det best å slå gress med klippehøyden innstilt på *C*, *D* eller *E*. Bare 1/3 av gresstrået skal klippes om gangen. Innstillingene under *C* må ikke brukes, bortsett fra når gresset er glissent eller sent om høsten når det vokser sakte.
- Hvis gresset som skal klippes er over 15 cm (6”) høyt, skal du først bruke den høyeste høydeinnstilling og gå saktere enn vanlig; Klipp deretter en gang til med en lavere høydeinnstilling for å få penest mulig plen. Hvis gresset er for langt og løvet klumper seg sammen på plenen, kan plenklipperen tettes igjen slik at motoren stanser.
- Skift klipperetning. Dette vil hjelpe med å fordele det klipte gresset over hele plenen for å få jevn gjødsling.

Hvis du ikke er helt fornøyd med klipperesultatet, kan du forsøke det følgende:

- Bryn kniven.
- Gå saktere under klippingen.
- Øk høydeinnstillingen på plenklipperen.
- Slå gresset oftere.
- Overlapp skårgangene istedenfor å klippe en full skårgang hver gang.
- Klipp langs ytterkantene en gang til.
- Still klippehøyden på forhjulene ett hakk lavere enn bakhjulene. For eksempel: still høyden på forhjulene på *C* og bakhjulene på *D*.

Klipping av løv

- Sjekk at halvparten av plenen vises gjennom løvdekket etter at klippingen er ferdig. Det kan hende at du må gå over løvet en eller flere ganger til.
- Et lett løvdekke fås ved å stille alle hjulene på samme høyde.
- Hvis det er mer enn 12,7 cm (5”) med løv på plenen, skal forhjulene stilles en eller to hakk høyere enn bakhjulene. Dette gjør det lettere å få løvet under klipperskjoldet.
- La klipperen gå saktere hvis den ikke klipper løvene fint nok.
- Hvis du klipper mye eikeløv, kan du kalke plenen om våren for å redusere eikeløvets surhetsgrad.

Vedlikehold

Anbefalt vedlikeholdsplan

Del som skal vedlikeholdes	Servicearbeid	Hver bruk	5 timer	25 timer	50 timer	100 timer
Motorolje—Sjekk	Sjekk motoroljen før hver bruk.	X				
Motorolje—Skift	Tøm og fyll motorens veivhus med fersk olje etter de fem første timers drift. Skift deretter hver 50. time (25 timer hvis plenklipperen er utsatt for mye støv eller høy temperatur) eller en gang i året.				X	
Hus	Fjern gressrester og rengjør.	X				

Del som skal vedlikeholdes	Servicearbeid	Hver bruk	5 timer	25 timer	50 timer	100 timer
Fester	Sjekk festene til kniven og motoren. Trekk til løse fester.		X			
Luftfilter— forfilter	Rengjør eller skift ut forfilteret etter 25 timer eller en gang per sesong. Den må skiftes ut oftere hvis plen-klipperen er utsatt for mye skitt og støv.			X		
Luftfilter— kassett	Rengjør eller skift ut kassetten etter 100 timer eller en gang per sesong. Den må skiftes ut oftere hvis plenklipperen er utsatt for mye skitt og støv.					X
Kniv	Bryn eller skift ut kniven; må gjøres oftere hvis eggen blir fort sløv p.g.a. vanskelige forhold eller mye sand.				X	
Knivbrems	Sjekk stoppetiden hver 50. time eller før sesongen begynner. Kniven må stoppe innen tre sekunder etter at bøylen er sluppet. Hvis den ikke gjør det, må du ta kontakt med ditt autoriserte forhandler-verksted for å få den reparert.				X	
Selvdrifts-mekanisme	Juster kabelen og smør de bakerste høydejusteringsknektene.				X	
Drivstoffsystemet	Se etter lekkasjer og/eller slitasje på drivstoffslangen. Skift ut deler etter behov.				X	
Remdeksel	Fjern gressrester og rusk fra undersiden av remdekslet.				X	
Tennplugg	Undersøk og rengjør. Skift ut tennpluggen hvis det er nødvendig.					X
Kjølesystemet	Fjern rusk fra motorens luftkjølefinner og starteren. Rengjør oftere under støvete forhold.					X
Bensintank	Tøm bensintanken før reparasjoner eller før lagring/oppbevaring.					
Batteri	Lad opp eller skift ut batteriet etter behov. Det må lades opp etter lang tids lagring/oppbevaring.					

VIS FORSIKTIGHET

FARERISIKO
- **Hvis du lar kabelen sitte på tennpluggen, kan andre starte motoren.**

DET SOM KAN SKJE
- **Hvis andre starter motoren ved et uhell kan både du selv og andre i nærheten få alvorlige skader.**

HVORDAN FAREN UNNGÅS
- **Ta kabelen av tennpluggen før du utfører noe slags vedlikeholdsarbeid. Skyv kabelen til side slik at den ikke tilfeldigvis kan komme i kontakt med tennpluggen.**

Kontroll av oljenivået i motoren

Før plenklipperen brukes, må du sjekke at oljenivået er mellom *Add* (påfyll) og *Full* merkene slik som vist på peilestaven (Fig. 8). Hvis oljenivået er under *Add* (påfyll) merket, må du fylle på olje. Se *Fylling av olje i veivhuset* på side 10.

Skifte av motorolje

Skift olje etter de første fem timers drift, og deretter etter hver 50. time eller en gang per sesong. Kjør motoren like før du skal skifte olje for å varme oljen. Varm olje renner lettere og tar med seg flere urenheter.

Obs: Skift olje etter hver 25 timers drift hvis plenklipperen arbeider tungt eller i høy temperatur.

1. Hvis gressposen er montert på klipperen, steng døren i plenklipperhuset og ta av posen.
2. Tøm bensinen ut av bensintanken. Se *Tømming av bensintank* på side 23.
3. Ta kabelen av tennpluggen (Fig. 9).
4. Ta nøkkelen ut av tenningen på modellen med elektrisk start.
5. Ta peilestaven ut av oljepåfyllingsrøret og sett et drensfat ved plenklipperens venstre side.
6. Velt plenklipperen over på venstre side slik at oljen kan renne ned i drensfatet (Fig. 19).

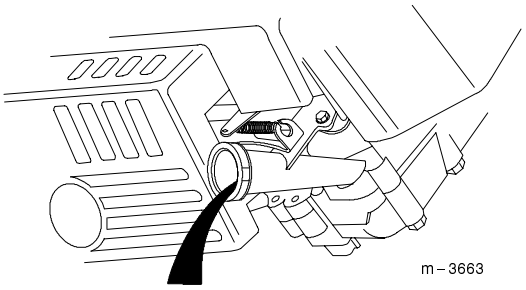

Figur 19

1. Oljepåfyllingsrør

7. Oljen må gjenvinnes i henhold til lokale forskrifter.
8. Rett opp plenklipperen igjen.
9. Fyll veivhuset med fersk olje opp til *Full* merket på peilestaven. Se *Fylling av olje i veivhuset* på side 10.
10. Sett peilestaven på plass.
11. Tørk opp olje som evt. ble sølt.
12. Sett kabelen på tennpluggen.

Rengjøring av plenklipperhusets underside

Sørg for at plenklipperen fungerer optimalt ved å holde undersiden av plenklipperhuset rent. Vær spesielt påpasselig med å holde tilbakeslagsplatene rene (Fig. 20).

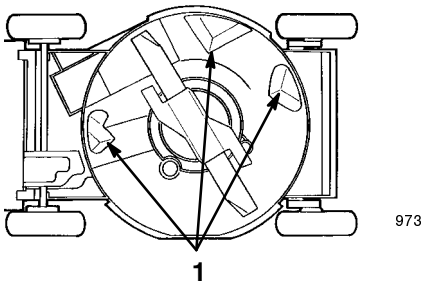

Figur 20

1. Tilbakeslagsplater

Vaskemetoden

1. Sett plenklipperen på et flatt underlag av asfalt eller betong, i nærheten av en hageslange.
2. Monter en hurtigkupling (kjøpes separat) i enden på hageslangen (Fig. 21).

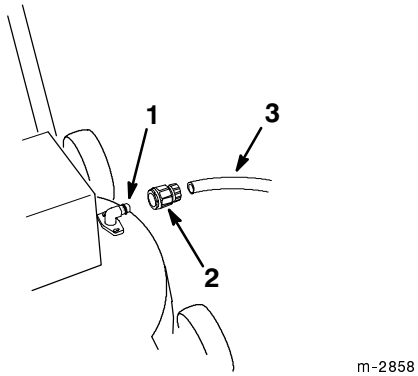

Figur 21

1. Vanninntaksnippel
2. Hurtigkupling
3. Slange

3. Sett kuplingen på plenklipperens vaskenippel (Fig. 21).
4. Skru vannet på for fullt.
5. Start motoren.
6. La plenklipperen gå i to minutter.
7. Stopp motoren og vent til alle deler slutter å bevege seg.
8. Skru av vannet og ta kuplingen av vaskenippelen.
9. Skru av vannet.
10. Start plenklipperen og la den gå i et minutt for å tørke både den og komponentene.
11. Koble trekkfunksjonen til og fra flere ganger mens motoren går, for å tørke den.

Hvis det er et tykt belegg av gress på undersiden av klippeskjoldet, skal du gjøre det følgende:

1. Sett slangen på vaskenippelen.
2. Skru vannet på full styrke.
3. Start plenklipperen og la den gå i to minutter.
4. Stopp motoren og vent til alle deler slutter å bevege seg.
5. Skru av vannet.
6. La plenklipperen stå i bløt i 30 minutter.
7. Skru vannet på full styrke igjen.
8. La plenklipperen gå i to minutter.
9. Stopp motoren og vent til alle deler slutter å bevege seg.

Skrapemetoden

Hvis vaskemetoden ikke gjorde undersiden av plenklipperen skikkelig ren, velt den over på venstre side og skrap den ren.

1. Ta kabelen av tennpluggen (Fig. 9).
2. Tøm bensinen ut av bensintanken. Se trinn 1 til 4 under *Tømming av bensintank* på side 23.

ADVARSEL

FARERISIKO
- **Bensin er meget brannfarlig og høyeksplosiv og kan under visse forhold forårsake personskader og skader på eiendom.**

DET SOM KAN SKJE
- **Det kan oppstå lekkasje av bensin fra forgasseren eller bensintanken når plenklipperen veltes på siden.**

HVORDAN FAREN UNNGÅS
- **Unngå drivstofflekkasjer ved å kjøre motoren tom for bensin eller tømme ut bensinen ved hjelp av en håndpumpe. Den må aldri suges ut.**

3. Velt plenklipperen over på venstre side (Fig. 20).
4. Bruk en treskrape til å fjerne skitt og gress. Unngå å bruke gjenstander med grove og skarpe kanter.

VIKTIG: Beveg kniven så lite som mulig for å unngå startvansker senere.

5. Rett opp plenklipperen igjen.
6. Fyll bensintanken.
7. Sett kabelen på tennpluggen.

Service av luftfilteret

Luftfilteret må rengjøres en gang hver sesong eller etter 25 timers drift. Papirkassetten må rengjøres eller skiftes ut etter 100 timers drift eller en gang i sesongen. Dette må gjøres oftere hvis plenklipperen brukes på steder med mye støv eller skitt.

1. Stopp motoren og vent til alle deler slutter å bevege seg.
2. Ta kabelen av tennpluggen (Fig. 9).

Obs: Ta nøkkelen ut av tenningen på modellen med elektrisk start.

3. Fjern de to knottene som fester luftfilterdekslet på motoren (Fig. 22).
4. Ta av dekslet og rengjør det grundig (Fig. 22).

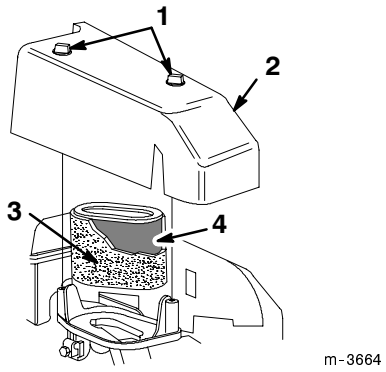

Figur 22

1. Knotter
2. Deksel
3. Skum-forfilter
4. Luftfilter

5. Ta forfilteret forsiktig av.
6. Vask forfilteret forsiktig i mildt såpevann hvis det er skittent. Skyll forfilteret i rent vann og la det tørke (Fig. 22).
7. Hvis papirkassetten er skitten, kan den rengjøres ved å banke den **varsomt** mot et flatt underlag. Hvis kassetten er veldig skitten, må den skiftes ut.

VIKTIG: Verken forfilteret eller papirkassetten må oljes. Papirkassetten må ikke rengjøres med trykkluft.

8. Sett forfilteret over papirkassetten (Fig. 22).
9. Monter luftfilterdekslet (Fig. 22).
10. Sett dekslet godt fast med de to knottene (Fig. 22).

VIKTIG: La aldri motoren gå uten luftfilteret. Det kan føre til at den blir alvorlig skadet.

Vedlikehold av kniven

Sørg alltid for at kniven er skarp. En skarp kniv klipper rett og uten å rive eller frynse gresstråene slik som en sløv kniv vil gjøre.

1. Tøm bensinen ut av bensintanken. Se trinn 1 til 4 under *Tømming av bensintank* på side 23.
2. Ta kabelen av tennpluggen (Fig. 9).
3. Hvis gressposen er montert på klipperen, steng døren i plenklipperhuset og ta av posen.
4. Velt plenklipperen over på venstre side (Fig. 23).

VIKTIG: Beveg kniven så lite som mulig for å unngå startvansker senere.

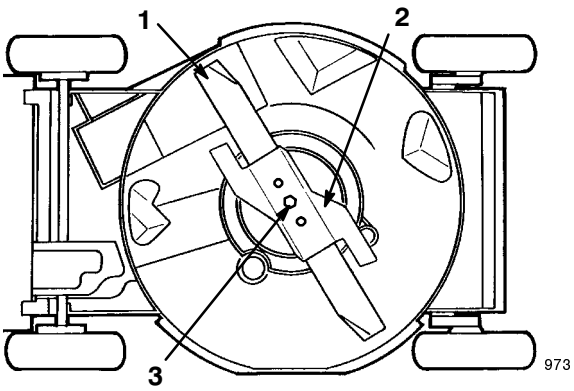

Figur 23

1. Kniv
2. Akselerator
3. Knivens festebolt

Inspeksjon av kniven

Foreta en grundig undersøkelse av kniven for å se om den er skarp eller slitt, spesielt der den flate delen og buen møter hverandre (Fig. 24A). Sand og andre slipende materialer kan slite bort metallet som forbinder den flate delen på kniven med buen, og det er derfor viktig å sjekke kniven før du bruker plenklipperen. Hvis du oppdager et skår eller slitasje (Fig. 24B og 24C), må kniven skiftes ut; se *Demontering av kniven* på side 21.

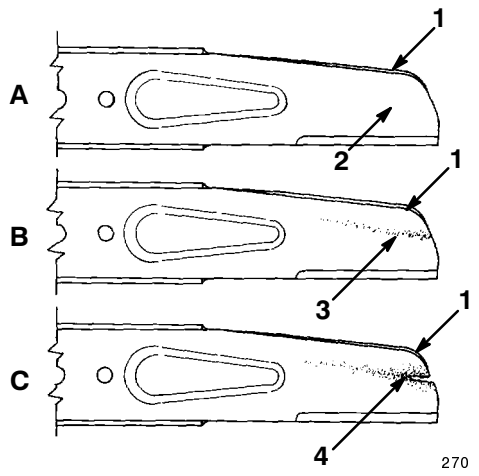

Figur 24

1. Vinge
2. Flat del av kniven
3. Slitasje
4. Skårdannelse

Obs: For å få det beste klipperesultatet, bør du montere en ny kniv før klippesesongen begynner. Fil bort evt. små hakk i kniven for å holde den skarp.

Hvordan kniven demonteres

Grip enden på kniven ved hjelp av ei fille eller en tykk, polstret hanske. Fjern knivbolten, låseskiven, akseleratoren og kniven (Fig. 23).

FARE

FARERISIKO
- **En kniv med slitasje eller skade kan brekke, og en del av kniven kan bli slengt gjennom luften der operatøren eller andre mennesker oppholder seg.**

DET SOM KAN SKJE
- **En knivdel som blir slengt gjennom luften kan forårsake alvorlige legemsskader eller drepe operatøren eller andre mennesker som oppholder seg i nærheten.**

HVORDAN FAREN UNNGÅS
- **Undersøk kniven regelmessig for å se etter slitasje eller skader.**
- **Skift ut kniven hvis den har slitasje eller skader.**

Bryning av kniv

Fil den øverste siden av kniven for å opprettholde den originale klippevinkelen (Fig. 25). Kniven vil beholde balansen hvis du fjerner like mye materiale fra begge kantene.

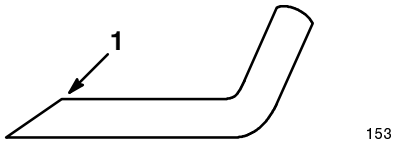

Figur 25

1. Bryn kun i denne vinkelen

VIKTIG: Sjekk knivens balanse ved å legge den på en balanseinnretning. Du får kjøpt en rimelig balanseinnretning i en jernvarehandel. En balansert kniv ligger helt horisontalt, mens en ubalansert kniv vil henge ned på den tyngste siden. Hvis ikke kniven er balansert, kan du file mer metall av kanten der kniven er tyngst.

Montering av kniv

1. Monter en skarp, balansert Toro-kniv, en akselerator, en låseskive og en knivbolt. Knivens vinge skal peke mot toppen av plenklipperhuset når den er riktig montert. Tiltrekningsmomentet for knivbolten er 68 N·m (50 ft-lbs).
2. Rett opp plenklipperen igjen.
3. Sett kabelen på tennpluggen.

Justering av selvdriftskabelen

Hvis plenklipperens topphastighet begynner å svekkes, må selvdriftskabelen justeres.

1. La motoren være slått av og ta ut de to boltene som fester remdekslet (Fig. 29).
2. Ta av dekslet.
3. Løsne kabelens støttemutter (Fig. 26).

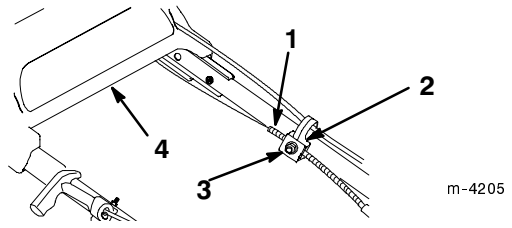

Figur 26

1. Kabelomslag
2. Kabelstøtte
3. Mutter
4. Øvre håndtak

4. Press drivknekten ned helt til den kommer i kontakt med plenklipperen, og hold den der (Fig. 27).

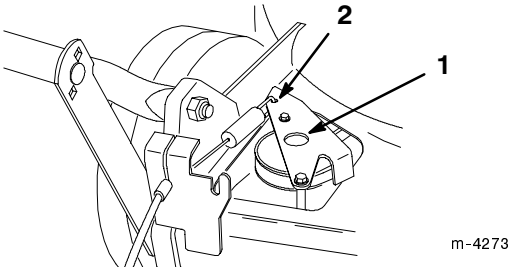

Figur 27

1. Drivknekt
2. Press her

5. Hold det øvre håndtaket så langt tilbake som mulig og hold drivknekten nede mens du trekker kabelomslaget ned (mot plenklipperen) for å fjerne all dødgang i kabelen (Fig. 26).

6. Trekk til mutteren på kabelstøtten (Fig. 26).

7. Slipp drivknekten.

8. Monter remdekslet.

Smøring av selvdriftsmekanismen

1. Tørk av smøreanordningen på de bakerste justeringsanordningene for klippehøyden (Fig. 28) med ei rein fille.

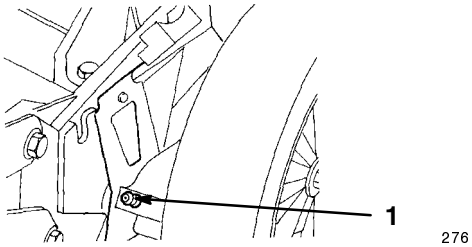

Figur 28

1. Smøreanordning

2. Sett en fettsprøyte av hånd-typen på hver smøreanordning og sprøyt varsom en eller to ganger med #2 Multi-Purpose smørefett med litiumsbase.

VIKTIG: For mye smørefett kan skade tetningene og forhindre at clutchen fungerer som den skal.

Rengjøring under remdekslet

Hold området rundt remdekslet fritt for rusk.

1. Stopp motoren og vent til alle deler slutter å bevege seg.

2. Ta ut de to boltene som fester remdekslet til plenklipperhuset (Fig. 29).

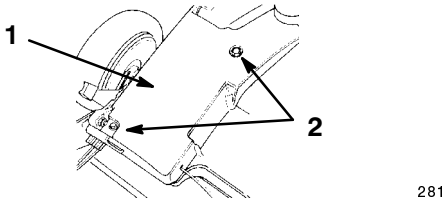

Figur 29

1. Remdeksel
2. Bolter

3. Løft av dekslet og fjern alt rusk fra remmens område.

4. Monter remdekslet.

Skifte av tennplugg

Sjekk tennpluggen etter hver 25. driftstime. Bruk en *Champion RC12YC* tennplugg eller en tilsvarende plugg.

1. Stopp motoren og vent til alle deler slutter å bevege seg.

2. Ta kabelen av tennpluggen (Fig. 9).

3. Rengjør området rundt tennpluggen.

4. Ta tennpluggen ut av topplokket.

VIKTIG: Skift ut tennpluggen hvis den er sprukket, brent eller skitten. Elektrodene må ikke rengjøres fordi rusk som kommer inn i sylinderen kan skade motoren.

5. Still elektrodeavstanden på den nye pluggen på 0,50 mm (0.020") (Fig. 30).

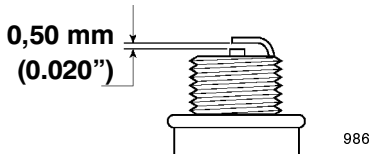

Figur 30

6. Installer tennpluggen og pakningen.
7. Trekk til pluggen med et moment på 20 N·m (15 ft-lbs).
8. Sett kabelen på tennpluggen.

Rengjøring av kjølesystemet

Fjern skitt og rusk rundt sylinderen, på ribbene i topplokket og rundt forgasseren og forbindelsesleddet etter hver 100. timers drift eller en gang per sesong. Fjern rusk fra luftinntakshullene på tilbakespolingshuset. Dette vil sikre riktig kjøling og den beste motorprestasjonen.

Rengjøring av pluggen og utslippstunnellen

Sørg for best mulig funksjon ved å rengjøre pluggen i utslippstunnellen etter hver bruk. Når gresset er tykt og frodig kan gressrester sette seg fast på og rundt pluggen, slik at den blir vanskelig å ta ut.

Pass alltid på at døren på utslippstunnellen lukker seg når du slipper hendelen. Hvis rusk forhindrer at utslippsdøren lukker seg, må innersiden av tunnellen og døren rengjøres grundig.

Tømming av bensintanken

1. Stopp motoren og vent til den blir kald.
2. Ta kabelen av tennpluggen (Fig. 9).

Obs: Bensin må kun tømmes ut av en kald motor.

3. Ta lokket av bensintanken (Fig. 8).
4. Bruk en hevert av pumpetypen til å tømme bensinen over på en ren, godkjent bensinkanne.
5. Sett kabelen på tennpluggen.
6. Kjør motoren til den stopper.
7. Start motoren igjen for å forsikre at forgasseren er helt tom for bensin.

Hvordan batteriet lades opp

Gjelder kun modellene med elektrisk start.

Et nytt batteri må lades opp kontinuerlig i 72 timer for at det skal bli helt oppladet. Batteriet må lades før og etter lang tids oppbevaring/lagring. Generatoren holder batteriet oppladet under normal drift.

1. Stopp motoren og vent til alle deler slutter å bevege seg.
2. Koble kabelstokken fra batteriet (Fig. 7).
3. Ta av batteriet ved å løfte det opp og av nedre håndtak.

Obs: Du behøver ikke å ta av batteriet hvis det er et strømuttak i nærheten av plenklipperen.

4. Koble Toro batteriladeren til batteriet og sett kontakten i et 120VAC strømuttak.

VIKTIG: Bruk kun Toro battteriladeren. Andre batteriladere kan skade batteriet. Batteriet må alltid lades opp innendørs og ved en romtemperatur på (70°F) der det er mulig. Batteriet må ikke lades opp i mer enn 72 timer. For mye oppladning kan skade batteriet.

5. Ta kontakten ut av strømuttaket og koble batteriladeren fra batteriet når oppladningen er fullført.
6. Koble kabelstokken til batteriet.

Kassering av batteriet

Gjelder kun modeller med elektrisk start.

VIKTIG: Brukte batterier er spesialavfall og må ikke kastes sammen med vanlig avfall.

VIKTIG: Forseglede (syre) blybatterier må kasseres i henhold til lokale forskrifter.

Det er **forbudt ved lov** på de fleste steder å brenne, grave ned eller blande forseglede (syre) blybatterier med vanlig kommunalt avfall.

Dette batteriet må leveres til en offentlig godkjent instans for gjenvinning av forseglede (syre) blybatterier.

Ta kontakt med det lokale renholdsverket for å få videre opplysninger om hvordan batteriet tas i mot, gjenvinnes og kastes på en miljøvennlig måte.

Skifte av sikring

Gjelder kun for modeller med elektrisk start

En sikring beskytter ladekretsen i det elektriske systemet. Hvis batteriet ikke holder seg oppladet, kan det hende at sikringen er gått. Bruk en 5-amp sikring av den innpluggbare typen.

1. Ta ut og kast den utbrente sikringen.
2. Sett inn en ny sikring slik som vist i Figur 31.

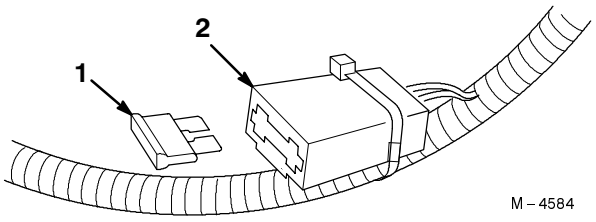

Figur 31

1. Sikring
2. Sikringsholder

Feilsøking

Plenklipperen din ble designet og produsert med tanke på problemfri drift. Sjekk de følgende komponenter og deler omhyggelig. Hvis et problem vedvarer, ta kontakt med et autorisert Toro forhandlerverksted.

Problem	Tiltak for å løse problemet
Motoren vil ikke starte	1. Fyll tanken med fersk bensin 2. Flytt gasspaken i stillingen *Fast* (hurtig) 3. Trykk inn primeren tre ganger 4. Tennplugg • Sett kabelen på tennpluggen • Rengjør tennpluggen, sjekk elektrodeavstanden, og skift ut tennpluggen hvis den er skadet
Motoren er vanskelig å starte eller taper krefter	1. Tøm bensintanken og fyll den med fersk bensin 2. Skift ut luftfilterelementet 3. Rengjør undersiden av klippeskjoldet 4. Rengjør tennpluggen, sjekk elektrodeavstanden, og skift ut tennpluggen hvis den er skadet 5. Sjekk motoroljen
Motoren går uregelmessig	1. Sett kabelen på tennpluggen 2. Rengjør tennpluggen, sjekk elektrodeavstanden, og skift ut tennpluggen hvis den er skadet 3. Flytt gasspaken fra stillingen *Slow* (sakte) til *Fast* (hurtig) 4. Skift ut luftfilterelementet
Plenklipperen eller motoren vibrerer unormalt	1. Balanser kniven. Skift ut kniven hvis den er bøyd 2. Trekk til knivens monteringsbolt 3. Rengjør undersiden av klippeskjoldet 4. Trekk til motorens monteringsbolter
Ujevnt klipperesultat	1. Still alle hjul på samme høyde 2. Bryn og balanser kniven 3. Skift klippemønster 4. Rengjør undersiden av klippeskjoldet

Problem	Tiltak for å løse problemet
Utslippssjakten går tett	1. Flytt gasspaken fra stillingen *Slow* (sakte) til *Fast* (hurtig) 2. Bruk en høyere klippeinnstilling 3. Gå saktere 4. La gresset tørke før du slår det 5. Rengjør undersiden av klippeskjoldet
Klipperen går ikke med selvdrift	1. Juster selvdriftskabelen 2. Fjern rusk fra undersiden av remdekslet

Lagring/oppbevaring

Utfør vedlikeholdsarbeidet som er anbefalt for å gjøre plenklipperen klar til vinterlagring. Se *Vedlikehold* på side 16.

Plenklipperen må oppbevares på et sted som er kjølig, rent og tørt. Legg en presenning over plenklipperen for å holde den ren og beskyttet.

Klargjøring av drivstoffsystemet

ADVARSEL

FARERISIKO
- **Bensin kan fordampe hvis den lagres over lengre tid.**

DET SOM KAN SKJE
- **Fordampet bensin kan eksplodere hvis den kommer i kontakt med en åpen flamme.**

HVORDAN FAREN UNNGÅS
- **Bensin (drivstoff) må ikke lagres i lange perioder.**
- **En plenklipper med bensin på tanken må ikke oppbevares i nærheten av en åpen flamme (Eksempel: fyringsanlegg eller sparebluss).**
- **La motoren bli kald før den settes på et innelukket sted.**

Tøm bensintanken når plenklipperen brukes for siste gang før den skal settes bort.

1. Kjør plenklipperen helt til motoren stopper fordi den har gått tom for bensin.
2. Prim motoren og start den på nytt.
3. La motoren gå til den stopper. Når motoren ikke lar seg starte mer, er den tørr nok.

Klargjøring av motoren

1. Tøm oljen ut av veivhuset mens motoren fremdeles er varm. Se *Skifte av motorolje* på side 18.
2. Ta ut tennpluggen (Fig. 9).
3. Bruk en oljekanne og fyll ca. en spiseskje med olje i veivhuset gjennom tennplugghullet.
4. Drei motoren sakte rundt flere ganger ved hjelp av startsnoren for å fordele oljen.
5. Installer tennpluggen men **ikke** sett på tennpluggkabelen.

Generelt

1. Rengjør plenklipperhuset. Se *Rengjøring av plenklipperhusets underside* på side 18.
2. Fjern skitt og stråbiter fra sylinderen, ribbene i topplokket og viftehuset.
3. Fjern gressrester, skitt og støv fra motorens utvendige deler, dekslet og toppen av plenklipperhuset.
4. Sjekk tilstanden av kniven. Se *Vedlikehold av kniven* på side 20.
5. Lad opp batteriet. Se *Hvordan batteriet lades opp* på side 23. Batteriet bør oppbevares på et sted uten oppvarming hvis det er mulig. Hvis batteriet skal lagres/oppbevares lenge, må det lades opp hver sjette måned. Hvis temperaturen der det står er (27°C (80°F)) eller varmere, må batteriet lades hver 90 Dag.
6. Trekk til alle muttere, bolter og skruer.
7. Smør selvdriftsmekanismen. Se *Smøring av selvdriftsmekanismen* på side 22.
8. Reparer alle rustflekker og skader i lakken med lakk fra et autoriserte Toro forhandlerverksteder.

Sammenfolding av håndtak

VIKTIG: Håndtaket må legges forsiktig sammen slik at du ikke drar, klemmer eller skader kablene på annen måte.

VIKTIG: Knottene som fester det nedre håndtaket til hengselknekten må ikke tas av eller løsnes. Det øvre håndtaket må ikke legges bakover.

1. Løsne knottene som fester det øvre håndtaket.
2. Sving det øvre håndtaket forsiktig forover helt til det hviler på motoren (Fig. 32).

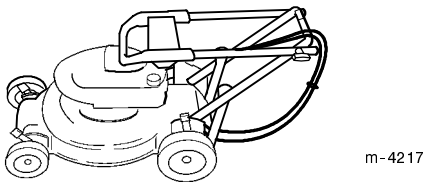

Figur 32

Når plenklipperen tas frem etter lagringsperioden

1. Fold det øvre håndtaket forsiktig ut slik at det sitter sammen med det nedre håndtaket og trekk til knottene.

VIKTIG: Vær meget forsiktig når du folder ut håndtaket slik at du ikke drar i kontrollkablene, klemmer dem fast eller at skader dem på annen måte.

2. Sjekk og trekk til alle fester.
3. Ta ut tennpluggen (Fig. 9) og spinn motoren raskt rundt ved hjelp av starteren for å fjerne overflødig olje fra sylinderen.
4. Rengjør tennpluggen eller skift den ut hvis den er sprukket, ødelagt eller hvis elektrodene er slitte.
5. Installer tennpluggen og trekk den til med et moment på 20 N·m (15 ft-lbs).
6. Utfør vedlikeholdsarbeidet som er anbefalt. Se to *Vedlikehold* på side 16.
7. Lad opp batteriet. Se *Hvordan batteriet lades opp* på side 23.
8. Fyll bensintanken (Fig. 8) med fersk bensin.
9. Sjekk oljenivået i motoren. Se *Sjekking av motorens oljenivå* på side 18.
10. Sett kabelen på tennpluggen.

Tilbehør

Det følgende tilbehøret fås kjøpt på autoriserte forhandlerverksteder.

- Sideutslipps-sett
- Mosefjerner


TORO®