Form No. 3324-501

TORO®

53 cm (21”) Recycler®

Itsevetävä ruohonleikkuri

Mallinro alkaen 20789—200000001
Mallinro alkaen 20791—200000001

Käyttäjän opas

CE

Suomi (FI)

Sisältö

	Sivu
Sisältö	2
Johdanto	2
Turvaohjeet	3
Ruohonleikkurin yleiset turvaohjeet	3
Äänenpaine	5
Ääniteho	5
Värähtelyn taso	5
Merkkien tarkoitus	5
Kokoonpano	8
Ruohonleikkuripakkauksen avaaminen	8
Kahvan asennus	8
Käynnistinnarun asennus	8
Heittosuppilon peitinkannen asennus	9
Akun asennus	9
Käynnistysvalmistelut	10
Öljyn lisääminen kampikammioon	10
Bensiinitankin täyttö	10
Käyttö	11
Hallintalaitteet	11
Moottorin käynnistys	12
Moottorin pysäytys	12
Vetolaite	12
Leikkuukorkeuden säätö	12
Ruohonkokoojan käyttö	14
Käyttövihjeitä	15
Kunnossapito	16
Kunnossapidon suositustaulukko	16
Moottorin öljynpinnan tarkastus	17
Moottoriöljyn vaihto	17
Ruohonleikkurin kotelon alapuolen puhdistus	18
Ilmansuodattimen huolto	19
Leikkuuterän kunnossapito	20
Vetolaitteen vaijerin säätö	21
Vetolaitteen voitelu	21
Hihnakannen alapuolinen puhdistus	22
Sytytystulpan vaihto	22
Jäähdytysjärjestelmän puhdistus	22
Peitinkannen ja heittosuppilon puhdistus	22
Bensiinitankin tyhjennys	22
Akun lataus	23
Akun hävittäminen	23
Sulakkeen vaihto	23
Vianetsintä	24
Säilytys	25
Polttoainejärjestelmän valmistelu	25
Moottorin valmistelu	25
Yleistä	25
Kahvan taittaminen	25
Käyttöönotto varastoinnin jälkeen	26
Lisävarusteet	26

Johdanto

Kiitoksia Toro-tuotteen hankkimisesta. Me toivomme, että olet täysin tyytyväinen uuteen laitteeseesi.

Lue tämä käyttöopas huolellisesti, jotta opit käyttämään ja huoltamaan laitetta asianmukaisesti. Tämän käyttöoppaan tiedoilla sinä ja muut käyttäjät pystytte välttämään tapaturmia ja tuotevaurioita. Vaikka Toro suunnittelee ja valmistaa turvallisia tuotteita, olet itse vastuussa tuotteen asianmukaisesta ja turvallisesta käytöstä.

Aina kun otat yhteyttä valtuutettuun huoltoon tai tehtaalle saadaksesi huoltoapua, alkuperäisiä Toron osia tai lisätietoja, ota tuotteen malli- ja sarjanumerot esille. Malli- ja sarjanumeron kyltti löytyy tuotteesta kuvassa 1 esitetystä paikasta.

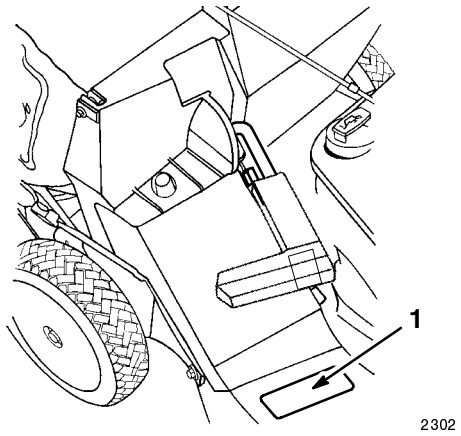

Kuva 1

1. Malli- ja sarjanumeron kyltti

Kirjoita tuotteen mallinumero ja sarjanumero alla olevaan tilaan:

Mallinro: _____

Sarjanro: _____

Tässä käyttöoppaassa kerrotaan mahdollisista vaaroista ja annetaan erityisiä turvaohjeita, joiden avulla sinä ja muut käyttäjät voitte välttyä henkilövahingoilta ja jopa hengenvaaralta. Sanoilla HENGENVAARA, VAARA ja VAROITUS ilmaistaan uhkan astetta.

©The Toro Company - 1999
8111 Lyndale Ave. South
Bloomington, MN 55420-1196

Printed in USA

HENGENVAARA ilmaisee erittäin vakavaa uhkaa, josta on seurauksena vakava tapaturma tai jopa kuolema, jos suositeltuja varo-ohjeita ei noudateta.

VAARA ilmaisee uhkaa, josta saattaa olla seurauksena vakava tapaturma tai jopa kuolema, jos suositeltuja varo-ohjeita ei noudateta.

VAROITUS ilmaisee uhkaa, josta saattaa olla seurauksena pienehkö tai kohtalainen tapaturma, jos suositeltuja varo-ohjeita ei noudateta.

Lisäksi tässä käyttöoppaassa käytetään kahta termiä tietojen korostamiseksi. **Tärkeää** kiinnittää huomiota mekaanisiin erikoistietoihin ja **Huomautus** korostaa erityishuomion ansaitsevia yleistietoja.

Turvaohjeet

Maksimiturvallisuuden ja hyvän suorituskyvyn takaamiseksi sekä tuotetuntemuksen hankkimiseksi on tärkeää, että kaikki ruohonleikkurin käyttäjät lukevat tämän käyttöoppaan ja omaksuvat sen tiedot ennen moottorin käynnistämistä. Erityistä huomiota on kiinnitettävä turvaohjeen varoitusmerkintään ⚠, joka tarkoittaa VAROITUSTA, VAARAA TAI HENGENVAARAA — "henkilökohtainen turvallisuusohje". Lue ja omaksu nämä ohjeet, sillä ne käsittelevät turvallisuutta. Ohjeiden noudattamatta jättäminen saattaa johtaa henkilövahinkoihin.

Ruohonleikkurin yleiset turvaohjeet

Seuraavat ohjeet on sovellettu ANSI/OPEI-standardista B71.1—1998 ja ISO-standardista 5395:1990(E). Toro-ruohonleikkureita koskevat tiedot tai termit on esitetty sulkeissa.

Tämä leikkuri pystyy katkomaan käsiä ja jalkoja sekä sinkoamaan esineitä. Seuraavien turvallisuusohjeiden laiminlyönti voi johtaa vakavaan tapaturmaan tai hengenvaaraan.

Koulutus

- Lue ohjeet huolellisesti. Tutustu hallintalaitteisiin ja laitteen asianmukaiseen käyttöön ennen laitteen käynnistystä.
- Katso lisävarusteiden oikea käyttö ja asennus valmistajan ohjeista. Käytä vain valmistajan hyväksymiä lisävarusteita.
- Älä milloinkaan anna ruohonleikkuria lasten tai näitä ohjeita tuntemattomien ihmisten käyttöön. Maakohtaisissa määräyksissä voi olla ikärajoituksia käyttäjälle.
- Älä leikkaa ruohoa, jos ihmisiä ja varsinkin lapsia tai lemmikkieläimiä on lähistöllä. Pysäytä ruohonleikkuri, jos joku tulee lähelle.

Vakavia onnettomuuksia voi sattua, jos käyttäjä ei ole valppaana lasten läsnäollessa. Ruohonleikkuri ja ruohonleikkuu kiinnostaa usein lapsia. **Älä koskaan** oleta, että lapset pysyvät siellä, missä näit heidät viimeksi.

- Pidä huoli, että lapset pysyvät poissa ruohonleikkuualueelta ja että he ovat vastuunsa tuntevan aikuisen valvonnassa.
- Ole valppaana ja sammuta ruohonleikkuri, jos lapsia tulee leikkuualueelle.
- Ole erityisen varovainen lähestyessäsi nurkkia, pensaita, puita tai muita esineitä, jotka saattavat peittää näkyvyyden.
- Muista, että käyttäjä on vastuussa muille ihmisille tai heidän omaisuudelleen sattuvista onnettomuuksista tai vahingoista.

Valmistelut

- Käytä aina kunnollisia jalkineita ja pitkiä housuja ruohoa leikatessasi.
- Älä käytä laitetta avojaloin tai sandaaleissa.
- Pidä aina sivusuojilla varustettuja suojalaseja käyttäessäsi ruohonleikkuria.
- Tutki tarkasti alue, jossa laitetta tullaan käyttämään, ja poista kaikki kivet, kepit, johdot, luut ja muut esineet.
- **Vaara: Bensiini on erittäin tulenarkaa.** Ryhdy seuraaviin varotoimiin:
  - Säilytä polttoainetta vain erityisesti sille tarkoitetuissa astioissa.
  - Täytä bensiinitankki vain ulkona äläkä tupakoi polttoaineen lisäämisen aikana.
  - Lisää polttoainetta ennen moottorin käynnistämistä. Älä koskaan poista bensiinitankin korkkia tai lisää bensiiniä, kun moottori käy tai kun moottori on kuuma.
  - Jos bensiiniä läikkyy, älä yritä käynnistää moottoria, vaan siirrä kone kauaksi läikkymiskohdasta ja varo, ettei bensiini pääse syttymään, kunnes bensiinihöyryt ovat haihtuneet.
  - Laita bensiinitankin ja -astioiden korkit kunnolla paikoilleen.
  - Jos bensiinitankki on tyhjennettävä, tee se ulkona.
- Vaihda vialliset äänenvaimentimet.

- Tarkista aina ennen käyttöä silmämääräisesti, että terät, terien pultit ja itse leikkuri eivät ole kuluneet tai vaurioituneet. Vaihda kuluneet tai vaurioituneet terät ja pultit kokonaisena sarjana, jotta tasapaino säilyy.
- Ole moniteräisiä koneita käsitellessäsi varovainen, sillä yhden terän pyörittäminen voi saada muutkin terät pyörimään.

Käyttö

- Älä käytä moottoria suljetussa tilassa, jonne voi kerääntyä vaarallista hiilimonoksidia (häkää).
- Leikkaa ruohoa vain päivänvalossa tai hyvässä keinovalaistuksessa.
- Varmista, että pysyt pystyssä rinteillä.
- Käytä laitetta kävellen, älä milloinkaan juokse.
- Pidä kahvasta tukevasti kiinni.
- Leikkaa ruoho rinteen poikkisuunnassa, älä milloinkaan myötä- tai vastamäkeen.
- Noudata erittäin suurta varovaisuutta vaihtaessasi suuntaa rinteillä.
- Älä leikkaa ruohoa liian jyrkiltä rinteiltä.
- Noudata erittäin suurta varovaisuutta vetäessäsi ruohonleikkuria taaksepäin tai itseäsi kohti.
- Ennen kuin liikut taaksepäin, katso alas taaksesi pienten lasten varalta.
- Pysäytä terä(t), jos ruohonleikkuria on kallistettava ylittäessäsi muita alustoja kuin nurmikkoa ja siirtäessäsi ruohonleikkuria leikkausalueelle ja sieltä pois.
- Älä koskaan käytä ruohonleikkuria, jonka suojukset ovat vaurioituneet tai ilman suojalaitteita, kuten esimerkiksi ruohonohjaimia tai -kokoojia.
- Älä muuta moottorin keskipakosäätimen asetuksia tai käytä moottoria ylikierroksilla.
- Vapauta kaikki terä- ja ajokytkimet ennen moottorin käynnistämistä.
- Käynnistä moottori tai kytke se päälle varovasti noudattaen ohjeita ja pitäen jalat riittävän kaukana terästä (teristä).
- Älä kallista konetta moottorin käynnistyksen tai päällekytkemisen aikana, ellei ruohonleikkuria ole kallistettava käynnistystä varten. Älä siinä tapauksessa kallista sitä enempää kuin on ehdottoman välttämätöntä, ja kohota vain käyttäjästä kauempana olevaa puolta.
- Älä käynnistä moottoria seisoessasi heittosuppilon edessä.
- Älä laita käsiä tai jalkoja pyörivien osien lähelle tai alle. Älä milloinkaan mene heittoaukon eteen.
- Älä milloinkaan nosta ruohonleikkuria maasta tai kanna sitä, kun moottori on käynnissä.
- Pysäytä moottori ja irrota sytytystulpan johto
  - ennen tukosten poistamista tai heittosuppilon puhdistamista;
  - ennen ruohonleikkurin tarkastamista, puhdistamista tai huoltamista;
  - törmättyäsi johonkin esineeseen. Tarkista ruohonleikkuri vaurioiden varalta ja tee korjaukset ennen ruohonleikkurin uudelleenkäynnistystä ja käyttöä;
  - mikäli ruohonleikkuri alkaa täristä epänormaalisti. Etsi syy välittömästi. Tärinä on yleensä merkkinä jostakin ongelmasta.
- Pysäytä moottori
  - aina kun poistut ruohonleikkurin luota;
  - ennen bensiinitankin täyttöä.
- Pienennä kaasu moottorin sammuessa, ja jos moottorissa on sulkuventtiili, sulje polttoainehana ruohonleikkuun päätyttyä.
- Pysäytä terä(t) ylittäessäsi sorapäällysteisiä ajoväyliä, teitä tai jalkakäytäviä.
- Sammuta moottori ja odota, että terä pysähtyy täysin ennen ruohonkokoojan poistamista.
- Älä käytä ruohonleikkuria alkoholin tai lääkkeiden vaikutuksen alaisena.

Rinteet ovat merkittävä liukastumis- ja kaatumisonnettomuuksia aiheuttava tekijä, joista voi olla seurauksena vakavia tapaturmia. Jos tunnet olevasi epävarma rinteellä, älä leikkaa siellä ruohoa.

- Varo kuoppia, uria tai muhkuroita. Korkea ruoho voi kätkeä sisäänsä esteitä.
- **Älä** leikkaa ruohoa jyrkänteiden, ojien tai penkereiden läheltä. Saatat menettää jalansijasi tai tasapainosi.
- **Älä** leikkaa märkää ruohoa. Siinä voi liukastua helposti.

Kunnossapito ja säilytys

- Pidä kaikki mutterit, pultit (erityisesti terän kiinnityspultit) ja ruuvit kireällä, jotta laite on varmasti turvallinen käyttää.
- Älä koskaan säilytä polttoainetta sisältävää konetta rakennuksessa, jossa avotuli tai kipinä voi sytyttää polttoainehöyryt.

- Anna moottorin jäähtyä ennen kuin viet sen säilytykseen suljettuun tilaan.
- Pidä moottori, äänenvaimennin, akkutila ja bensiinin säilytystila puhtaana ruohosta, lehdistä tai ylimääräisestä rasvasta tulipalovaaran vähentämiseksi.
- Vaihda kuluneet tai vaurioituneet osat turvallisuuden vuoksi.
- Noudata erittäin suurta varovaisuutta käsitellessäsi bensiiniä, sillä höyryt voivat räjähtää.
- Älä milloinkaan muuta turvalaitteita. Tarkasta niiden kunnollinen toiminta säännöllisesti.
- Pidä ruohonleikkuri puhtaana ruohosta, lehdistä tai muista roskista. Pyyhi öljy- tai polttoainevuodot pois.
- Älä milloinkaan säädä pyörien korkeutta moottorin käydessä.
- Irrota aina sähkökäyttöinen ruohonleikkuri (verkkovirralla toimiva) pistorasiasta ennen puhdistusta, korjausta tai säätöä.
- Ruohoa keräävät osat kuluvat, vaurioituvat ja heikkenevät, jolloin liikkuvat osat voivat paljastua tai esineitä voi päästä sinkoamaan ilmaan. Tarkasta nämä osat säännöllisesti ja vaihda valmistajan suosittelemat osat tarvittaessa.
- Ruohonleikkurin terät ovat teräviä ja voivat aiheuttaa haavoja. Kääri terä(t) kankaaseen tai käytä käsineitä ja noudata erityistä varovaisuutta terien huollossa.
- Älä muuta moottorin keskipakosäätimen asetuksia tai käytä moottoria ylikierroksilla.

Äänenpaine

Tämän laitteen jatkuva A-painotettu äänenpaine käyttäjän korvan tasalla on 85,4 dB(A), joka perustuu samanlaisilla koneilla ANSI B71.5-1984:n mukaisesti tehtyihin mittauksiin.

Ääniteho

Tämän laitteen äänitehon taso on 98,6 LwA, joka perustuu samanlaisilla koneilla 84/538/ETY-direktiivin ja sen muutosten mukaisesti tehtyihin mittauksiin.

Värähtelyn taso

Tämän laitteen suurin kämmen-käsivarsivärähtelyn taso on 7,27 m/s^2, joka perustuu samanlaisilla koneilla ISO 5349:n mukaisesti tehtyihin mittauksiin.

Merkkien tarkoitus

Varoituskolmio – kolmion sisällä oleva merkintä ilmaisee uhkaa



Varoitusmerkintä



Lue käyttäjän opas



Ota teknisestä oppaasta selvää asianmukaisista huoltotoimista



Älä avaa tai poista turvasuojuksia moottorin käydessä

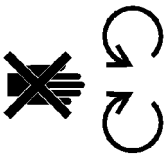

Pyörivä terä voi katkoa varpaita tai sormia. Pysy kaukana ruohonleikkurin terästä moottorin käydessä



Käytä terän jäykistettä silppuamisen aikana välttääksesi terävauriot, kun ruohonleikkuri on varustettu heittoaukon peitinkannella

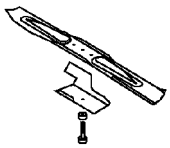

Voimansiirto

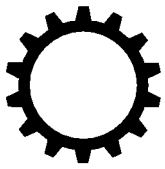

Pysy turvallisen matkan päässä koneesta

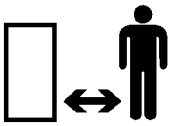

Pysy turvallisen matkan päässä ruohonleikkurista

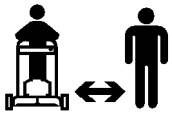

Sinkoutuvia tai lentäviä esineitä — koko keho vaarassa

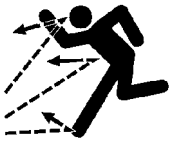

Sinkoutuvia tai lentäviä esineitä — pyörivä sivukiinnitteinen ruohonleikkuri. Pidä ruohonohjaimen suojus paikoillaan



Pysäytä moottori ennen kuin poistut käyttäjän paikalta



Käyntituntimittari/ kuluneet käyntitunnit

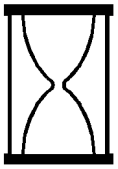

Nopea



Hidas



Vähennys/lisäys



Öljy



Päällä/käynnissä



Kytkentä

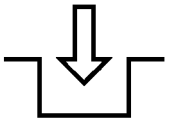

Vapautus

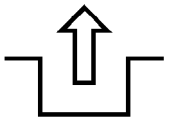

Akun lataus

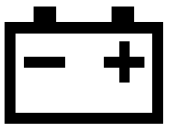

Polttoaine



Vapaa



1-vaihde



2-vaihde



Rasvauskohta



Moottorin käynnistys

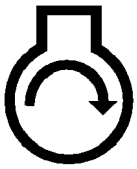

Moottorin sammutus



Rikastin

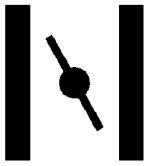

Käsisyöttöpumppu (auttaa käynnistyksessä)

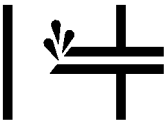

Paina käsisyöttöpumppua kolme kertaa

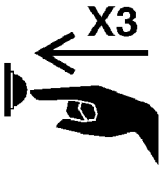

Hävitä akut asianmukaisesti



Työnnä avain virtalukkoon



3-vaihde



Leikkaava osa — perusmerkintä



Leikkaava osa — korkeuden säätö



Käännä avainta virtalukossa



Liikkeen ohjaus



Vedä narusta

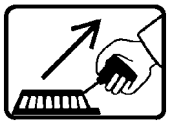

Pyörä



Pyöräveto

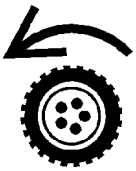

Kokoonpano

Huomaa: Määritä ruohonleikkurin vasen ja oikea puoli seisomalla normaalissa käyttöasennossa.

Ruohonleikkuripakkauksen avaaminen

TÄRKEÄÄ: Ole erittäin varovainen avatessasi pakkausta ja käsitellessäsi ruohonleikkuria ja yläkahvaa, jotta vaijerit eivät veny, jää puristuksiin tai vaurioidu.

1. Poista täytteet laatikosta ja jätä kahvan yläosa nojaamaan ruohonleikkurin yläosaa vasten.
2. Ota ruohonleikkuri pois laatikosta.
3. Laita kahvan yläosa maata vasten ruohonleikkurin taakse siten, että kahvan kyltti on ylöspäin ja vaijerit menevät kahvan kannattimien välistä.

Kahvan asennus

1. Irrota neljä pulttia ja vastakappaletta alakahvasta (kahdessa pultissa on litteä kanta ja kahdessa on kahvan mukaan muotoiltu kanta (kuva 2).

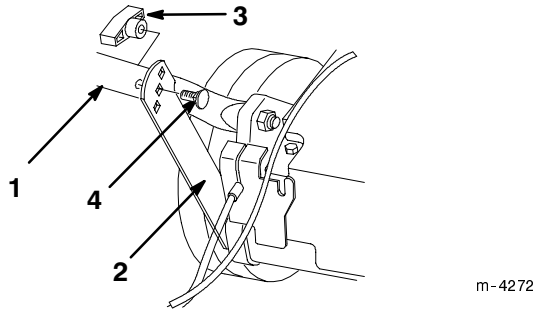

Kuva 2

1. Alakahva
2. Tukikannatin
3. Vastakappale
4. Kahvan litteä pultti

2. Käännä kahvan alaosa taakse ja tukikannattimet ylöspäin, jotta kannattimet tulevat kahvan reikien kohdalle (kuva 2).
3. Kiinnitä kahva kahdella litteäkantaisella pultilla ja kahdella vastakappaleella niihin tukikannattimien korkeudensäätöreikiin, jotka parhaiten sopivat omalle pituudellesi (kuva 2).

TÄRKEÄÄ: Älä venytä vaijereita tai jätä niitä puristuksiin.

Huomaa: Voit säätää kahvan korkeutta asentamalla kahvan pultit ja vastakappaleet eri reikiin.

4. Työnnä yläkahvan päät alakahvan päälle siten, että kahvojen päät menevät sisäkkäin (kuva 3).

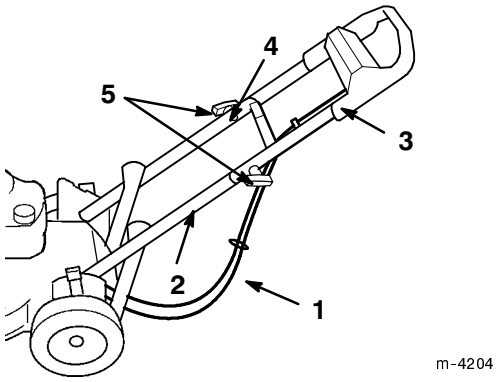

Kuva 3

1. Vaijerit
2. Alakahva
3. Yläkahva
4. Kahvan muotoiltu pultti (vain yksi näkyvissä)
5. Vastakappaleet

5. Varmista, että vaijerit menevät kahvan alaosan alapuolelta ja takaa, kuten kuvassa 3.
6. Kiinnitä kahvan yläosa alaosaan kahdella muotoillulla pultilla ja kahdella vastakappaleella (kuva 3).

Käynnistinnarun asennus

Vedä käynnistinnaru kahvassa olevan naruohjaimen läpi (kuva 4).

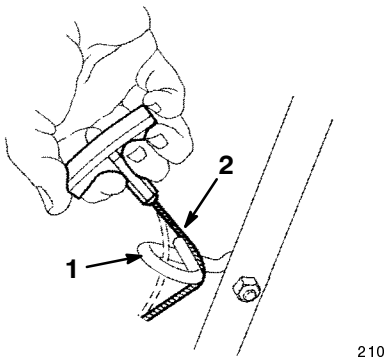

Kuva 4

1. Naruohjain
2. Käynnistinnaru

Huomaa: Käynnistinnarun asennus helpottuu, kun puristat hallintasankaa kahvaa vasten.

Heittosuppilon peitinkannen asennus

1. Pysäytä moottori ja odota, että kaikki liikkuvat osat pysähtyvät.
2. Avaa heittoluukku siirtämällä sen kahvaa taaksepäin (kuva 5).

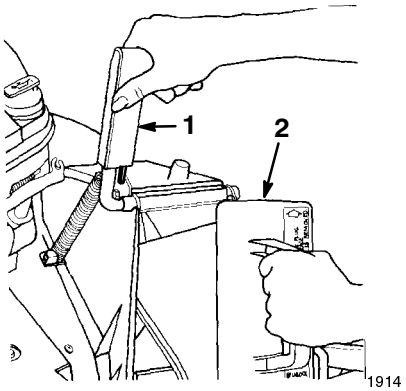

Kuva 5

1. Heittoluukun kahva
2. Peitinkansi (käännettynä myötäpäivään)

3. Pidä heittoluukun kahvasta kiinni, jottei jousitettu luukku sulkeudu peitinkantta asennettaessa.
4. Käännä peitinkantta hieman myötäpäivään samalla kun työnnät sitä sisään (kuva 5).

   Varmista, että peitinkannen kyltissä oleva nuoli osoittaa ylöspäin.
5. Työnnä peitinkansi perille saakka, kunnes kannen alaosassa oleva jousipidike napsahtaa paikalleen (kuva 6).

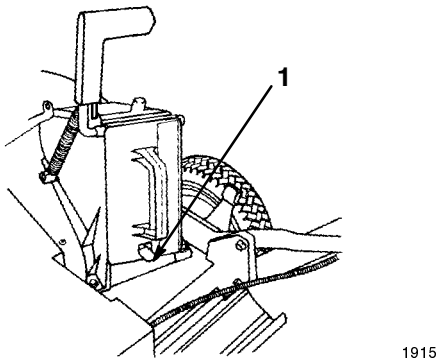

Kuva 6

1. Jousipidike

6. Päästä heittoluukun kahvasta irti, jolloin peitinkannen yläosa lukittuu paikalleen.
7. Kannen irrotus:

   A. Siirrä heittoluukun kahvaa taaksepäin ja kohota samalla jousipidikettä peitinkannen alaosasta.

   B. Kun peitinkansi on auki, poista se heittosuppilosta.

Akun asennus

Vain sähkökäynnistinmallit

1. Poista akku pakkauksestaan ja lataa se; katso *Akun lataus* sivulta 23.
2. Kohdista ja laske akkukotelon tapit alakahvassa oleviin reikiin, jolloin akkukotelo napsahtaa paikalleen (kuva 7).

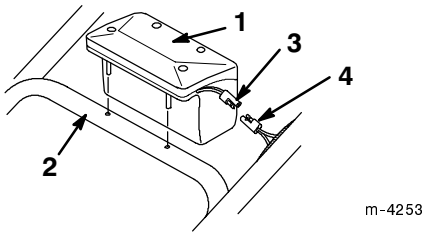

Kuva 7

1. Akkukotelo
2. Alakahva
3. Johtoliitin akusta
4. Johtoliitin johtonipusta

3. Liitä akusta tuleva johtoliitin johdotusputkessa olevasta sähköjohtonipusta tulevaan johtoliittimeen (kuva 7).

Käynnistysvalmistelut

Öljyn lisääminen kampikammioon

Kampikammioon mahtuu 0,65 litraa (22 unssia) öljyä. Käytä vain korkealaatuista SAE 30 tai 10W30 -öljyä, jolla on API (American Petroleum Institute) "huoltoluokitus" — SF, SG, SH tai SJ.

Varmista ennen jokaista käyttökertaa, että öljynpinta on mittatikun *Add*- ja *Full*-merkkien välissä (kuva 8).

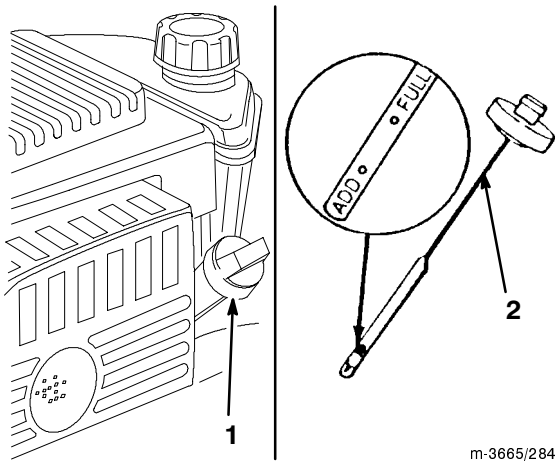

Kuva 8

1. Öljyntäyttöputki
2. Mittatikku

Öljyn lisäys:

1. Siirrä ruohonleikkuri tasaiselle alustalle.
2. Puhdista öljyntäyttöputken ympäristö (kuva 8).
3. Poista mittatikku öljyntäyttöputkesta kiertämällä korkkia vastapäivään 1/4-kierrosta ja vetämällä tikku ulos.
4. Pyyhi mittatikku puhtaalla kankaalla.
5. Työnnä mittatikku kokonaan öljyntäyttöputkeen ja vedä uudelleen pois.

Huomaa: Öljynpinnan tarkkaa mittausta varten mittatikku on työnnettävä pohjaan saakka.

6. Lue öljynpinta mittatikusta (kuva 8).
7. Jos öljynpinta on mittatikun *Add*-merkin alapuolella, kaada **hitaasti** vain sen verran öljyä täyttöputkeen, jotta öljynpinta nousee mittatikun *Full*-merkkiin saakka.

TÄRKEÄÄ: Älä lisää kampikammioon liikaa öljyä ja käytä moottoria, sillä seurauksena voi olla moottorivaurio. Tyhjennä liikaöljy pois, kunnes mittatikun öljynpinta on *Full*-merkissä.

8. Työnnä mittatikku täyttöaukkoon ja kierrä korkkia myötäpäivään 1/4-kierrosta.

Bensiinitankin täyttö

Käytä puhdasta ja tuoretta lyijytöntä bensiiniä, myös *hapetettu* tai *reformuloitu* bensiini käy, jonka oktaaniluku on vähintään 87. Tuoreuden varmistamiseksi osta bensiiniä ainoastaan 30 päivän tarpeeseen. Lyijytön bensiini tuottaa vähemmän epäpuhtauksia palaessaan ja pidentää sytytystulpan käyttöikää. Lyijyllistä bensiiniä saadaan käyttää, jos lyijytöntä ei ole saatavissa.

TÄRKEÄÄ: Älä lisää öljyä bensiiniin.

TÄRKEÄÄ: Älä käytä metanolia, metanolia sisältävää bensiiniä, enemmän kuin 10 % etanolia sisältävää etanolin ja bensiinin seosta, korkeaoktaanista bensiiniä tai valkospriitä. Nämä polttoaineet voivat vaurioittaa moottorin polttoainejärjestelmää.

TÄRKEÄÄ: Älä käytä bensiiniä, jota on jäänyt jäljelle edelliseltä leikkuukaudelta.

VAARA

MAHDOLLINEN VAARA
- **Tietyissä oloissa bensiini on hyvin tulenarkaa ja räjähdysherkkää.**

MITÄ VOI TAPAHTUA
- **Bensiinin aiheuttamasta tulipalosta tai räjähdyksestä voi tulla palovammoja ja omaisuusvahinkoja.**

VAARAN VÄLTTÄMINEN
- **Täytä bensiinitankki suppilon avulla ulkona tai avoimessa tilassa, kun moottori on jäähtynyt. Pyyhi läikkynyt bensiini pois.**
- **Älä täytä bensiinitankkia aivan täyteen. Lisää bensiiniä tankkiin, kunnes pinta on 6-13 mm (1/4-1/2") täyttökaulan alaosan alapuolella. Tankkiin jäävä tyhjä tila sallii bensiinin laajenemisen.**
- **Älä tupakoi bensiiniä käsitellessäsi ja pysy kaukana avotulesta tai paikoista, joissa kipinä voi sytyttää bensiinihuurut.**
- **Säilytä bensiiniä sille tarkoitetussa astiassa ja pidä se poissa lasten ulottuvilta.**
- **Älä osta bensiiniä enempää kuin 30 päivän tarpeeseen.**

VAARA

MAHDOLLINEN UHKA
- **Polttoainetta otettaessa voi tietyissä oloissa syntyä staattista sähköä, joka sytyttää bensiinin.**

MITÄ VOI TAPAHTUA
- **Bensiinin aiheuttamasta tulipalosta tai räjähdyksestä voi tulla palovammoja ja omaisuusvahinkoja.**

UHKAN VÄLTTÄMINEN
- **Laita aina bensiiniastiat maahan pois ajoneuvosta ennen tankkaamista.**
- **Älä täytä bensiiniastioita ajoneuvon sisällä tai kuorma-auton tai perävaunun lavalla, sillä sisämatot tai muoviset lavan päällysteet saattavat eristää astian ja hidastaa staattisen sähkön purkautumista.**
- **Poista bensiinikäyttöiset laitteet kuorma-autosta tai perävaunusta ja tankkaa laite, kun sen pyörillä on kosketus maahan.**
- **Jos se ei ole mahdollista, tankkaa tällainen laite kannettavasta astiasta kuorma-auton tai perävaunun lavalla mieluummin kuin bensiinin jakelupistoolilla.**
- **Jos jakelupistoolia on käytettävä, pidä pistoolia polttoainesäiliön reunaa tai astian aukkoa vasten koko ajan tankkaamisen aikana.**

Käytä polttoaineen stabilointi- tai lisäainetta säännöllisesti käytön ja varastoinnin aikana. Stabilointi- tai lisäaine puhdistaa moottoria käytön aikana ja estää liimamaista hartsia kerääntymästä moottoriin varastoinnin aikana.

TÄRKEÄÄ: Älä käytä muita polttoaineen lisäaineita kuin stabilointiainetta tai varastointia parantavaa ainetta. Älä käytä alkoholipohjaisia stabilointiaineita, kuten etanolia, metanolia tai isopropanolia.

1. Irrota sytytystulpan johto (kuva 9).

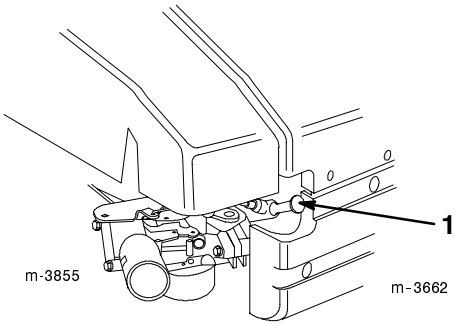

Kuva 9

1. Sytytystulpan johto

2. Puhdista bensiinitankin korkin ympäristö (kuva 10).

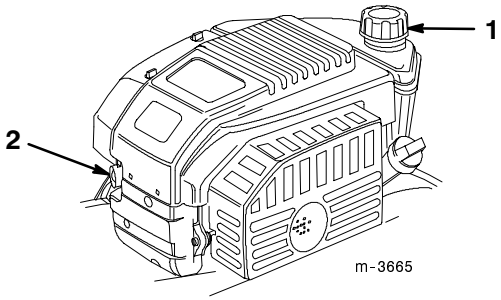

Kuva 10

1. Bensiinitankin korkki
2. Käsisyöttöpumppu

3. Poista bensiinitankin korkki (kuva 10).

4. Täytä bensiinitankki lyijyttömällä bensiinillä, kunnes pinta on 6–13 mm (1/4–1/2”) tankin yläosasta. **Älä täytä täyttöaukon kaulaa.**

5. Laita bensiinitankin korkki paikalleen ja pyyhi läikkynyt bensiini pois.

Käyttö

Varmista ennen jokaista ruohonleikkuukertaa, että vetolaite ja hallintasanka toimivat moitteettomasti. Kun irrotat hallintasangan, moottorin ja vetolaitteen tulee pysähtyä. Ellei näin tapahdu, ota yhteys valtuutettuun huoltoon.

Hallintalaitteet

Käynnistimen kahva ja terän hallintasanka ovat yläkahvassa kuvan 11 mukaisesti.

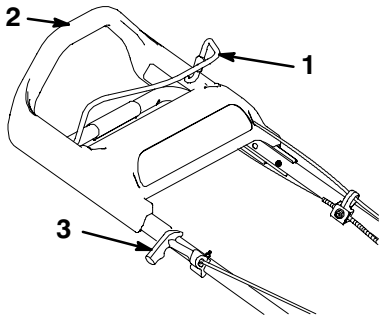

Kuva 11

1. Terän hallintasanka
2. Yläkahva
3. Käynnistimen kahva

Moottorin käynnistys

1. Asenna sytytystulpan johto paikalleen.
2. Paina käsisyöttöpumppua kolme kertaa ja odota kaksi sekuntia kunkin painalluksen välissä (kuva 10).

Huomaa: Jos lämpötila on 13°C (55°F) tai alle, paina käsisyöttöpumppua viisi kertaa ja odota kaksi sekuntia kunkin painalluksen välissä.

Huomaa: Älä käytä käsisyöttöpumppua lämpimän moottorin käynnistykseen lyhyen tauon jälkeen. Viileällä säällä moottorin rikastus saattaa kuitenkin olla tarpeen.

3. Pidä terän hallintasankaa yläkahvaa vasten (kuva 12).

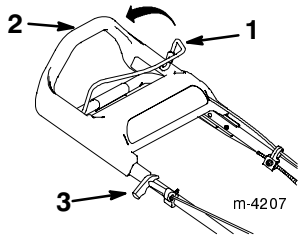

Kuva 12

1. Terän hallintasanka
2. Yläkahva
3. Käynnistimen kahva

4. Käynnistä ruohonleikkuri.

   Käynnistys käsin:

   A. Vedä käynnistinkahvasta kevyesti, kunnes tuntuu vastustusta, ja vetäise sitten ripeästi (kuva 12).

   B. Anna narun palautua hitaasti.

   Sähkökäynnistys (vain sähkökäyttöiset mallit):

   A. Työnnä avain virtalukkoon (kuva 13).

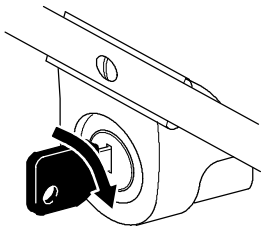

Kuva 13

   B. Käännä avainta oikealle ja päästä siitä irti, kun moottori käynnistyy.

5. Kun moottori käynnistyy, anna sen lämmetä vähintään minuutin ja sitäkin pitempään viileällä säällä.

Huomaa: Jos moottori ei käynnisty kolmella yrityksellä, toista kohdat 2–4.

Moottorin pysäytys

Päästä terän hallintasangasta irti. Sekä moottorin että terän tulee pysähtyä. Jos ne eivät pysähdy kunnolla, ota yhteys valtuutettuun huoltoon.

Vetolaite

Saat vetolaitteen toimimaan lähtemällä yksinkertaisesti kävelemään kädet kiinni yläkahvassa. Kun liikut eteenpäin, yläkahva liukuu ruohonleikkuria kohti, jolloin vetolaite kytkeytyy päälle. Mitä nopeammin kävelet, sitä enemmän kahva liukuu ja sitä nopeammin ruohonleikkuri etenee (kuva 14).

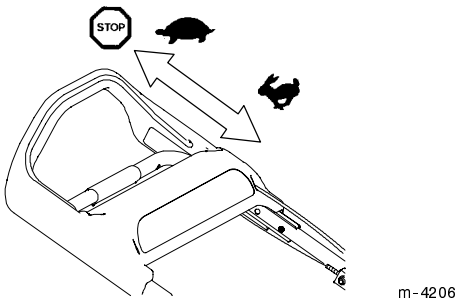

Kuva 14

Huomaa: Ruohonleikkuri etenee suurimmalla nopeudella, kun työnnät yläkahvan mahdollisimman pitkälle eteen.

Vetolaite hidastuu hidastamalla kävelynopeutta ja se pysähtyy lopettamalla kävely (kuva 14).

Huomaa: Jos ruohonleikkuri ei tarvittaessa rullaa taaksepäin vapaasti vetolaitekäytön jälkeen, pukkaa ruohonleikkuria eteenpäin noin 2-3 cm (1”) kytkemättä vetolaitetta päälle, ja vedä sitten ruohonleikkuria taaksepäin.

Leikkuukorkeuden säätö

SmartWheel-kuviossa on kaksi leikkuuasteikkoa: *HARVA/NORMAALI* ja *REHEVÄ*, joilla saadaan paras leikkuukorkeuden asetus kaikkiin leikkuuoloihin (kuva 15). Käytä enimmäkseen *HARVA/NORMAALI*-asteikkoa lämpimänä kesäkautena. *REHEVÄ*-asteikko on paksulle, kostealle ja mehevälle ruoholle, jota kasvaa useimmiten keväällä.

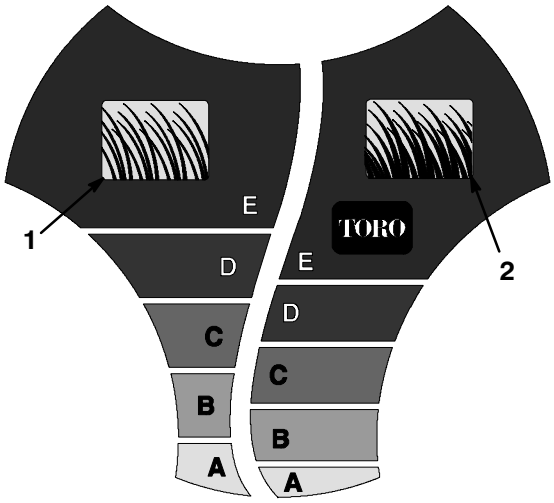

Kuva 15

1. Harvan ja normaalin ruohon leikkuuasteikko
2. Rehevän ruohon leikkuuasteikko

Suosittelemme seuraavia asetuksia:

- Leikkaa ruoho *C*-, *D*- tai *E*-asetuksilla tai pidä ruoho 5–8 cm:n (2–3”) pituisena.
- Älä leikkaa *C*-asetusta matalammalta paitsi jos ruoho on harvaa tai on myöhäissyksy, jolloin ruohon kasvu alkaa hidastua. Kun leikkaat pitkää ruohoa, leikkaa ensin suuremmalla korkeusasetuksella ja kävele hitaasti; leikkaa ruoho sitten uudelleen normaalikorkeudella. Leikattaessa liian pitkää ruohoa ruohonleikkuri voi tukkeutua ja moottori sammua.

Huomaa: *SmartWheel* ilmaisee oikean korkeusasetuksen, jotta ruohonlehdestä ei leikata enempää kuin kolmasosa.

VAARA

MAHDOLLINEN VAARA
- **Säädettäessä leikkuukorkeuden vipuja kädet voivat osua liikkuvaan terään.**

MITÄ VOI TAPAHTUA
- **Osuminen pyörivään terään voi aiheuttaa vakavan tapaturman.**

VAARAN VÄLTTÄMINEN
- **Älä säädä leikkuukorkeutta moottorin käydessä ja terän pyöriessä.**
- **Älä laita sormia ruohonleikkurin kotelon alle leikkuukorkeutta säädettäessä.**

1. Siirrä ruohonleikkuri nurmikolle ennen moottorin käynnistämistä. Lopeta ruohonleikkurin siirto, kun vasemmassa takapyörässä olevan *SmartWheel*™ -kuvion kirjaimet ovat pystyssä (kuva 15).
2. Vertaa ruohon kärkiä pyörässä oleviin kirjaimiin *Smart Wheel*-kuvion avulla (kuva 15). Ruohonlehtien kärkiä vastaava *SmartWheel*-kuvion kirjain on oikea leikkuukorkeus.
3. Paina ruohonleikkurin leikkuukorkeuden vipua pyörää kohti ja siirrä se ruohonleikkurikotelossa olevan vastaavan kirjaimen kohdalle (kuva 16).

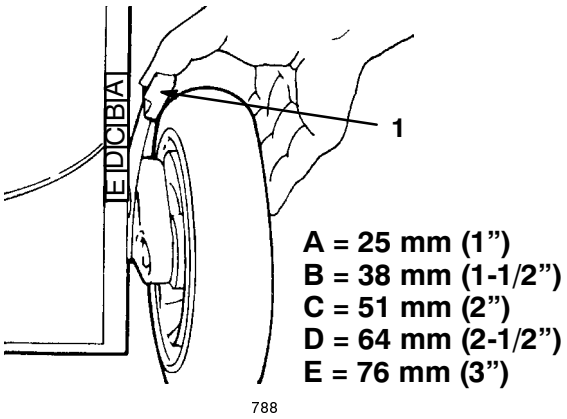

Kuva 16

1. Leikkuukorkeuden vipu

Huomaa: Säätö helpottuu, kun nostat koteloa siten, että pyörä on irti maasta. **Älä laita sormia kotelon alle ruohonleikkuria nostettaessa.**

4. Varmista, että leikkuukorkeuden vivussa oleva tappi kytkeytyy kotelossa olevaan loveen.
5. Säädä kaikki pyörät samalle korkeudelle.

Huomaa: Voit säätää etupyörät 1,3 cm:iin (1/2”). Siirrä leikkuukorkeuden vipu *A*-kohdan ohi ja vapauta tappi kotelossa olevaan loveen.

Ruohonkokoojan käyttö

Joskus ruohonkokoojan käyttö voi olla tarpeen pitkän ja rehevän ruohon tai lehtien keruuseen.

Ruohonkokoojan asennus

1. Pysäytä moottori ja odota, että kaikki liikkuvat osat pysähtyvät.
2. Varmista, että heittoluukun kahva on kokonaan edessä ja että tappi koskettaa salpaa (kuva 17).

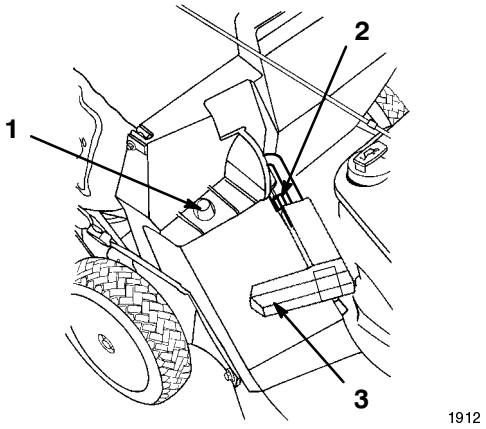

Kuva 17

1. Kokoojan runko kiinnitystolpassa
2. Tappi koskettaa salpaa
3. Kahva kokonaan edessä ja heittoluukku suljettuna

3. Työnnä kokoojan rungossa oleva reikä kotelon kiinnitystolppaan (kuva 17).
4. Laita kokoojan rungon takaosa alakahvan päälle.
5. Vedä heittoluukun kahvaa eteenpäin ja siirrä kahvaa taaksepäin, kunnes tappi lukittuu kokoojan loveen (kuva 18).

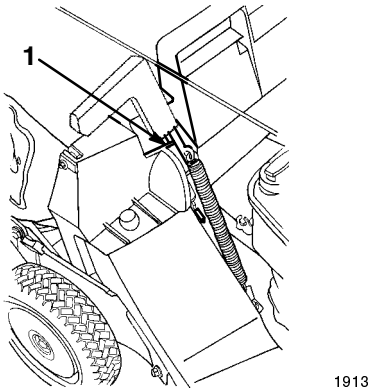

Kuva 18

1. Tappi lukittuna kokoojan loveen

Ruohonleikkurin kotelon heittoluukku on nyt auki.

Ruohonleikkuu ruohonkokoojalla

VAARA

MAHDOLLINEN UHKA
- **Kulunut ruohonkokooja voi päästää pieniä kiviä ja muita roskia lentämään käyttäjän tai sivullisten suuntaan.**

MITÄ VOI TAPAHTUA
- **Sinkoutuneet esineet voivat aiheuttaa vakavan tapaturman tai hengenvaaran käyttäjälle tai sivullisille.**

UHKAN VÄLTTÄMINEN
- **Tarkasta ruohonkokooja säännöllisesti. Jos se vaurioituu, asenna uusi Toron varaosa.**

Leikkaa ruohoa, kunnes kokooja on täynnä.

TÄRKEÄÄ: Älä päästä kokoojaa liian täyteen.

Ruohonkokoojan irrotus

1. Pysäytä moottori ja odota, että kaikki liikkuvat osat pysähtyvät.
2. Kohota heittoluukun kahvaa ja siirrä sitä eteenpäin, kunnes lukitustappi koskettaa salpaa (kuva 17).
3. Tartu edessä olevaan kahvaan ja kokoojan takaosaan ja nosta kokooja pois ruohonleikkurista.
4. Kallista kokoojaa vähitellen eteenpäin, jotta ruohosilppu tyhjenee siitä.
5. Katso kokoojan asennusta koskevat ohjeet kohdista 3 ja 4, *Ruohonkokoojan asennus* sivulta 14.

VAARA

MAHDOLLINEN UHKA
- **Esineitä voi sinkoutua ilmaan, jos heittoluukku ei sulkeudu täysin.**

MITÄ VOI TAPAHTUA
- **Sinkoutuneet esineet voivat aiheuttaa vakavan tapaturman tai hengenvaaran.**

UHKAN VÄLTTÄMINEN
- **Jos heittoluukku ei sulkeudu, koska ruohosilppu tukkii heittosuppilon, pysäytä moottori ja liikuta varovasti heittoluukun kahvaa edestakaisin, kunnes luukku sulkeutuu täysin. Jos luukku ei vieläkään sulkeudu, poista tukos kepillä äläkä kädellä.**

VAARA

MAHDOLLINEN UHKA
- **Avoimesta heittosuppilosta voi lentää ilmaan ruohosilppua ja muita esineitä.**

MITÄ VOI TAPAHTUA
- **Riittävällä voimalla sinkoutuvat esineet voivat aiheuttaa vakavan tapaturman tai hengenvaaran käyttäjälle tai sivullisille.**

UHKAN VÄLTTÄMINEN
- **Älä koskaan avaa heittokanavan luukkua moottorin käydessä.**

Käyttövihjeitä

- Katso turvallisuusohjeet läpi ja lue tämä käyttöopas huolellisesti ennen ruohonleikkurin käyttöä.
- Puhdista alue kepeistä, kivistä, johdoista, oksista ja muista roskista, jotka voivat joutua ruohonleikkuriin ja terään osuessaan sinkoutua muualle.
- Pidä kaikki ja erityisesti lapset ja lemmikkieläimet kaukana leikkuualueelta.
- Vältä osumasta puihin, seiniin, reunakiviin tai muihin kiinteisiin kohteisiin. Älä milloinkaan kuljeta leikkuria minkään esineen päältä.
- Jos ruohonleikkuri osuu esineeseen ja alkaa täristä, pysäytä moottori välittömästi, irrota sytytystulpan johto ja tutki ruohonleikkuri vaurioiden varalta.
- Pidä **terä terävänä** koko leikkuukauden ajan. Tasoita viilalla säännöllisesti terään tulleet kolot.
- Vaihda terä tarvittaessa alkuperäiseen Toro-vaihtoterään.
- Leikkaa vain kuivaa ruohoa tai lehtiä. Märkä ruoho ja märät lehdet muodostavat läjiä nurmikolle ja ne voivat tukkia ruohonleikkurin tai sammuttaa moottorin.

VAROITUS

MAHDOLLINEN VAARA
- **Märällä ruoholla tai märkien lehtien päällä voit liukastua ja osua terään.**

MITÄ VOI TAPAHTUA
- **Terään osuminen voi aiheuttaa vakavan tapaturman.**

VAARAN VÄLTTÄMINEN
- **Leikkaa ruohoa vain kuivissa olosuhteissa.**

- Puhdista ruohosilppu tai lehdet ruohonleikkurin kotelon alapuolelta jokaisen leikkuukerran jälkeen. Katso *Ruohonleikkurikotelon alapuolen puhdistus* sivulta 18.
- Pidä moottori hyvässä kunnossa.
- Puhdista ilmansuodatin säännöllisesti. Silppuaminen nostaa ruohon lisäksi pölyä, joka tukkii ilmansuodattimen ja heikentää moottorin suorituskykyä.

Ruohon leikkaaminen

- Ruoho kasvaa eri tavoin vuoden eri aikoina. Kesällä on parasta leikata ruoho *C*-, *D*- tai *E*-korkeussäädöllä. Leikkaa kerrallaan vain noin kolmasosa ruohonlehden pituudesta. Älä leikkaa alle *C*-asetuksella, paitsi jos ruoho on harvaa tai on myöhäissyksy, jolloin ruohonkasvu alkaa hidastua.
- Kun leikkaat yli 15 cm (6”) pitkää ruohoa, leikkaa ensin suurimmalla korkeusasetuksella ja kävelemällä hitaasti; leikkaa sitten uudelleen lyhyemmäksi, jotta nurmikko näyttää mahdollisimman hyvältä. Jos ruoho on liian pitkää ja nurmikolle jää ruoholäjiä, ruohonleikkuri voi tukkeutua ja moottori sammua.
- Vaihtele leikkuusuuntaa. Tämä auttaa levittämään ruohosilppua tasaisesti nurmikolle lannoitteeksi.

Jos leikatun nurmikon ulkonäkö ei tyydytä, kokeile seuraavia:

- Teroita terä.
- Kävele hitaammin ruohoa leikatessasi.
- Kohota ruohonleikkurin leikkuukorkeutta.
- Leikkaa ruoho useammin.
- Leikkaa limittäin sen sijasta että leikkaisit aina kokoleveän väylän.
- Leikkaa toisen kerran reuna-alueiden poikki.

- Aseta etupyörien leikkuukorkeus yhtä pykälää alemmaksi kuin takapyörissä. Säädä esimerkiksi etupyörät *C*-pykälään ja takapyörät *D*-pykälään.

Lehtien silppuaminen

- Varmista nurmikonleikkuun jälkeen, että puolet nurmikosta näkyy silputun lehtipeitteen alta. Voit joutua leikkaamaan kerran tai useammin lehtien yli.
- Saadaksesi ohuen lehtipeitteen aseta kaikkiin pyöriin sama leikkuukorkeus.
- Jos nurmikolla on enemmän kuin 13 cm (5”) lehtiä, aseta etupyörät yhtä tai kahta pykälää takapyöriä korkeammalle. Näin lehdet menevät helpommin ruohonleikkurin alle.
- Hidasta leikkuunopeutta, jos ruohonleikkuri ei silppua lehtiä riittävästi.
- Jos silppuat paljon tammenlehtiä, voit lisätä kalkkia nurmikolle keväällä tammenlehtien happamuuden vähentämiseksi.

Kunnossapito

Kunnossapidon suositustaulukko

Huoltokohde	Huoltotoimi	Aina ennen käyttöä	5 tunnin välein	25 tunnin välein	50 tunnin välein	100 tunnin välein
Moottoriöljy — tarkasta	Tarkasta moottoriöljy aina ennen käyttöä.	X				
Moottoriöljy — vaihda	Tyhjennä moottorin kampikammio ja lisää sinne tuoretta öljyä viiden ensimmäisen käyttötunnin jälkeen. Vaihda sen jälkeen 50 käyttötunnin välein (25 käyttötunnin välein pölyisissä oloissa tai korkeissa lämpötiloissa) tai vuosittain.				X	
Kotelo	Poista sinne kerääntynyt ruohosilppu ja lika.	X				
Kiinnitysruuvit	Tarkasta terän ja moottorin kiinnitysruuvit. Kiristä löystyneet ruuvit.		X			
Ilmansuodatin — esipuhdistin	Vaihda esipuhdistin 25 tunnin välein tai joka leikkuukausi. Vaihda se useammin leikattaessa pölyisissä tai likaisissa oloissa.			X		
Ilmansuodatin — elementti	Puhdista tai vaihda elementti 100 käyttötunnin välein tai joka leikkuukausi. Vaihda se useammin leikattaessa pölyisissä tai likaisissa oloissa.					X
Terä	Teroita tai vaihda terä; kunnosta se useammin, jos reuna tylsyy nopeasti huonossa maastossa tai hiekkaisissa oloissa.				X	

Huoltokohde	Huoltotoimi	Aina ennen käyttöä	5 tunnin välein	25 tunnin välein	50 tunnin välein	100 tunnin välein
Teräjarru	Tarkasta pysähtymisaika 50 käyttötunnin välein tai ennen leikkuukautta. Terän täytyy pysähtyä kolmessa sekunnissa sangan vapauttamisen jälkeen. Jos se ei pysähdy, korjauta se valtuutetussa huollossa.				X	
Vetolaite	Säädä vaijeri ja rasvaa takakorkeuden säätökannattimet.				X	
Polttoainejärjestelmä	Tarkasta vuotojen ja/tai heikentyneen polttoaineletkun varalta. Vaihda osat tarvittaessa.				X	
Hihnan kansi	Poista ruohosilppu ja roskat hihnan kannen alta.				X	
Sytytystulppa	Tarkista ja puhdista. Vaihda sytytystulppa tarvittaessa.					X
Jäähdytysjärjestelmä	Puhdista roskat moottorin jäähdytysrivoista ja käynnistimestä. Puhdista useammin leikattaessa likaisissa oloissa.					X
Bensiinitankki	Tyhjennä bensiinitankki ohjeiden mukaan ennen korjauksia tai ennen laitteen varastointia.					
Akku	Lataa tai vaihda akku tarpeen vaatiessa. Lataa akku pitkän säilytyksen jälkeen.					

VARO

MAHDOLLINEN UHKA
- **Jos jätät johdon kiinni sytytystulppaan, joku voi käynnistää moottorin.**

MITÄ VOI TAPAHTUA
- **Moottorin käynnistyminen vahingossa voi aiheuttaa vakavan tapaturman sinulle itsellesi tai muille sivullisille.**

UHKAN VÄLTTÄMINEN
- **Irrota sytytystulpan johto ennen huoltotöihin ryhtymistä. Aseta johto syrjään, jotta se ei vahingossa kosketa sytytystulppaa.**

Moottorin öljynpinnan tarkastus

Varmista ennen kuin käytät ruohonleikkuria, että öljynpinta on mittatikun *Add*- ja *Full*-merkkien välillä (kuva 8). Jos öljynpinta on *Add*-merkin alapuolella, lisää öljyä. Katso *Öljyn lisääminen kampikammioon* sivulta 10.

Moottoriöljyn vaihto

Vaihda öljy viiden ensimmäisen käyttötunnin jälkeen ja sen jälkeen 50 käyttötunnin välein tai joka kesä. Käytä moottoria ennen öljynvaihtoa öljyn lämmittämiseksi. Lämmin öljy juoksee paremmin ja sisältää enemmän epäpuhtauksia.

Huomaa: Vaihda öljy 25 käyttötunnin välein, kun ruohonleikkuria kuormitetaan kovasti tai lämpötila on korkea.

1. Jos ruohonleikkurissa on ruohonkokooja, sulje ruohonleikkurin kotelon luukku ja poista kokooja.
2. Tyhjennä bensiini tankista; katso *Bensiinitankin tyhjennys* sivulta 22.
3. Irrota sytytystulpan johto (kuva 9).
4. Poista avain sähkökäynnistimellä varustetun mallin virtalukosta.
5. Poista mittatikku öljyntäyttöputkesta ja laita tyhjennysastia ruohonleikkurin viereen vasemmalle puolelle.
6. Kallista ruohonleikkuri vasemmalle kyljelleen ja anna öljyn valua tyhjennysastiaan (kuva 19).

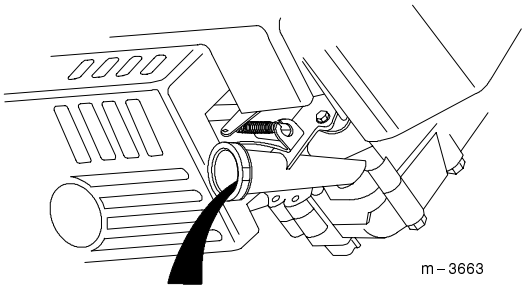

Kuva 19

1. Öljyntäyttöputki

7. Toimita käytetty öljy kierrätykseen paikallisten määräysten mukaisesti.
8. Käännä ruohonleikkuri oikein päin.
9. Lisää kampikammioon tuoretta öljyä mittatikun *Full*-merkkiin saakka. Katso *Öljyn lisääminen kampikammioon* sivulta 10.
10. Laita mittatikku paikalleen.
11. Pyyhi läikkynyt öljy pois.
12. Liitä johto kiinni sytytystulppaan.

Ruohonleikkurin kotelon alapuolen puhdistus

Pidä ruohonleikkurin kotelon alapuoli puhtaana, jotta toiminta pysyy mahdollisimman hyvänä. Pidä erityisesti vastinpalat puhtaina roskista (kuva 20).

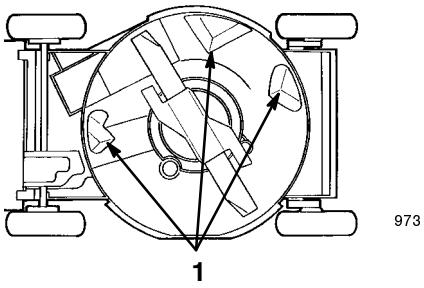

Kuva 20

1. Vastinpalat

Puhdistus pesemällä

1. Siirrä ruohonleikkuri tasaiselle betoni- tai asvalttialustalle vesiletkun läheisyyteen.
2. Kiinnitä pikaliitin (myydään erikseen) vesiletkun päähän (kuva 21).

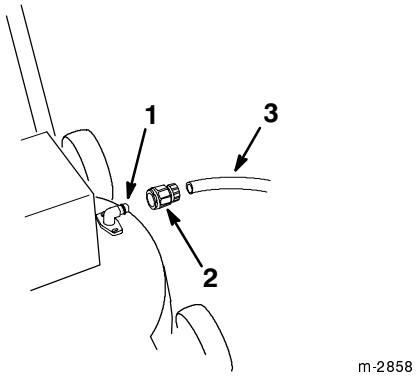

Kuva 21

1. Pesuliitin
2. Pikaliitin
3. Letku

3. Kiinnitä pikaliitin ruohonleikkurin pesuliittimeen (kuva 21).
4. Avaa vedentulo täysille.
5. Käynnistä moottori.
6. Anna ruohonleikkurin käydä kaksi minuuttia.
7. Pysäytä moottori ja odota, että kaikki liikkuvat osat pysähtyvät.
8. Sulje vedentulo ja irrota pikaliitin pesuliittimestä.
9. Sulje vesiletkun vedentulo.
10. Käynnistä ruohonleikkuri ja anna sen käydä muutama minuutti, jotta kosteus kuivuu pois ruohonleikkurista ja sen osista.
11. Kun moottori käy, kytke vetolaite päälle ja pois useita kertoja, jotta se kuivuu.

Jos ruohonleikkurin alapintaan on kertynyt kovasti ruohoa, toimi seuraavasti:

1. Kiinnitä letku pesuliittimeen.
2. Avaa vedentulo täysille.
3. Käynnistä ruohonleikkuri ja anna sen käydä kaksi minuuttia.
4. Pysäytä moottori ja odota, että kaikki liikkuvat osat pysähtyvät.
5. Sulje vedentulo.
6. Anna ruohonleikkurin liota 30 minuuttia.
7. Avaa vedentulo jälleen täysille.
8. Anna ruohonleikkurin käydä kaksi minuuttia.
9. Pysäytä moottori ja odota, että kaikki liikkuvat osat pysähtyvät.

Puhdistus kaapimalla

Jos pesu ei poista kaikkia roskia alapuolelta, kallista ruohonleikkuri vasemmalle puolelleen ja kaavi se puhtaaksi.

1. Irrota sytytystulpan johto (kuva 9).
2. Tyhjennä bensiinitankki. Katso kohdat 1–4 jaksosta *Bensiinitankin tyhjennys* sivulta 22.

VAROITUS

MAHDOLLINEN UHKA
- **Bensiini on hyvin tulenarkaa ja räjähdysherkkää ja voi tietyissä tilanteissa aiheuttaa henkilö- tai omaisuusvahinkoja.**

MITÄ VOI TAPAHTUA
- **Jos ruohonleikkuria kallistetaan liikaa, bensiiniä saattaa vuotaa kaasuttimesta tai bensiinitankista.**

UHKAN VÄLTTÄMINEN
- **Vältä polttoaineroiskeita käyttämällä bensiini loppuun tai poistamalla bensiini käsipumpulla eikä lapolla.**

3. Kallista ruohonleikkuri vasemmalle kyljelleen (kuva 20).
4. Poista lika ja ruohosilppu puukaapimella. Varo jäysteitä ja teräviä reunoja.

TÄRKEÄÄ: Liikuta terää mahdollisimman vähän, jottei jatkossa tule käynnistysongelmia.

5. Käännä ruohonleikkuri takaisin oikein päin.
6. Täytä bensiinitankki.
7. Liitä sytytystulpan johto paikalleen.

Ilmansuodattimen huolto

Puhdista ilmansuodatin kerran leikkuukaudella tai 25 käyttötunnin välein. Puhdista tai vaihda paperielementti 100 käyttötunnin välein tai joka kesä ja useammin pölyisissä tai likaisissa oloissa.

1. Pysäytä moottori ja odota, että kaikki liikkuvat osat pysähtyvät.
2. Irrota sytytystulpan johto (kuva 9).

Huomaa: Poista avain sähkökäynnistinmallin virtalukosta.

3. Irrota kaksi nuppia, joilla ilmansuodattimen kansi on kiinnitetty moottoriin (kuva 22).
4. Poista kansi ja puhdista se kunnolla (kuva 22).

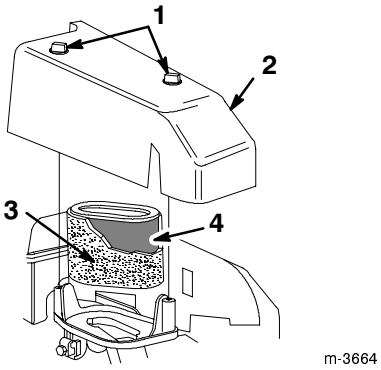

Kuva 22

1. Nupit
2. Kansi
3. Vaahtomuovinen esipuhdistin
4. Ilmansuodatin

5. Poista esipuhdistin varovasti.
6. Jos esipuhdistin on likainen, pese se huolellisesti miedolla pesuaineella ja vedellä. Huuhtele esipuhdistin puhtaalla vedellä ja anna kuivua (kuva 22).
7. Jos paperielementti on likainen, puhdista se naputtelemalla **varovasti** tasaista pintaa vasten. Vaihda elementti, jos se on hyvin likainen.

TÄRKEÄÄ: Älä öljyä esipuhdistinta tai paperielementtiä. Älä puhdista paperielementtiä paineilmalla.

8. Asenna esipuhdistin paperielementin päälle (kuva 22).
9. Asenna ilmansuodattimen kansi (kuva 22).
10. Kiristä kansi tiukasti paikalleen kahdella nupilla (kuva 22).

TÄRKEÄÄ: Älä käytä moottoria ilman ilmansuodattimen elementtiä; seurauksena voi olla vakava moottorivaurio.

Leikkuuterän kunnossapito

Käytä aina terävää terää, joka leikkaa siististi repimättä tai silpomatta ruohonlehtiä tylsän terän tavoin.

1. Tyhjennä bensiinitankki; katso kohdat 1-4 jaksosta *Bensiinitankin tyhjennys* sivulta 22.
2. Irrota sytytystulpan johto (kuva 9).
3. Jos ruohonleikkurissa on ruohonkokooja, sulje ruohonleikkurin kotelon luukku ja poista kokooja.
4. Kallista ruohonleikkuri vasemmalle kyljelleen (kuva 23).

TÄRKEÄÄ: Liikuta terää mahdollisimman vähän, jottei jatkossa tule käynnistysongelmia.

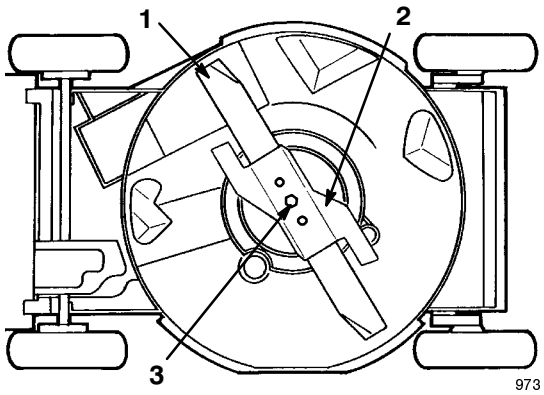

Kuva 23

1. Terä
2. Kiihdytin
3. Terän pultti

Terän tarkistus

Tutki terän terävyys ja kuluneisuus huolellisesti erityisesti kohdasta, jossa litteät ja kaarevat osat kohtaavat (kuva 24A). Koska hiekka ja hiova aines voi kuluttaa pois metallia, joka liittää terän litteät ja kaarevat osat yhteen, tarkasta terä ennen ruohonleikkurin käyttöä. Jos havaitset loven tai kulumista (kuvat 24B ja 24C), vaihda terä; katso *Terän irrotus* sivulta 20.

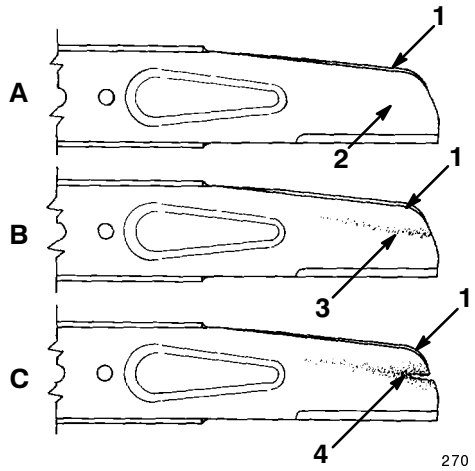

Kuva 24

1. Siipiosa
2. Terän litteä osa
3. Kuluma
4. Syntynyt lovi

Huomaa: Saat parhaan leikkuujäljen asentamalla uuden terän ennen leikkuukauden alkua. Viilaa kesän kuluessa pienet kolhut pois, jotta leikkuusärmä pysyy hyvänä.

Terän irrotus

Tartu terän päähän käyttäen rättiä tai paksuja käsineitä suojana. Irrota terän pultti, varmistuslaatta, kiihdytin ja terä (kuva 23).

VAARA

MAHDOLLINEN VAARA
- **Kulunut tai vaurioitunut terä voi särkyä ja terän pala voi sinkoutua käyttäjän tai sivullisten suuntaan.**

MITÄ VOI TAPAHTUA
- **Sinkoutuva terän pala voi aiheuttaa vakavan tapaturman tai hengenvaaran käyttäjälle tai sivullisille.**

VAARAN VÄLTTÄMINEN
- **Tarkista terä säännöllisesti kulumisen tai vaurioiden varalta.**
- **Vaihda kulunut tai vaurioitunut terä.**

Terän teroitus

Viilaa terän yläpuoli sen alkuperäisen leikkuukulman säilyttämiseksi (kuva 25). Terä pysyy tasapainossa, jos poistat saman määrän ainetta molemmista leikkuusärmistä.

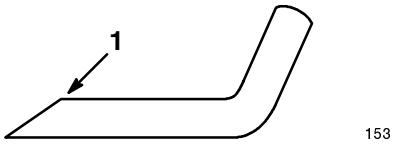

Kuva 25

1. Teroita vain tähän kulmaan

TÄRKEÄÄ: Tarkasta terän tasapaino asettamalla sen tasapainotuslaitteeseen. Voit hankkia huokean laitteen rautakaupasta. Tasapainoinen terä pysyy vaakasuorassa, kun taas epätasapainoinen kallistuu painavammalle puolelle. Jos terä ei ole tasapainossa, viilaa enemmän metallia pois terän raskaamman pään leikkuusärmästä.

Terän asennus

1. Asenna terävä, tasapainotettu Toro-terä, kiihdytin, varmistuslaatta ja terän pultti. Terän siipiosan täytyy osoittaa ruohonleikkurin kotelon yläosaa kohti, jolloin asennus tapahtuu oikein. Kiristä terän pultti 68 N·m:iin (50 ft-lbs).
2. Käännä ruohonleikkuri takaisin oikein päin.
3. Liitä johto kiinni sytytystulppaan.

Vetolaitteen vaijerin säätö

Jos ruohonleikkurin suurin kulkunopeus alkaa hidastua, säädä vetolaitteen vaijeria.

1. Kun moottori on sammutettu, irrota kaksi hihnakannen kiinnityspulttia (kuva 29).
2. Irrota kansi.
3. Löysää vaijerin tukimutteria (kuva 26).

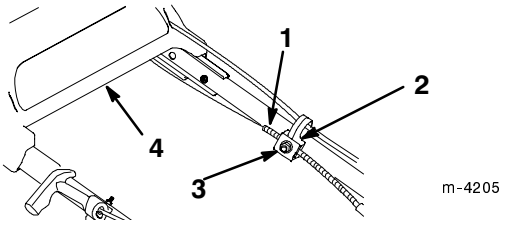

Kuva 26

1. Vaijerin vaippa
2. Vaijerin tuki
3. Mutteri
4. Yläkahva

---

4. Paina vetolaitteen kannatinta alaspäin, kunnes se koskettaa ruohonleikkuria, ja pidä sitä sitten paikallaan (kuva 27).

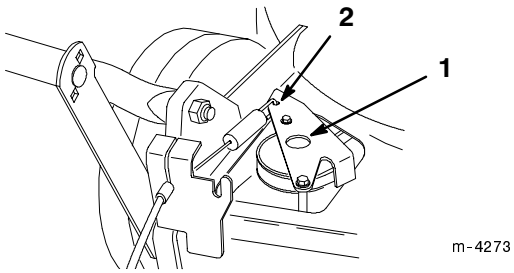

Kuva 27

1. Vetolaitteen kannatin
2. Paina tästä

---

5. Kun yläkahva on vedettynä mahdollisimman kauas taakse ja vetolaitteen kannatin on samalla pidettynä alhaalla, vedä vaijerin vaippaa alaspäin (ruohonleikkuria kohti), kunnes vaijeri on kireällä (kuva 26).
6. Kiristä vaijerituen mutteri (kuva 26).
7. Päästä vetolaitteen kannattimesta irti.
8. Asenna hihnakansi paikalleen.

Vetolaitteen voitelu

1. Pyyhi takapyörän korkeudensäätimien rasvanipat (kuva 28) puhtaalla rätillä.

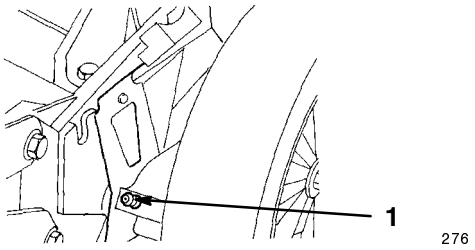

Kuva 28

1. Rasvanippa

---

2. Laita käsikäyttöinen rasvapumppu kuhunkin nippaan ja pumppaa niihin kevyesti pari kertaa litiumpohjaista yleisrasvaa nro 2.

TÄRKEÄÄ: Ylimääräinen rasva saattaa vaurioittaa tiivisteitä ja estää pyörän kytkintä toimimasta kunnolla.

Hihnakannen alapuolinen puhdistus

Pidä hihnakannen alapuoli puhtaana roskista.

1. Pysäytä moottori ja odota, että kaikki liikkuvat osat pysähtyvät.
2. Irrota kaksi pulttia, joilla hihnakansi on kiinnitetty ruohonleikkurin koteloon (kuva 29).

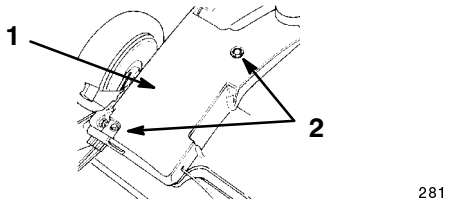

Kuva 29

1. Hihnakansi 2. Pultit

3. Nosta kansi pois ja harjaa kaikki roskat pois hihnan alueelta.
4. Asenna hihnakansi paikalleen.

Sytytystulpan vaihto

Tarkasta sytytystulppa 25 käyttötunnin välein. Käytä *Champion RC12YC* -sytytystulppaa tai vastaavaa.

1. Pysäytä moottori ja odota, että kaikki liikkuvat osat pysähtyvät.
2. Irrota sytytystulpan johto (kuva 9).
3. Poista lika sytytystulpan ympäriltä.
4. Irrota sytytystulppa sylinterikannesta.

TÄRKEÄÄ: Vaihda säröytynyt tai likainen sytytystulppa. Älä puhdista elektrodeja, sillä moottori voi vaurioitua, jos likaa pääsee sylinteriin.

5. Säädä uuden tulpan kärkiväli 0,50 mm:iin (0.020”) (kuva 30).

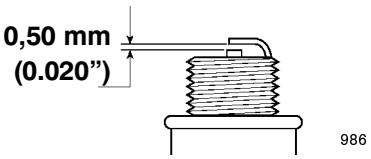

Kuva 30

6. Asenna sytytystulppa ja tiiviste.
7. Kiristä tulppa 20 N·m:iin (15 ft-lbs).
8. Liitä sytytystulpan johto paikalleen.

Jäähdytysjärjestelmän puhdistus

Puhdista lika ja ruohosilppu 100 käyttötunnin välein tai joka kesä sylinteristä, sylinterikannen rivoista ja kaasuttimen ja vivuston ympäriltä. Poista roskat moottorikotelon ilmanottoaukoista. Sillä varmistetaan kunnollinen jäähdytys ja paras moottorin teho.

Peitinkannen ja heittosuppilon puhdistus

Varmista ruohonleikkurin moitteeton toiminta puhdistamalla heittosuppilon peitinkansi joka käytön jälkeen. Kun ruoho on paksua ja rehevää, silppua saattaa kerääntyä peitinkannen päälle ja ympärille, mikä vaikeuttaa kannen irrotusta.

Varmista aina, että heittosuppilon luukku sulkeutuu, kun vapautat kahvan. Jos roskat estävät luukkua sulkeutumasta, puhdista heittosuppilon sisäpuoli ja luukku huolellisesti.

Bensiinitankin tyhjennys

1. Sammuta moottori ja anna sen jäähtyä.
2. Irrota sytytystulpan johto (kuva 9).

Huomaa: Tyhjennä bensiini vain kylmästä moottorista.

3. Poista bensiinitankin korkki (kuva 8).
4. Tyhjennä bensiini pumppumallisella imuletkulla puhtaaseen, bensiinille tarkoitettuun astiaan.
5. Liitä johto kiinni sytytystulppaan.
6. Anna moottorin käydä, kunnes se sammuu.
7. Käynnistä moottori uudelleen ja varmista, että kaikki bensiini on tullut ulos kaasuttimesta.

Akun lataus

Vain sähkökäynnistimellä varustetut mallit

Lataa uutta akkua 72 tuntia yhtäjaksoisesti, jotta se varautuu täyteen. Lataa akku ennen pitkiä varastointijaksoja ja niiden jälkeen. Normaalin käytön aikana moottorin laturi pitää akun ladattuna.

1. Pysäytä moottori ja odota, että kaikki liikkuvat osat pysähtyvät.
2. Irrota johdosto akusta (kuva 7).
3. Poista akku nostamalla se irti alakahvasta.

Huomaa: Akkua ei tarvitse irrottaa, jos ruohonleikkuri on lähellä pistorasiaa.

4. Liitä Toron akkulaturi akkuun ja kytke se 230 V:n pistorasiaan.

TÄRKEÄÄ: Käytä vain Toron akkulaturia, muut laturit voivat vahingoittaa akkua. Lataa akku aina sisällä huonelämpötilassa (21°C (70°F)), mikäli mahdollista. Älä lataa akkua pitempään kuin 72 tuntia, jottei akku vaurioidu ylilatauksesta.

5. Irrota akkulaturi pistorasiasta ja akusta lataamisen jälkeen.
6. Liitä johdosto akun liittimeen.

Akun hävittäminen

Vain sähkökäynnistimellä varustetut mallit

TÄRKEÄÄ: Älä hävitä käytettyjä akkuja tavallisten roskien mukana.

TÄRKEÄÄ: Toimita koteloitu lyijyakku kierrätykseen tai hävitä se kansallisten määräysten mukaisesti.

Useimmissa maissa koteloitujen lyijyakkujen polttaminen, toimittaminen kaatopaikalle tai sekoittaminen kiinteisiin yhdyskuntajätteisiin on **kielletty laissa**.

Palauta tämä akku hyväksyttyyn koteloitujen lyijyakkujen kierrätyspisteeseen.

Ota yhteyttä paikalliseen ympäristöviranomaiseen saadaksesi lisätietoja ympäristön kannalta hyväksyttävistä akkujen keräys-, kierrätys- ja hävitysmenetelmistä.

Sulakkeen vaihto

Vain sähkökäynnistimellä varustetut mallit

Sulake suojaa sähköjärjestelmän latauspiiriä. Jos akku ei pysy latauksessa, sulake saattaa olla palanut. Käytä 5 A:n liitintyyppistä sulaketta.

1. Irrota palanut sulake ja heitä se pois.
2. Asenna uusi sulake kuvan 31 mukaisesti.

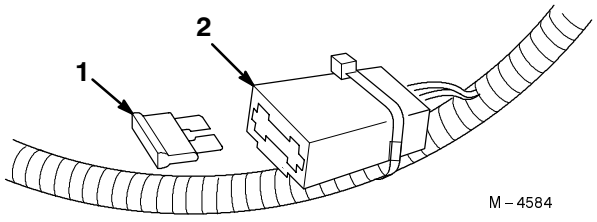

Kuva 31

1. Sulake
2. Sulakepidin

Vianetsintä

Toro on suunnitellut ja valmistanut ruohonleikkurin siten, että se toimisi moitteettomasti. Tarkasta seuraavat osat ja kohdat huolellisesti. Jos ongelma jatkuu, ota yhteys valtuutettuun huoltoon.

Ongelma	Korjaustoimi
Moottori ei käynnisty	1. Täytä bensiinitankki tuoreella bensiinillä 2. Siirrä kaasuvipu asentoon *nopea* 3. Paina käsisyöttöpumppua kolme kertaa 4. Sytytystulppa • Liitä sytytystulpan johto paikalleen • Puhdista sytytystulppa, tarkasta sen kärkiväli ja vaihda tulppa, jos se on vaurioitunut
Moottori käynnistyy vaikeasti tai menettää tehoa	1. Tyhjennä bensiinitankki ja täytä se tuoreella bensiinillä 2. Vaihda ilmanpuhdistimen elementti 3. Puhdista ruohonleikkurin kotelon alapuoli 4. Puhdista sytytystulppa, tarkasta sen kärkiväli ja vaihda tulppa, jos se on vaurioitunut 5. Tarkasta moottoriöljy
Moottori käy epätasaisesti	1. Liitä sytytystulpan johto paikalleen 2. Puhdista sytytystulppa, tarkasta sen kärkiväli ja vaihda tulppa, jos se on vaurioitunut 3. Siirrä kaasuvipu asennosta *hidas* asentoon *nopea* 4. Vaihda ilmansuodattimen elementti
Ruohonleikkuri tai moottori tärisee liikaa	1. Tasapainota terä. Jos terä on taipunut, vaihda se 2. Kiristä terän kiinnityspultti 3. Puhdista ruohonleikkurin kotelon alapuoli 4. Kiristä moottorin kiinnityspultit
Leikkuujälki on epätasaista	1. Aseta kaikki neljä pyörää samalle korkeudelle 2. Teroita ja tasapainota terä 3. Vaihda ruohonleikkuun suuntaa 4. Puhdista ruohonleikkurin kotelon alapuoli
Heittosuppilo tukkeutuu	1. Siirrä kaasuvipu asennosta *hidas* asentoon *nopea* 2. Nosta leikkuukorkeutta 3. Leikkaa hitaammin 4. Anna ruohon kuivua ennen leikkuuta 5. Puhdista ruohonleikkurin kotelon alapuoli
Ruohonleikkuri ei vedä eteenpäin	1. Säädä vetolaitteen vaijeria 2. Puhdista roskat hihnakannen alta

Säilytys

Valmistele ruohonleikkuri säilytystä varten kauden päätteeksi tekemällä suositellut kunnossapitotoimet. Katso *Kunnossapito* sivulta 16.

Säilytä ruohonleikkuria viileässä, puhtaassa ja kuivassa paikassa. Peitä ruohonleikkuri, jotta se pysyy puhtaana ja suojassa.

Polttoainejärjestelmän valmistelu

VAROITUS

MAHDOLLINEN UHKA
- **Bensiini voi höyrystyä, jos sitä säilytetään pitkiä aikoja.**

MITÄ VOI TAPAHTUA
- **Höyrystynyt polttoaine voi räjähtää, jos se joutuu kosketuksiin avotulen kanssa.**

UHKAN VÄLTTÄMINEN
- **Älä säilytä bensiiniä (polttoainetta) pitkiä aikoja.**
- **Älä säilytä bensiiniä sisältävää ruohonleikkuria suljetussa tilassa, jossa käytetään avotulta. (Esimerkki: uuni tai lämminvesivaraajan sytytysliekki.)**
- **Anna moottorin jäähtyä ennen kuin viet sen säilytykseen suljettuun tilaan.**

Tyhjennä polttoainesäiliö ennen ruohonleikkurin varastointia, kun olet leikannut nurmikon viimeisen kerran.

1. Anna ruohonleikkurin käydä, kunnes moottori sammuu polttoaineen puutteeseen.
2. Painele käsisyöttöpumppua ja käynnistä moottori uudelleen.
3. Anna moottorin käydä, kunnes se sammuu. Kun moottori ei enää lähde käyntiin, se on riittävän kuiva.

Moottorin valmistelu

1. Kun moottori on vielä lämmin, tyhjennä öljy kampikammiosta. Katso *Moottoriöljyn vaihto* sivulta 17.
2. Irrota sytytystulppa (kuva 9).
3. Lisää öljykannusta noin ruokalusikallinen öljyä kampikammioon sytytystulpan reiän kautta.
4. Pyöritä moottoria hitaasti muutaman kerran käynnistinnarun avulla, jotta öljy leviää.
5. Asenna sytytystulppa, mutta **älä** liitä johtoa sytytystulppaan.

Yleistä

1. Puhdista ruohonleikkurin kotelo. Katso *Ruohonleikkurin kotelon alapuolen puhdistus* sivulta 18.
2. Puhdista sylinteri, sylinterikannen rivat ja tuulettimen kotelo liasta ja ruohosilpusta.
3. Puhdista ruohosilppu, lika ja pinttynyt lika moottorin ulkopuolelta, moottorisuojuksesta ja ruohonleikkurin kotelon päältä.
4. Tarkasta terän kunto. Katso *Terän kunnossapito* sivulta 20.
5. Lataa akku; katso *Akun lataus* sivulta 23. Säilytä akkua viileässä tilassa, mikäli mahdollista. Jos akkua säilytetään pitkiä aikoja, lataa akku puolen vuoden välein. Jos lämpötila on 27°C (80°F) tai enemmän, lataa akku 3 kuukauden välein.
6. Kiristä kaikki mutterit, pultit ja ruuvit.
7. Voitele vetolaite. Katso *Vetolaitteen voitelu* sivulta 21.
8. Paikkamaalaa kaikki ruostuneet tai vaurioituneet maalipinnat valtuutetusta huollosta saatavalla maalilla.

Kahvan taittaminen

TÄRKEÄÄ: Taita kahva varovasti, jottet venytä vaijereita, jätä niitä puristuksiin tai vaurioita niitä millään tavalla.

TÄRKEÄÄ: Älä poista tai löysää vastakappaleita, joilla alakahva on kiinnitetty kääntökannattimeen. Älä taita yläkahvaa taaksepäin.

1. Löysää vastakappaleet, joilla yläkahva on kiinnitetty.
2. Käännä yläkahvaa varovasti eteenpäin, kunnes se lepää moottorin päällä (kuva 32).

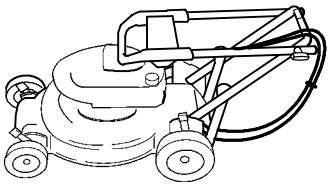

Kuva 32

Käyttöönotto varastoinnin jälkeen

1. Nosta yläkahva varovasti ylös, kunnes se menee sisäkkäin alakahvan kanssa ja kiristä ruuvien vastakappaleet.

TÄRKEÄÄ: Ole hyvin varovainen taittaessasi kahvaa auki, jottet venytä vaijereita tai jätä niitä puristuksiin tai vaurioita niitä millään tavalla.

2. Tarkasta ja kiristä kaikki kiinnittimet.
3. Irrota sytytystulppa (kuva 9) ja pyöritä moottoria nopeasti käynnistinnarusta, jotta ylimääräinen öljy poistuu sylinteristä.
4. Puhdista sytytystulppa tai vaihda se, jos se on säröillä, rikki tai jos elektrodit ovat kuluneet.
5. Asenna sytytystulppa ja kiristä se 20 N·m:iin (15 ft-lbs).
6. Tee suositellut kunnossapitotoimet; katso *Kunnossapito* sivulta 16.
7. Lataa akku; katso *Akun lataus* sivulta 23.
8. Täytä bensiinitankki (kuva 8) tuoreella, puhtaalla bensiinillä.
9. Tarkasta moottorin öljynpinta. Katso *Moottorin öljynpinnan tarkastus* sivulta 17.
10. Liitä johto kiinni sytytystulppaan.

Lisävarusteet

Voit hankkia seuraavia lisävarusteita valtuutetulta jälleenmyyjältä:

- Sivuunheittosarja
- Sammaleenpoistolaite


TORO®