Form No. 3438-961 Rev A

Sekačka ProStripe 560

Číslo modelu 02657—Výrobní číslo 404000000 a vyšší

Návod k obsluze

Úvod

Tato sekačka na trávu s rotačním nožem a vedením zezadu je určena pro profesionální poskytovatele služeb pro rodinné domy. Je primárně určena k sekání trávy na udržovaných trávnících na soukromých nebo firemních pozemcích. Používání tohoto výrobku pro jiné účely, než ke kterým je určen, může být nebezpečné uživateli a okolostojícím.

Přečtěte si pečlivě následující informace, abyste věděli, jak máte správně používat a pečovat o svůj výrobek a jak se vyhnout zranění a poškození výrobku. Za správný a bezpečný provoz výrobku nese odpovědnost majitel.

Na stránkách www.Toro.com najdete informace o bezpečnosti výrobku, podklady pro zaškolení obsluhy a informace o příslušenství. Můžete zde také vyhledat prodejce výrobků Toro nebo zaregistrovat svůj výrobek.

Kdykoli budete potřebovat servis, originální díly Toro nebo doplňující informace, obraťte se na autorizované servisní středisko nebo zákaznický servis Toro a uveďte model a výrobní číslo svého výrobku. Obrázek 1 znázorňuje umístění typového a sériového čísla na výrobku. Vepište sériové číslo do příslušného pole.

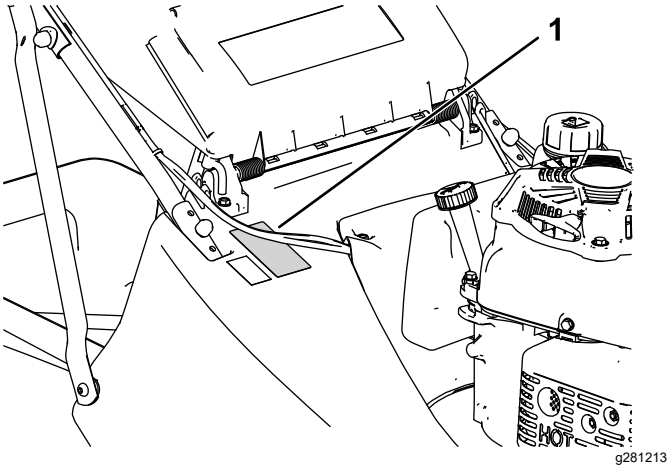

Obrázek 1

1. Štítek s typovým a sériovým číslem

Vepište typové a sériové číslo výrobku do mezery níže:

Číslo modelu _____

Výrobní číslo _____

Tato příručka identifikuje potenciální rizika a obsahuje bezpečnostní sdělení označená varovným bezpečnostním symbolem (Obrázek 2) signalizujícím riziko, které může způsobit vážný úraz nebo usmrcení, nebudete-li dodržovat doporučená opatření.

g000502

Obrázek 2

Varovný bezpečnostní symbol

V této příručce jsou pro zdůraznění informací používána dvě slova. **Důležité** upozorňuje na speciální technické informace a **Poznámka** zdůrazňuje obecné informace, které stojí za zvláštní pozornost.

Tento výrobek splňuje všechny relevantní směrnice Evropské unie. Podrobné informace naleznete v Prohlášení o shodě k tomuto výrobku.

Použití nebo provoz motoru v zalesněných, křovinatých nebo travnatých místech bez řádně funkčního a udržovaného lapače jisker (jak je uvedeno v části 4442) nebo motoru, který není vhodným způsobem zkonstruován, vybaven a udržován k zajištění prevence vzniku požáru, je porušením Veřejného pořádku pro stát Kalifornii číslo 4442 nebo 4443.

Přiložená provozní příručka k motoru obsahuje informace o předpisech vydaných organizacemi EPA (US Environmental Protection Agency) a Řízení kontroly emisí státu Kalifornie (California Emission Control Regulation) týkajících se emisních systémů, údržby a záruky. Náhradní uživatelskou příručku k motoru je možné objednat u výrobce motoru.

Hrubý nebo čistý točivý moment: Hrubý nebo čistý točivý moment tohoto motoru byl laboratorně stanoven výrobcem motoru v souladu se specifikacemi SAE (Society of Automotive Engineers, Asociace automobilových inženýrů) J1940 a J2723. V souladu s bezpečnostními, emisními a provozními požadavky byl efektivní točivý moment motoru u sekačky této

© 2019—The Toro® Company
8111 Lyndale Avenue South
Bloomington, MN 55420

Zaregistrujte svůj výrobek na adrese www.Toro.com.

CE

Překlad originálu (CS)
Vytištěno ve Velké Británii
Všechna práva vyhrazena

3438-961 A

třídy nastaven na výrazně nižší hodnotu. Prostudujte si příručku výrobce motoru dodávanou se strojem.

Nemanipulujte s bezpečnostními zařízeními na stroji, nevypínejte je a pravidelně kontrolujte jejich funkci. Nepokoušejte se nastavovat nebo upravovat regulátor otáček motoru. Mohou tak vzniknout nebezpečné provozní podmínky, což může vést ke zranění.

⚠ DŮLEŽITÉ UPOZORNĚNÍ

CALIFORNIA
Důležité upozornění, poučka 65

Výfukové plyny tohoto výrobku obsahují chemikálie, které podle znalostí státu Kalifornie mohou způsobit rakovinu, vrozené vady a jiná poškození spojená s reprodukčním systémem.

Používání tohoto výrobku může způsobit vystavení účinkům chemikálií, které jsou státu Kalifornie známy jako karcinogenní, mutagenní nebo reprotoxické.

Obsah

Úvod 1
Bezpečnost 2
Obecné bezpečnostní informace 2
Bezpečnostní a instrukční štítky 3
Nastavení 4
1 Sestavení rukojeti 4
2 Montáž sběracího koše 6
3 Doplnění oleje do motoru 7
Součásti stroje 8
Technické údaje 8
Obsluha 8
Před provozem 8
Bezpečnostní kroky před použitím 8
Doplňování paliva do nádrže 9
Kontrola hladiny motorového oleje 10
Nastavení výšky sekání 10
Spuštění motoru 11
Spuštění žacího nože 12
Zastavení žacího nože 12
Volba rychlosti 13
Během provozu 13
Bezpečnostní kroky během použití 13
Použití vlastního pohonu 14
Vypnutí motoru 14
Sbírání trávy 14
Provozní tipy 14
Po provozu 15
Bezpečnostní kroky po použití 15
Čištění stroje 15
Údržba 17
Doporučený harmonogram údržby 17
Bezpečnost při provádění úkonů údržby 17
Příprava na údržbu 17
Údržba vzduchového filtru 18
Výměna motorového oleje 18
Seřízení lanka ručního pohonu 19
Výměna žacího nože 19
Ostření žacího nože 20
Uskladnění 22
Bezpečnost při odstavení 22
Příprava stroje k uskladnění 22
Použití stroje po uskladnění 22

Bezpečnost

Tento stroj byl vyroben v souladu s normou EN ISO 5395 a ANSI B71.4–2017.

Obecné bezpečnostní informace

Tento výrobek může amputovat ruce a nohy a odmršťovat předměty. Dodržujte vždy všechny bezpečnostní pokyny, abyste zamezili vážnému úrazu.

- Před nastartováním motoru si prostudujte pokyny a upozornění uvedené v *provozní příručce*, na stroji a na přídavných zařízeních a řiďte se jimi.
- Udržujte ruce a nohy v dostatečné vzdálenosti od rotujících částí stroje a nedávejte je pod stroj. Zdržujte se v bezpečné vzdálenosti od všech vyhazovacích otvorů.
- Nikdy neprovozujte stroj, pokud nejsou všechny jeho kryty ve správné poloze nebo pokud nejsou řádně funkční další bezpečnostní ochranná zařízení.
- Přihlížející osoby a děti se musí zdržovat mimo pracovní prostor. Nikdy nedovolte dětem stroj obsluhovat. Stroj mohou obsluhovat pouze osoby, které jsou zodpovědné, k tomu proškolené, obeznámené s pokyny a fyzicky způsobilé.
- Před prováděním údržby, doplňováním paliva nebo uvolňováním ucpaného materiálu zastavte stroj, vypněte motor a počkejte, dokud se nezastaví všechny pohyblivé součásti.

Nesprávné používání nebo údržba této sekačky mohou vést ke zranění. Z důvodu snížení možného rizika zranění dodržujte tyto bezpečnostní pokyny a vždy věnujte pozornost výstražnému symbolu⚠, který označuje upozornění, výstrahu nebo nebezpečí – pokyny k zajištění osobní bezpečnosti. Nedodržení těchto pokynů může mít za následek zranění osob nebo jejich usmrcení.

Bezpečnostní a instrukční štítky

Bezpečnostní štítky a pokyny jsou umístěny na místě viditelném obsluhou a v blízkosti každého prostoru představujícího potenciální nebezpečí. V případě ztráty nebo poškození původní nálepky nahraďte nálepku novou.

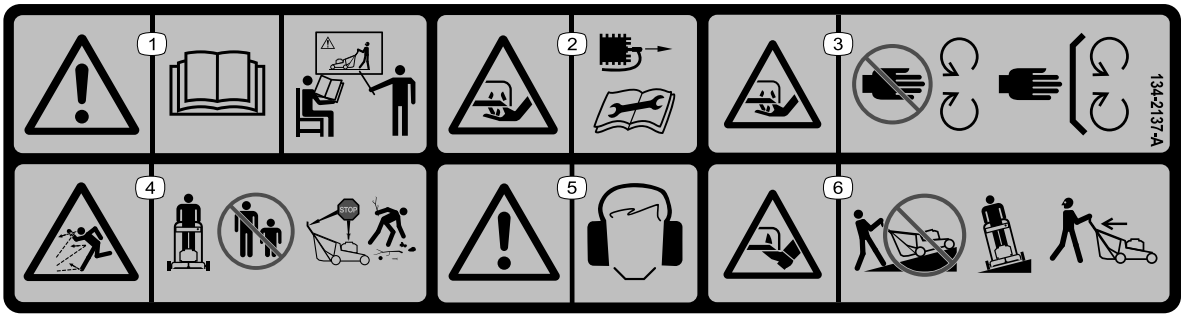

decal134-2137

134-2137

1. Výstraha – přečtěte si *provozní příručku* a nepoužívejte stroj, pokud k tomu nejste vyškoleni.
2. Nebezpečí pořezání/useknutí ruky žacími noži – před prováděním údržby odpojte zapalovací svíčku.
3. Nebezpečí pořezání/useknutí ruky žacími noži – nepřibližujte se k pohybujícím se součástem a ponechte všechny ochranné kryty a štíty na místě.
4. Nebezpečí odmrštění předmětů – přihlížející osoby se nesmí přibližovat ke stroji. Před opuštěním stroje vypněte motor. Před sekáním odkliďte veškeré odpadky.
5. Výstraha – používejte ochranu sluchu.
6. Nebezpečí pořezání, useknutí nohy žacím nožem – na svahu nepracujte se sekačkou po spádnici; pracujte jen po vrstevnici; při sekání vzad hleďte za sebe.

decal94-8072

94-8072

1. Varování – Nebezpečí pořezání, useknutí ruky nebo nohy; žací mechanismus.

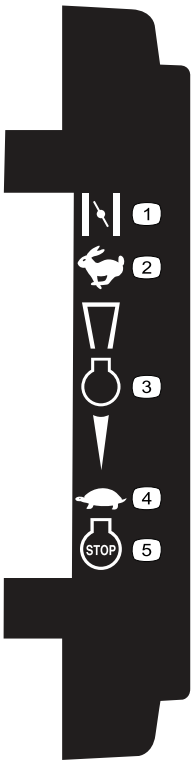

decal111-8959

111-8959

1. Sytič
2. Rychle
3. Motor
4. Pomalu
5. Vypnutí motoru

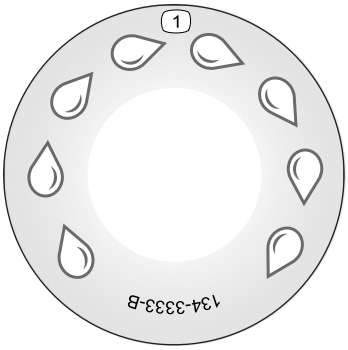

decal134-3333

134-3333

1. Přípoj pro rychlé mytí

decal133-8062

133-8062

Nastavení

Důležité: **Sejměte a zlikvidujte ochrannou plastovou fólii, která zakrývá motor.**

1

Sestavení rukojeti

Díly potřebné k provedení tohoto kroku:

2	Spodní rukojeť (levá)
2	Spodní rukojeť (pravá)
2	Upínací deska
2	Krátký šroub
4	Plochá podložka
6	Pojistná matice
4	Miskovitá podložka
4	Dlouhý šroub
1	Horní rukojeť
6	Krytka

Postup

⚠ DŮLEŽITÉ UPOZORNĚNÍ

Nesprávnou montáží rukojeti se mohou poškodit lanka, což může ohrozit bezpečí provozu.

- **Při montáži rukojeti nepoškoďte kabely.**
- **Zajistěte, aby lanka byla vedena podél vnitřní strany rukojeti a nekolidovala se zadním deflektorem.**
- **Je-li lanko poškozené, kontaktujte autorizované servisní středisko.**

1. Demontujte šestihranné matice ze 2 odkrytých šroubů v horní části skeletu.
2. Namontujte spodní rukojeť na obě strany horní části skeletu sekačky pomocí upínací desky a šestihranné pojistné matice, jež byly demontovány ze skeletu v předchozím kroku (Obrázek 3).

Poznámka: Trubky spodní rukojeti jsou ve střední části zahnuté. Trubky namontujte tak, aby zahnutá část trubky směřovala k zemi.

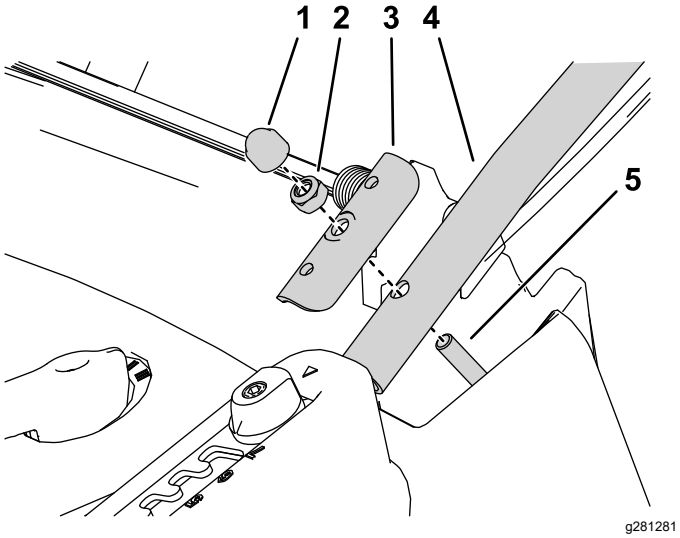

Obrázek 3

Zobrazena levá strana

1. Krytka
2. Šestihranná pojistná matice
3. Upínací deska
4. Spodní rukojeť
5. Demontujte šestihrannou matici a namontujte spodní rukojeť.

3. Namontujte spodní část výztužných rukojetí na každou stranu skeletu sekačky pomocí šroubu, plochých podložek na vnitřní a vnější straně skeletu a pojistné matice (Obrázek 4).

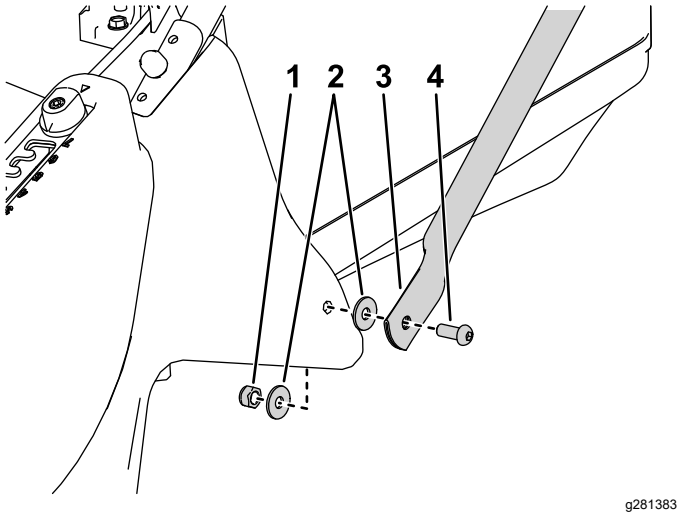

Obrázek 4

Zobrazena levá strana

1. Šestihranná pojistná matice
2. Plochá podložka
3. Výztužná rukojeť
4. Šroub

4. Namontujte horní rukojeti a horní část výztužných rukojetí ke spodním rukojetím pomocí 3 miskovitých podložek, 2 šroubů a 2 šestihranných pojistných matic na každé straně (Obrázek 5).

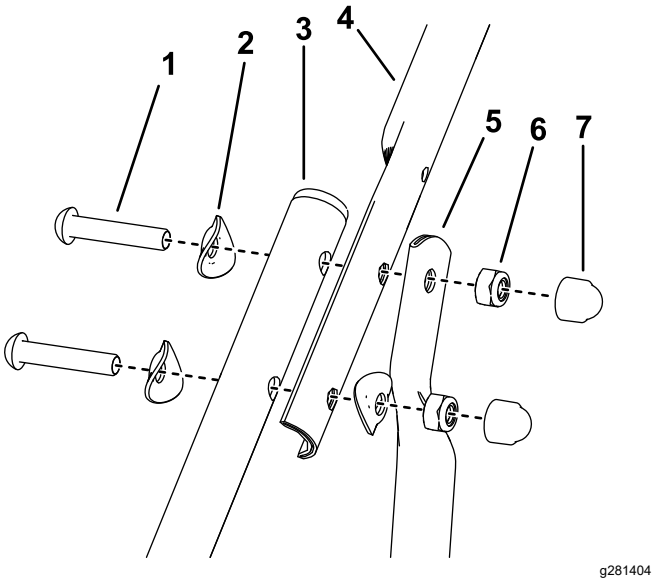

Obrázek 5

Zobrazena levá strana

1. Šroub
2. Miskovitá podložka
3. Spodní rukojeť
4. Horní rukojeť
5. Výztužná rukojeť
6. Šestihranná pojistná matice
7. Krytka

5. Na všechny odkryté matice rukojetí nasaďte krytky.

2

Montáž sběracího koše

Nejsou potřeba žádné díly

Postup

1. Abyste zabránili nehodám, odřízněte bílou pásku připevněnou ke sběracímu koši a zlikvidujte ji.
2. Zasuňte rám do sběracího koše, přičemž držadlo musí být nad sběracím košem (Obrázek 6).

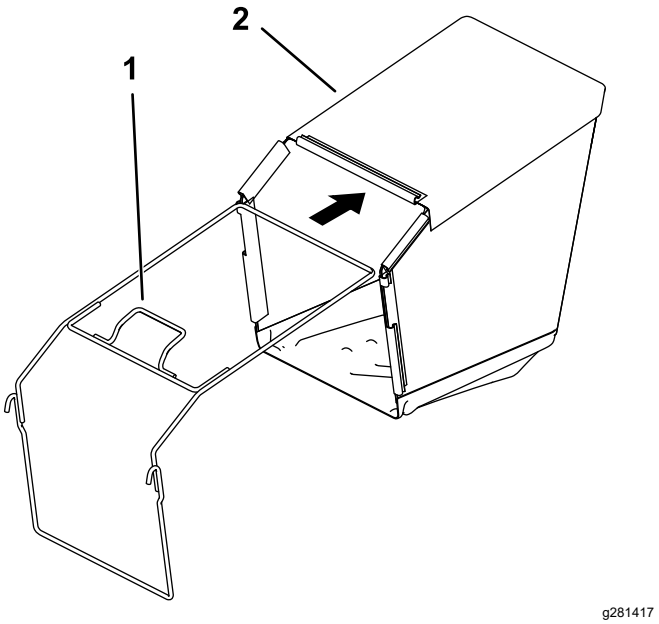

Obrázek 6

1. Držadlo rámu
2. Sběrací koš

3. Připevněte plastové spony k rámu sběracího koše (Obrázek 7).

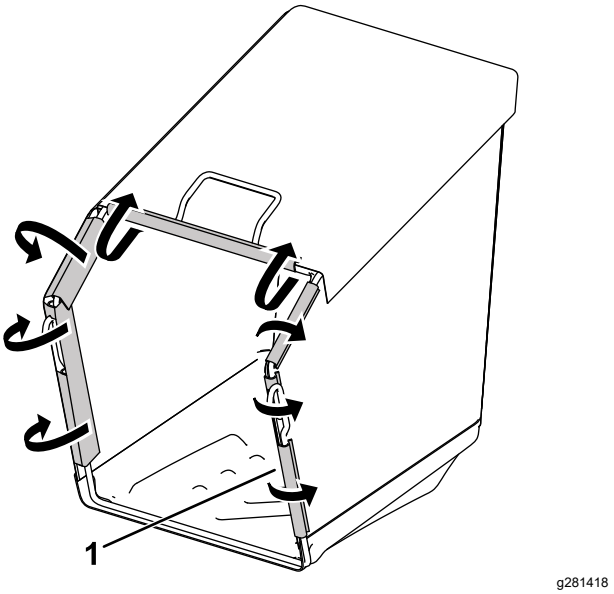

Obrázek 7

1. Plastové spony

3

Doplnění oleje do motoru

Nejsou potřeba žádné díly

Postup

Důležité: **Vaše sekačka není dodávána s olejem v motoru. Před nastartováním motoru doplňte do motoru olej.**

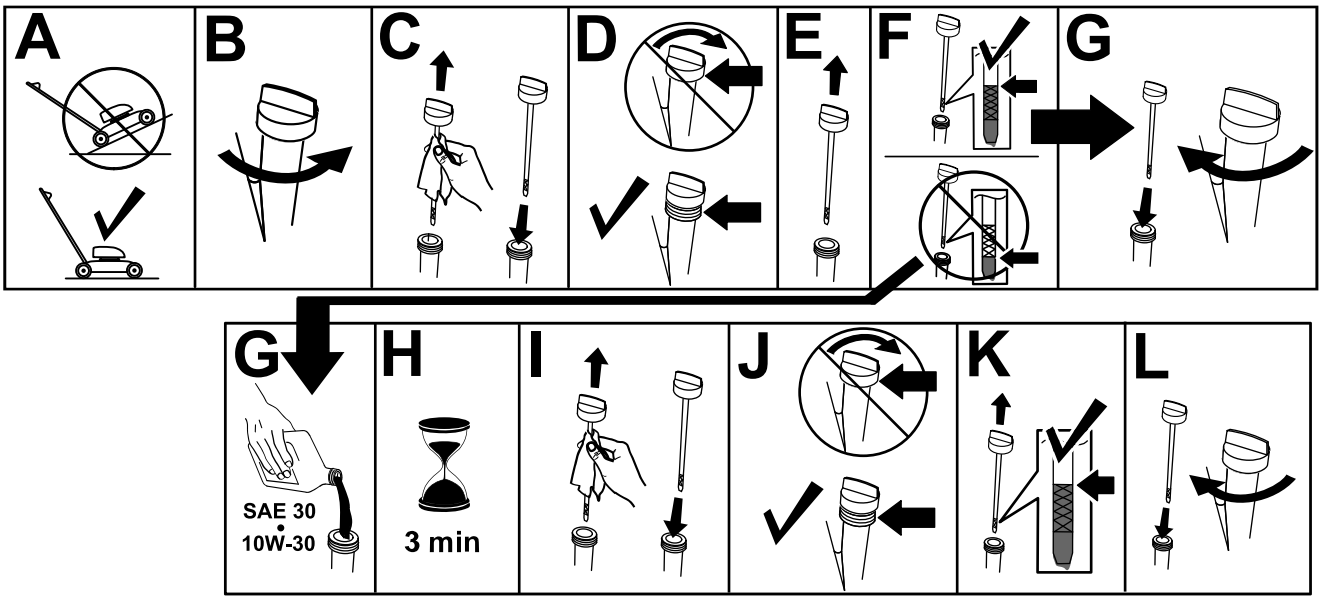

g235721

Obrázek 8

Součásti stroje

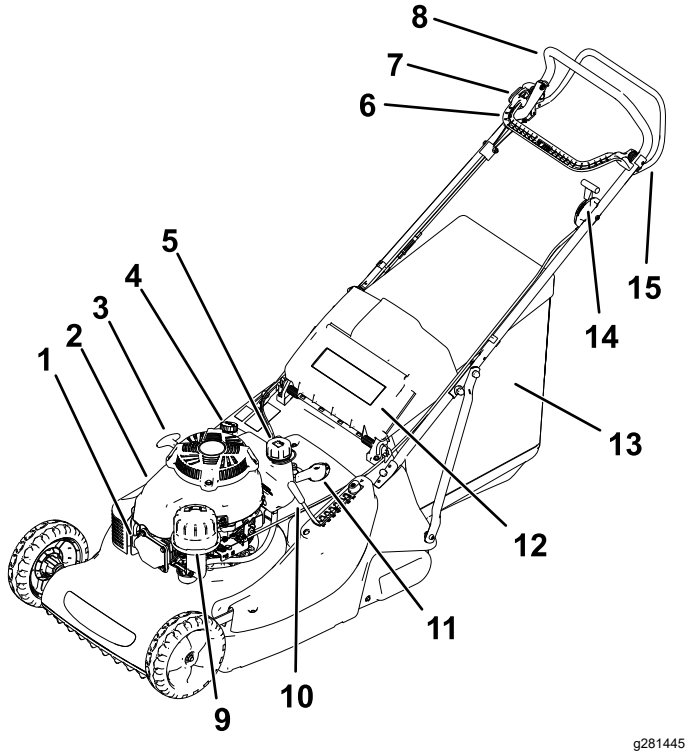

Obrázek 9

1. Kabel zapalovací svíčky
2. Kryt motoru
3. Ruční startovací rukojeť
4. Uzávěr plnicího otvoru / měrka hladiny oleje
5. Uzávěr plnicího otvoru paliva
6. Ovládací páka brzdové spojky žacího nože (BBC)
7. Tlačítko zapojení brzdové spojky žacího nože (BBC)
8. Rukojeť
9. Vzduchový filtr
10. Nastavovací prvek výšky sekání
11. Volič 3 rychlostních stupňů
12. Zadní deflektor
13. Sestava sběracího koše
14. Ovládací prvek otáček motoru
15. Tyč vlastního pohonu

Technické údaje

Model	Hmotnost	Délka	Šířka	Výška
02657	66 kg (145,5 lb)	175,5 cm (69,1 in)	58,6 cm (23 in)	103,9 cm (40,9 in)

Obsluha

Před provozem

Bezpečnostní kroky před použitím

Obecné bezpečnostní informace

- Před seřizováním, údržbou, čištěním nebo skladováním stroj vždy vypínejte, počkejte, dokud se nezastaví všechny pohyblivé součásti, a nechejte jej vychladnout.
- Dobře se seznamte s bezpečným použitím zařízení, ovládacími prvky a významem bezpečnostních nápisů.
- Vždy se přesvědčte, zda jsou všechny ochranné kryty a bezpečnostní prvky, jako například deflektory a sběrací koš, na svém místě a správně fungují.
- Vždy kontrolujte stroj a přesvědčte se, zda žací nože šrouby žacího nože nejsou opotřebené nebo poškozené.
- Zkontrolujte prostor, kde budete stroj používat, a odstraňte všechny předměty, jež mohou bránit provozu stroje nebo jež mohou být strojem vymrštěny.
- Kontakt s pohybujícím se žacím nožem může způsobit vážné zranění. Při nastavování výšky sekání nestrkejte prsty pod kryt.

Bezpečnost týkající se paliva

- Palivo je extrémně hořlavé a vysoce výbušné. Požár nebo výbuch způsobený palivem může popálit vás i jiné osoby a způsobit škody na majetku.
  - Aby nedošlo ke vznícení paliva od statického náboje, položte před tankováním nádobu s palivem nebo sekačku přímo na zem, nikoli na vozidlo nebo jiný předmět.
  - Palivo doplňujte do nádrže venku na otevřeném prostranství a při studeném motoru. Rozlité palivo utřete.
  - Nemanipulujte s palivem v blízkosti otevřeného ohně či jisker, nebo když kouříte.
  - Nikdy neodstraňujte uzávěr nádrže ani nedoplňujte palivo při spuštěném motoru nebo je-li motor horký.
  - Pokud rozlijete palivo, nepokoušejte se spustit motor. Dokud se neodpaří palivové výpary, zabraňte vzniku jiskření.

– Palivo skladujte ve schválených nádobách a odstraňte je z dosahu dětí.

- Požití paliva může vést k vážnému zranění nebo úmrtí. Dlouhodobý styk s výpary může způsobit vážné újmy na zdraví a onemocnění.
  – Vyhýbejte se delšímu vdechování výparů.
  – Ruce ani obličej nepřibližujte k trysce a otvoru palivové nádrže.
  – Dávejte pozor, aby vám palivo nevniklo do očí a nedostalo se do kontaktu s pokožkou.

Doplňování paliva do nádrže

⚠ NEBEZPEČÍ

Palivo je extrémně hořlavé a výbušné. Požár nebo výbuch způsobený palivem může popálit vás i jiné osoby.

- **Aby nedošlo ke vznícení paliva od statického náboje, položte před tankováním nádobu s palivem nebo sekačku přímo na zem, nikoli na vozidlo nebo jiný předmět.**
- **Tankujte ve venkovním prostoru, když je motor studený. Utřete rozlité palivo.**
- **Nemanipulujte s palivem v blízkosti otevřeného ohně či jisker, nebo když kouříte.**
- **Palivo skladujte ve schváleném kanystru a uchovávejte jej mimo dosah dětí.**

- Nejlepších výsledků dosáhnete, když budete používat pouze čistý, čerstvý (ne starší než 30 dnů) bezolovnatý benzín s oktanovým číslem kolem 87 nebo vyšším (metoda stanovení (R+M)/2).
- Přijatelná jsou i okysličená paliva až s 10 % etanolu nebo 15 % MTBE.
- **Etanol:** Přijatelná jsou i paliva až s 10 % etanolu (gasohol) nebo 15 % MTBE (metylterbutyléter). Etanol a MTBE jsou odlišné látky. Paliva s více než 15 % etanolu (E15) nejsou schválena k použití. **Nikdy nepoužívejte paliva obsahující více než 10 % etanolu**, například E15 (obsahuje 15 % etanolu), E20 (obsahuje 20 % etanolu) nebo E85 (obsahuje až 85 % etanolu). Použití neschváleného paliva může mít za následek problémy s výkonem nebo poškození motoru, na které se nevztahuje záruka.
- **Nepoužívejte** benzín obsahující metanol.
- **Neuchovávejte** palivo přes zimu v palivové nádrži či nádobách na palivo bez použití stabilizátoru paliva.
- **Nepřidávejte** do benzínu olej.

Důležité: **Chcete-li předejít problémům při startování, do benzínu přidávejte stabilizátor paliva. Stabilizátor míchejte s palivem, které nesmí být starší než 30 dní.**

Poznámka: Neplňte nad spodní hranu hrdla palivové nádrže.

Kontrola hladiny motorového oleje

Servisní interval: Při každém použití nebo denně

Důležité: **Pokud spustíte motor s příliš nízkou nebo vysokou hladinou motorového oleje, můžete jej poškodit.**

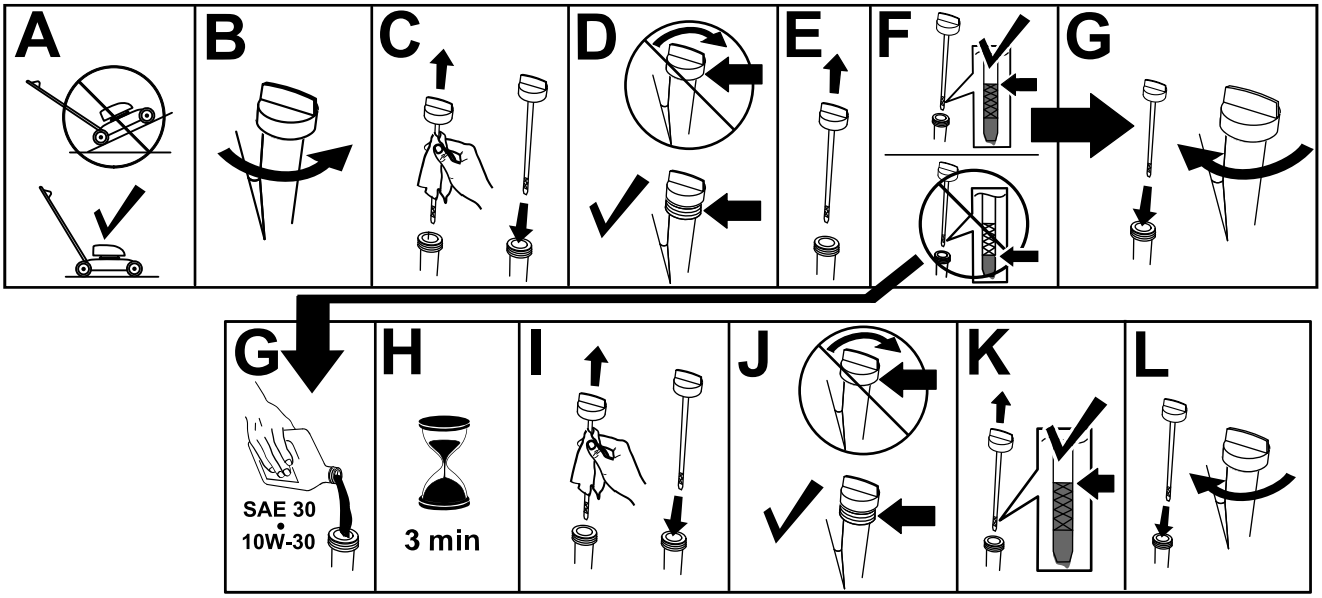

g235721

Obrázek 10

Nastavení výšky sekání

⚠ DŮLEŽITÉ UPOZORNĚNÍ

Při nastavování výšky sekání se můžete dostat do kontaktu s pohyblivým nožem, který může způsobit vážné poranění.

- **Vypněte motor a počkejte, dokud se všechny pohyblivé součásti nezastaví.**
- **Při nastavování výšky sekání nestrkejte prsty pod kryt.**

⚠ VÝSTRAHA

Pokud byl spuštěný motor, tlumič výfuku bude žhavý a může způsobit vážné popálení.

Nepřibližujte se ke žhavému tlumiči výfuku.

Seřízení výšky sekání

1. Uchopte nastavovací páku výšky sekání a přesunutím do strany ji uvolněte z pojistného zářezu (Obrázek 11).

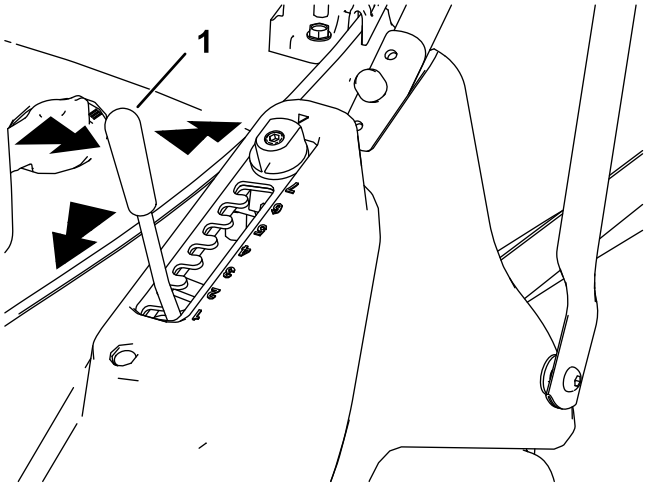

g281589

Obrázek 11

1. Nastavovací páka výšky sekání

2. Přesunutím páky dopředu snížíte výšku sekání a přesunutím páky dozadu výšku sekání zvýšíte (Obrázek 11).

3. Uvolněte páku v požadované poloze a zkontrolujte, zda pevně zapadla do jednoho ze sedmi zářezů nastavení (Obrázek 11).

Nastavení výšky	Výška sekání
1	13,0 mm
2	20,8 mm
3	28,7 mm
4	36,5 mm
5	44,3 mm
6	52,2 mm
7	60,0 mm

Nastavení výšky sekání pomocí systému Matchcut

Pomocí systému nastavení výšky Matchcut je možné dosáhnout dalších 6 nastavení výšek. Pomocí tohoto systému lze volicí desku výšky sekání posunout o polovinu nastavení.

1. Pomocí imbusového klíče povolte upevňovací šroub volicí desky (Obrázek 12).

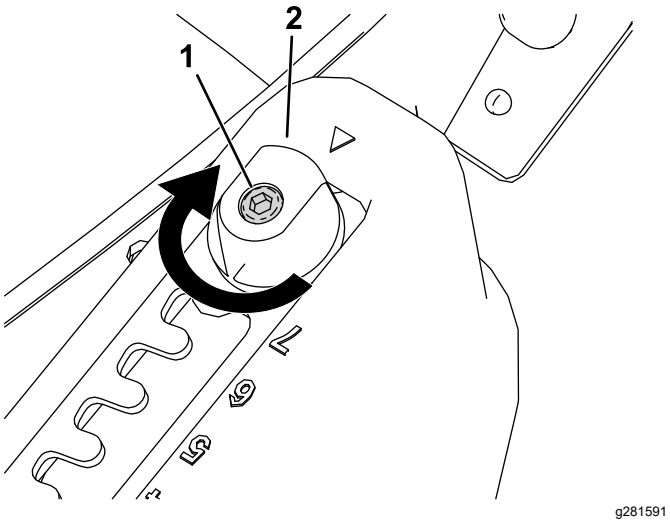

Obrázek 12

1. Upevňovací šroub
2. Nastavovací prvek Matchcut

2. Otočte nastavovací prvek Matchcut o 180° (Obrázek 12 a Obrázek 13).

   Poznámka: V dolní části volicí desky se zobrazí indikátor, který se při nastavení systému Matchcut zvýrazní.

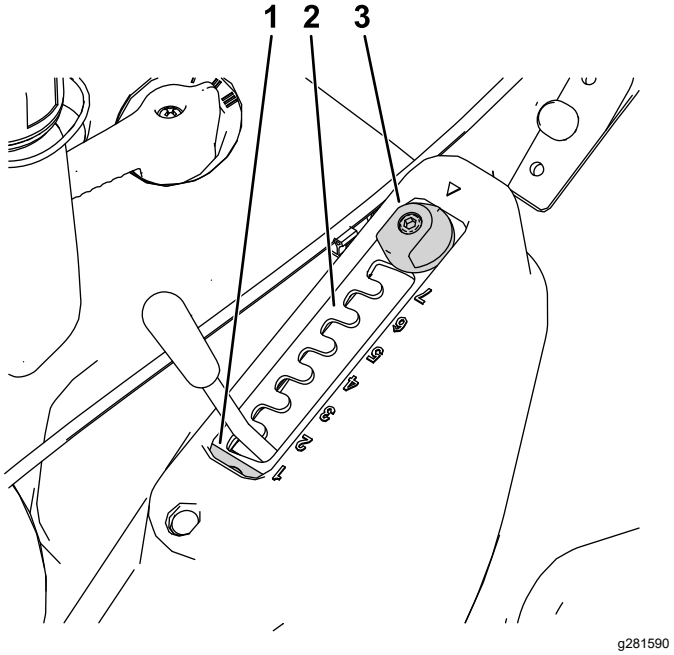

Obrázek 13

1. Indikátor Matchcut
2. Volicí deska
3. Nastavovací prvek Matchcut

3. Utažením upevňovacího šroubu volicí desky upevněte volicí desku výšky sekání v poloze.

Nastavení výšky (s Matchcut)	Výška sekání
1,5	16,9 mm
2,5	24,8 mm
3,5	32,6 mm
4,5	40,4 mm
5,5	48,3 mm
6,5	56,1 mm

Spuštění motoru

1. Pokud je motor studený, podržte rukojeť a přesuňte ovládací prvek otáček motoru do polohy SYTIČE, nebo do polohy RYCHLÝ CHOD, pokud byl motor již spuštěn.

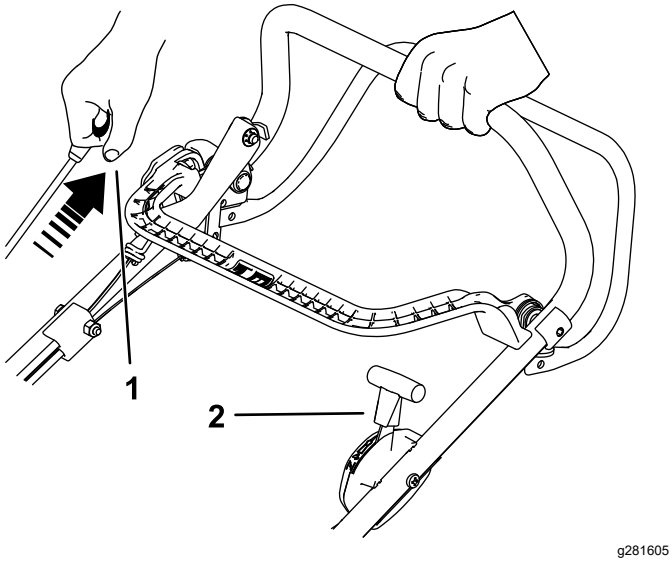

Obrázek 14

1. Zatáhněte za držadlo ručního startéru.
2. Páčka škrticí klapky v poloze SYTIČE.

2. Zatáhněte za rukojeť ručního startéru, dokud neucítíte odpor, a poté za rukojeť prudce zatáhněte. Po spuštění motoru pomalu vraťte škrticí klapku do polohy RYCHLÝ CHOD, pokud byl zapnutý sytič (Obrázek 14).

   Důležité: **Aby nedošlo k poškození stroje, netahejte za rukojeť ručního startéru, když je spuštěný motor.**

   Poznámka: Nemůžete-li stroj nastartovat, obraťte se na autorizované servisní středisko.

   Poznámka: Žací nůž není v této fázi zapnutý, viz Spuštění žacího nože (strana 12).

Spuštění žacího nože

1. Nastavte ovládací páku škrticí klapky do polohy RYCHLÝ CHOD (Obrázek 15).
2. Stiskněte tlačítko zapojení BBC a přesuňte ovládací páku BBC dozadu k rukojeti (Obrázek 15).

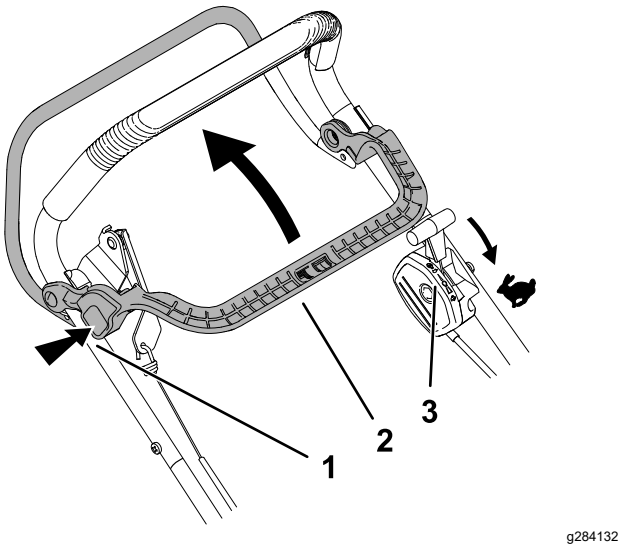

Obrázek 15

1. Stiskněte tlačítko zapojení BBC.
2. Přesuňte ovládací páku BBC dozadu k rukojeti.
3. Nastavte ovládací páku škrticí klapky do polohy RYCHLÝ CHOD.

Zastavení žacího nože

Žací nůž vypnete uvolněním ovládací páky BBC; rukojeť se vrátí do své klidové polohy (Obrázek 16).

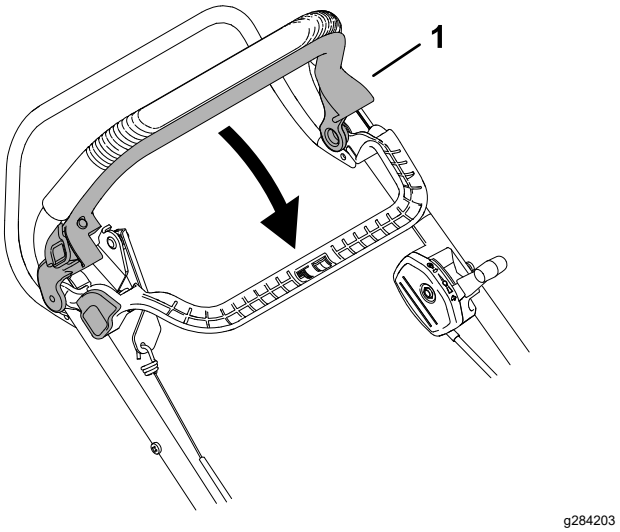

Obrázek 16

1. Uvolněním ovládací páky BBC vypněte žací nůž.

Poznámka: Po uvolnění ovládací páky BBC se žací nůž musí do 3 sekund zastavit. Pokud se nezastaví, přestaňte sekačku neprodleně používat a kontaktujte autorizované servisní středisko.

Volba rychlosti

Lze nastavit 3 rychlosti jízdy stroje vpřed: otočením voliče tří rychlostních stupňů v horní části sekačky zvolte jednu ze tří rychlostí, čímž upravíte rychlost.

- I – první rychlostní stupeň
- II – druhý rychlostní stupeň
- III – třetí rychlostní stupeň

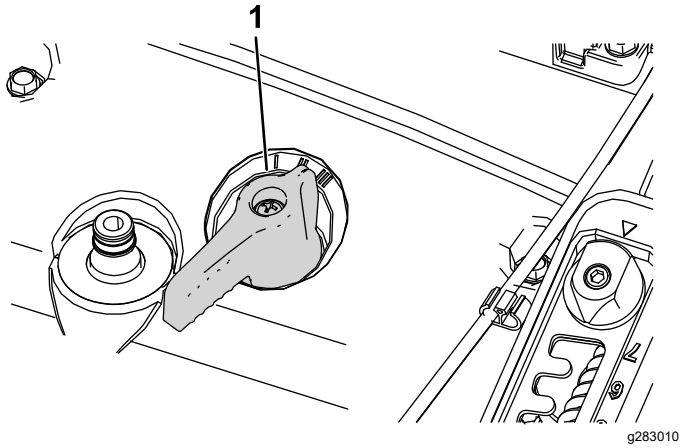

Obrázek 17

1. Ovladač voliče rychlosti

Během provozu

Bezpečnostní kroky během použití

Obecné bezpečnostní informace

- Používejte vhodné oblečení a pomůcky, včetně ochranných brýlí, dlouhých kalhot, pevné protiskluzové obuvi a chráničů sluchu. Svažte si dlouhé vlasy a nenoste volný oděv či volně se pohybující šperky.
- Při práci se strojem věnujte jeho provozu maximální pozornost. Neprovádějte žádné činnosti, jež by mohly vaši pozornost odvádět. V takovém případě by mohlo dojít ke zranění nebo poškození majetku.
- Stroj neobsluhujte, jste-li nemocní, unaveni nebo pod vlivem alkoholu nebo drog.
- Žací nůž je ostrý; při kontaktu s nožem může dojít k vážnému poranění. Před opuštěním provozní pozice vypněte motor a počkejte, dokud se všechny pohyblivé součásti nezastaví.
- Po uvolnění ovládací tyče žacího nože by se motor i žací nůž měly do 3 sekund zastavit. Pokud se nezastaví, přestaňte sekačku okamžitě používat a kontaktujte autorizované servisní středisko.
- Ostatní osoby se musejí zdržovat v bezpečné vzdálenosti od pracovního prostoru. Malé děti se musejí zdržovat v bezpečné vzdálenosti od provozního prostoru a musejí být pod stálým dohledem zodpovědné dospělé osoby, která stroj neobsluhuje. Pokud někdo do tohoto prostoru vstoupí, stroj zastavte.
- Před rozjetím se strojem vzad se vždy podívejte dolů a za sebe.
- Pracujte se strojem jen za dobré viditelnosti a za dobrého počasí. Nepracujte se strojem, pokud hrozí nebezpečí zásahu bleskem.
- Na mokré trávě nebo listí můžete uklouznout, dostat se do kontaktu s žacím nožem a způsobit si vážné zranění. Nesekejte za mokrých podmínek.
- Buďte velmi opatrní, blížíte-li se k nepřehledným zatáčkám, křovinám, stromům nebo jiným objektům, které vám mohou bránit ve výhledu.
- Nesměřujte výhoz posekané trávy na nějakou osobu. Vyvarujte se vyhazování materiálu proti zdi nebo jiné překážce. Materiál se může odrážet zpět na vás. Před přejížděním štěrkových povrchů zastavte žací nůž (nože).
- Dávejte pozor na díry, vyjeté koleje, hrboly, kameny nebo jiné skryté objekty. Na nerovném terénu můžete ztratit rovnováhu či stabilní postoj.
- Pokud sekačka narazí na tvrdý předmět nebo začne vibrovat, okamžitě vypněte motor, počkejte, dokud se nezastaví všechny pohyblivé součásti, odpojte koncovku zapalovací svíčky a zkontrolujte, zda stroj není poškozený. Před obnovením provozu proveďte všechny nezbytné opravy.
- Než opustíte provozní pozici, vypněte motor a počkejte, až se všechny pohybující se části zastaví.
- Pokud byl spuštěný motor, bude horký a může způsobit vážné popálení. Nepřibližujte se k teplému motoru.
- Motor nechejte pracovat jen v dobře větraném prostoru. Výfukové plyny obsahují oxid uhelnatý, který má při vdechnutí smrtelné účinky.
- Pravidelně kontrolujte, zda součásti sběracího koše a vyhazovací kanál nejsou opotřebené či poškozené, a v případě potřeby je vyměňte za originální náhradní díly Toro.

Bezpečnost při práci ve svahu

- Sekejte podél svahu, nikdy nahoru a dolů. Při změně směru na svahu buďte mimořádně opatrní.
- Nesekejte na příliš strmých svazích. Špatný postoj nebo špatná pozice při sekání mohou být příčinou uklouznutí a pádu.
- Sekejte opatrně v blízkosti prudkých svahů, příkopů nebo náspů.

Použití vlastního pohonu

Pro ovládání pojezdu stiskněte tyč pojezdu směrem k rukojeti a podržte ji v poloze (Obrázek 18).

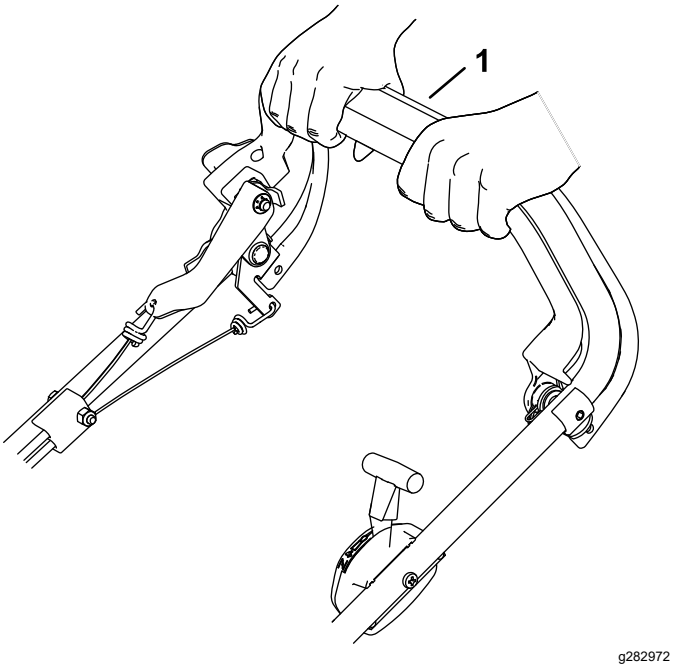

Obrázek 18

1. Tyč ručního pohonu

Chcete-li ruční pohon odpojit, tyč ručního pohonu uvolněte.

Vypnutí motoru

Uvolněte ovladač brzdové spojky žacího nože a tyče pohonu pojezdu. Přesunutím ovládacího prvku otáček motoru do vypnuté polohy vypněte motor.

Důležité: **Po uvolnění ovládací tyče žacího nože by se nůž měl do 3 sekund zastavit. Pokud se řádně nezastaví, přestaňte stroj okamžitě používat a kontaktujte autorizované servisní středisko.**

Sbírání trávy

Pro sběr posekané trávy a listí z trávníku namontujte sběrací koš.

⚠ DŮLEŽITÉ UPOZORNĚNÍ

Z opotřebeného sběracího koše mohou odlétávat úlomky a způsobit vážné zranění nebo smrt obsluhy či okolostojících osob.

Pravidelně sběrací koš kontrolujte. Je-li poškozený, vyměňte jej za nový sběrací koš Toro.

⚠ DŮLEŽITÉ UPOZORNĚNÍ

Žací nůž je ostrý; při kontaktu s nožem může dojít k vážnému poranění.

Před opuštěním provozní pozice vypněte motor a počkejte, dokud se všechny pohyblivé součásti nezastaví.

1. Vypněte motor a počkejte, dokud se všechny pohyblivé součásti nezastaví.
2. Nadzvedněte a podržte zvednutý zadní deflektor.
3. Zavěste sběrací koš do určené polohy (Obrázek 19).

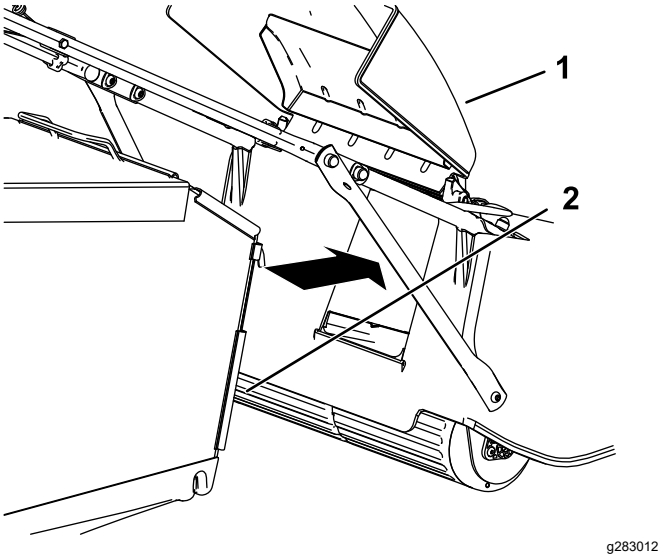

Obrázek 19

1. Zadní deflektor
2. Sběrací koš

4. Spusťte zadní deflektor dolů.

Provozní tipy

Všeobecné pokyny

- Před používáním této sekačky si pozorně přečtěte bezpečnostní pokyny a tuto příručku.
- Odstraňte z trávníku klacky, kameny, dráty, větve a jiné předměty, na které by mohl žací nůž narazit a které by mohl nůž vymrštit.
- Všechny osoby, zejména děti a zvířata, udržujte v bezpečné vzdálenosti od pracovního prostoru.
- Zabraňte kontaktu žacího nože se stromy, stěnami, obrubníky a dalšími tvrdými předměty. Nikdy záměrně nepřejíždějte sekačkou přes žádný předmět.
- Pokud sekačka narazí na tvrdý předmět nebo začne vibrovat, okamžitě vypněte motor, odpojte koncovku zapalovací svíčky a zkontrolujte, zda sekačka není poškozená.

- Po celou sezónu udržujte žací nůž ostrý. Pravidelně zabrušujte nerovnosti na ostří žacího nože.
- V případě potřeby vyměňte žací nůž za originální náhradní žací nůž Toro.
- Mokrá tráva a listí mají tendenci tvořit chomáče a mohou ucpat sekačku nebo zastavit motor. Nesekejte za mokrých podmínek.
- Po každém sekání vyčistěte spodní část stroje; viz Čištění stroje (strana 15).
- Udržujte motor v dobrém provozním stavu.
- Čištění vzduchového filtru provádějte často. Zbytky nasekané trávy a prach mohou ucpat vzduchový filtr a snížit výkon motoru.
- Nejkvalitnější sekání zajistíte nastavením otáček motoru do nejrychlejší polohy.

Sekání trávy

- Tráva roste v různých obdobích roku různou rychlostí. Nejvhodnější nastavení výšky sekání trávy pro letní horka je 64 mm, 76 mm nebo 89 mm. Sekejte najednou vždy pouze asi třetinu výšky trávy. Pokud tráva není řídká nebo pokud není pozdní podzim, kdy se růst trávy zpomaluje, nenastavujte výšku sekání pod hodnotu 64 mm.
- Pokud sekáte trávu delší než 15 cm, nastavte nejprve maximální výšku sekání a pohybujte se pomaleji; potom sekání zopakujte s nižší nastavenou výškou, aby trávník vypadal co nejlépe. Je-li tráva příliš vysoká a listí má tendenci na trávníku tvořit chomáče, může se sekačka ucpat a motor se zastaví.
- Střídejte směr sekání. Pomáhá to rozptylovat posekanou trávu po trávníku a dosáhnout rovnoměrného hnojení.

Pokud výsledný vzhled trávníku není uspokojivý, vyzkoušejte následující:

- Naostřete žací nůž.
- Sekejte při nižší rychlosti.
- Nastavte na stroji větší výšku sekání.
- Sekejte trávu častěji.
- Postupujte v překrývajících se pruzích místo plných pruhů při každém průchodu.

Sekání listí

- Dbejte na to, aby po sekání tráva polovinou své výšky přesahovala vrstvu listí. Možná budete muset přejet sekačkou přes listí vícekrát.
- Pokud sekačka neseká listy dostatečně na jemno, zpomalte.

Po provozu

Bezpečnostní kroky po použití

Obecné bezpečnostní informace

- Před seřizováním, údržbou, čištěním nebo skladováním stroj vždy vypínejte, počkejte, dokud se nezastaví všechny pohyblivé součásti, a nechejte jej vychladnout.
- Aby nedošlo k požáru, odstraňte ze stroje trávu a nečistoty. Místa potřísněná uniklým olejem nebo palivem vždy očistěte.
- Nikdy neskladujte stroj nebo nádobu s palivem v blízkosti otevřeného ohně, zdroje jisker nebo tepla, například ohřívače vody a jiných zařízení.

Bezpečnost při přepravě

- Při nakládání a vykládání stroje buďte opatrní.
- Zabezpečte stroj tak, aby se nemohl pohybovat.

Čištění stroje

Servisní interval: Při každém použití nebo denně

⚠ DŮLEŽITÉ UPOZORNĚNÍ

Zpod krytu sekačky se může uvolňovat materiál.

- **Používejte ochranné brýle.**
- **Je-li spuštěný motor, neopouštějte provozní pozici (za rukojetí).**
- **Nedovolte, aby v blízkosti sekačky kdokoli stál.**

Pro dosažení nejlepších výsledků stroj co nejdříve po dokončení sekání vyčistěte.

Důležité: **Neprodleně po použití pečlivě vyčistěte skelet stroje na posekaném trávníku.**

Poznámka: Během čištění nestříkejte vodu na motor.

1. Přemístěte stroj na rovnou dlážděnou plochu.
2. Před opuštěním provozní pozice vypněte motor a počkejte, dokud se všechny pohyblivé součásti nezastaví.
3. Neprodleně po použití odstraňte zbytky trávy z horní části krytu skeletu.

4. Odstraňte veškerou trávu a nečistoty z motoru, včetně krytu výfuku a výfuku, vzduchových kanálů v horním krytu a skeletu stroje pomocí kartáče nebo stlačeného vzduchu.
5. Spusťte stroj dolů do nejnižší výšky sekání; viz Nastavení výšky sekání (strana 10).
6. Prostor pod zadními dvířky, kudy posečená tráva vychází ze spodní části sekačky do koše na trávu, vypláchněte vodou.
7. Připevněte zahradní hadici napojenou na zdroj vody k proplachovacímu otvoru (Obrázek 20).

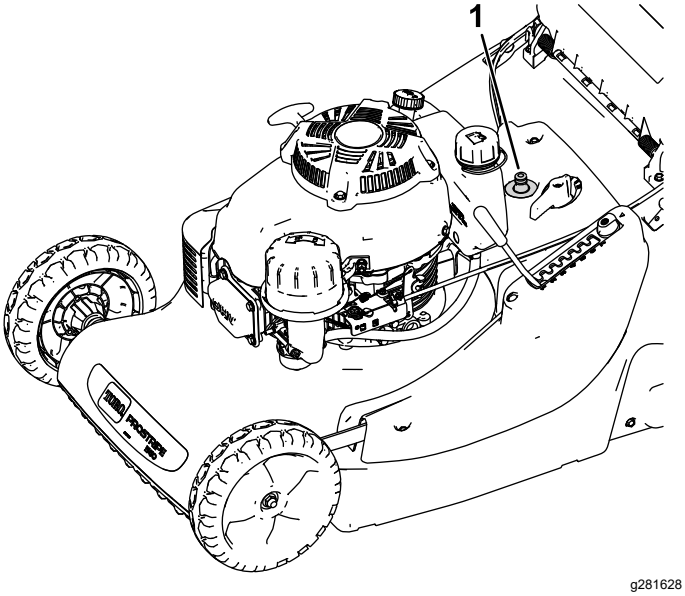

Obrázek 20

1. Proplachovací otvor

8. Zapněte vodu, nastartujte motor, zapněte žací nůž a nechte jej pracovat, dokud nepřestanou být ze spodní části stroje vyhazovány zbytky trávy.
9. Vypněte motor, zastavte vodu a odpojte zahradní hadici od stroje.
10. Nastartujte motor a nechte jej několik minut běžet, aby mohla vyschnout spodní strana sekačky a nedocházelo ke vzniku koroze.
11. Než stroj uložíte v uzavřeném prostoru, vypněte motor a nechejte stroj vychladnout.
12. Veškerý rozlitý olej nebo palivo otřete.

Údržba

Poznámka: Levou a pravou stranu stroje určete z normálního místa obsluhy.

Doporučený harmonogram údržby

Servisní interval	Postup při údržbě
Po prvních 8 hodinách	• Vyměňte motorový olej.
Při každém použití nebo denně	• Zkontrolujte hladinu motorového oleje. • Odstraňte rozsekané kousky trávy a nečistoty pod strojem. • Dbejte na to, aby se motor zastavil do 3 sekund po uvolnění ovládací tyče žacího nože. • Zkontrolujte stav žacího nože. • Přesvědčte se, zda jsou všechny ochranné kryty a bezpečnostní prvky na svém místě a zda správně fungují. • Ujistěte se, že je čistý skelet a že je sběrací koš v dobrém stavu (pokud je poškozený, vyměňte jej).
Po každých 25 hodinách provozu	• Vyčistěte pěnový předřadný filtr (v prašných podmínkách provádějte čištění častěji). • Zkontrolujte lanko pohonu pojezdu a v případě potřeby jej seřiďte. • Vyměňte žací nůž nebo jej nechte nabrousit (častěji pokud se hrany rychle otupí). • Naostřete žací nůž.
Po každých 50 hodinách provozu	• Vyměňte motorový olej (při práci v prašném prostředí výměnu provádějte častěji).
Po každých 100 hodinách provozu	• Vyměňte zapalovací svíčku.
Po každých 300 hodinách provozu	• Vyměňte papírový vzduchový filtr (v prašných podmínkách provádějte výměnu častěji).
Před uskladněním	• Před prováděním oprav a před uskladněním sekačky vyprázdněte palivovou nádrž.
Každý rok	• Vyměňte žací nůž nebo jej nechte nabrousit. • Veškeré další postupy spojené s každoroční údržbou najdete v návodu k obsluze motoru.

Důležité: **Další pokyny k postupům údržby naleznete v návodu k obsluze motoru.**

Bezpečnost při provádění úkonů údržby

- Před prováděním údržby odpojte koncovku zapalovací svíčky.
- Při údržbě stroje používejte rukavice a ochranné brýle.
- Žací nůž je ostrý; při kontaktu s nožem může dojít k vážnému poranění. Při manipulaci se žacím nožem používejte rukavice. Nesnažte se nože opravovat nebo upravovat.
- Nikdy nemanipulujte s bezpečnostními zařízeními. Pravidelně kontrolujte jejich řádný provoz.
- Naklonění stroje může způsobit vytékání paliva. Palivo je hořlavé a výbušné a může způsobit zranění. Spotřebujte palivo provozem nebo je odčerpejte ručním čerpadlem; nikdy ne násoskou.
- K zajištění optimální výkonnosti stroje je nutné používat pouze originální náhradní díly a příslušenství od společnosti Toro. Náhradní díly a příslušenství jiných výrobců mohou být nebezpečné a jejich použití může mít za následek zneplatnění záruky.

Příprava na údržbu

Servisní interval: Po každých 100 hodinách provozu

1. Vypněte motor a počkejte, dokud se všechny pohyblivé součásti nezastaví.
2. Před prováděním údržby odpojte koncovku zapalovací svíčky (Obrázek 21).

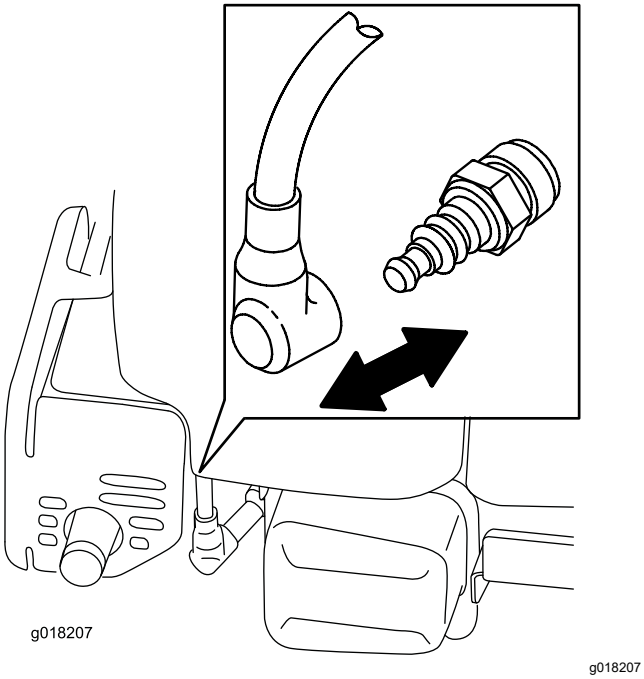

Obrázek 21

3. Po dokončení údržbářských prací připojte koncovku zpět k zapalovací svíčce.

   Důležité: **Abyste stroj mohli naklonit kvůli výměně oleje nebo žacího nože, spotřebujte nejprve během normálního provozu palivo v nádrži. Je-li nezbytné naklonit stroj před spotřebováním paliva, odčerpejte palivo ručním palivovým čerpadlem. Stroj naklánějte na stranu vždy tak, aby vzduchový filtr směřoval nahoru.**

⚠ DŮLEŽITÉ UPOZORNĚNÍ

Při naklonění stroje hrozí vytékání paliva. Palivo je hořlavé, výbušné a může způsobit zranění.

Spotřebujte palivo provozem nebo jej odčerpejte ručním čerpadlem; nepoužívejte násosku.

Údržba vzduchového filtru

Servisní interval: Po každých 25 hodinách provozu—Vyčistěte pěnový předřadný filtr (v prašných podmínkách provádějte čištění častěji).

Po každých 300 hodinách provozu—Vyměňte papírový vzduchový filtr (v prašných podmínkách provádějte výměnu častěji).

Důležité: **Nenechávejte motor pracovat bez namontované sestavy vzduchového filtru. Mohlo by dojít k vážnému poškození motoru.**

1. Proveďte veškeré předběžné postupy údržby; viz Příprava na údržbu (strana 17).
2. Sejměte kryt a důkladně ho vyčistěte (Obrázek 22).

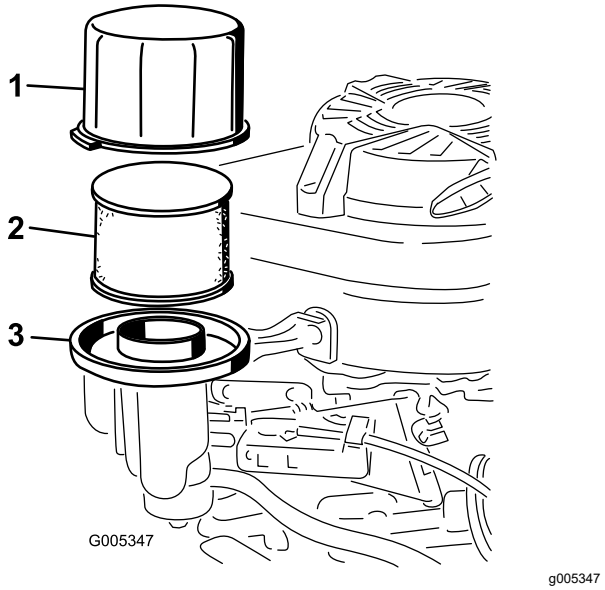

Obrázek 22

1. Kryt
2. Pěnový předřadný filtr a papírový vzduchový filtr
3. Základna vzduchového filtru

3. Ze základny vzduchového filtru vyjměte pěnový předřadný filtr a papírový vzduchový filtr (Obrázek 22).
4. Vyjměte pěnový předřadný filtr z papírového vzduchového filtru a pěnový předřadný filtr umyjte vodným roztokem mírně působícího saponátu. Poté filtr vysušte.
5. Zkontrolujte papírový vzduchový filtr. Je-li nadměrně znečištěný, vyměňte jej.

   Důležité: **Papírový filtr nečistěte.**
6. Namontujte pěnový předřadný filtr na papírový vzduchový filtr.
7. Na základnu vzduchového filtru nainstalujte pěnový předřadný filtr a papírový vzduchový filtr.
8. Upevněte kryt.

Výměna motorového oleje

Servisní interval: Po prvních 8 hodinách

Po každých 50 hodinách provozu

Několik minut před výměnou oleje spusťte motor, aby se olej zahřál. Zahřátý olej má lepší viskozitu a odnáší více nečistot.

Specifikace motorového oleje

Specifikace motorového oleje (cont'd.)

Množství motorového oleje	0,65 l bez olejového filtru; 0,85 l s olejovým filtrem
Viskozita oleje	detergentní olej SAE 30 nebo SAE 10W-30
API klasifikace	SJ nebo vyšší

1. Proveďte veškeré předběžné postupy údržby; viz Příprava na údržbu (strana 17).
2. Odčerpejte palivo z nádrže.
3. Pod měrku/vypouštěcí otvor oleje umístěte vhodnou vypouštěcí nádobu.
4. Očistěte místo kolem měrky hladiny oleje.
5. Otáčejte uzávěrem proti směru hodinových ručiček, sejměte jej a vytáhněte měrku hladiny oleje.
6. Nakloňte stroj na **pravou** stranu, aby vzduchový filtr směřoval nahoru, a nechte olej vytéct do sběrné vany.
7. Po vypuštění oleje umístěte stroj zpět do provozní polohy.
8. Naplňte klikovou skříň čerstvým olejem až k odpovídající značce na měrce; viz 3 Doplnění oleje do motoru (strana 7).
9. Zasuňte měrku do plnicího hrdla a otáčejte uzávěrem po směru hodinových ručiček až na doraz.
10. Veškerý rozlitý olej utřete.
11. Použitý olej recyklujte podle místních předpisů.

Seřízení lanka ručního pohonu

Servisní interval: Po každých 25 hodinách provozu

1. Vypněte motor.
2. Pomalu táhněte stroj dozadu a současně přitahujte tyč pojezdu, dokud se nezablokují zadní kola.

   Poznámka: Tyč pojezdu by nyní měla být 6 cm od rukojeti.

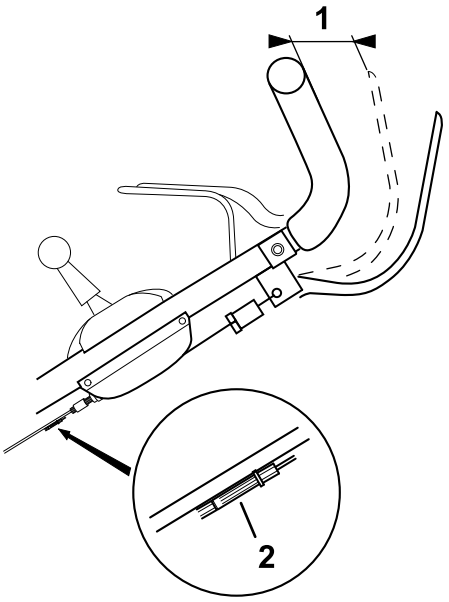

g283011

Obrázek 23

1. 6 cm
2. Nastavovací prvek lanka

3. Pokud je vzdálenost mezi tyčí pojezdu a rukojetí menší než 6 cm, nastavte správnou vzdálenost pomocí černého plastového nastavovacího prvku lanka.

Výměna žacího nože

Servisní interval: Po každých 25 hodinách provozu—Vyměňte žací nůž nebo jej nechte nabrousit (častěji pokud se hrany rychle otupí).

Každý rok

Důležité: Pro správné namontování žacího nože budete potřebovat momentový klíč. **Pokud nemáte momentový klíč nebo si provedením montáže nejste jistí, kontaktujte autorizované servisní středisko.**

Po každém spotřebování paliva zkontrolujte žací nůž. Je-li žací nůž poškozený nebo prasklý, okamžitě jej vyměňte. Pokud ostří žacího nože je tupé nebo má vruby, nechte je nabrousit a vyvážit, nebo je vyměňte.

⚠ DŮLEŽITÉ UPOZORNĚNÍ

Žací nůž je ostrý; při kontaktu s nožem může dojít k vážnému poranění.

Při manipulaci se žacím nožem používejte rukavice.

1. Odpojte koncovku zapalovací svíčky, viz část Příprava na údržbu (strana 17).

2. Nakloňte stroj ke straně tak, aby vzduchový filtr směřoval nahoru.
3. K zajištění žacího nože použijte dřevěný špalek (Obrázek 24).

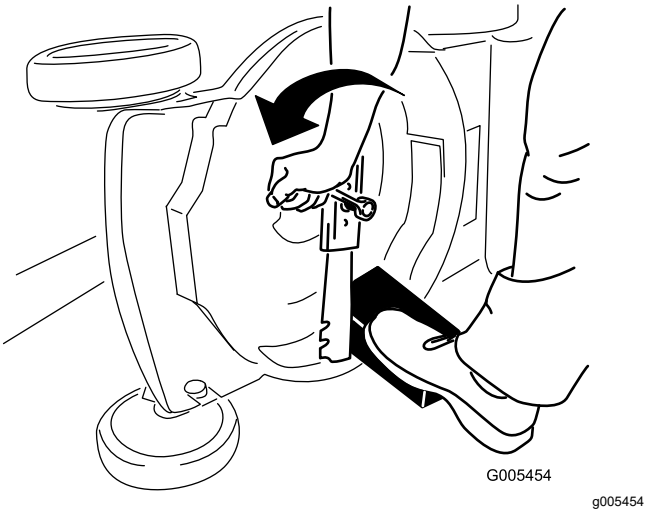

Obrázek 24

4. Sundejte žací nůž a uložte si veškeré upevňovací součástky (Obrázek 24).
5. Namontujte nový žací nůž a všechny upevňovací součástky (Obrázek 25).

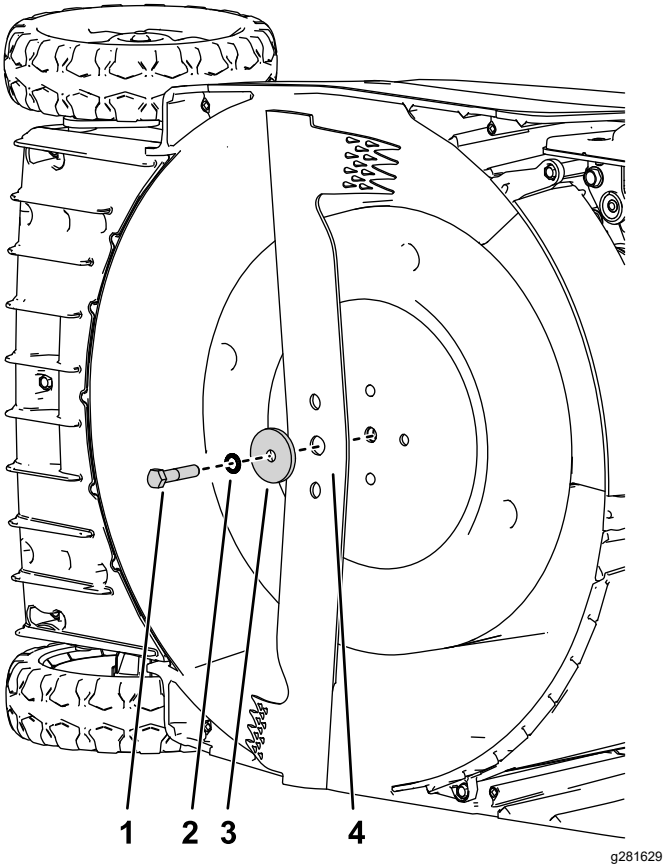

Obrázek 25

1. Šroub
2. Pojistná podložka
3. Rozpěrná vložka
4. Žací nůž

Důležité: **Zakřivené konce žacího nože musí směřovat ke krytu stroje.**

6. **Momentovým klíčem utáhněte upevňovací šroub žacího nože na utahovací moment 54 Nm.**

Ostření žacího nože

Servisní interval: Při každém použití nebo denně

Po každých 25 hodinách provozu

Mírně opotřebený nůž může být znovu nabroušen. Obě hrany žacího nože musejí být naostřeny rovnoměrně, aby bylo zajištěno vyvážení.

1. Demontujte žací nůž ze stroje. Postupujte podle pokynů v části Výměna žacího nože (strana 19).
2. Vyčistěte žací nůž pomocí kartáče a vody a potom zkontrolujte, zda není poškozený.
3. Plochým pilníkem naostřete obě řezné hrany.

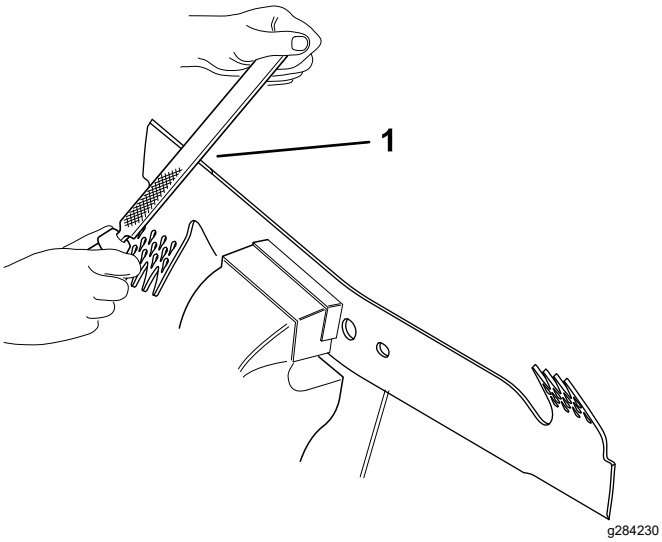

Obrázek 26

1. Pilník v rozsahu 30° až 45°

4. Zasuňte šroubovák do středového otvoru a držte žací nůž vodorovně.

   Poznámka: Vyvážený nůž zůstane ve vodorovné poloze.

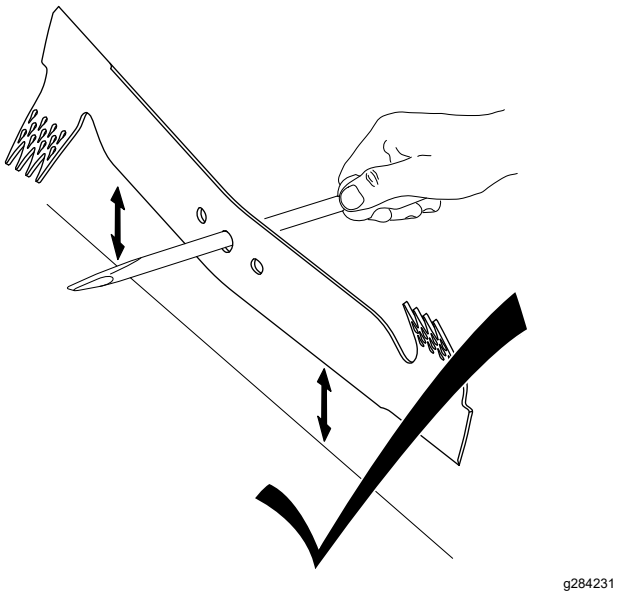

Obrázek 27

5. Naostřete těžký konec natolik, aby byl žací nůž správně vyvážený.

   Poznámka: Pokud žací nůž není vyvážený, těžký konec se otočí dolů.

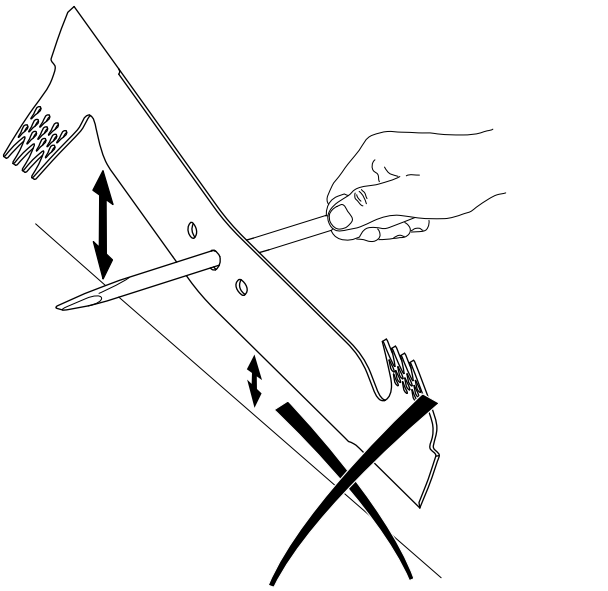

Obrázek 28

Uskladnění

Bezpečnost při odstavení

Před seřizováním, údržbou, čištěním nebo skladováním stroj vždy vypínejte, počkejte, dokud se nezastaví všechny pohyblivé součásti, a nechejte jej vychladnout.

Příprava stroje k uskladnění

⚠ DŮLEŽITÉ UPOZORNĚNÍ

Výpary paliva mohou explodovat.

- **Neskladujte palivo po dobu delší než 30 dnů.**
- **Neskladujte sekačku v uzavřeném prostoru poblíž otevřeného ohně.**
- **Před uskladněním sekačky nechte vychladnout motor.**

1. Při posledním tankování v roce přidejte do paliva stabilizátor, jak doporučuje výrobce motoru.
2. Nechte stroj pracovat, dokud se palivo nespotřebuje a motor se nezastaví.
3. Nechte motor pracovat, dokud se sám nezastaví. Jakmile motor nejde nastartovat, je dostatečně suchý.
4. Odpojte kabel od zapalovací svíčky a nechte jej volně viset.
5. Demontujte svíčku, do otvoru pro svíčku nalijte 15 ml oleje a několikrát pomalu zatáhněte za lanko startéru, aby se olej rozmístil po celém válci a v období mimo sezónu nevznikala ve válci koroze.
6. Namontujte zapalovací svíčku a utáhněte ji momentovým klíčem na utahovací moment 23 Nm.
7. Utáhněte všechny matice, šrouby a vruty.
8. Stroj uskladněte na chladném, čistém a suchém místě.

Použití stroje po uskladnění

Připojte koncovku kabelu k zapalovací svíčce.

Poznámky:

Poznámky:

Poznámky:

Oznámení o ochraně soukromí EEA / UK

Způsob, jakým společnost Toro nakládá s vašimi osobními údaji

Společnost Toro Company („Toro“) respektuje vaše soukromí. Když zakoupíte naše produkty, můžeme shromažďovat určité vaše osobní informace poskytnuté buď přímo vámi, nebo vaším místním prodejcem nebo společností Toro. Společnost Toro využívá tyto informace k plnění smluvních povinností, jako je například registrace vaší záruky, zpracování reklamace nebo kontakt s vámi v případě stažení výrobku – a pro legitimní obchodní účely – jako např. zjišťování spokojenosti zákazníků, zlepšování našich výrobků nebo poskytování informací o výrobku, jež mohou být zajímavé. Společnost Toro může sdílet vaše údaje se svými dceřinými společnostmi, přidruženými společnostmi, prodejci a dalšími obchodními partnery v souvislosti s kteroukoli z těchto činností. Osobní údaje můžeme rovněž poskytnout, pokud je to vyžadováno zákonem nebo v souvislosti s prodejem, koupí nebo sloučením podniku. Vaše osobní informace nebudeme nikdy prodávat žádné další společnosti pro marketingové účely.

Zachování osobních údajů

Společnost Toro uchová vaše osobní údaje, pokud jsou relevantní pro výše uvedené účely a v souladu se zákonnými požadavky. Chcete-li získat další informace o platných lhůtách uchovávání, kontaktujte nás prosím na adrese legal@toro.com.

Závazek společnosti Toro k bezpečnosti

Vaše osobní údaje mohou být zpracovávány v USA nebo jiné zemi, ve které mohou platit méně přísné zákony na ochranu dat než vaší zemi bydliště. Pokaždé, když převedeme vaše údaje mimo zemi vašeho bydliště, přijmeme zákonem požadovaná opatření, abychom zajistili, že budou zavedeny příslušné záruky, které ochrání vaše informace a zajistí šetrné nakládání s nimi.

Přístup a oprava

Můžete mít právo své osobní údaje upravovat nebo kontrolovat a můžete mít námitky nebo omezovat zpracování svých dat. Za tímto účelem nás kontaktujte e-mailem legal@toro.com. Máte-li pochybnosti ohledně způsobu, jakým společnost Toro zpracovala vaše informace, doporučujeme, abyste tuto otázku vznesli přímo u nás. Vezměte prosím na vědomí, že evropští občané mají právo podat stížnost na úřadě pro ochranu údajů.

Zákon č. 65 na ochranu zdrojů pitné vody v Kalifornii (Proposition 65) – výstraha

Co znamená tato výstraha?

V prodeji se můžete setkat s výrobky, které jsou opatřeny následujícím výstražným štítkem:

VÝSTRAHA: Rakovina a poškození reprodukčních funkcí – www.P65Warnings.ca.gov.

Co je zákon č. 65 (Prop 65)?

Zákon č. 65 se vztahuje na všechny společnosti působící v Kalifornii, které tam prodávají své výrobky nebo vyrábějí takové výrobky, jež mohou být v Kalifornii prodávány nebo do ní dováženy. Zákon nařizuje, aby guvernér státu Kalifornie vedl a zveřejňoval soupis chemických látek, o nichž je známo, že mohou způsobit rakovinu, vrozené vady a/nebo další poškození reprodukčních funkcí. Soupis, který je každoročně aktualizován, zahrnuje stovky chemikálií, nacházejících se v mnoha každodenně používaných předmětech. Účelem zákona č. 65 je informovat veřejnost o vystavení těmto chemickým látkám.

Zákon č. 65 nezakazuje prodej výrobků obsahujících tyto chemické látky, místo toho ale vyžaduje, aby každý výrobek, obal výrobku nebo doprovodné informace k tomuto výrobku byly opatřeny výstrahou. Výstraha na základě zákona č. 65 neznamená, že výrobek je v rozporu s nějakými normami nebo požadavky týkajícími se bezpečnosti výrobku. Vláda státu Kalifornie objasnila, že výstraha na základě zákona č. 65 není regulační rozhodnutí, které by stanovilo, že produkt je „bezpečný“ nebo „nebezpečný“. Mnoho z těchto chemických látek se po řadu let používá v předmětech každodenní potřeby, aniž by byla zdokumentována újma na zdraví. Další informace naleznete na stránkách https://oag.ca.gov/prop65/faqs-view-all.

Výstraha na základě zákona č. 65 znamená, že společnost buď (1) vyhodnotila míru rizika a dospěla k závěru, že byla překročena úroveň rizika označovaná jako „žádná významná úroveň rizika“, nebo (2) se rozhodla předložit varování na základě svých vědomostí o přítomnosti chemických látek uvedených na seznamu, nepokusila se ale vyhodnotit míru rizika.

Platí tento zákon všude?

Uvedení výstrahy na základě zákona č. 65 je nutné pouze v rámci kalifornských zákonů. Výstrahu lze spatřit v celé Kalifornii na různých místech, včetně restaurací, obchodů s potravinami, hotelů, škol a nemocnic, a na široké škále produktů. Někteří online prodejci a zásilkové obchody navíc uvádí výstrahu dle návrhu zákona č. 65 na svých webových stránkách nebo v katalozích.

Jak kalifornská výstraha vychází ze srovnání s federálními limity?

Normy zákona č. 65 jsou často přísnější než federální a mezinárodní normy. Existují různé látky, u nichž je nutné zveřejnění výstrahy podle zákona č. 65 při množství, které je mnohem nižší než u federálních akčních limitů. Například norma zákona č. 65 pro výstrahu o množství olova činí 0,5 µg/den, což je značně pod hodnotou limitu federálních a mezinárodních norem.

Proč nejsou touto výstrahou opatřeny všechny obdobné produkty?

- Produkty prodávané v Kalifornii musí být označeny podle zákona č. 65, zatímco podobné výrobky prodávané jinde toto označení mít nemusí.
- Může se stát, že společnost, která se v souvislosti se zákonem č. 65 účastnila soudního sporu a dosáhla mimosoudního vyrovnání, bude muset na svých výrobcích výstrahu podle zákona č. 65 zveřejňovat. Na jiné společnosti, které vyrábějí podobné výrobky, se však takový požadavek vztahovat nemusí.
- Prosazování zákona č. 65 je nekonzistentní.
- Společnosti se mohou rozhodnout, že varování nebudou uvádět, protože dospěly k závěru, že podle zákona č. 65 tak nejsou povinny učinit. Pokud výrobek není výstrahou opatřen, neznamená to, že neobsahuje na seznamu uvedené chemické látky v podobných množstvích.

Proč společnost Toro tuto výstrahu uvádí?

Společnost Toro se rozhodla, že bude spotřebitelům poskytovat co nejvíce informací, aby mohli činit informovaná rozhodnutí o výrobcích, které kupují a používají. Společnost uvádí výstrahu v případech, kdy si je vědoma přítomnosti jedné nebo více uvedených chemických látek, i když neprovedla přesné vyhodnocení úrovně expozice. Požadavky na omezení expozice se totiž nevztahují na všechny uvedené chemické látky. Společnost Toro se z důvodu opatrnosti rozhodla výstrahu dle zákona č. 65 uvést, přestože riziko expozice je u výrobků značky Toro zanedbatelné nebo spadá do rozmezí „žádné významné riziko“. Kromě toho, pokud společnost Toro takovou výstrahu neuvede, může být žalována státem Kalifornie nebo soukromými stranami, jež o prosazování zákona č. 65 usilují, a může být vystavena značným postihům.

Záruka Toro

Omezená záruka na dobu dvou let nebo 1 500 provozních hodin

Podmínky a výrobky, na které se záruka vztahuje

Společnost Toro Company a její dceřiná společnost Toro Warranty Company na základě vzájemné dohody společně poskytují záruku, že u komerčního výrobku společnosti Toro („výrobek“) nedojde po dobu 2 let nebo 1 500 provozních hodin* podle toho, která z možností nastane dříve, k případným materiálovým či výrobním vadám. Tato záruka se vztahuje na všechny výrobky s výjimkou provzdušňovačů (viz jednotlivé části záruky vztahující se na tyto výrobky). Tam, kde jsou splněny opodstatněné podmínky, opravíme produkt bezplatně, včetně diagnostiky, práce, dílů a dopravy. Tato záruka začíná běžet v den dodání výrobku původnímu maloobchodnímu odběrateli.
* Výrobek vybavený měřičem motohodin.

Pokyny pro poskytnutí záruční opravy

Jste-li přesvědčeni, že došlo k naplnění záručních podmínek, musíte sdělit distributorovi komerčních výrobků nebo autorizovanému prodejci komerčních výrobků, kde jste výrobek zakoupili. Potřebujete-li pomoc s vyhledáním distributora nebo autorizovaného prodejce komerčních výrobků nebo máte-li dotazy týkající se vašich práv či povinností spojených se zárukou, můžete nás kontaktovat na adrese:

Toro Commercial Products Service Department
Toro Warranty Company
8111 Lyndale Avenue South
Bloomington, MN 55420-1196

952–888–8801 nebo 800–952–2740
E-mail: commercial.warranty@toro.com

Povinnosti vlastníka

Jako vlastníci výrobku jste odpovědní za provádění nutné údržby a seřizování, jak je uvedeno v příslušné *provozní příručce*. Opravy závad výrobku způsobených nevyhovující údržbou a úpravami nejsou do této záruky zahrnuty.

Součásti a úkony, na které se nevztahuje záruka

Ne všechny závady nebo poruchy, které se v záruční době na výrobku vyskytnou, jsou vady materiálu nebo výrobní vady. Záruka se nevztahuje na následující:

- Závady na výrobku, které jsou důsledkem použití jiných náhradních dílů než Toro nebo instalace a používání přídavných nebo upravených zařízení a výrobků jiné značky než Toro.
- Závady na výrobku, které jsou důsledkem neprovádění doporučené údržby anebo seřizování.
- Závady na výrobku, které jsou důsledkem jeho nesprávného, nedbalého nebo nezodpovědného používání.
- Součásti, u nichž dochází k opotřebení, které nejsou poškozené. Mezi součásti, u nichž dochází k opotřebení nebo ke spotřebě v rámci běžného provozu výrobku, patří mimo jiné brzdové destičky a obložení, spojkové obložení, žací nože, vřetena, válce a ložiska (utěsněná nebo mazatelná), ploché nože, zapalovací svíčky, řídicí kolečka a jejich ložiska, pneumatiky, filtry, řemeny a některé součásti rozprašovačů, například membrány, trysky a pojistné ventily.
- Závady způsobené vnějšími vlivy, mimo jiné počasím, skladovacími postupy, kontaminací, používáním neschválených paliv, chladicích kapalin, maziv, přísad, hnojiv, vody nebo chemikálií.
- Závady nebo snížení výkonu způsobené používáním paliv (např. benzínu, motorové nafty nebo bionafty), která nevyhovují příslušným průmyslovým normám.
- Běžný hluk, vibrace, opotřebení a znehodnocení. Běžné opotřebení zahrnuje kromě jiného poškození sedaček opotřebením nebo oděrem, odřený lak a poškrábané štítky nebo okna.

Díly

Díly, u nichž je v rámci údržby plánována výměna, jsou kryté zárukou do doby jejich plánované výměny. Díly vyměněné podle této záruky jsou kryté po dobu platnosti záruky na originální výrobek a stávají se majetkem společnosti Toro. Společnost Toro učiní konečné rozhodnutí o tom, zda příslušný díl nebo sestava budou opraveny nebo vyměněny. Společnost Toro může k záručním opravám použít repasované díly.

Záruka poskytovaná na akumulátory s hlubokým cyklem vybití a lithium-iontové akumulátory

Akumulátory s hlubokým cyklem vybití a lithium-iontové akumulátory mají specifikovaný celkový počet kilowatthodin, které jsou během své životnosti schopny dodat. Životnost akumulátoru může prodloužit nebo zkrátit způsob provozu, dobíjení a údržby. Postupem času se v intervalech mezi dobíjením akumulátorů snižuje množství užitečné práce, až jsou akumulátory zcela vypotřebované. Výměna akumulátorů vypotřebovaných v důsledku běžného provozu je odpovědností majitele výrobku. Poznámka (pouze lithium-iontový akumulátor): poměrná prodloužená záruka po dobu 2 let. Dodatečné informace naleznete v záručních podmínkách k akumulátoru.

Doživotní záruka na klikový hřídel (pouze model ProStripe 02657)

Na modely Prostripe, jež jsou vybaveny originálním třecím kotoučem Toro Friction Disc a brzdovou spojkou žacího nože Crank-Safe Blade Brake Clutch (montážní celek integrované brzdové spojky žacího nože (BBC) + třecí kotouč) jako původním vybavením a používány původním kupujícím v souladu s doporučenými postupy obsluhy a údržby, se vztahuje doživotní záruka na ohnutí klikového hřídele motoru. Doživotní záruka na klikový hřídel se nevztahuje na stroje vybavené třecími podložkami, brzdovou spojkou žacího nože (BBC) a dalšími podobnými zařízeními.

Údržbu hradí majitel

Mezi běžné servisní úkony vyžadované u výrobků značky Toro a prováděné na náklady majitele patří seřizování, mazání, čištění a leštění motoru, výměna filtrů, chladicí kapaliny a provádění doporučené údržby.

Obecné podmínky

Oprava autorizovaným distributorem nebo prodejcem Toro je jediný nápravný prostředek, na který máte podle této záruky nárok.

Společnosti The Toro Company a Toro Warranty Company nejsou odpovědné za nepřímé, náhodné ani následné škody související s používáním výrobků Toro, na něž se vztahuje tato záruka, včetně jakýchkoli nákladů nebo výdajů na zajištění náhradního zařízení nebo servisu během odpovídající doby trvání poruchy nebo nepoužitelnosti výrobku do skončení oprav podle této záruky. S výjimkou níže uvedené emisní záruky, která platí v odpovídajících případech, neexistuje žádná jiná výslovná záruka. Veškeré předpokládané záruky prodejnosti a vhodnosti použití jsou omezeny na dobu trvání této výslovné záruky.

Některé státy nepovolují vyloučení náhodných nebo následných škod ze záruky nebo omezení doby trvání předpokládané záruky, proto se na vás výše uvedené výjimky a omezení nemusejí vztahovat. Tato záruka uděluje specifická zákonná práva, kromě nichž můžete mít i další práva, která se mezi jednotlivými státy liší.

Poznámka k záručnímu krytí systému řízení emisí

Systém pro kontrolu emisí ve výrobku může být pokryt samostatnou zárukou, která splňuje požadavky stanovené americkou organizací EPA anebo CARB. Na záruku systému pro kontrolu emisí se nevztahují výše uvedená omezení týkající se provozních hodin. Viz prohlášení o záruce na systém řízení emisí, které bylo dodáno s výrobkem nebo je součástí dokumentace výrobce motoru.

Jiné země než Spojené státy a Kanada

Zákazníci, kteří zakoupili produkty společnosti Toro dovezené ze Spojených států či Kanady, by se měli spojit s příslušným distributorem (zástupcem) společnosti Toro, který poskytne záruční podmínky platné v dané zemi, provincii nebo státu. Pokud z jakéhokoli důvodu nejste se službami distributora spokojeni nebo je pro vás obtížné získat informace o záruce, obraťte se na autorizované servisní středisko Toro.

374-0253 Rev F