Doc. no. 3324-515

TORO®

Wheel Horse®

Unité de coupe de 107 cm (42″)

pour tondeuse autoportée

Modèle no 78232—6900001 et suivants

Mode d'emploi

CE

French (F)

Introduction

Nous voulons que vous soyez entièrement satisfait de votre acquisition. N'hésitez pas à contacter un de nos concessionnaires si vous avez besoin d'un entretien ou d'une réparation, de pièces détachées, ou simplement d'un renseignement.

Chaque fois que vous contactez votre concessionnaire agréé, tenez à portée de main les numéros de modèle et de série du produit. Ces numéros aideront le concessionnaire ou le représentant du service après-vente à vous fournir des informations précises sur votre produit. Les numéros de modèle et de série de l'appareil sont indiqués sur une plaque dont l'emplacement est illustré ci-dessous.

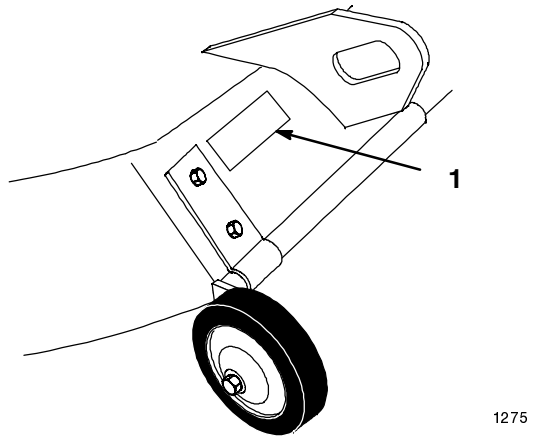

1. Numéros de modèle et de série

A titre de référence, notez les numéros de modèle et de série du produit dans l'espace ci-dessous.

No de modèle: _____

No de série: _____

Les mises en garde de ce manuel soulignent les dangers potentiels et contiennent des messages de sécurité destinés à éviter des blessures qui peuvent être graves, voire mortelles. Les mises en garde sont intitulées DANGER, ATTENTION et PRUDENCE, selon le degré de danger. Quel que soit le niveau signalé, soyez toujours extrêmement prudent.

DANGER signale un danger sérieux, entraînant inévitablement des blessures graves, voire mortelles, si les précautions recommandées ne sont pas respectées.

ATTENTION signale un danger pouvant entraîner des blessures graves, voire mortelles, si les précautions recommandées ne sont pas respectées.

PRUDENCE signale un danger pouvant entraîner des blessures légères ou modérées si les précautions recommandées ne sont pas respectées.

Deux autres termes sont également utilisés pour fournir des informations essentielles: "Important", pour attirer l'attention sur des informations mécaniques, et "Remarque", pour des informations d'ordre général méritant une attention particulière.

Pour déterminer les côtés droit et gauche de la machine, s'asseoir sur le siège en position normale de conduite.

Printed in USA

Table des matières

	Page
Décalcomanies de sécurité et d'instructions	2
Montage	3
Pièces détachées	3
Préparation de l'unité de coupe	4
Montage du plateau de coupe	5
Réglage de la hauteur de transport	7
Mise à niveau transversale du plateau de coupe	7
Inclinaison avant/arrière des lames	8
Dépose du plateau de coupe	10
Utilisation	11
Ejection latérale	11
Commande de la prise de force (PdF)	11
Levier de relevage d'accessoires	12
Relevage hydraulique d'accessoires	12
Réglage de hauteur des accessoires	13
Conseils pour la tonte	13
Entretien	15
Fréquence d'entretien	15
Lames	16
Graissage et lubrification	18
Courroie d'entraînement des lames	18
Remisage	19
Dépannage	20

Décalcomanies de sécurité et d'instructions

Des décalcomanies de sécurité et d'instructions bien visibles sont placées près des endroits potentiellement dangereux. Toute décalcomanie endommagée ou manquante doit être remplacée.

SUR LE DEFLECTEUR D'HERBE (Réf. 93-7317)



SUR LE DEFLECTEUR D'HERBE (Réf. 93-7316)

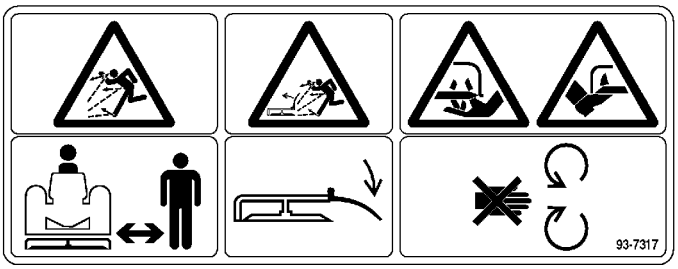

SUR L'ARRIERE DU PLATEAU, AU CENTRE (Réf. 93-7325)

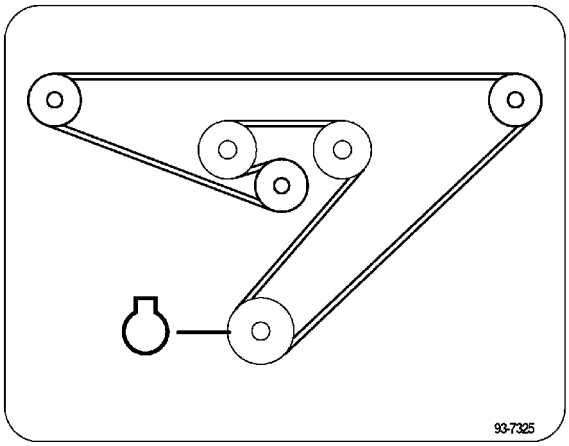

Montage

Pièces détachées

Remarque : Utiliser le tableau ci-dessous pour identifier les pièces nécessaires au montage.

DESIGNATION	NOMBRE	USAGE
Déflecteur d'herbe	1	Montage du déflecteur d'herbe
Ressort	1	
Rondelle 1/2" (13 mm)	1	
Goupille fendue	1	
Rondelle en plastique	2	
Bague de caoutchouc	1	
Ecrou 3/8" (9,5 mm)	2	
Liaison arrière	1	Montage de la liaison arrière
Rondelle	2	
Goupille fendue	2	
Liaison réglable	1	Montage de la suspension avant de l'unité de coupe
Rondelle 1/2" (13 mm)	1	
Goupille épingle 1" (26 mm)	1	
Grande goupille épingle	2	Montage de l'unité de coupe sous l'unité de traction
Rondelle 3/4" (19 mm)	2	
Petite goupille épingle	2	
Rondelle 1/2" (13 mm)	2	
Manuel de l'utilisateur	1	Lire avant l'emploi

Préparation de l'unité de coupe

1. Placer le bout court du ressort dans le petit trou du déflecteur d'herbe (Fig. 1).

2. Positionner le ressort et le déflecteur d'herbe sur le montant à l'arrière du plateau de coupe, et fixer le tout à l'aide de la goupille épingle (Fig. 1).

3. Glisser la bague de caoutchouc et la rondelle en plastique sur la tige filetée à l'avant de l'unité de coupe.

4. Placer le déflecteur d'herbe sur la tige filetée, et le fixer à l'aide de la seconde rondelle en plastique et de l'écrou de blocage (Fig. 1).

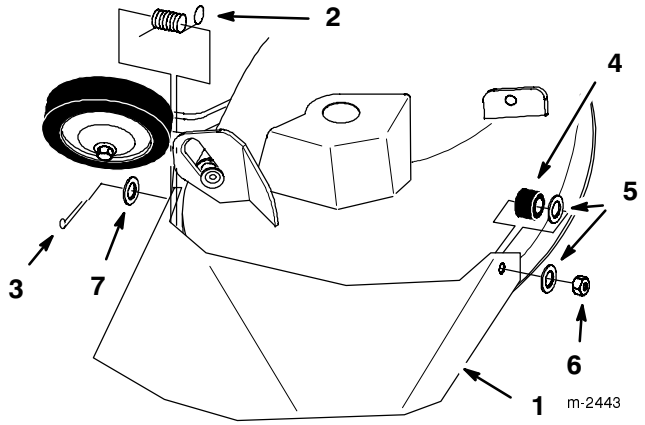

Figure 1

1. Déflecteur d'herbe
2. Ressort
3. Goupille fendue
4. Bague de caoutchouc
5. Rondelle en plastique
6. Ecrou
7. Rondelle

Important : Le ressort doit maintenir le déflecteur d'herbe en position complètement abaissée. Soulever le déflecteur pour vérifier s'il se rabat bien automatiquement en position complètement abaissée.

⚠ DANGER

DANGER POTENTIEL

- **Si le déflecteur d'herbe, l'obturateur d'éjection ou le bac de ramassage tout entier ne sont pas en place sur la machine, l'utilisateur ou d'autres personnes peuvent être touchés par une lame ou des débris projetés.**

QUELS SONT LES RISQUES?

- **Le contact des lames en rotation et la projection de débris peuvent occasionner des blessures graves, voire mortelles.**

COMMENT SE PROTEGER?

- **NE JAMAIS enlever le déflecteur d'herbe de la tondeuse, sa présence est nécessaire pour diriger l'herbe tondue vers le bas, sur le gazon. Si jamais le déflecteur d'herbe est endommagé, le remplacer immédiatement.**
- **Ne jamais mettre les mains ou les pieds sous le plateau de coupe.**
- **Ne jamais tenter de dégager l'ouverture d'éjection ou les lames de tondeuse sans avoir au préalable mis la commande de lame (PdF) en position débrayée et coupé le contact en tournant la clé sur ARRET. Retirer également la clé de contact et débrancher le fil de la bougie.**

5. Placer la liaison arrière dans le support arrière et la fixer à l'aide de la rondelle de 1/2" (13 mm) et de la goupille épingle (Fig. 2).

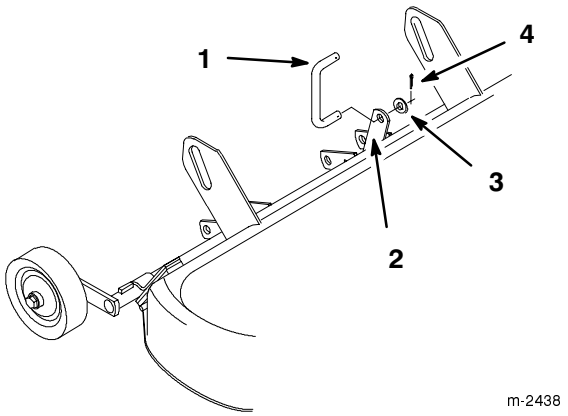

Figure 2

1. Liaison arrière
2. Support
3. Rondelle 1/2" (13 mm)
4. Goupille fendue

6. Placer la liaison réglable dans le support de suspension, et la fixer à l'aide de la rondelle de 1/2" (13 mm) et de la goupille épingle (Fig. 3).

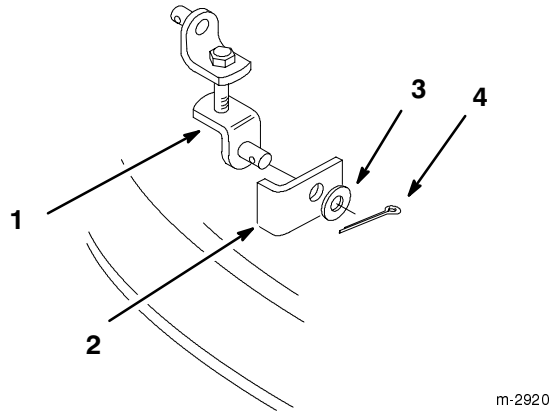

Figure 3

1. Liaison réglable
2. Support
3. Rondelle 1/2" (13 mm)
4. Goupille fendue

Montage du plateau de coupe

1. Amener la machine sur une surface horizontale, débrayer la prise de force, serrer le frein de stationnement et tourner la clé de contact sur "ARRET" ("OFF") pour couper le moteur. Retirer la clé de contact.

2. Tourner les roues avant à fond vers la gauche et relever complètement le relevage d'accessoire en position verrouillée comme expliqué dans le mode d'emploi de l'unité de traction.

3. Glisser l'unité de coupe sous le châssis par la droite (Fig. 4), et aligner les bagues de montage arrière face aux extrémités des bras de relevage.

4. Tourner à fond le bouton de réglage de hauteur en sens inverse aux aiguilles d'une montre, et descendre le levier de relevage d'accessoire en position de montage (sur "mounting position"), voir Utilisation, page 11 .

5. Engager les bagues de guidage arrière, d'abord la gauche puis la droite, sur les bras de relevage, puis glisser le plateau de coupe vers la gauche pour le mettre en place. Fixer à l'aide de rondelles de 3/4" (19 mm) et de grandes goupilles épingles (Fig. 4).

6. Fixer la liaison arrière au relevage d'accessoire à l'aide d'une rondelle de 1/2" (13 mm) et d'une petite goupille épingle (Fig. 4).

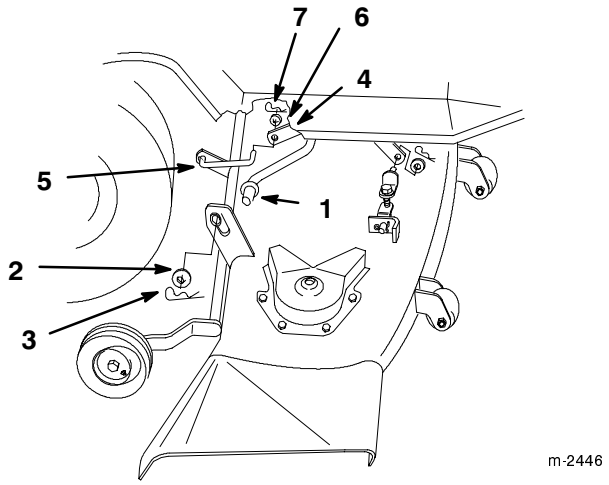

Figure 4

1. Bras de relevage
2. Rondelle 3/4" (19 mm)
3. Grande goupille épingle
4. Relevage d'accessoire
5. Liaison arrière
6. Rondelle 1/2" (13 mm)
7. Petite goupille épingle

7. Fixer la liaison réglable avant au bras de relevage avant à l'aide d'une rondelle et d'une petite goupille épingle (Fig. 11).

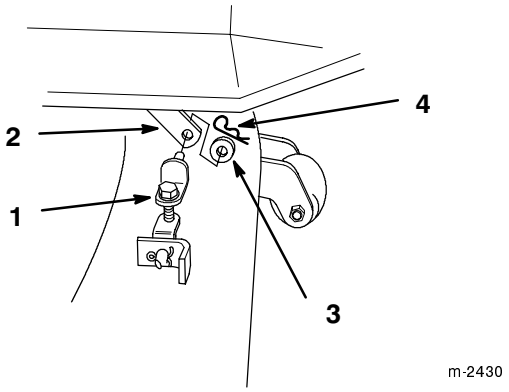

Figure 5

1. Liaison réglable
2. Bras de relevage avant
3. Rondelle 1/2" (13 mm)
4. Petite goupille épingle

8. Tirer sur le galet tendeur pour détendre la courroie, et mettre la courroie de transmission en place dans la gorge supérieure de la poulie motrice (Fig. 6).

Remarque : S'assurer que la courroie est correctement placée sur la poulie motrice et les poulies du plateau, et autour du galet tendeur.

Important : Pour la hauteur de coupe la plus basse, placer la courroie de transmission dans la gorge inférieure de la poulie motrice.

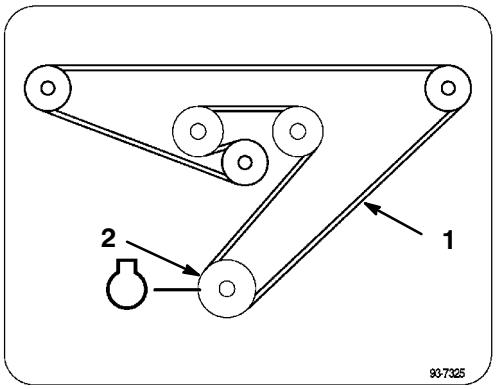

Figure 6

Vue de dessus

1. Courroie d'entraînement des lames
2. Poulie motrice

9. Contrôler l'horizontalité de l'unité de coupe, voir Mise à niveau transversale de l'unité de coupe, page 7, et Mise à niveau longitudinale des lames, page 8.

10. Relever à fond le levier de relevage d'accessoire en position verrouillée, et régler la hauteur de coupe et la hauteur de transport de l'unité de coupe comme expliqué à la page 7.

Réglage de la hauteur de transport

La hauteur de transport est réglée à l'usine et ne doit normalement pas être modifiée. Un réglage est cependant nécessaire si les carters de courroie touchent le repose-pied en position relevée.

1. Pour modifier la hauteur de transport, visser dans le sens des aiguilles d'une montre l'écrou de réglage (Fig. 7) placé sur le mécanisme de relevage pour monter l'unité de coupe plus haut, ou dévisser l'écrou en sens inverse pour descendre l'unité plus bas.

2. Régler l'écrou jusqu'à ce qu'il y ait un espace de 2 à 5 mm (1/16"–1/8") entre le carter de courroie et le repose-pied de gauche.

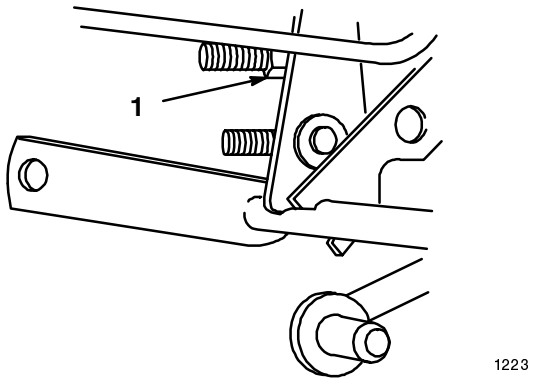

Figure 7

1. Ecrou

Mise à niveau transversale du plateau de coupe

Les lames de la tondeuse doivent être de niveau dans le sens transversal, d'un côté à l'autre. L'horizontalité transversale doit être contrôlée lors de tout montage du plateau, et si la tonte de la pelouse semble irrégulière. Avant de régler l'horizontalité transversale, régler la pression des pneus avant et arrière à 12 psi (0.85 kPa).

Hauteur de coupe de 7 à 10 cm (2-3/4"–4")

Dans la plage de hauteur de coupe de 7 à 10 cm, l'unité de coupe est suspendue à l'unité de traction.

1. Amener la machine sur une surface horizontale, débrayer la prise de force, serrer le frein de stationnement et tourner la clé de contact sur "ARRET" ("OFF") pour couper le moteur. Retirer la clé de contact.

2. Relever à fond le levier de relevage d'accessoire en position verrouillée.

3. Placer prudemment les lames dans le sens transversal (Fig. 8). Mesurer la hauteur des arêtes de coupe extérieures de chaque côté par rapport au sol plat (Fig. 8). Si les deux mesures diffèrent de plus de 5 mm (3/16"), l'horizontalité transversale doit être réglée comme expliqué aux points 4 et 6.

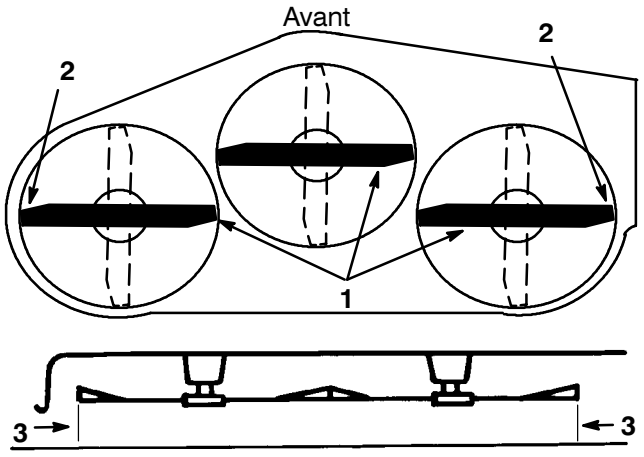

Figure 8

1. Lames placées transversalement
2. Arêtes de coupe extérieures
3. Mesurer ici

4. Desserrer le boulon de réglage d'un côté et tourner le support de suspension pour placer l'unité de coupe plus haut ou plus bas (Fig. 9).

5. Après réglage, serrer le boulon et contrôler de nouveau l'horizontalité transversale.

Important : Si l'unité de coupe n'est pas de niveau transversalement alors que le support d'un côté est tourné au maximum, régler le support de l'autre côté.

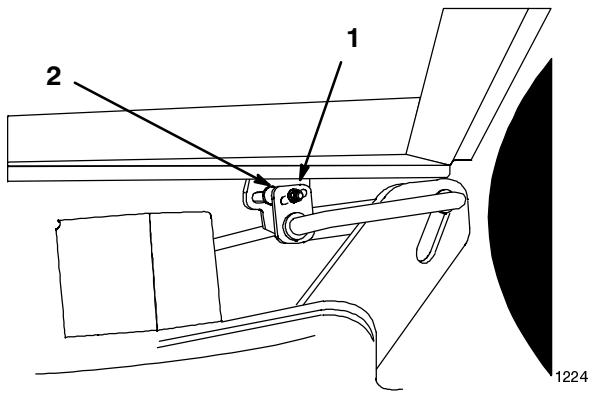

Figure 9

1. Boulon
2. Support de suspension

6. Contrôler ensuite l'inclinaison avant/arrière des lames, voir Inclinaison avant/arrière, page 8.

Hauteur de coupe de 2 à 7 cm (3/4"-2-3/4")

Dans la plage de hauteur de coupe de 2 à 7 cm, les roues de jauge arrière de l'unité de coupe touchent le sol, et il n'est donc pas nécessaire de régler l'horizontalité transversale, voir Inclinaison avant/arrière des lames.

Inclinaison avant/arrière des lames

L'inclinaison longitudinale (avant/arrière) des lames doit être contrôlée lors de tout montage du plateau. Avant de régler l'inclinaison longitudinale, régler la pression des pneus avant et arrière à 12 psi (0.85 kPa). Si l'extrémité des lames n'est pas 0 à 10 mm (0-3/8") plus bas à l'avant qu'à l'arrière, corriger l'inclinaison des lames comme suit:

1. Amener la machine sur une surface horizontale, débrayer la prise de force, serrer le frein de stationnement et tourner la clé de contact sur "ARRET" ("OFF") pour couper le moteur. Retirer la clé de contact.

2. Si ce n'est déjà fait, contrôler et régler l'horizontalité transversale des lames, voir Mise à niveau transversale, page 7.

3. A l'aide du bouton de réglage de hauteur, régler la hauteur de coupe au milieu de la plage et descendre le relevage d'accessoire.

4. Tourner prudemment les lames pour les orienter longitudinalement (selon l'axe avant/arrière) (Fig. 10).

5. Mesurer la hauteur des extrémités avant et arrière des lames (Fig. 10) par rapport au sol plat de référence. Si l'extrémité des lames n'est pas 0 à 10 mm (0-3/8") plus bas à l'avant qu'à l'arrière, régler la liaison avant réglable.

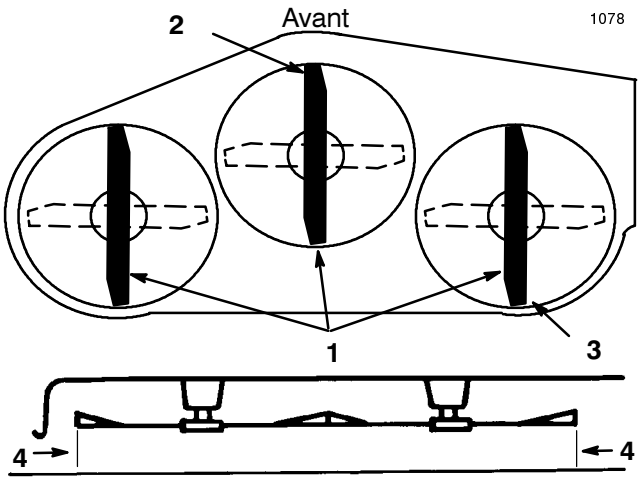

Figure 10

1. Lames placées longitudinalement
2. Mesurer ici la hauteur avant
3. Mesurer ici la hauteur arrière
4. Mesurer ici

6. Pour régler l'inclinaison avant/arrière des lames, desserrer le contre-écrou de la liaison avant réglable (Fig. 11).

7. Visser ou dévisser le boulon de la liaison avant réglable pour modifier l'inclinaison longitudinale des lames (Fig. 11).

Remarque : Pour relever l'avant de l'unité de coupe, visser le boulon dans le sens des aiguilles d'une montre de manière à raccourcir la liaison réglable.

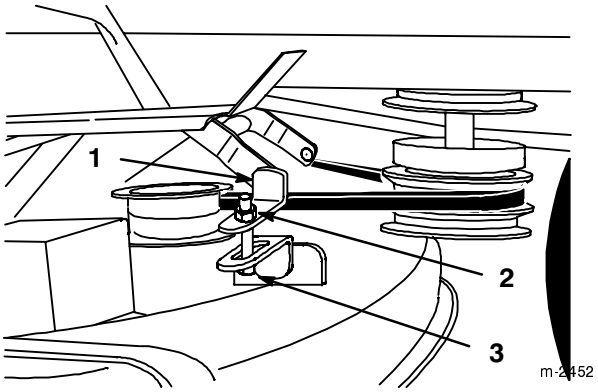

Figure 11

1. Liaison réglable
2. Contre-écrou
3. Boulon

8. Quand l'inclinaison avant/arrière est correcte, serrer le contre-écrou, puis vérifier de nouveau l'horizontalité transversale du plateau, voir Mise à niveau transversale du plateau de coupe, page 7.

Dépose du plateau de coupe

1. Amener la machine sur une surface horizontale, débrayer la prise de force, serrer le frein de stationnement et tourner la clé de contact sur “ARRET” (“OFF”) pour couper le moteur. Retirer la clé de contact.

2. Tourner les roues avant à fond vers la gauche et relever complètement le relevage d’accessoire en position verrouillée comme expliqué dans le mode d’emploi de l’unité de traction.

3. Retirer la courroie de transmission de la poulie motrice.

4. Retirer la petite goupille épingle et la rondelle de la liaison réglable, et détacher cette dernière du bras de relevage avant (Fig. 12).

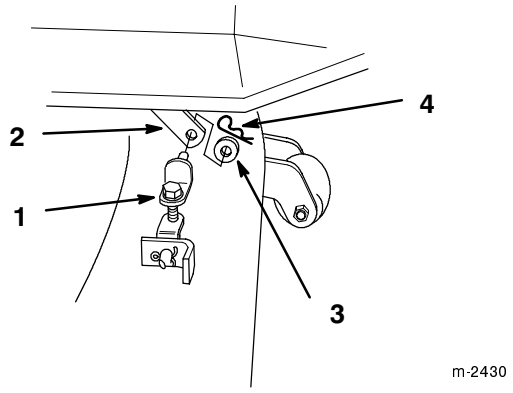

Figure 12

1. Liaison réglable
2. Bras de relevage avant
3. Rondelle 1/2” (13 mm)
4. Petite goupille épingle

5. Retirer la petite goupille épingle et la rondelle de la liaison arrière, et retirer cette dernière du relevage d’accessoire (Fig. 13).

6. Retirer les goupilles épingles et rondelles des bras de relevage arrière (Fig. 13).

7. Glisser le plateau de coupe vers la droite pour le dégager des bras de relevage arrière (Fig. 13).

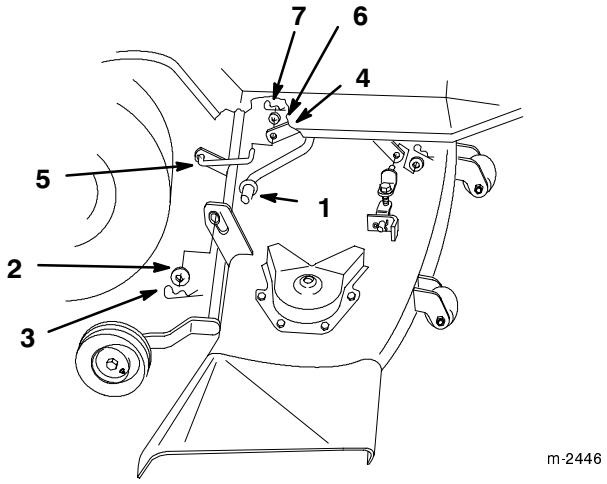

Figure 13

1. Bras de relevage
2. Rondelle 3/4” (19 mm)
3. Grande goupille épingle
4. Relevage d’accessoire
5. Liaison arrière
6. Rondelle 1/2” (13 mm)
7. Petite goupille épingle

8. Relever complètement le relevage d’accessoire en position verrouillée. Tourner les roues avant si nécessaire, et faire glisser l’unité de coupe vers la droite pour l’enlever.

Remarque : Conserver toute la visserie, les rondelles et les goupilles épingles pour pouvoir remonter le plateau de coupe.

Utilisation

Ejection latérale

⚠ DANGER

DANGER POTENTIEL

- **Si le déflecteur d'herbe, l'obturateur d'éjection ou le bac de ramassage tout entier ne sont pas en place sur la machine, l'utilisateur ou d'autres personnes peuvent être touchés par une lame ou des débris projetés.**

QUELS SONT LES RISQUES?

- **Le contact des lames en rotation et la projection de débris peuvent occasionner des blessures graves, voire mortelles.**

COMMENT SE PROTEGER?

- **NE JAMAIS enlever le déflecteur d'herbe de la tondeuse, sa présence est nécessaire pour diriger l'herbe tondue vers le bas, sur le gazon. Si jamais le déflecteur d'herbe est endommagé, le remplacer immédiatement.**
- **Ne jamais mettre les mains ou les pieds sous le plateau de coupe.**
- **Ne jamais tenter de dégager l'ouverture d'éjection ou les lames de tondeuse sans avoir au préalable débrayé la prise de force (PdF) et coupé le contact en tournant la clé sur "ARRET". Retirer également la clé de contact et débrancher le fil de la ou des bougies.**

1. Le carter de tondeuse est pourvu d'un déflecteur d'herbe pivotant pour la dispersion des déchets de tonte sur le côté et vers le bas sur le gazon.

Commande de la prise de force (PdF)

Le bouton de prise de force (PdF) établit ou coupe l'alimentation de l'embrayage électrique.

Lorsque la clé de contact est en position "MARCHE" ou "FEUX" ("RUN" ou "LIGHTS") et que la prise de force (PdF) est embrayée (bouton en position "ON"), un des voyants de contrôle (le voyant de PdF) s'allume pour rappeler que le démarreur ne peut pas fonctionner et qu'il faut débrayer la PdF avant de quitter la machine.

Embrayage de la prise de force (PdF)

1. Enfoncer la pédale de frein et/ou la pédale d'embrayage pour arrêter le déplacement.
2. Tirer le bouton de prise de force (PdF) en position embrayée ("ON", Fig. 14).

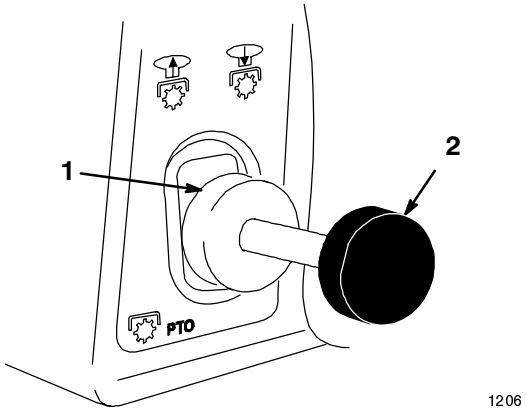

Figure 14

1. PdF débrayée ("OFF") 2. PdF embrayée ("ON")

Débrayage de la prise de force (PdF)

1. Enfoncer la pédale de frein et/ou la pédale d'embrayage pour arrêter le déplacement.
2. Pousser le bouton de prise de force (PdF) en position débrayée ("OFF", Fig. 14).

Levier de relevage d'accessoires

Le levier de relevage d'accessoires (Fig. 15) s'utilise pour relever ou abaisser divers accessoires.

Relevage d'accessoires

1. Enfoncer la pédale de frein pour arrêter le déplacement.
2. Tirer le levier de relevage d'accessoire vers l'arrière jusqu'à ce que le verrouillage s'enclenche. Dans cette position, l'accessoire se trouve maintenu en position haute, ou relevée.

Abaissement d'accessoires

1. Enfoncer la pédale de frein et/ou la pédale d'embrayage pour arrêter le déplacement.
2. Tirer le levier de relevage d'accessoire vers l'arrière pour relâcher la pression de levage, enfoncer le bouton surmontant le levier pour déverrouiller le relevage, et pousser le levier vers l'avant pour descendre l'accessoire.

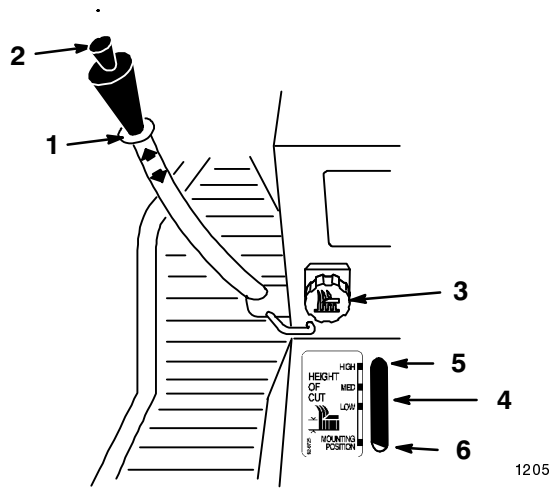

Figure 15

1. Levier de relevage
2. Bouton
3. Réglage de hauteur
4. Indicateur
5. Haut
6. Position de montage

Relevage hydraulique d'accessoires

Le relevage hydraulique d'accessoires (en option sur certains modèles) (Fig. 16) s'utilise pour lever et descendre les accessoires.

Relevage d'accessoires

1. Tourner la clé de contact en position de marche "RUN" (Fig. 16).
2. Pousser le commutateur de relevage du côté "HAUT" (Fig. 16) pour soulever l'accessoire et le maintenir en position relevée.

Abaissement d'accessoires

1. Tourner la clé de contact en position de marche "RUN" (Fig. 16).
2. Pousser le commutateur de relevage du côté "BAS" (Fig. 16) pour descendre l'accessoire.

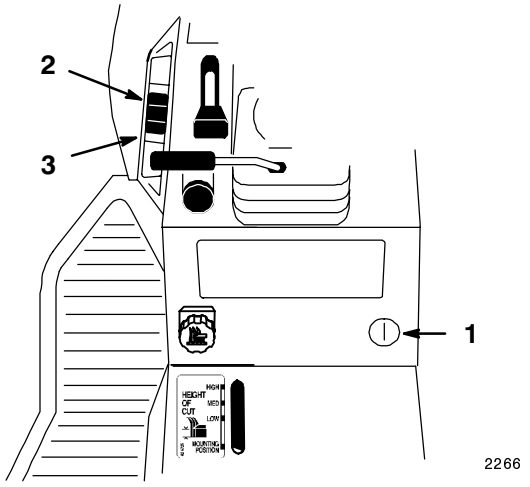

Figure 16

1. Clé de contact
2. Commutateur de relevage HAUT
3. Commutateur de relevage BAS

Réglage de hauteur des accessoires

Le bouton de réglage de hauteur (Fig. 15) s'utilise pour limiter la descente de l'accessoire. Le bouton peut être tourné dans un sens ou dans l'autre pour placer la limite de descente plus haut ou plus bas.

1. Placer le levier de relevage d'accessoire en position relevée, voir Relevage d'accessoires. Quand le levier est en position haute, le bouton de réglage de hauteur (Fig. 15) peut être utilisé pour déplacer la limite de descente de l'accessoire. Tourner le bouton respectivement vers la gauche ou vers la droite pour faire descendre l'accessoire plus bas ou moins bas.
2. L'indicateur de réglage de hauteur (Fig. 15) indique le déplacement de la position relative du réglage.

Conseils pour la tonte

Commande des gaz en position rapide

Pour obtenir une circulation d'air maximum et un meilleur résultat, utiliser la position "RAPIDE" de la commande des gaz. La circulation d'air est importante pour la finesse de la coupe des déchets d'herbe, la hauteur de coupe ne doit donc pas être réglée si bas que l'herbe haute autour de la tondeuse empêche le passage de l'air. Toujours tâcher qu'un côté au moins du carter de tondeuse ne soit pas entouré d'herbe haute, afin de faciliter l'aspiration de l'air.

Tonte d'un gazon pour la première fois

Couper l'herbe légèrement plus haut que d'habitude pour éviter de scalper les inégalités du terrain. La hauteur de coupe habituelle est cependant celle qui convient le mieux en général. Si la hauteur de l'herbe dépasse 15 cm (6"), il peut être indiqué de tondre en deux passages pour obtenir un résultat acceptable.

Réduction d'1/3 de la hauteur de l'herbe

L'idéal est de ne raccourcir l'herbe que d'1/3 de sa hauteur. Une coupe plus courte est déconseillée, à moins que l'herbe ne soit clairsemée, ou en automne lorsque la pousse commence à ralentir.

Direction de travail

Alterner le sens des passages pour ne pas coucher l'herbe. L'alternance permet aussi de mieux disperser les déchets de tonte, pour une meilleure décomposition et une fertilisation plus homogène.

Fréquence de tonte

Un gazon doit normalement être tondu tous les quatre jours. Pour conserver une même hauteur de coupe, ce qui est conseillé, la fréquence doit cependant être adaptée à la vitesse de croissance de l'herbe. Il faut donc tondre plus souvent au début du printemps, et moins souvent au milieu de l'été, lorsque la pousse ralentit. Si le gazon n'a plus été tondu depuis un certain temps, le tondre assez haut, puis le tondre plus bas deux jours plus tard.

Vitesse de déplacement

Pour obtenir un plus beau résultat, utiliser une vitesse de déplacement moins élevée.

Ne pas couper trop bas

Si la nouvelle tondeuse est plus large que l'ancienne, augmenter légèrement la hauteur de coupe pour ne pas raser les inégalités du gazon.

Herbe haute

Si l'herbe est légèrement plus haute que d'habitude, ou si elle est humide, utiliser une hauteur de coupe un peu plus haute que la normale. Tondre ensuite l'herbe à la hauteur de coupe inférieure habituelle.

Comment s’arrêter?

Si l’on arrête le déplacement de la tondeuse durant la tonte, un paquet de déchets d’herbe risque de tomber sur le gazon. Pour éviter cela:

1. S’arrêter dans une zone déjà tondue en laissant les lames “EMBRAYEES” durant le déplacement.

2. Pour obtenir une dispersion régulière des débris, relever le plateau de coupe d’un ou deux crans durant le déplacement de la tondeuse en marche avant, les lames étant en position embrayée.

Propreté du dessous de la tondeuse

Débarrasser le carter de tondeuse des déchets d’herbe et de la terre après chaque utilisation. Ne pas laisser l’herbe et la terre s’accumuler à l’intérieur, sans quoi la qualité de tonte finira par en souffrir.

Entretien des lames

Utiliser des lames bien aiguisées durant toute la saison de coupe, pour assurer une coupe nette sans déchirer ou déchiqueter les brins d’herbe. L’herbe déchirée ou déchiquetée brunit sur les bords, sa croissance ralentit, et elle devient plus sensible aux maladies. Vérifier tous les 30 jours si les lames sont bien aiguisées, et limer les éclats éventuels.

Entretien

Fréquences d'entretien

Opération	Chaque fois	Toutes les 5 h	Toutes les 25 h	Remisage	Révis. printemps	Remarques
Contrôle des lames de tondeuse		X	X	X		
Graissage de l'unité de coupe			X	X		
Contrôle de l'état des courroies (usure/fissures)				X		
Nettoyage du carter de tondeuse	X	X		X		
Peinture des surfaces éraflées				X		
Contrôle de la pression des pneus			X	X	X	

⚠ PRUDENCE

DANGER POTENTIEL

- **Si on laisse la clé de contact sur la machine, quelqu'un risque de faire démarrer le moteur.**

QUELS SONT LES RISQUES?

- **Le démarrage accidentel peut causer des blessures graves à l'opérateur et aux personnes à proximité.**

COMMENT SE PROTEGER?

- **Avant tout entretien, retirer la clé de contact et débrancher le fil de la bougie. Ecarter le fil pour éviter les risques de contact accidentel avec la bougie.**

Lames

Pour un bon résultat, les lames doivent toujours être bien aiguisées. Il est utile de prévoir une ou plusieurs lames de réserve pour le remplacement et le réaffûtage.

⚠ ATTENTION

DANGER POTENTIEL

- **Une lame usée ou endommagée risque de se rompre en projetant le morceau cassé vers l'utilisateur ou les personnes à proximité.**

QUELS SONT LES RISQUES?

- **Un morceau de lame projeté avec force peut infliger des blessures graves, voire mortelles, à l'utilisateur ou aux personnes à proximité.**

COMMENT SE PROTEGER?

- **Inspecter la lame régulièrement et la remplacer immédiatement si elle est usée ou endommagée.**

Inspection des lames

1. Déposer le plateau de coupe, voir Dépose du plateau de coupe, page 10.
2. Inspecter les arêtes de coupe (Fig. 17). Si elles ne sont pas tranchantes ou si elles présentent des traces de coups, déposer les lames et les aiguiser, voir Aiguisage des lames, page 17.
3. Inspecter les lames, surtout à l'endroit de l'incurvation (Fig. 17). Si une lame semble endommagée ou usée ou s'il s'y forme une entaille (Fig. 17), la remplacer immédiatement.

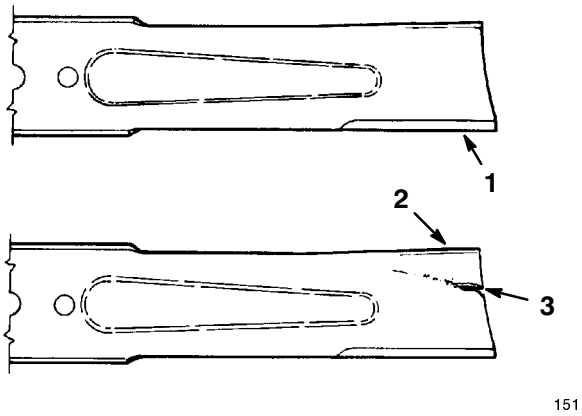

Figure 17

1. Arête de coupe
2. Partie incurvée
3. Usure/formation d'une entaille

Dépose des lames

1. Déposer le plateau de coupe, voir Dépose du plateau de coupe, page 10.
2. Retourner prudemment le plateau.
3. Enlever l'écrou, la rondelle plane, la lame et la rondelle (Fig. 18). Pour enlever le boulon, caler éventuellement la lame en introduisant une cale en bois entre la lame et le carter de tondeuse.
4. Inspecter toutes les pièces, et remplacer toute pièce défectueuse ou endommagée.

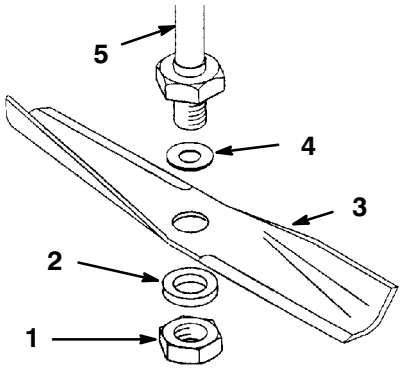

Figure 18

1. Ecrou
2. Rondelle plane (épaisse)
3. Lame
4. Rondelle (mince)
5. Axe

Aiguisage des lames

1. Au moyen d'une lime, aiguiser les arêtes de coupe aux deux bouts de la lame (Fig. 19) en veillant à conserver l'angle de coupe d'origine. Limer la même quantité de métal sur chacune des deux arêtes pour ne pas déséquilibrer la lame.

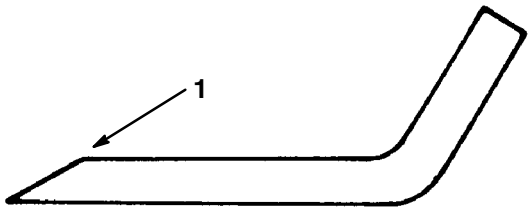

Figure 19

1. Aiguiser en conservant l'angle d'origine

2. Vérifier l'équilibre de la lame en la plaçant sur un équilibreur (Fig. 20). Si la lame reste horizontale, elle est équilibrée et peut être utilisée. Si la lame est déséquilibrée, limer un peu le dos de la lame. Vérifier de nouveau et répéter la procédure jusqu'à ce que la lame soit équilibrée.

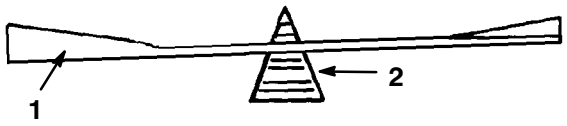

Figure 20

1. Lame
2. Equilibreur

Montage des lames

1. Monter la rondelle, la lame, la rondelle plane et l'écrou de lame (Fig. 21).

Important : Pour une coupe correcte, la partie incurvée de la lame doit être dirigée vers l'intérieur du carter de tondeuse.

2. Serrer l'écrou de lame à 109-136 Nm (80-100 ft-lbs).

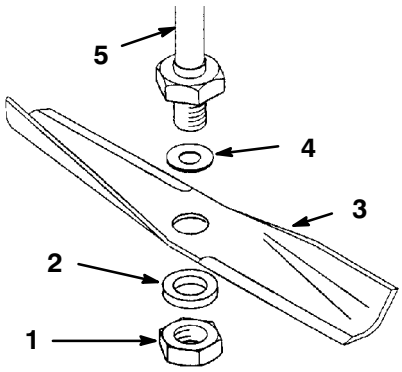

Figure 21

1. Ecrou
2. Rondelle plane (épaisse)
3. Lame
4. Rondelle (mince)
5. Axe

Graissage et lubrification

Fréquence d'entretien et spécifications

Graisser la machine toutes les 25 heures de service ou une fois par an, selon ce qui se présente en premier. Graisser plus fréquemment s'il y a beaucoup de sable ou de poussière.

Type de graisse: à usage général

Procédure de graissage

1. Débrayer la prise de force, serrer le frein de stationnement et tourner la clé de contact sur "ARRET" ("OFF") pour couper le moteur. Retirer la clé de contact.
2. Nettoyer les graisseurs à l'aide d'un chiffon. Gratter la peinture qui pourrait se trouver sur les graisseurs.
3. Appliquer un pistolet à graisse sur le graisseur et pomper pour injecter de la graisse.
4. Essuyer tout excès de graisse.

Points à graisser

1. Lubrifier les axes des lames, le bras de galet tendeur et les coussinets des roues de jauge (Fig. 22).

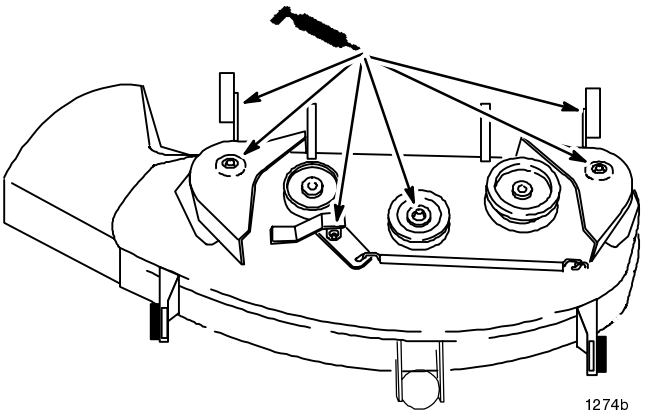

Figure 22

Courroie d'entraînement des lames

Dépose de la courroie d'entraînement des lames

1. Déposer l'unité de coupe, voir Dépose de l'unité de coupe, page 10.
2. Retirer les vis de fixation des cache-poulie et les cache-poulie des poulies de lames (Fig. 23)
3. Retirer la courroie du galet et des poulies (Fig. 23).

Montage de la courroie d'entraînement des lames

1. Mettre la nouvelle courroie en place sur les poulies de lame et le galet tendeur.
2. Monter les cache-poulie gauche et droite à l'aide de leurs vis de fixation (Fig. 23).
3. Monter le plateau de coupe sous la tondeuse, voir Montage du plateau de coupe, page 5.

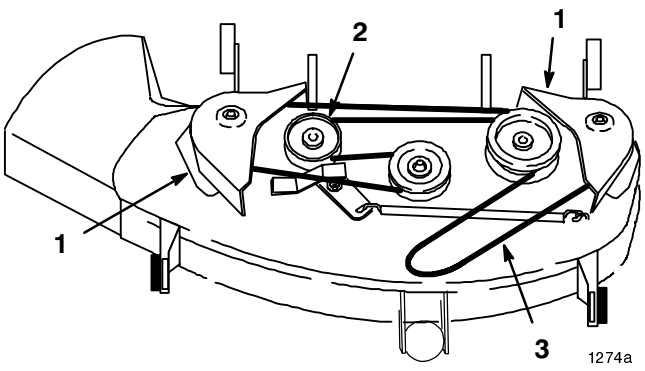

Figure 23

Vue de dessus

1. Cache-poulie
2. Galet tendeur
3. Courroie d'entraînement des lames

Remisage

1. Eliminer toute saleté et paille pouvant se trouver sur le cylindre, les ailettes de la culasse et le carter du ventilateur. Débarrasser également des déchets d'herbe coupée, de la terre et de la graisse l'extérieur de toute la machine, mais surtout du moteur, des capots et du dessus du plateau de coupe.

Important : La machine peut être lavée à l'eau avec un détergent doux. Ne pas utiliser un nettoyeur à pression. Ne pas utiliser trop d'eau, surtout près du panneau de commande, des feux, du moteur et de la batterie.

2. Racler le carter de tondeuse pour enlever le plus gros de la terre et de l'herbe qui s'y sont accumulées, puis le laver au tuyau d'arrosage.

3. Contrôler l'état des lames, voir Lames, page 16.

4. Contrôler l'état de la courroie d'entraînement des lames.

5. Graisser l'unité de coupe, voir Graissage et lubrification, page 18.

6. Contrôler et resserrer tous les boulons, écrous et vis. Réparer ou remplacer toute pièce endommagée ou défectueuse.

7. Peindre toutes les surfaces métalliques éraflées ou mises à nu. Une peinture pour retouches est disponible chez les vendeurs réparateurs agréés.

8. Ranger la machine dans un endroit propre et sec, comme un garage ou une remise. Enlever la clé de contact et la garder dans un endroit sûr. Couvrir la machine pour la protéger et la garder propre.

Dépannage

PROBLEME	CAUSES POSSIBLES	REMEDE
Vibrations anormales.	1. Lame faussée ou déséquilibrée. 2. Boulon de lame desserré 3. Boulons de montage du moteur desserrés. 4. Poulie motrice, de PdF, ou galet tendeur desserrés. 5. Poulie motrice endommagée.	1. Remplacer les lames défectueuses. 2. Serrer le boulon de lame. 3. Serrer les boulons de montage du moteur. 4. Resserrer les poulies et galets si nécessaire. 5. S'adresser à un réparateur agréé.
La lame ne tourne pas.	1. Courroie d'entraînement de lame usée, lâche ou cassée. 2. Courroie d'entraînement de lame sortie de la poulie.	1. Remplacer la courroie d'entraînement de lame. 2. Rechausser la courroie d'entraînement de lame et contrôler la position du galet tendeur et des guide-courroie.
Hauteur de coupe inégale.	1. Pression des pneus incorrecte. 2. Plateau de coupe pas de niveau. 3. Saleté du carter de tondeuse.	1. Régler la pression des pneus. 2. Mettre le plateau de coupe de niveau, transversalement et longitudinalement. 3. Nettoyer le carter de tondeuse.