Nr. 3324-517

TORO®

Wheel Horse®

107 cm (42”) grasmaaier

Voor gazon- en tuintractors

Model nr. 78232—6900001 en hoger

Gebruikershandleiding

CE

Dutch (NL)

Inleiding

Wij wensen dat u geheel tevreden bent met dit nieuwe product. Aarzel daarom niet contact op te nemen met uw erkende Toro-dealer voor eventuele hulp, service, originele Toro onderdelen of andere informatie.

Wanneer u de dealer of de fabriek raadpleegt, dient u de model- en serienummers van de machine altijd te vermelden. Aan de hand van deze nummers kan de Service Dealer of vertegenwoordiger u de juiste informatie over de specifieke machine verschaffen. De model- en serienummers vindt u op een plaatje dat op een speciale plaats op de machine is aangebracht (zie onder).

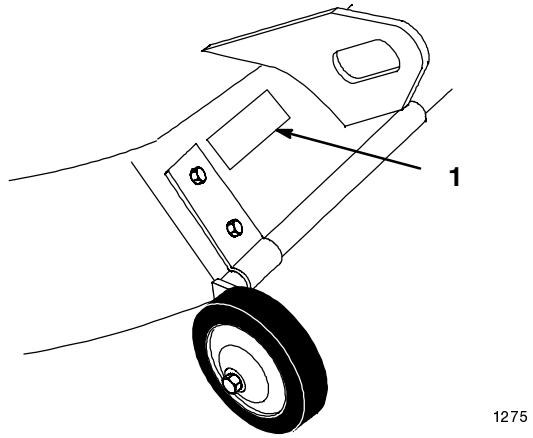

1. Model- en serienummerplaatje

Noteer de model- en serienummers van de machine hieronder, dan hebt u ze altijd bij de hand.

Modelnr.: _____

Serienr.: _____

In deze handleiding gebruikt Toro een systeem om mogelijke gevaren aan te duiden en u te attenderen op bijzondere aanwijzingen om lichamelijk (mogelijk fataal) letsel van u en anderen te voorkomen. De woorden GEVAAR, WAARSCHUWING en VOORZICHTIG geven de ernst van het gevaar aan. Ga als regel altijd voorzichtig te werk.

GEVAAR waarschuwt u voor zeer gevaarlijke situaties, die kunnen resulteren in ernstig lichamelijk letsel of zelfs overlijden, die kunnen ontstaan als u niet de vereiste voorzorgsmaatregelen neemt.

WAARSCHUWING waarschuwt u voor een gevaarlijke situatie die kan resulteren in ernstig lichamelijk letsel of zelfs overlijden, die kan ontstaan als u niet de vereiste voorzorgsmaatregelen neemt.

VOORZICHTIG duidt belangrijke instructies inzake uw persoonlijke veiligheid aan. Om letsel te voorkomen moet u dergelijke instructies zorgvuldig lezen en opvolgen.

Er worden nog twee woorden gebruikt om u op belangrijke informatie te wijzen. “Belangrijk” attendeert u op bijzondere technische informatie en “NB.” duidt algemene informatie aan die bijzondere aandacht verdient.

Als de handleiding verwijst naar de linker- of rechterkant van de machine, betekent dit gezien vanaf de normale bedieningspositie, d.w.z. zittend op de bestuurdersstoel.

Printed in USA

Inhoud

	Blz.
Veiligheids- en instructieplaatjes	2
Montage	3
Losse onderdelen	3
Voorbereiding van de maaieenheid	5
Monteren van de maaieenheid	5
Instelling van de transporthoogte	7
Horizontaal stellen van de maaier (dwarsrichting)	7
Schuinstand van de maaier (lengterichting)	8
Verwijderen van de maaieenheid	9
Gebruiksaanwijzing	11
Zijafvoer	11
Bediening van de aftakas	11
Bedieningshendel voor de hefinrichting	12
Hefinrichting voor werktuigen	12
Afstellen van de werktuighoogte	13
Tips voor het maaien van gras	13
Onderhoud	15
Onderhoudsschema	15
Maaimes	16
Smeren	18
Mesdrijfriem	18
Stalling	19
Problemen, oorzaak en remedie	20

Veiligheids- en instructieplaatjes

De veiligheids- en instructieplaatjes zijn duidelijk zichtbaar voor de bestuurder aangebracht in de buurt van een mogelijk gevaar. Plaatjes die beschadigd of verloren zijn direct vervangen.

OP GRASGELEIDER
(Onderdeelnr. 93-7317)



OP GRASGELEIDER
(Onderdeelnr. 93-7316)

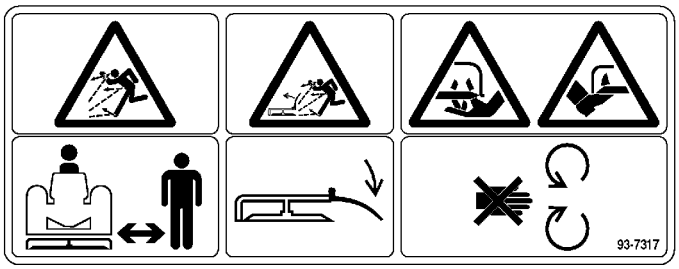

CENTRAAL OP ACHTERZIJDE MAAIEENHEID
(Onderdeelnr. 93-7325)

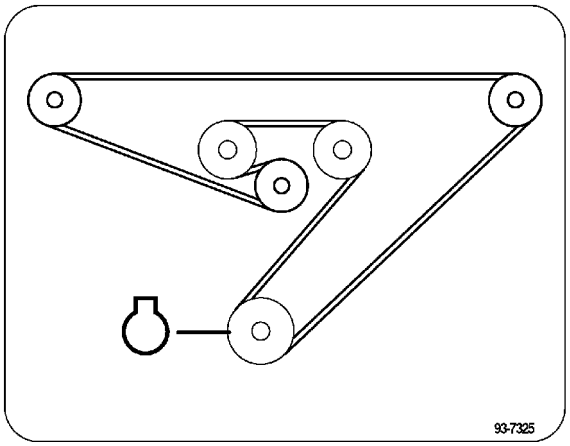

Montage

Losse onderdelen

NB.: Gebruik het onderstaande overzicht om de onderdelen die voor het monteren worden gebruikt, te identificeren.

BESCHRIJVING	AANTAL	GEBRUIK
Grasgeleider	1	Monteer de grasgeleider
Veer	1	
Ring 13 mm (1/2”)	1	
R-pen	1	
Kunststof ring	2	
Rubberen bus	1	
Moer 9,5 mm (3/8”)	2	
Koppeling achter	1	Monteer koppeling achter
Ring	2	
R-pen	2	
Instelbare koppeling	1	Monteer voorste steun op de maaieenheid
Ring 13 mm (1/2”)	1	
R-pen 26 mm (1”)	1	
Haarspeldborgpen – groot	2	Monteer de maaieenheid aan de tractor
Ring 19 mm (3/4”)	2	
Haarspeldborgpen – klein	2	
Ring 13 mm (1/2”)	2	
Bedieningshandleiding	1	Voor inbedrijfname doorlezen

Voorbereiding van de maaieenheid

1. Plaats het korte uiteinde van de veer in het kleine gat van de grasgeleider (Fig. 1).
2. Plaats de veer en de grasgeleider over de steun aan de achterzijde van de maaikast en zet deze vast met een R-pen (Fig. 1).
3. Schuif de rubberen bus en de kunststof ring over de stomp aan de voorzijde van de maaieenheid.
4. Plaats de grageleider over de stomp en zet deze vast met een tweede kunststof ring en een borgmoer (Fig. 1).

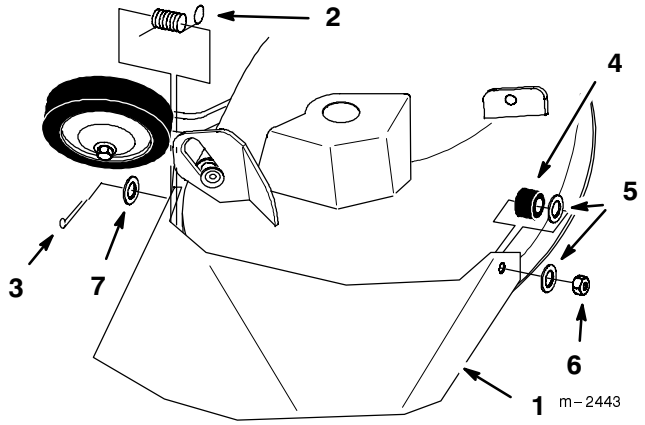

Figuur 1

1. Grasgeleider
2. Veer
3. R-pen
4. Rubberen bus
5. Kunststof ring
6. Moer
7. Ring

Belangrijk: De veer van de zijafvoer moet gespannen zijn als deze zich in de omlaagpositie bevindt. Til de zijafvoer op om te controleren of het omlaag klapt in de volledige omlaagpositie.

⚠ GEVAARLIJK

MOGELIJK GEVAAR

- **Zonder aangebrachte grasgeleider, afvoerafsluiter of complete grasvangbak kunnen u of anderen in aanraking met het maaimes of uitgeworpen voorwerpen komen.**

WAT ER KAN GEBEUREN

- **Contact met maaimes(sen) en uitgeworpen voorwerpen kan (mogelijk fataal) letsel veroorzaken.**

GEVAARLIJKE SITUATIES VOORKOMEN

- **NOOIT de grasgeleider van de maaier verwijderen, omdat die het materiaal naar de grond gericht afvoert. Een beschadigde grasgeleider direct vervangen.**
- **Steek nooit handen of voeten onder de maaier.**
- **Voordat u afvoeropening of maaimessen gaat reinigen, eerst de maaidekhendel (aftakas) op "UITGESCHAKELD" zetten en contactsleutel in stand "OFF" draaien. Contactsleutel verwijderen en bougiekabel van de bougie(s) trekken.**

5. Plaats de koppeling achter op de achterbeugel van de maaieenheid en zet deze vast met een ring 13 mm (1/2") en R-pen (Fig. 2).

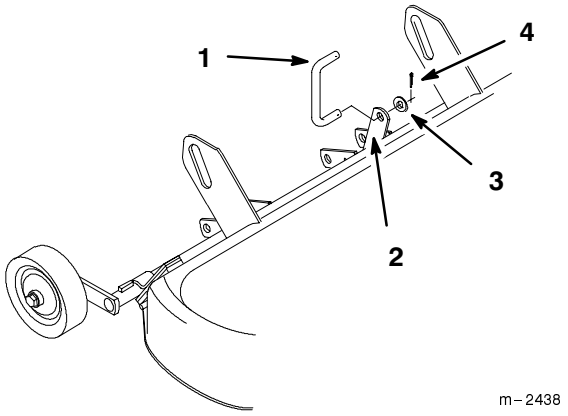

Figuur 2

1. Achterste koppeling
2. Beugel
3. Ring 13 mm (1/2")
4. R-pen

6. Plaats de instelbare koppeling op de beugel van de maaieenheid en zet deze vast met een ring 13 mm (1/2") en R-pen (Fig. 3).

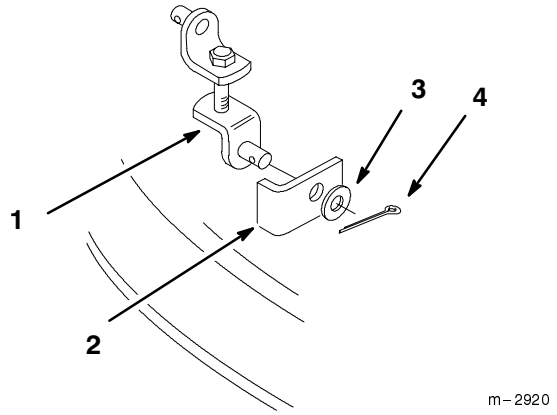

Figuur 3

1. Instelbare koppeling
2. Beugel
3. Ring 13 mm (1/2")
4. R-pen

Monteren van de maaieenheid

1. Parkeer de machine op een vlakke en horizontale ondergrond. Maaikoppeling (aftakas) uitschakelen, parkeerrem in werking stellen en contactsleutel in de stand "OFF" draaien om de motor af te zetten. Contactsleutel verwijderen.

2. Draai de voorwielen helemaal naar links en zet de hendel van de hefinrichting omhoog tot in de vergrendelstand; raadpleeg de bedienings-handleiding van de tractor.

3. Schuif de maaieenheid vanaf rechts onder de tractor (Fig. 4) en lijn de bevestigingsbussen uit met de uiteinden van de hefarmen.

4. Draai de draaiknop voor de werktuighoogte volledig linksom,en zet de hendel van de hefinrichting in de laagste stand, raadpleeg Bediening, blz 11.

5. Plaats de achterste geleidingsbussen, eerst links, dan rechts, op de hefarmen en schuif dan de maaikast links op z'n plaats. Vastzetten met ringen 19 mm (3/4") en grote haarspeld-borgpennen (Fig. 4).

6. Bevestig de achterste koppeling aan de hefinrichting met ring 13 mm (1/2") en kleine haarspeldborgpen (Fig. 4).

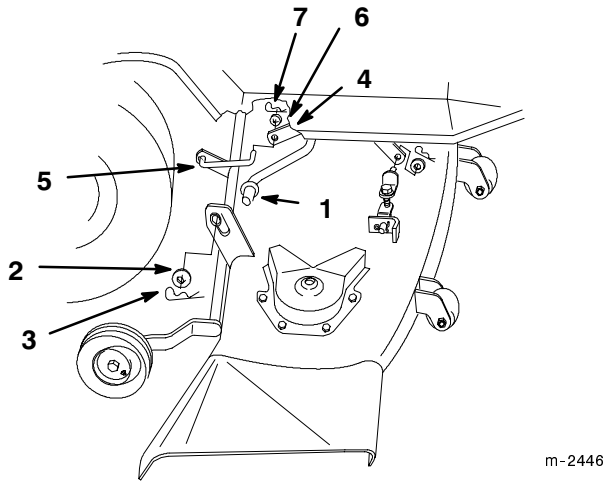

Figuur 4

1. Hefarmen
2. Ring 19 mm (3/4")
3. Haarspeldborgpen-groot
4. Hefinrichting
5. Achterste koppeling
6. Ring 13 mm (1/2")
7. Haarspeldborgpen-klein

7. Monteer de voorste instelbare koppeling aan de voorste hefarm met ring en kleine haarspeldborgpen (Fig. 11).

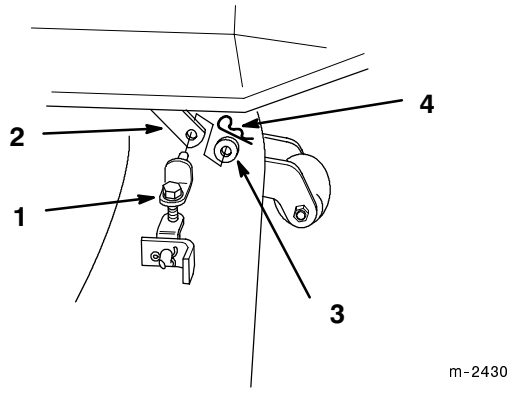

Figuur 5

1. Instelbare koppeling
2. Voorste hefarm
3. Ring 13 mm (1/2")
4. Haarspeldborgpen-klein

8. Trek aan de spanpoelie om de riemspanning te verlagen en installeer de drijfriem van de maaieenheid in de groef van de bovenste aandrijfpoelie (Fig. 6).

NB.: Zorg ervoor dat de riem correct in de motor-, de maaikastpoelies en rond de spanpoelie is geplaatst.

Belangrijk: Als er gebruik wordt gemaakt van een zeer lage maaihoogte, installeer de drijfriem van de maaieenheid dan in de onderste motorpoelie.

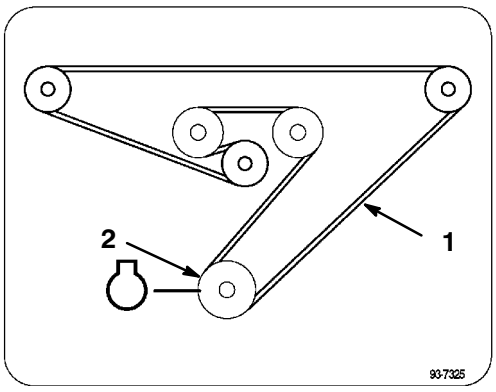

Figuur 6

Bovenaanzicht

1. Maaierdrijfriem
2. Motorpoelie

9. Controleer de stand van de maaieenheid, zie Horizontaal stellen van de maaier (dwarsrichting), blz. 7, en Schuinstand van de maaier (lengterichting), blz. 8

10. Zet de hendel van de hefinrichting omhoog tot in de vergrendelstand en stel de transporthoogte-instelling van de maaieenheid in, raadpleeg blz. 7.

Instelling van de transporthoogte

De transporthoogte wordt fabrieksmatig ingesteld en hoeft niet te worden aangepast; als de riemkap in de bovenste stand echter in contact komt met de voetsteun, is aanpassing noodzakelijk.

1. Instelling vindt plaats door de transporthoogtemoer (Fig. 7) te verdraaien op het hefmechanisme, rechtsom om de maaieenheid hoger te verstellen, linksom om lager te verstellen.

2. Stel de moer in tot er een ruimte van 2-5 mm (1/16-1/8") is tussen riemkap en de linkervoetsteun.

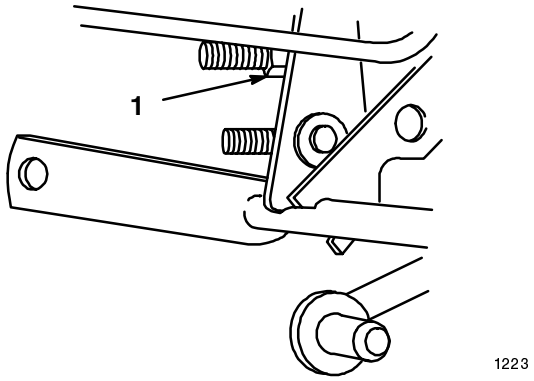

Figuur 7

1. Moer

Horizontaal stellen van de maaier (dwarsrichting)

De maaier moet in dwarsrichting horizontaal staan. Controleer de horizontale stand van de maaier telkens wanneer u de maaieenheid monteert, of wanneer het maairesultaat onregelmatig is. Voordat u de maaier horizontaal stelt, de voor- en achterbanden op de juiste spanning 12 psi (0,85 kPa) brengen.

70-102 mm (2-3/4"-4") Maaihoogtebereik

Wanneer de maaihoogte van de maaieenheid is ingesteld binnen het bereik 70-102 mm (2-3/4"-4") hangt de maaieenheid verlaagd onder de tractor.

1. Parkeer de machine op een vlakke en horizontale ondergrond. Maaikoppeling (aftakas) uitschakelen, parkeerrem in werking stellen en contactsleutel in de stand "OFF" draaien om de motor af te zetten. Contactsleutel verwijderen.

2. Zet de hendel van de hefinrichting omhoog tot in de vergrendelstand.

3. Draai de maaimessen voorzichtig totdat ze evenwijdig staan (Fig. 8). Meet de afstand tussen de buitenste snijranden en de vlakke ondergrond (Fig. 8). Als beide afstanden meer dan 5 mm (3/16") bedragen, is afstelling nodig. Zie stap 4 en 6.

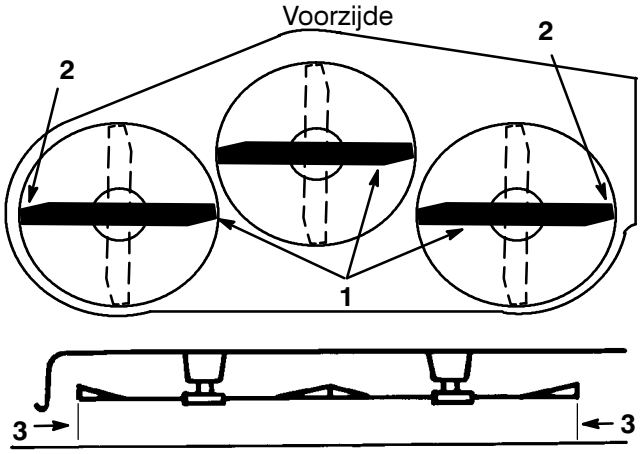

Figuur 8

1. Maaimessen evenwijdig
2. Buitenste snijranden
3. Hier meten

4. Maak de instelbout aan een kant los en draai de hangbeugel om de maaieenheid hoger of lager in te stellen (Fig. 9).

5. Na instelling bout vastdraaien en horizontale stand controleren.

Belangrijk: Als de hangbeugel aan een zijde tot het einde van de instelling is gedraaid en de maaieenheid staat niet waterpas, stel de hangbeugel aan de andere zijde in.

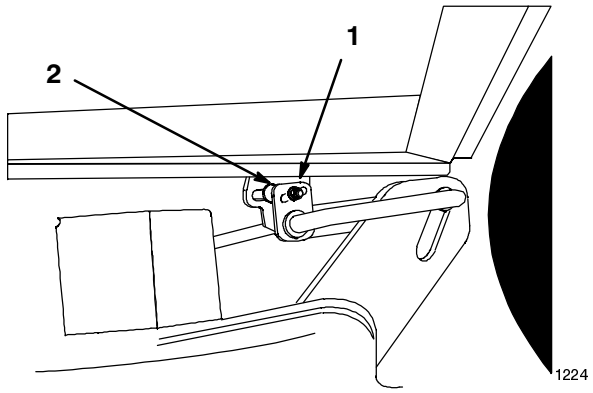

Figuur 9

1. Bout 2. Hangbeugel

6. Controleer nu de schuinstand van de maaier, zie Schuinstand van de maaier (lengterichting), pagina 8.

19-70 mm (3/4”-2-3/4”) maaihoogtebereik

Wanneer het maaihoogtebereik van de maaieenheid is ingesteld op 19-70 mm (3/4”-2-3/4”) staan de rijwielen achter in contact met de grond. Voor dit maaihoogtebereik is er geen instelling van de horizontale stand, zie Schuinstand van de maaier (lengterichting).

Schuinstand van de maaier (lengterichting)

Controleer elke keer als u de maaieenheid installeert de schuinstand van de maaier (lengterichting). Voordat u de schuinstand controleert, brengt u de voor- en achterbanden op de juiste spanning: 12 psi (138 kPa) Als het uiteinde van het voorste maaimes niet 0-9,5 mm (0-3/8”) lager is dan het uiteinde van het achterste maaimes, stel de schuinstand van de maaimessen dan in aan de hand van de volgende instructies:

1. Parkeer de machine op een vlakke en horizontale ondergrond. Maaikoppeling (aftakas) uitschakelen, parkeerrem in werking stellen en contactsleutel in de stand “OFF” draaien om de motor af te zetten. Contactsleutel verwijderen.

2. Controleer de horizontale stand van de messen als u dat nog niet hebt gedaan, zie Horizontaal stellen van de maaier (dwarsrichting), pagina 7.

3. Stel de draaiknop voor de werktuighoogte dusdanig in dat de maaihoogte zich in het midden van het maaibereik bevindt en laat de hefinrichting zakken.

4. Draai de maaimessen voorzichtig rond tot deze naar voren en naar achteren wijzen (Fig. 10).

5. Meet de afstand tussen het uiteinde van het voorste maaimes (Fig. 10) en het uiteinde van het achterste maaimes tot de vlakke ondergrond. Als het uiteinde van het voorste maaimes niet 0-9,5 mm (0-3/8”) lager is dan het uiteinde van het achterste mes, stel dan de instellingkoppelingen aan de voorzijde bij.

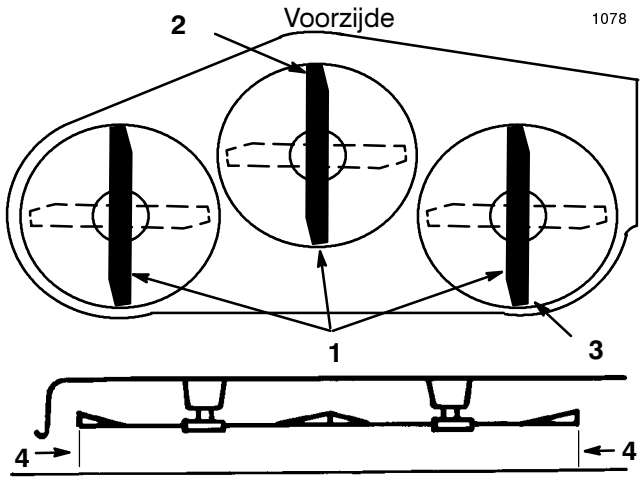

Figuur 10

1. Maaimes van voorzijde naar achterzijde
2. Meet uiteinde voorste maaimes
3. Meet uiteinde achterste maaimes
4. Hier meten

6. Voor het instellen van de schuinstand van de maaimessen de borgmoer aan de voorste instelbare koppeling losmaken (Fig. 11).

7. Verdraai de bout aan de voorste instelbare koppeling om de schuinstand van de maaimessen in te stellen (Fig. 11).

NB.: Om de voorzijde van de maaiheid hoger in te stellen, maakt u de instelbare koppeling korter door de bout rechtsom te verdraaien.

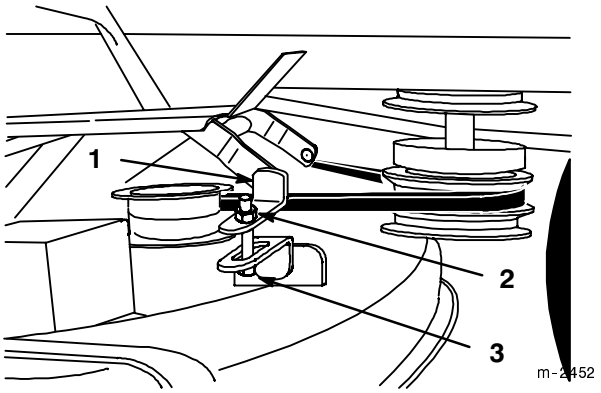

Figuur 11

1. Instelbare koppeling
2. Moer
3. Bout

8. Als de schuinstand in lengterichting correct is, de borgmoer vastdraaien. Controleert u opnieuw de horizontale stand van de maaier, zie Horizontaal stellen van de maaier (dwarsrichting), pagina 7.

Verwijderen van de maaieenheid

1. Parkeer de machine op een vlakke en horizontale ondergrond. Maaikoppeling (aftakas) uitschakelen, parkeerrem in werking stellen en contactsleutel in de stand “OFF” draaien om de motor af te zetten. Contactsleutel verwijderen.

2. Draai de voorwielen helemaal naar links en zet de hendel van de hefinrichting omhoog tot in de vergrendelstand; raadpleeg de bedieningshandleiding van de tractor.

3. Verwijder de drijfriem van de maaieenheid van de motorpoelie.

4. Verwijder haarspeldborgpen en ring van de voorste instelbare koppeling(en) en verwijder van voorste hefarm (Fig. 12).

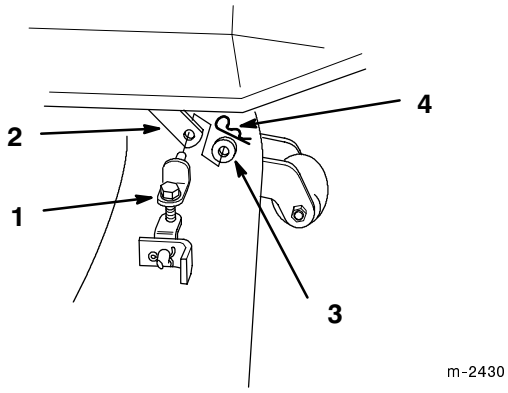

Figuur 12

1. Instelbare koppeling
2. Voorste hefarm
3. Ring 13 mm (1/2”)
4. Haarspeldborgpen-klein

5. Verwijder de kleine haarspeldborgpen en de ring van de achterste koppeling en verwijder van de hefarm (Fig. 13).

6. Verwijder haarspeldborgpennen en ringen van de achterste hefarmen (Fig. 13).

7. Schuif het maaidek naar rechts van de achterste hefarmen af (Fig. 13).

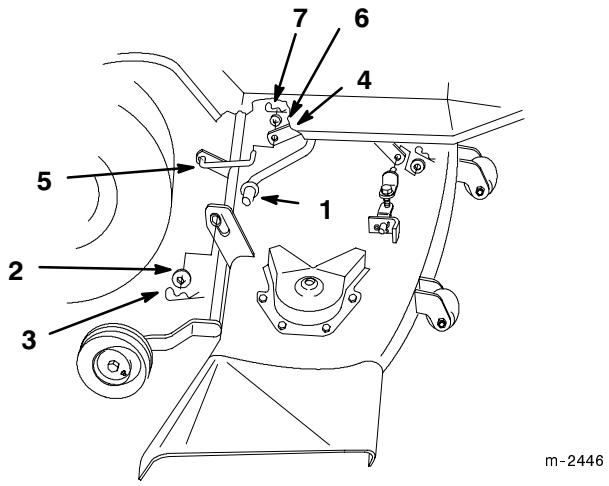

Figuur 13

1. hefarmen
2. Ring 19 mm (3/4")
3. Haarspeldborgpen-groot
4. Hefinrichting
5. Achterste koppeling
6. Ring 13 mm (1/2")
7. Haarspeldborg-klein

8. Zet de hefinrichting volledig in de vergrendelstand. Draai zonodig de voorwielen en schuif de maaieenheid er onderuit naar rechts.

NB.: Bewaar alle onderdelen, ringen, haarspeldborgpennen voor gebruik wanneer de maaikast wordt gemonteerd.

Gebruiksaanwijzing

Zijafvoer

⚠ GEVAARLIJK

MOGELIJK GEVAAR
- **Zonder aangebrachte grasgeleider, afvoerafsluiter of complete grasvangbak kunnen u of anderen in aanraking met het maaimes of uitgeworpen voorwerpen komen.**

WAT ER KAN GEBEUREN
- **Contact met maaimes(sen) en uitgeworpen voorwerpen kan (mogelijk fataal) letsel veroorzaken.**

GEVAARLIJKE SITUATIES VOORKOMEN
- **NOOIT de grasgeleider van de maaier verwijderen, omdat die het materiaal naar de grond gericht afvoert. Een beschadigde grasgeleider direct vervangen.**
- **Steek nooit handen of voeten onder de maaier.**
- **Voordat u afvoeropening of maaimessen gaat reinigen, eerst de maaidekhendel (aftakas) op "UITGESCHAKELD" zetten en contactsleutel in stand "OFF" draaien. Contactsleutel verwijderen en bougiekabel van de bougie(s) trekken.**

1. De maaier is uitgerust met een scharnierende grasgeleider, die het maaisel zijwaarts en omlaag naar de grond afvoert.

Bediening van de aftakas

Met de aftakasknop schakelt u de elektrische koppeling van de aftakas in en uit.

Als de contactsleutel in de standen "RUN" of "LIGHTS" (lopen of verlichting) staat en de aftakas ingeschakeld (aan) is, brandt het lampje voor de aftakas in het indicatiepaneel. Als dit lampje brandt, betekent dat: let op, de startmotor werkt niet als de aftakas ingeschakeld is. Schakel de aftakas altijd uit voordat u de tractor verlaat.

Aftakas inschakelen

1. Trap het rem- en/of het koppelingspedaal in om de machine te stoppen.

2. Trek de aftakasknop uit in de stand "AAN" (Fig. 14).

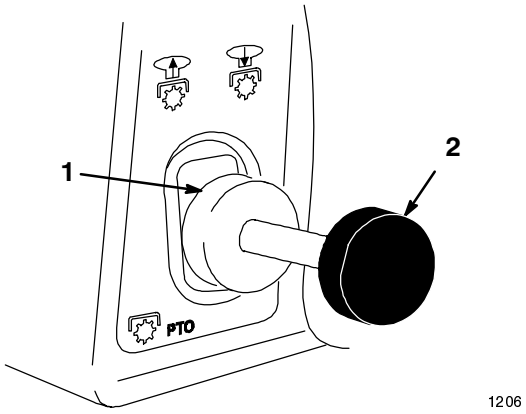

Figuur 14

1. Uit - aftakas uitgeschakeld
2. Aan - aftakas ingeschakeld

Aftakas uitschakelen

1. Trap het rem- en/of het koppelingspedaal in om de machine te stoppen.

2. Druk de aftakasknop in, in de stand "UIT" (Fig. 14).

Bedieningshendel voor de hefinrichting

De bedieningshendel voor de hefinrichting (Fig. 15) wordt gebruikt om werktuigen te heffen en te laten zakken.

Werktuig heffen

1. Trap het rempedaal in om de tractor te stoppen.
2. Trek de bedieningshendel naar achteren totdat hij vergrendeld wordt. In deze positie houdt de hefinrichting het werktuig in geheven positie.

Werktuig laten zakken

1. Trap het rem- en/of het koppelingspedaal in om de machine te stoppen.
2. Trek de bedieningshendel voor de hefinrichting naar achteren om de druk van de hefinrichting te verminderen. Druk de knop boven op de hendel in om de vergrendeling te lossen. Beweeg de hendel voorwaarts om het werktuig te laten zakken.

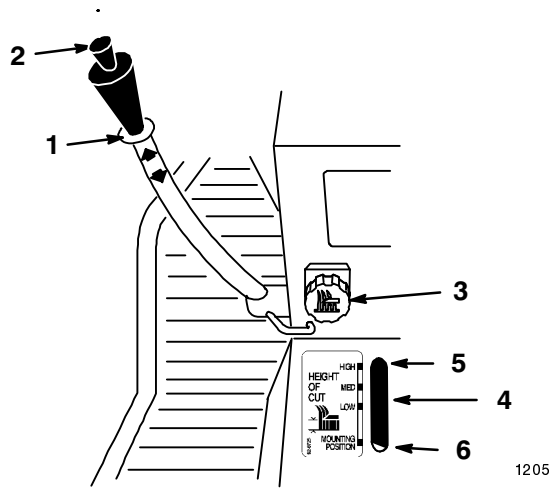

Figuur 15

1. Bedieningshendel hefinrichting
2. Knop
3. Draaiknop voor werktuighoogte
4. Indicator
5. Hoog
6. Aankoppelpositie

Hefinrichting voor werktuigen

De hefinrichting (als optie verkrijgbaar op sommige modellen) (Fig. 16) wordt gebruikt om werktuigen te heffen en te laten zakken.

Werktuig heffen

1. Draai de sleutel in de “ON”- of de “RUN”-stand (aan of lopen) (Fig. 16).
2. Zet de schakelaar voor de hefinrichting in de UP-stand (omhoog) om hefinrichting te laten stijgen (Fig. 16). Hiermee wordt de hefinrichting in de bovenste of verhoogde stand bewogen en vastgehouden.

Werktuig laten zakken

1. Draai de sleutel in de “ON”- of de “RUN”-stand (aan of lopen) (Fig. 16).
2. Zet de schakelaar voor de hefinrichting in de DOWN-stand (omlaag) om hefinrichting te laten dalen (Fig. 16). Hiermee wordt de hefinrichting in de laagste stand bewogen.

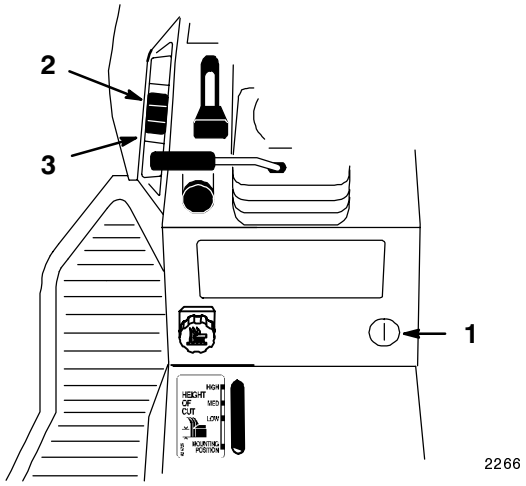

Figuur 16

1. Sleutel
2. Schakelaar hefinrichting UP (omhoog)
3. Schakelaar hefinrichting DOWN (omlaag)

Afstellen van de werktuighoogte

De draaiknop voor de werktuighoogte (Fig. 15) wordt gebruikt om het werktuig op een bepaalde hoogte in de hefinrichting te houden. De knop wordt gedraaid om de aanslag van de hefinrichting omhoog of omlaag te bewegen.

1. Duw de bedieningshendel voor de hefinrichting omhoog, zie: Werktuig heffen. In de geheven positie draait u de knop (Fig. 15) om de hoogte van de aanslag te veranderen. Rechtsom draaien om het werktuig hoger te zetten en linksom om het werktuig lager te zetten.
2. De indicator (Fig. 15) geeft tijdens het instellen aan hoeveel u de werktuighoogte verandert.

Tips voor het maaien van gras

Handgas op “SNEL”

Voor het beste maairesultaat en een maximale luchtcirculatie zet u het handgas op “SNEL”. Om het gras goed af te maaien is lucht nodig; zet de maaihoogte dus niet zo laag dat de maaier helemaal door ongemaaid gras omgeven is. Probeer altijd één zijkant van de maaier vrij van ongemaaid gras te houden, zodat lucht kan worden aangezogen.

Een gazon voor de eerste keer maaien

Laat het gras iets langer dan normaal, om te voorkomen dat oneffenheden in het gras volledig worden weggemaaid. Over het algemeen kan het best de voorheen gebruikte maaihoogte worden gekozen. Als u gras van meer dan 15 cm (6”) lang gaat maaien, kunt u het best in twee keer maaien om een goed maairesultaat te verkrijgen.

1/3 van de lengte van het gras afmaaien

Aanbevolen wordt niet meer dan ca. 1/3 van de lengte van het gras af te maaien. Meer afmaaien wordt afgeraden, tenzij het gras dun is of in de late herfst, wanneer het gras langzamer groeit.

Maairichting

Maai afwisselend in verschillende richtingen, zodat het gras rechtop blijft staan. Dit zorgt ook voor een betere verspreiding van maaisel, wat de vertering en bemesting ten goede komt.

Maai met de juiste regelmaat

Normaal gesproken om de 4 dagen. Bedenk echter dat gras niet het hele jaar door even snel groeit. Om dezelfde maaihoogte te behouden, wat een goede gewoonte is, in het vroege voorjaar vaker maaien. Als de groeisnelheid in de zomer afneemt, maait u minder vaak. Als u langere tijd niet hebt kunnen maaien, maait u eerst op een hoge maaihoogte. Maai 2 dagen later op een lagere maaihoogte.

Maaisnelheid

Om de maaikwaliteit te verbeteren, moet u de rijsnelheid verlagen.

Gras niet te kort afmaaien

Als de maaibreedte van de maaier groter is dan die van de maaier die u voorheen gebruikte, zet u de maaihoogte één stand hoger. Hierdoor voorkomt u dat oneffenheden te kort worden afgemaaid.

Lang gras

Als u het gras iets langer dan normaal hebt laten groeien, of als het een hoog vochtgehalte heeft, de maaihoogte hoger dan normaal instellen en het gras op deze hoogte maaien. Daarna het gras op de lagere, normale hoogte maaien.

Stoppen tijdens het maaien

Als u de machine terwijl die in beweging is moet stoppen, kan er een klont maaisel op het gazon achterblijven. Dit kunt u als volgt voorkomen:

1. Houd de maaikoppeling “INGESCHAKELD” en rijd naar een deel dat u al gemaaid hebt.
2. Om het maaisel gelijkmatig te verspreiden, zet u de maaihoogte één of twee standen hoger terwijl u vooruit rijdt met de maaikoppeling “INGESCHAKELD”.

Onderkant van de maaikast schoonhouden

Verwijder maaisel en vuil van de onderkant van de maaier na elk gebruik. Als zich gras en vuil in de maaier verzamelt, leidt dat uiteindelijk tot een onbevredigend maairesultaat.

Onderhoud van maaimessen

Zorg gedurende het hele maaiseizoen voor een scherp maaimes. Een scherp mes snijdt het gras goed af zonder het te scheuren of te kwetsen. Door scheuren en kwetsen wordt het gras bruin aan de randen, waardoor het langzamer groeit en gevoeliger is voor ziekten. Controleer het maaimes (de maaimessen) elke maand op goede scherpte en verwijder bramen met een vijl.

Onderhoud

Onderhoudsschema

Werkzaamheden	Voor elk gebruik	Elke 5 uur	Elke 25 uur	Vóór stalling	Voorjaar	Aantekeningen
Maaimes controleren		X	X	X		
Maaidek doorsmeren			X	X		
Drijfriemen controleren op slijtage/barsten				X		
Maaikast reinigen	X	X		X		
Lakbeschadigingen bijwerken				X		
Bandenspanning controleren			X	X	X	

⚠ VOORZICHTIG

MOGELIJK GEVAAR

- **Als u de sleutel in de contactschakelaar laat zitten, zou iemand de motor kunnen starten.**

WAT ER KAN GEBEUREN

- **Onbedoeld starten van de motor kan ernstig letsel van u of omstanders veroorzaken.**

GEVAARLIJKE SITUATIES VOORKOMEN

- **Om per ongeluk starten van motor tijdens onderhoud te voorkomen sleutel uit contactschakelaar nemen en kabel van bougie trekken. Druk de kabel opzij, zodat hij niet per ongeluk contact met de bougie kan maken.**

Maaimes

Om een goed maairesultaat te behouden, maaimes(sen) scherp houden. Een of meer extra maaimessen vergemakkelijken het slijpen en vervangen.

⚠ WAARSCHUWING

MOGELIJK GEVAAR

- **Een versleten of beschadigd maaimes kan breken en stukjes mes kunnen worden uitgeworpen naar bestuurder of omstanders tijdens gebruik van de maaier.**

WAT ER KAN GEBEUREN

- **Uitgeworpen stukjes mes kunnen ernstig of zelfs fataal letsel van bestuurder of omstanders veroorzaken.**

GEVAARLIJKE SITUATIES VOORKOMEN

- **Controleer het mes regelmatig op slijtage en beschadiging. Een versleten of beschadigd maaimes direct vervangen.**

Maaimes(sen) controleren

1. Verwijder de maaieenheid, zie Verwijderen van de maaieenheid, pagina 9.
2. Controleer de snijranden (Fig. 17). Als de randen niet scherp zijn of bramen vertonen, maaimes(sen) verwijderen en slijpen. Zie Maaimes(sen) slijpen, pagina 17.
3. Controleer het mes (de messen), met name het gebogen deel (Fig. 17). Als u beschadiging, slijtage of een gevormde sleuf in dit deel constateert (Fig. 17), het mes direct vervangen.

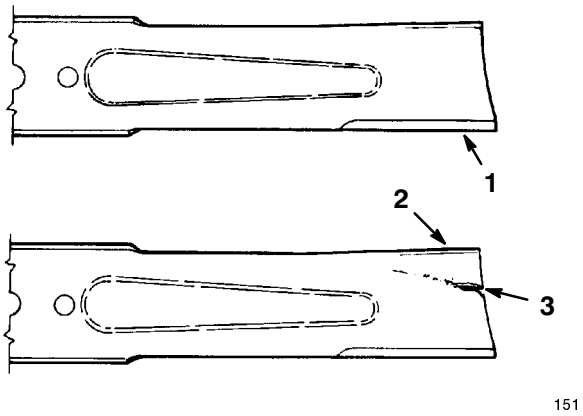

Figuur 17

1. Snijrand
2. Gebogen deel
3. Slijtage/gevormde sleuf

Maaimes verwijderen

1. Verwijder de maaieenheid, zie Verwijderen van de maaieenheid, pagina 9.
2. De maaieenheid voorzichtig kantelen.
3. Verwijder de moer, de klemring, het maaimes en de ring (Fig. 18). Plaats indien nodig een houten blok tussen maaimes en maaieenheid om het mes vast te zetten, zodat u de bout kunt losdraaien.
4. Controleer alle delen. Bij een gebrek of beschadiging delen vervangen.

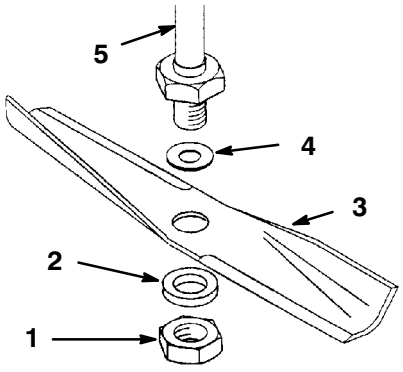

Figuur 18

1. Moer
2. Klemring (dik)
3. Mes
4. Ring (dun)
5. As

Maaimes(sen) slijpen

1. Gebruik een vijl om de snijranden aan beide uiteinden van het mes te slijpen (Fig. 19). Houd daarbij de oorspronkelijke hoek in stand. Het mes blijft in balans als u van beide snijranden dezelfde hoeveelheid materiaal verwijdert.

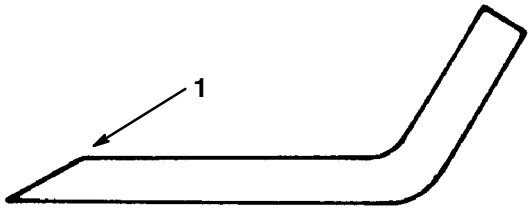

Figuur 19

1. Onder oorspronkelijke hoek slijpen

2. Controleer de balans van het mes met een mesbalans (Fig. 20). Als het mes horizontaal blijft, is het in balans en geschikt voor gebruik. Als het mes niet in balans is, wat materiaal van de achterkant van het mes afvijlen. Herhaal dit indien nodig totdat het mes in balans is.

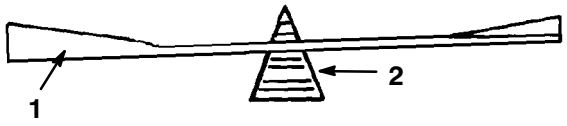

Figuur 20

1. Mes
2. Mesbalans

Maaimes(sen) monteren

1. Monteer de ring, het maaimes, de klemring en de mesmoer (Fig. 21).

Belangrijk: Het gebogen deel van het maaimes moet naar de binnenkant van de maaieenheid wijzen.

2. Draai de mesmoer aan met 109-136 Nm (80-100 ft-lbs).

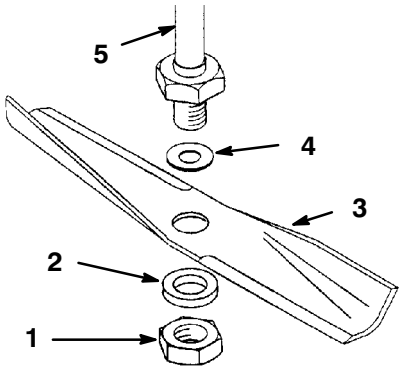

Figuur 21

1. Moer
2. Klemring (dik)
3. Mes
4. Ring (dun)
5. As

Smeren

Onderhoudsinterval/Specificatie

De machine na elke 25 bedrijfsuren of jaarlijks doorsmeren, waarbij de kortste periode moet worden aangehouden. Het smeren moet vaker plaatsvinden bij gebruik in zeer stoffige of zanderige omstandigheden.

Type vet: universeel smeervet.

Methode van smeren

1. Maaikoppeling (aftakas) uitschakelen, parkeerrem in werking stellen en contactsleutel op “OFF” draaien om de motor te stoppen. Verwijder de sleutel.
2. Smeernippels schoonmaken met een doek. Indien nodig verf van de voorkant van de nippels afkrabben.
3. Een vetspuit op de smeernippel zetten en vet in de smeernippel pompen.
4. Overtollig vet wegvegen.

Waar moet gesmeerd worden

1. Smeer de mesassen, spanpoelie-arm en de lagers van de rijwielen (Fig. 22).

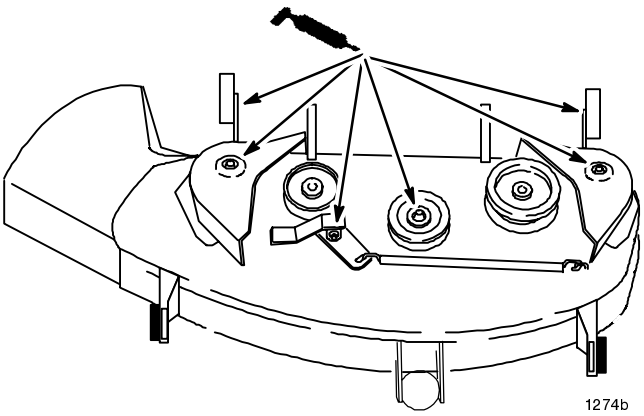

Figuur 22

Mesdrijfriem

Verwijderen van de mesdrijfriem

1. Verwijder de maaieenheid, zie Verwijderen van de maaieenheid, pagina 9.
2. Verwijder de bevestigingsschroeven en de kappen van beide poelies van de mesaandrijving (Fig. 23).
3. Verwijder de riem van de poelies (Fig. 23).

Monteren van de mesdrijfriem

1. Leg de nieuwe riem om de mespoelies en de spanpoelie heen.
2. Monteer de kappen op de linker en rechter poelie met behulp van de schroeven (Fig. 23).
3. Monteer de maaieenheid, zie Monteren van de maaieenheid, pagina 5.

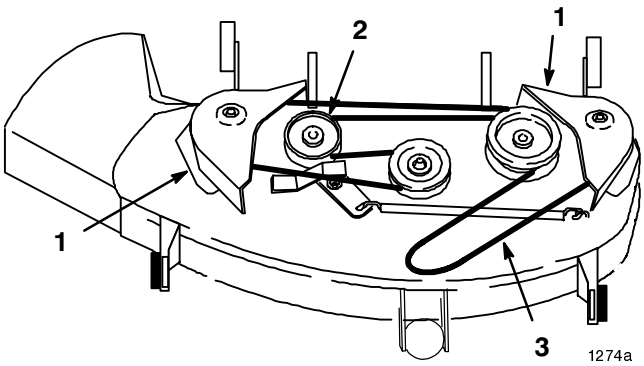

Figuur 23

Bovenaanzicht

1. Poeliekap
2. Spanpoelie
3. Maaierdrijfriem

Stalling

1. Vuil en kaf van buitenkant van cilinder, cilinderkopribben en ventilatorhuis verwijderen. Verwijder tevens maaisel, vuil en vet van de buitenkant van de gehele machine verwijderen, met name van de motor, de beplating en het bovenste gedeelte van de maaieenheid.

Belangrijk: De machine met een zacht wasmiddel en water wassen. De machine niet onder hoge druk schoonmaken. Gebruik niet te veel water in de buurt van het bedieningspaneel, de verlichting, de motor en de accu.

2. Schraap zware ophoping van gras en vuil van de onderzijde van de maaikast. Was de maaier vervolgens met een tuinslang.

3. Controleer de toestand van het/de maaimes(sen); zie Het maaimes op blz. 16.

4. Controleer de toestand van de mesdrijfriem.

5. Maaikast doorsmeren; zie Smeren, pagina 18.

6. Alle bouten, schroeven en moeren controleren en indien nodig aandraaien. Beschadigde delen repareren of vervangen.

7. Krassen en beschadigingen van de lak bijwerken. Bijwerklak is verkrijgbaar bij uw erkende Service Dealer.

8. Machine in een schone, droge garage of opslagruimte opslaan. Sleutel uit contactschakelaar nemen en onthouden waar u deze bewaart. Machine afdekken om hem te beschermen en schoon te houden.

Problemen, oorzaak en remedie

PROBLEEM	MOGELIJKE OORZAAK	REMEDIE
Abnormale trillingen.	1. Maaimes(sen) verbogen of niet in balans. 2. Mesbout zit los. 3. Bevestigingsbouten van motor zitten los. 4. Losse motorpoelie, spanpoelie of mespoelie. 5. Motorpoelie beschadigd.	1. Nieuw(e) maaimes(sen) monteren. 2. Mesbout aandraaien. 3. Bevestigingsbouten van motor aandraaien. 4. Desbetreffende poelie vastzetten. 5. Neem contact op met erkende Service Dealer.
Maaimes(sen) draait (draaien) niet.	1. Mesdrijfriem is versleten, los of gebroken. 2. Mesdrijfriem is van poelie af.	1. Nieuwe mesdrijfriem monteren. 2. Mesdrijfriem monteren en spanpoelie en riemgeleiders op juiste stand controleren.
Onregelmatige maaihoogte.	1. Bandenspanning niet correct. 2. Maaier niet goed horizontaal. 3. Onderkant van maaier is vuil.	1. Banden op juiste spanning brengen. 2. Maaier horizontaal stellen (dwarsrichting) en schuinstand (lengterichting) afstellen. 3. Onderkant van maaier schoonmaken.