Libretto No 3324-518

TORO®

Wheel Horse®

Tosaerba da 107 cm (42″)

per trattorini da giardino

Modello No 78232—6900001 e successivi

Manuale dell’operatore

CE

Italian (I)

Introduzione

Ci auguriamo che siate completamente soddisfatti del vostro nuovo prodotto. Per informazioni su assistenza, ricambi originali o altre informazioni potete rivolgervi ad un Centro Assistenza Autorizzato.

Quando vi rivolgete al vostro Centro Assistenza autorizzato oppure alla fabbrica per ordinare ricambi originali oppure per richiedere informazioni addizionali, indicate sempre i numeri di modello e serie del vostro prodotto. I numeri di modello e serie del prodotto sono riportati su una decalcomania sul prodotto come illustrato di seguito.

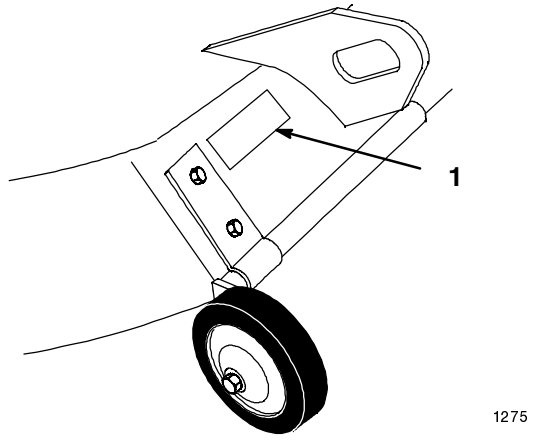

1. Decalcomania con numero di serie e modello

Per maggiore comodità, annotate i numeri di serie e modello nello spazio sottostante.

No di modello: _____

No di serie: _____

Per identificare i vari livelli di pericolosità ed i messaggi di sicurezza speciali per proteggere l'operatore e le altre persone, nel manuale vengono utilizzate le parole PERICOLO, AVVERTENZA ed ATTENZIONE. Tuttavia, a prescindere dal livello di pericolosità, occorre prestare sempre la massima attenzione.

PERICOLO segnala una situazione di estremo pericolo che provoca infortuni gravi o la morte se non si osservano le precauzioni raccomandate.

AVVERTENZA segnala un pericolo che può provocare infortuni gravi o la morte se non si osservano le precauzioni raccomandate.

ATTENZIONE segnala un rischio che può causare infortuni lievi o moderati se non si osservano le precauzioni raccomandate.

Per evidenziare le informazioni, vengono utilizzate anche altre due parole. "Importante" indica informazioni meccaniche di particolare importanza e "Nota" evidenzia informazioni generali di particolare rilevanza.

I lati destro e sinistro della macchina sono determinati con l'operatore seduto sul sedile nella normale posizione di esercizio.

Printed in USA

Indice

	Pagina
Decalcomanie e targhette di sicurezza	2
Installazione	3
Parti sciolte	3
Preparazione del tosaerba	4
Installazione del tosaerba	5
Regolazione dell'altezza di trasporto	6
Livellamento laterale del tosaerba	7
Livellamento anteriore-posteriore della lama	8
Rimozione del tosaerba	9
Funzionamento	10
Scarico laterale	10
Utilizzo della presa di forza (PDF)	10
Leva di sollevamento del gancio di traino	11
Sollevamento del gancio di traino	11
Regolazione dell'altezza	12
Suggerimenti per il taglio dell'erba	12
Manutenzione	14
Tabella degli intervalli di manutenzione	14
Lama di taglio	15
Ingrassaggio e lubrificazione	17
Cinghia di trasmissione della lama	17
Rimessaggio	18
Individuazione dei problemi	19

Decalcomanie e targhette di sicurezza

Le decalcomanie e le targhette di sicurezza sono facilmente visibili dall'operatore e posizionate in prossimità delle aree di potenziale pericolo. Sostituite immediatamente le decalcomanie nel caso in cui siano danneggiate o mancanti.

SUL DEFLETTORE DELL'ERBA (No 93-7317)



SUL DEFLETTORE DELL'ERBA (No 93-7316)

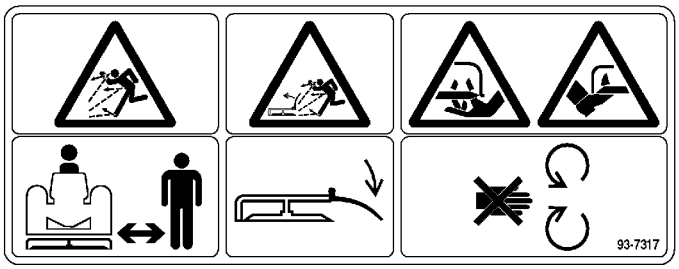

SUL CENTRO POSTERIORE DEL TOSAERBA (No 93-7325)

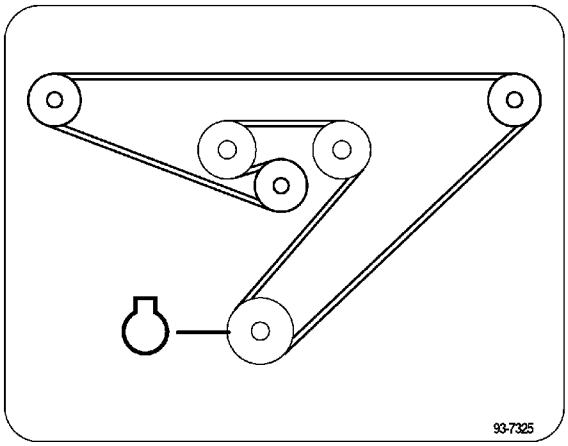

Installazione

Parti sciolte

Nota: La seguente tabella consente di identificare le parti per il montaggio.

DESCRIZIONE	QTA'	USO
Deflettore	1	Installazione del deflettore dell'erba
Molla	1	
Rondella da 13 mm (1/2")	1	
Coppiglia	1	
Rondella di plastica	2	
Bussola di gomma	1	
Dado di bloccaggio 9,5 mm (3/8")	2	
Tirante posteriore	1	Installazione del tirante posteriore
Rondella	2	
Coppiglia	2	
Tirante regolabile	1	Installazione del supporto anteriore sul tosaerba
Rondella da 13 mm (1/2")	1	
Coppiglia da 26 mm (1")	1	
Coppiglia grande	2	Installazione del tosaerba sul trattore
Rondella da 19 mm (3/4")	2	
Coppiglia piccola	2	
Rondella da 13 mm (1/2")	2	
Manuale dell'operatore	1	Leggere prima dell'uso

Preparazione del tosaerba

1. Infilate il lato corto della molla nel foro piccolo del deflettore dell'erba (Fig. 1).

2. Posizionate la molla ed il deflettore dell'erba sul supporto sul retro della scocca, quindi fissateli con la coppiglia (Fig. 1).

3. Infilate la bussola di gomma e la rondella di plastica sul prigioniero sul lato anteriore del tosaerba.

4. Posizionate il deflettore dell'erba sul prigioniero e fissatelo con la seconda rondella di plastica ed il dado di bloccaggio (Fig. 1).

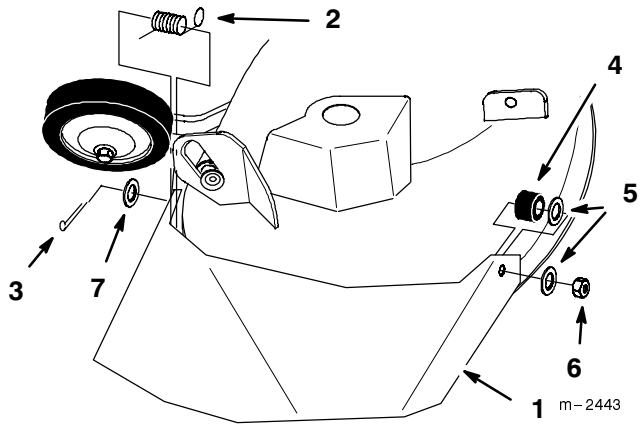

Figura 1

1. Deflettore
2. Molla
3. Coppiglia
4. Bussola di gomma
5. Rondella di plastica
6. Dado di bloccaggio
7. Rondella

Importante: Lo scivolo di scarico deve essere mantenuto dalla molla in posizione abbassata. Sollevate lo scivolo e rilasciatelo controllando che ritorni in posizione completamente abbassata.

⚠ PERICOLO

POTENZIALE PERICOLO

- **Senza deflettore, carter di scarico o gruppo raccoglierba in posizione, l'operatore e le persone nelle immediate vicinanze della macchina possono essere colpite o venire a contatto con la lama ed i detriti.**

POSSIBILI CONSEGUENZE

- **Il contatto con la(e) lama(e) rotante(i) e con i detriti scagliati può provocare gravi lesioni personali o la morte.**

CONTROMISURE

- **Non togliete MAI il deflettore dal tosaerba in quanto dirige il materiale tagliato verso il terreno. Nel caso in cui sia danneggiato, sostituite immediatamente il deflettore.**
- **Non infilate mai le mani o i piedi sotto il tosaerba.**
- **Non tentate mai di liberare l'area di scarico o le lame del tosaerba senza aver portato il comando della lama (PDF) su "OFF" e ruotato la chiave di avviamento su "OFF". Inoltre, togliete la chiave e staccate il(i) cavo(i) della(e) candela(e).**

5. Posizionate il tirante posteriore sulla staffa posteriore del tosaerba e fissatelo con la rondella da 13 mm (1/2") e la coppiglia (Fig. 2).

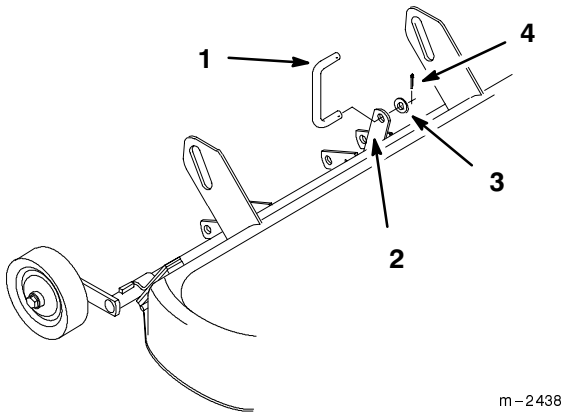

Figura 2

1. Tirante posteriore
2. Staffa
3. Rondella da 13 mm (1/2")
4. Coppiglia

6. Posizionate il tirante regolabile sulla staffa del tosaerba e fissatelo con la rondella da 13 mm (1/2”) e la coppiglia (Fig. 3).

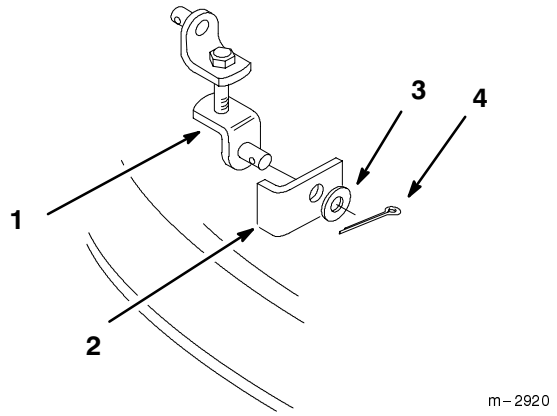

Figura 3

1. Tirante regolabile
2. Staffa
3. Rondella da 13 mm (1/2”)
4. Coppiglia

Installazione del tosaerba

1. Parcheggiate la macchina su una superficie piana, disinserite la presa di forza (PDF), inserite il freno di stazionamento e spegnete il motore portando la chiave di avviamento in posizione “OFF”. Togliete la chiave.

2. Ruotate completamente le ruote anteriori verso sinistra e sollevate completamente la leva di sollevamento dell’accessorio in posizione di blocco; fate riferimento al Manuale dell’operatore del trattorino.

3. Infilare il tosaerba sotto il telaio dal lato destro (Fig. 4) ed allineate le bussole di fissaggio posteriori alle estremità dei bracci di sollevamento.

4. Ruotate completamente la manopola di regolazione dell’altezza in senso antiorario ed abbassate la leva di sollevamento dell’accessorio in posizione di montaggio; fate riferimento alla pagina Funzionamento .

5. Posizionate le bussole guida posteriori, prima sul lato sinistro e poi sul lato destro, sui bracci di sollevamento, quindi riportate la scocca in posizione. Fissate con le rondelle da 19 mm (3/4”) e le coppiglie grandi (Fig. 4).

6. Fissate il tirante posteriore ai bracci di sollevamento dell’accessorio con la rondella da 13 mm (1/2”) e la coppiglia piccola (Fig. 4).

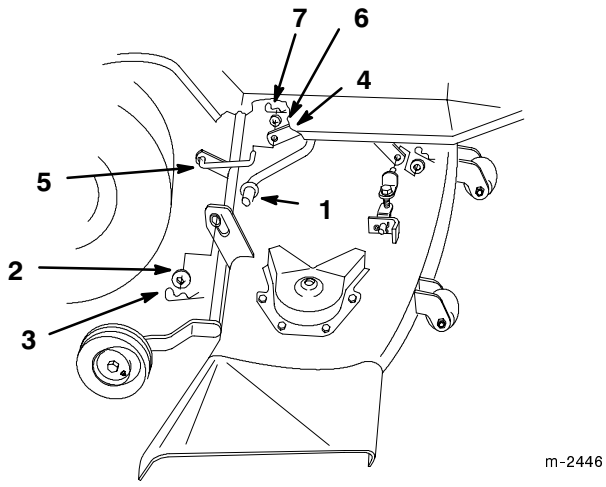

Figura 4

1. Bracci di sollevamento
2. Rondella da 19 mm (3/4”)
3. Coppiglia grande
4. Sollevamento dell’accessorio
5. Tirante posteriore
6. Rondella da 13 mm (1/2”)
7. Coppiglia piccola

7. Fissate il tirante anteriore regolabile sul braccio di sollevamento anteriore con la rondella e la coppiglia piccola (Fig. 11).

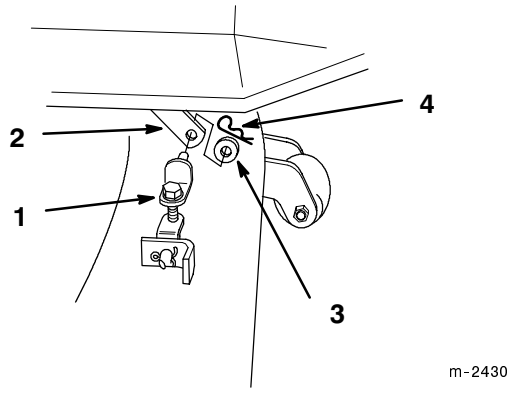

Figura 5

1. Tirante regolabile
2. Braccio di sollevamento anteriore
3. Rondella da 13 mm (1/2")
4. Coppiglia piccola

8. Sollevate la puleggia folle per rilasciare la tensione della cinghia ed installate la cinghia di trasmissione del tosaerba nella gola della puleggia superiore del motore (Fig. 6).

Nota: Accertatevi che la cinghia sia posizionata correttamente nel motore, sulle pulegge ed intorno alla puleggia folle.

Importante: In caso di altezza di taglio estremamente bassa, installate la cinghia di trasmissione del tosaerba nella puleggia motore inferiore.

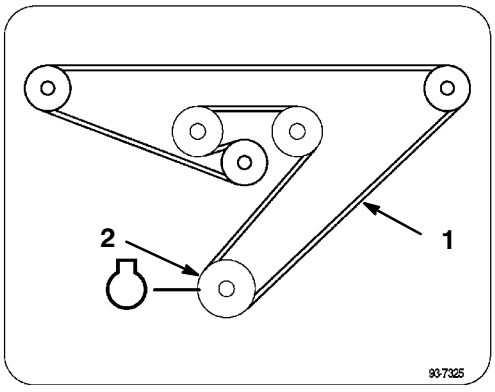

Figura 6

Vista dall'alto

1. Cinghia del tosaerba
2. Puleggia del motore

9. Controllate il livello del tosaerba; fate riferimento a Livellamento laterale del tosaerba, pagina 7 ed a Livellamento anteriore-posteriore della lama, pagina 8.

10. Sollevate completamente la leva di sollevamento dell'accessorio in posizione di blocco, quindi regolate l'altezza di taglio e l'altezza di trasporto; fate riferimento a pagina 6.

Regolazione dell'altezza di trasporto

L'altezza di trasporto è regolata in fabbrica e non necessita di regolazione; tuttavia, essa deve essere regolata qualora il coperchio della cinghia tocchi il poggiapiedi quando è sollevato.

1. Regolate l'altezza ruotando il dado dell'altezza di trasporto (Fig. 7) sul meccanismo di sollevamento (in senso orario per aumentare l'altezza ed in senso antiorario per diminuirla).

2. Regolate il dado fino ad ottenere un gioco di 2–5 mm (1/16"-1/8") tra il coperchio della cinghia ed il poggiapiedi sinistro.

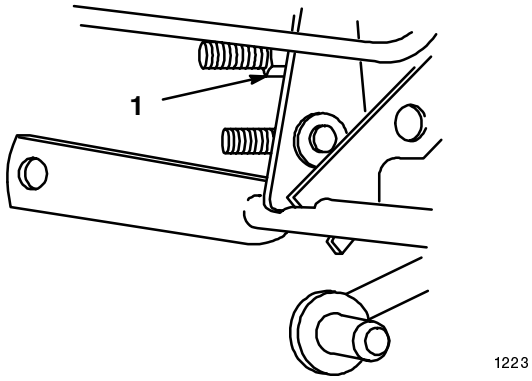

Figura 7

1. Dado

Livellamento laterale del tosaerba

Le lame del tosaerba devono essere livellate da lato a lato. Il livellamento deve essere controllato ogni volta che si installa il tosaerba oppure quando il taglio è irregolare. Prima di livellare il tosaerba, gonfiate i pneumatici anteriori e posteriori a 12 psi (0.85 kPa).

Regolazione dell'altezza di taglio 70-102 mm (2-3/4"-4")

Quando l'altezza di taglio è impostata su 70-102 mm (3/4"-4"), il tosaerba è sollevato dal trattorino.

1. Parcheggiate la macchina su una superficie piana, disinserite la presa di forza (PDF), inserite il freno di stazionamento e spegnete il motore portando la chiave di avviamento in posizione "OFF". Togliete la chiave.

2. Sollevate completamente la leva di sollevamento dell'accessorio in posizione di blocco.

3. Ruotate con cautela la(e) lama(e) da un lato all'altro (Fig. 8). Misurate la distanza tra i taglienti esterni e la superficie piatta (Fig. 8). Qualora entrambe le misure non siano inferiori a 5 mm (3/16") è necessaria una regolazione; fate riferimento ai punti 4 e 6.

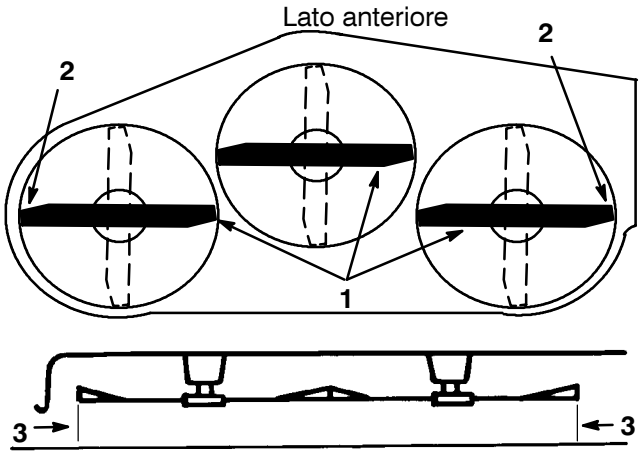

Figura 8

1. Lame lato-lato
2. Taglienti esterni
3. Misurare qui

4. Allentate il bullone di regolazione su un lato e ruotate la staffa di sospensione per sollevare o abbassare il tosaerba (Fig. 9).

5. Al termine della regolazione, serrate il bullone e controllate l'allineamento laterale.

Importante: Qualora il tosaerba non sia livellato dopo aver ruotato la staffa al finecorsa su un lato, regolate l'altezza sull'altro lato.

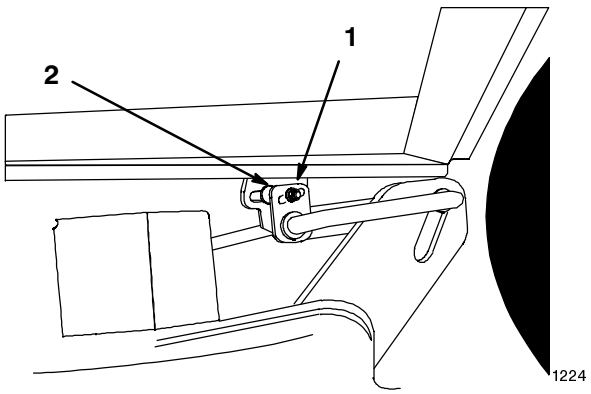

Figura 9

1. Bullone
2. Staffa di sospensione

6. Controllate il livellamento anteriore-posteriore della lama; fate riferimento a Livellamento anteriore-posteriore della lama, pagina 8.

Regolazione dell'altezza di taglio 19-70 mm (3/4"-2-3/4")

Quando l'altezza di taglio del tosaerba è impostata su 19-70 mm (3/4"-2-3/4"), le ruote posteriori toccano il terreno. In tal caso non è necessaria alcuna regolazione laterale; fate riferimento a Livellamento anteriore-posteriore della lama.

Livellamento anteriore-posteriore della lama

Il livellamento anteriore-posteriore della lama deve essere controllato all'installazione del tosaerba. Prima del controllo, regolate la pressione dell'aria nei pneumatici anteriori e posteriori su 12 psi (0.85 kPa). Se la punta della lama anteriore non è più bassa di 0-9,5 mm (0-3/8") rispetto alla punta della lama posteriore, regolate il livellamento della lama procedendo nel seguente modo:

1. Parcheggiate la macchina su una superficie piana, disinserite la presa di forza (PDF), inserite il freno di stazionamento e spegnete il motore portando la chiave di avviamento in posizione "OFF". Togliete la chiave.

2. Controllate e regolate il livellamento laterale della lama; fate riferimento a Livellamento laterale della lama, pagina 7.

3. Regolate la manopola dell'altezza di taglio in modo che l'altezza di taglio sia a metà corsa ed abbassate l'accessorio.

4. Ruotate le lame con cautela in modo che siano rivolte in avanti ed all'indietro (Fig. 10).

5. Misurate la distanza tra le punte delle lame anteriore (Fig. 10) e posteriore ed una superficie piana. Se la punta della lama anteriore non è più bassa di 0-9,5 mm (0-3/8") rispetto a quella della lama posteriore, regolate con il tirante di regolazione anteriore.

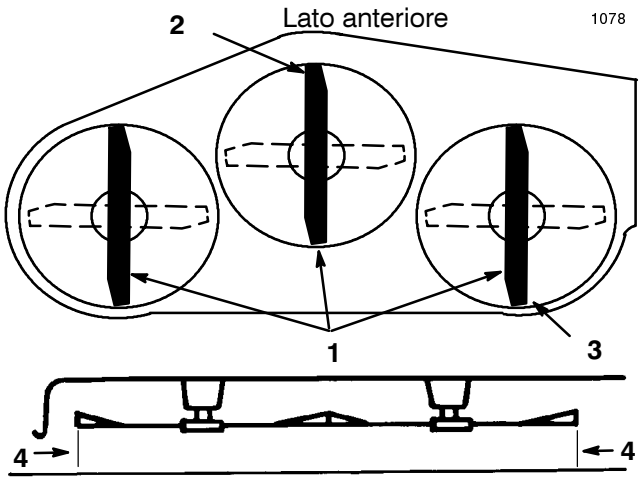

Figura 10

1. Lama anteriore-posteriore
2. Misurare la punta della lama anteriore
3. Misurare la punta della lama posteriore
4. Misurare qui

6. Per regolare il livellamento anteriore-posteriore della lama, allentate il controdado sul tirante regolabile anteriore (Fig. 11).

7. Ruotate il bullone sul tirante regolabile anteriore per cambiare il livellamento anteriore-posteriore della lama (Fig. 11).

Nota: Per sollevare il lato anteriore del tosaerba, accorciate il tirante regolabile ruotando il bullone in senso orario.

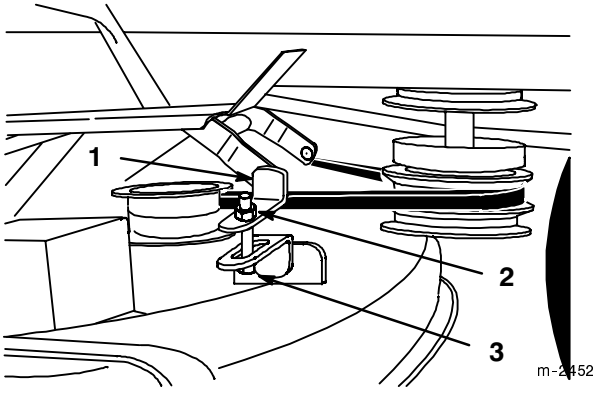

Figura 11

1. Tirante regolabile
2. Controdado
3. Bullone

8. Se il livellamento anteriore-posteriore è corretto, serrate il controdado. Ricontrollate il livellamento laterale del tosaerba; fate riferimento a Livellamento laterale del tosaerba, pagina 7.

Rimozione del tosaerba

1. Parcheggiate la macchina su una superficie piana, disinserite la presa di forza (PDF), inserite il freno di stazionamento e spegnete il motore portando la chiave di avviamento in posizione "OFF". Togliete la chiave.

2. Ruotate completamente le ruote anteriori verso sinistra e sollevate completamente la leva di sollevamento dell'accessorio in posizione di blocco; fate riferimento al Manuale dell' operatore del trattorino.

3. Togliete la cinghia di trasmissione del tosaerba dalla puleggia motore.

4. Togliete la coppiglia piccola e la rondella dal tirante regolabile, quindi togliete il braccio di sollevamento anteriore (Fig. 12).

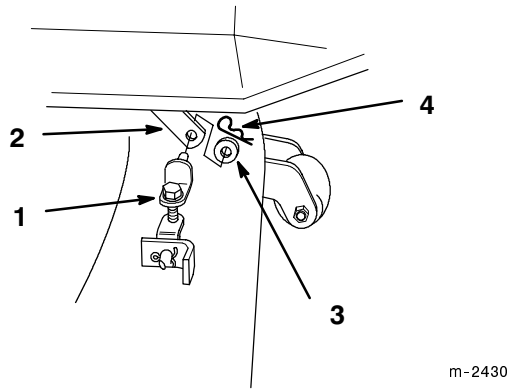

Figura 12

1. Tirante regolabile
2. Braccio di sollevamento anteriore
3. Rondella da 13 mm (1/2")
4. Coppiglia piccola

5. Togliete la coppiglia piccola e la rondella dal tirante posteriore, quindi toglietelo dalla leva di sollevamento dell'accessorio (Fig. 13).

6. Togliete le coppiglie e le rondelle dai bracci di sollevamento posteriori (Fig. 13).

7. Sfilate la scocca dai bracci di sollevamento (Fig. 13).

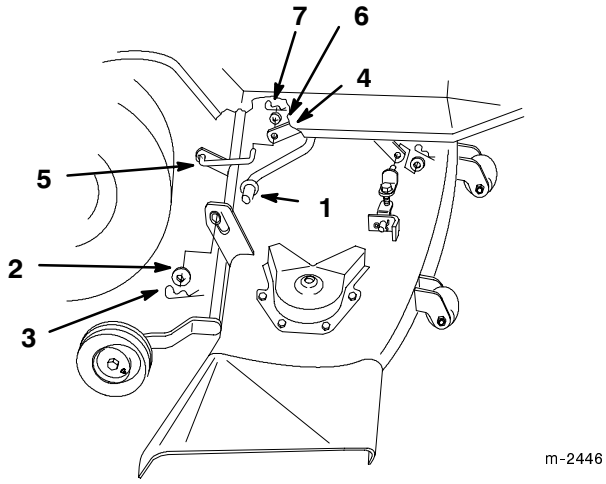

Figura 13

1. Bracci di sollevamento
2. Rondella da 19 mm (3/4")
3. Coppiglia grande
4. Sollevamento dell'accessorio
5. Tirante posteriore
6. Rondella da 13 mm (1/2")
7. Coppiglia piccola

8. Sollevate completamente l'accessorio in posizione di blocco. Girate le ruote anteriori, se necessario, e sfilate il tosaerba dal lato destro.

Nota: Conservate tutti gli elementi di fissaggio, le rondelle e le coppiglie per l'installazione della scocca.

Funzionamento

Scarico laterale

⚠ PERICOLO

POTENZIALE PERICOLO

- **Senza deflettore, carter di scarico o gruppo raccoglierba in posizione, l'operatore e le persone nelle immediate vicinanze della macchina possono essere colpite o venire a contatto con la lama ed i detriti.**

POSSIBILI CONSEGUENZE

- **Il contatto con la(e) lama(e) rotante(i) e con i detriti scagliati può provocare gravi lesioni personali o la morte.**

CONTROMISURE

- **Non togliete MAI il deflettore dal tosaerba in quanto dirige il materiale tagliato verso il terreno. Nel caso in cui sia danneggiato, sostituite immediatamente il deflettore.**
- **Non infilate mai le mani o i piedi sotto il tosaerba.**
- **Non tentate mai di liberare l'area di scarico o le lame del tosaerba senza aver portato il comando della lama (PDF) su "OFF" e ruotato la chiave di avviamento su "OFF". Inoltre, togliete la chiave e staccate il(i) cavo(i) della(e) candela(e).**

1. Il tosaerba è dotato di un deflettore incernierato che sparge il materiale tagliato ai lati e verso il terreno.

Utilizzo della presa di forza (PDF)

L'interruttore della presa di forza (PDF) inserisce e disinserisce la potenza all'innesto elettrico.

Con la chiave di avviamento in posizione "RUN" o "LIGHTS" e la presa di forza (PDF) inserita, la spia PDF sul modulo deve essere accesa. La spia funge da nota: disinserite lo starter e la PDF prima di spegnere il motore.

Inserimento della presa di forza (PDF)

1. Premete il pedale del freno e/o della frizione per fermare la macchina.

2. Portate la presa di forza (PDF) su "ON" (Fig. 14).

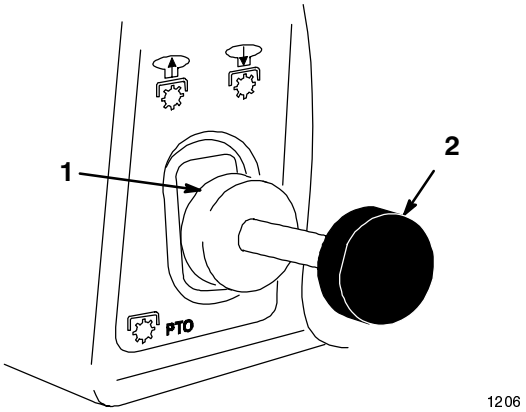

Figura 14

1. Off-Disinserita 2. On-Inserita

Disinserimento della presa di forza (PDF)

1. Premete il pedale del freno e/o della frizione per fermare la macchina.

2. Portate la presa di forza (PDF) su OFF (Fig.14).

Leva di sollevamento del gancio di traino

La leva di sollevamento del gancio di traino (Fig. 15) si utilizza per sollevare ed abbassare i vari accessori.

Sollevamento del gancio di traino

1. Premete il pedale del freno per fermare la macchina.
2. Tirate la leva di sollevamento del gancio di traino all'indietro finché non scatta il fermo. In questa posizione, l'accessorio viene mantenuto sollevato.

Abbassamento del gancio di traino

1. Premete il pedale del freno e/o della frizione per fermare la macchina.
2. Tirate la leva di sollevamento del gancio di traino all'indietro per scaricare la pressione e premete il pulsante per sbloccare il fermo. Muovete la leva di sollevamento in avanti per abbassare l'accessorio.

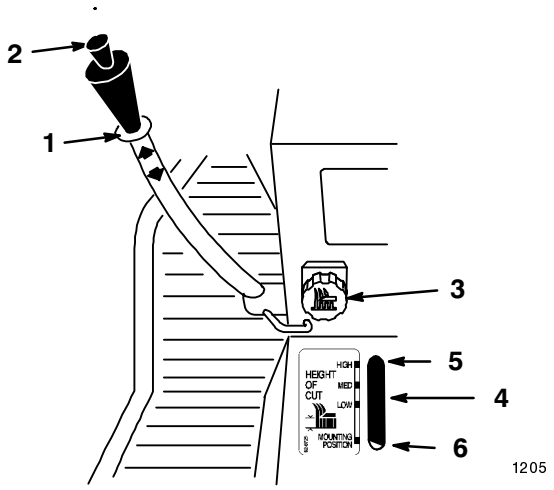

Figura 15

1. Leva di sollevamento
2. Pulsante
3. Regolazione dell'altezza
4. Indicatore
5. Alto
6. Posizione di montaggio

Sollevamento del gancio di traino

La leva di sollevamento del gancio di traino (opzionale su alcuni modelli) (Fig. 16) si utilizza per sollevare ed abbassare i vari accessori.

Sollevamento del gancio di traino

1. Portate la chiave in posizione "ON" o "RUN" (Fig. 16).
2. Premete l'interruttore di sollevamento verso l'alto per sollevare il gancio di traino (Fig. 16). Il gancio di traino si solleva mantenendo in posizione sollevata l'accessorio.

Abbassamento del gancio di traino

1. Portate la chiave in posizione "ON" o "RUN" (Fig. 16).
2. Premete l'interruttore di sollevamento verso il basso per abbassare il gancio di traino (Fig. 16). Il gancio di traino si abbassa insieme all'accessorio.

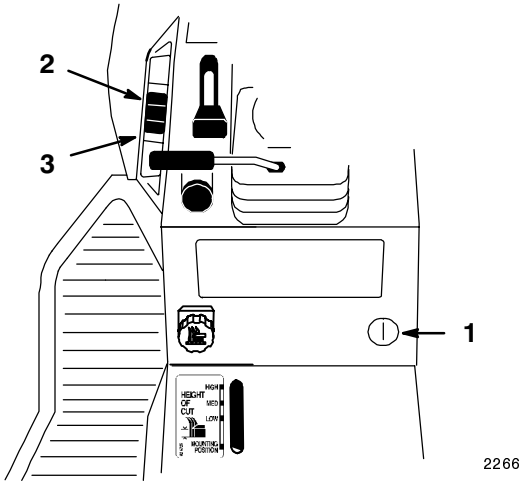

Figura 16

1. Chiave
2. Interruttore in ALTO
3. Interruttore in BASSO

Regolazione dell’altezza

Il comando di regolazione dell’altezza (Fig. 15) si utilizza per limitare la corsa di discesa dell’ accessorio. Ruotate la manopola di regolazione dell’altezza per sollevare o abbassare il fermo.

1. Sollevate la leva di sollevamento del gancio di traino: fate riferimento a Sollevamento del gancio di traino. In posizione sollevata è possibile ruotare la manopola di regolazione dell’altezza (Fig. 15) per cambiare la posizione del fermo. Ruotate la manopola in senso orario per sollevare il gancio di traino ed in senso antiorario per abbassarlo.
2. L’indicatore del comando di regolazione dell’altezza (Fig. 15) mostra di quanto viene sollevato o abbassato il gancio di traino.

Suggerimenti per il taglio dell’erba

Impostazione alta velocità

Per ottenere migliori risultati e garantire la massima circolazione dell’aria, regolate il motore su “FAST”. L’aria è necessaria per tagliare accuratamente i residui d’erba, quindi è necessario non utilizzare un’altezza di taglio troppo bassa appoggiando addirittura il tosaerba sull’erba non tagliata. Almeno un lato del tosaerba non deve mai essere a contatto con l’erba non tagliata per consentire il corretto raffreddamento del tosaerba.

Primo taglio dell’erba

Tagliate l’erba leggermente più alta del normale per evitare il contatto del tosaerba con le asperità del terreno. Tuttavia, in genere l’altezza migliore è quella usata in passato. Qualora l’erba sia più alta di sei pollici è preferibile praticare due passate per garantire una maggiore qualità di taglio.

Taglio per 1/3 della lama

In genere è preferibile tagliare solamente per 1/3 circa della lama. Si raccomanda di non superare questa altezza, a meno che l’erba non sia rada oppure ad autunno inoltrato quando l’erba cresce più lentamente.

Direzione di taglio

Alternate la direzione di taglio per mantenere l’erba eretta. In tal modo si agevola lo spargimento dell’erba tagliata per una migliore decomposizione e fertilizzazione.

Intervalli di taglio corretti

In genere, si raccomanda di tagliare l’erba ogni 4 giorni. Tuttavia, tenete presente che l’erba cresce a ritmi differenti nei vari periodi dell’anno, quindi è buona norma mantenere inalterata l’altezza di taglio e tagliare l’erba più frequentemente all’inizio della primavera. Poiché a metà estate il ritmo di crescita dell’erba diminuisce, tagliate l’erba meno frequentemente. Qualora l’erba non sia stata tagliata per un periodo prolungato, tagliatela prima ad un’altezza di taglio elevata, quindi ogni 2 giorni riducendo gradualmente l’altezza di taglio.

Velocità di taglio

Per aumentare la qualità di taglio, riducete la velocità di taglio.

Evitare erba troppo bassa

Se la larghezza di taglio del tosaerba è superiore a quella del tosaerba utilizzato in precedenza, aumentate l’altezza di taglio per garantire un manto erboso uniforme se l’erba è troppo bassa.

Erba alta

Se l'erba è leggermente più alta del normale oppure è particolarmente umida, aumentate l'altezza di taglio e tagliate l'erba. Tagliate nuovamente l'erba all'altezza di taglio normale.

Arresto del tosaerba

Qualora il tosaerba si arresti durante il taglio potrebbe accumularsi un mucchio di detriti nel tosaerba. Per evitare questo inconveniente:

1. Con la(e) lama(e) "ENGAGED", portate il tosaerba su un'area già tagliata.
2. Per disperdere i residui in modo uniforme, aumentate l'altezza di taglio di una-due tacche procedendo in marcia avanti con la(e) lama(e) "ENGAGED".

Pulizia del sottoscocca del tosaerba

Al termine di ogni utilizzo, eliminate detriti e sporcizia dal sottoscocca del tosaerba. In caso di accumulo di sporcizia e detriti all'interno del tosaerba, la qualità di taglio può risultare insoddisfacente.

Manutenzione della lama

Mantenete affilata la lama per tutta la stagione di taglio per evitare lo strappo o la frammentazione dell'erba. In caso contrario, l'erba cresce più lentamente ed è più soggetta a malattie. Ogni 30 giorni, controllate che la(e) lama(e) sia(no) affilata(e) e non presenti(no) bave.

Manutenzione

Tabella degli intervalli di manutenzione

Intervallo di manutenzione	Ogni utilizzo	5 ore	25 ore	Per il rimessaggio	Manutenzione primaverile	Note
Controllo della lama		X	X	X		
Ingrassaggio della scocca del tosaerba			X	X		
Controllo di crepe/usura delle cinghie				X		
Pulizia dell'alloggiamento del tosaerba	X	X		X		
Verniciatura delle superfici usurate				X		
Controllo della pressione dei pneumatici			X	X	X	

⚠ ATTENZIONE

POTENZIALE PERICOLO

- **Lasciando la chiave nell'interruttore di avviamento, qualcuno potrebbe avviare il motore.**

POSSIBILI CONSEGUENZE

- **L'avviamento accidentale del motore potrebbe causare lesioni gravi a voi o a persone che si trovino vicino.**

CONTROMISURE

- **Prima di eseguire qualsiasi lavoro di manutenzione, togliete la chiave dall'interruttore di avviamento e staccate il cavo della candela. Inoltre, allontanate il cavo in modo che non entri accidentalmente a contatto con la candela.**

Lama di taglio

Per garantire una maggiore qualità di taglio, tenete sempre la(e) lama(e) affilata(e). Per una maggiore comodità di affilatura e sostituzione è preferibile conservare almeno una lama di ricambio.

⚠ AVVERTENZA

POTENZIALE PERICOLO

- **Una lama usurata o danneggiata può spezzarsi scagliando frammenti contro i passanti o l'operatore.**

POSSIBILI CONSEGUENZE

- **I frammenti della lama possono colpire l'operatore oppure eventuali passanti provocando gravi lesioni o la morte.**

CONTROMISURE

- **Controllate periodicamente che la lama non sia usurata o danneggiata. Sostituite immediatamente la lama nel caso in cui sia usurata o danneggiata.**

Controllo della(e) lama(e)

1. Rimuovete il tosaerba; fate riferimento a Rimozione del tosaerba, pagina 9.
2. Controllate i taglienti (Fig. 17). Se i taglienti non sono affilati o presentano bave, togliete la(e) lama(e) ed affilatela(e). Fate riferimento a Affilatura della(e) lama(e) a pagina 16.
3. Controllate la(e) lama(e), in particolare l'area curva (Fig. 17). In caso di danni, usura o scanalature nell'area (Fig. 17), montate immediatamente una nuova lama.

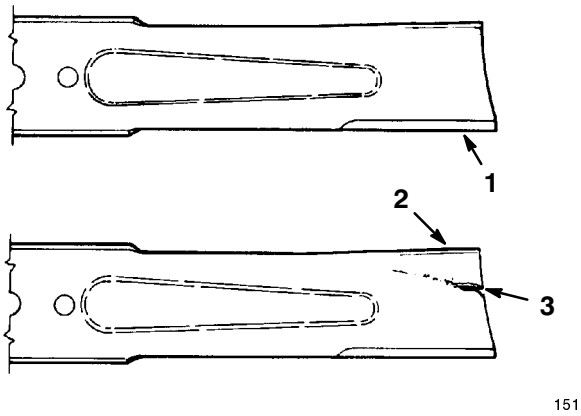

Figura 17

1. Tagliente
2. Area curva
3. Usura/scanalatura

Rimozione della lama

1. Rimuovete il tosaerba; fate riferimento a Rimozione del tosaerba, pagina 9.
2. Capovolgete il tosaerba con cautela.
3. Togliete il dado, la rondella piatta, la lama e la rondella (Fig. 18). In sede di rimozione del bullone, per bloccare la lama è possibile posizionare un blocco di legno tra la lama ed il tosaerba.
4. Controllate tutte le parti. Sostituitele nel caso in cui siano difettose o danneggiate.

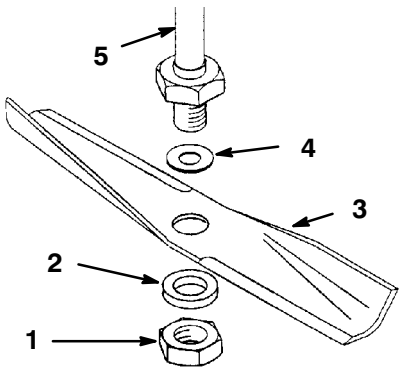

Figura 18

1. Dado
2. Rondella piatta (spessa)
3. Lama
4. Rondella (sottile)
5. Albero

Affilatura della(e) lama(e)

1. Affilate i taglienti ad entrambe le estremità della lama con una lima (Fig. 19). Rispettate l'angolazione originale. La lama conserva il proprio equilibrio soltanto se viene rimossa una quantità uguale di materiale da entrambi i taglienti.

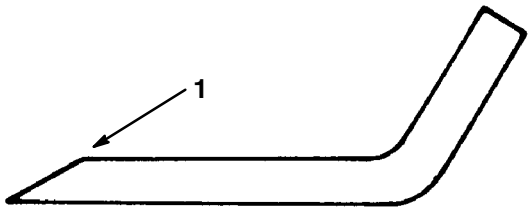

Figura 19

1. Affilate all'angolazione originale

2. Controllate l'equilibrio della lama posizionandola su un bilanciatore (Fig. 20). Se la lama rimane in posizione orizzontale, è equilibrata e può essere utilizzata. In caso contrario, limate soltanto il retro della lama. Ripetete la procedura finché la lama non è perfettamente equilibrata.

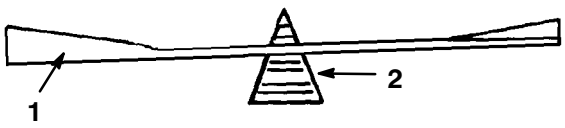

Figura 20

1. Lama
2. Bilanciatore

Installazione della(e) lama(e)

1. Installate la rondella, la lama, la rondella piatta ed il dado della lama (Fig. 21).

Importante: Per garantire un taglio corretto, la parte curva della lama deve essere rivolta verso il lato interno del tosaerba.

2. Serrate il dado della lama a 109-136 Nm (80-100 ft-lbs).

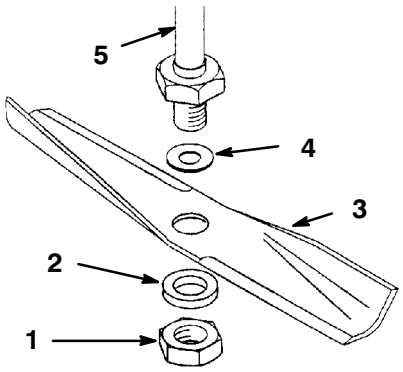

Figura 21

1. Dado
2. Rondella piatta (spessa)
3. Lama
4. Rondella (sottile)
5. Albero

Ingrassaggio e lubrificazione

Intervallo di manutenzione/specifiche

Ingrassate la macchina ogni 25 ore di esercizio oppure ogni anno, a seconda della scadenza che si presenta per prima. Ingrassate più frequentemente in ambienti particolarmente polverosi o sabbiosi.

Tipo di grasso: Grasso universale

Ingrassaggio

1. Disinserite la presa di forza (PDF), inserite il freno di stazionamento e spegnete il motore portando la chiave di avviamento in posizione “OFF”. Togliete la chiave.
2. Pulite gli ingrassatori con uno straccio. Accertatevi che non vi sia vernice davanti agli ingrassatori.
3. Collegate una pistola ingrassatrice agli ingrassatori e pompate il grasso al loro interno.
4. Rimuovete il grasso in eccesso.

Punti di ingrassaggio

1. Lubrificate gli alberi della lama, il braccio della puleggia folle ed i cuscinetti delle ruote (Fig. 22).

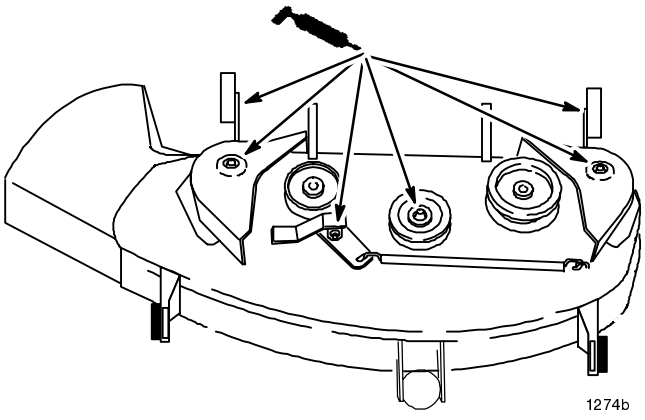

Figura 22

Cinghia di trasmissione della lama

Rimozione della cinghia di trasmissione della lama

1. Rimuovete il tosaerba; fate riferimento a Rimozione del tosaerba, pagina 9.
2. Togliete le viti di montaggio dei carter della puleggia ed i carter dalle pulegge della lama (Fig. 23).
3. Togliete la cinghia dalle pulegge (Fig. 23).

Installazione della cinghia di trasmissione della lama

1. Installate la nuova cinghia intorno alle pulegge della lama ed alla puleggia folle.
2. Installate i coperchi destro e sinistro delle pulegge con le viti di montaggio (Fig. 23).
3. Installate il tosaerba; fate riferimento ad Installazione del tosaerba, pagina 5.

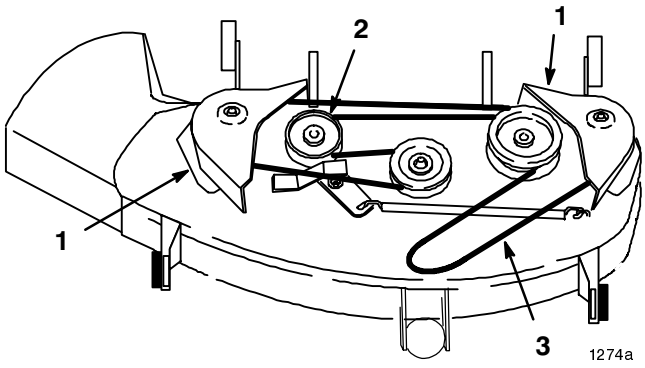

Figura 23

Vista dall’alto

1. Carter della puleggia
2. Puleggia folle
3. Cinghia del tosaerba

Rimessaggio

1. Pulite accuratamente da paglia e sporcizia la testata e l'alloggiamento della ventola. Eliminate anche residui d'erba, sporcizia e fanghiglia dalle parti esterne della macchina, in particolare dal motore, dallo spallamento e dal lato superiore del tosaerba.

Importante: La macchina può essere lavata con detergente neutro ed acqua. Non utilizzate lance ad alta pressione. Non utilizzate una quantità d'acqua eccessiva, in particolare in prossimità di quadro di comando, luci, motore e batteria.

2. Raschiate detriti e sporcizia dal lato inferiore del tosaerba, quindi lavatelo con un tubo da giardino.

3. Controllate le condizioni della(e) lama(e); fate riferimento a Manutenzione della lama, pagina 15.

4. Controllate lo stato della cinghia di trasmissione della lama.

5. Ingrassate la scocca del tosaerba; fate riferimento a Ingrassaggio e lubrificazione, pagina 17.

6. Controllate e serrate tutti i bulloni, i dadi e le viti. Riparate o sostituite le parti difettose o danneggiate.

7. Ritoccate tutti i graffi o le superfici sverniciate. La vernice può essere ordinata ad un Centro di Assistenza Autorizzato.

8. Rimessate la macchina in una rimessa od in un deposito pulito ed asciutto. Togliete la chiave dell'interruttore di avviamento e conservatela in un luogo facilmente ricordabile. Coprite la macchina con un telo per proteggerla e mantenerla pulita.

Individuazione dei problemi

PROBLEMA	POSSIBILI CAUSE	RIMEDI
Vibrazioni anomale.	1. La(e) lama(e) è(sono) piegata(e) o disequilibrata(e).	1. Sostituite la(e) lama(e).
	2. Il bullone di fissaggio della lama è allentato.	2. Serrate il bullone di fissaggio della lama.
	3. I bulloni di fissaggio del motore sono allentati.	3. Serrate i bulloni di fissaggio del motore.
	4. Una delle pulegge del motore, del tendicinghia o della lama è allentata.	4. Serrate la puleggia interessata.
	5. La puleggia del motore è danneggiata.	5. Rivolgetevi ad un Centro di Assistenza Autorizzato.
La(e) lama(e) non ruota.	1. La cinghia di trasmissione della lama è usurata, allentata o rotta.	1. Sostituite la cinghia di trasmissione della lama.
	2. La cinghia di trasmissione è uscita dalla puleggia.	2. Installate la cinghia di trasmissione della lama e controllate che la puleggia del tendicinghia e le guide della cinghia siano in posizione corretta.
Altezza di taglio non uniforme.	1. La pressione dei pneumatici non è corretta.	1. Gonfiate i pneumatici alla pressione corretta.
	2. Il tosaerba non è livellato.	2. Regolate il livellamento laterale ed anteriore-posteriore del tosaerba.
	3. Il sottoscocca del tosaerba è sporco.	3. Pulite il sottoscocca del tosaerba.