Form No. 3439-125 Rev A

TORO®

Count on it.

Návod k obsluze

18, 21 a 26palcová žací jednotka s 8, 11 a 14 noži

Sekačka Greensmaster® 1018, 1021 a 1026

Číslo modelu 04823—Výrobní číslo 400000000 a vyšší
Číslo modelu 04824—Výrobní číslo 400000000 a vyšší
Číslo modelu 04832—Výrobní číslo 400000000 a vyšší
Číslo modelu 04833—Výrobní číslo 400000000 a vyšší
Číslo modelu 04834—Výrobní číslo 400000000 a vyšší
Číslo modelu 04842—Výrobní číslo 400000000 a vyšší
Číslo modelu 04843—Výrobní číslo 400000000 a vyšší

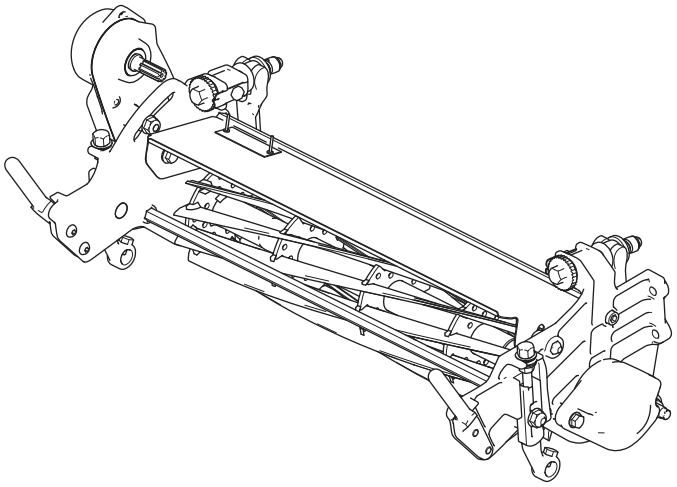

Zaregistrujte svůj výrobek na adrese www.Toro.com.
Překlad originálu (CS)

CE

3439-125 A

Tento výrobek splňuje všechny relevantní směrnice Evropské unie. Více informací naleznete v části Prohlášení o zabudování (POZ) na zadní straně tohoto vydání.

Úvod

Tato žací jednotka je určena k sekání trávníků na greenech a malých fervejích golfových hřišť. Používání tohoto výrobku pro jiné účely, než ke kterým je určen, může být nebezpečné uživateli a okolostojícím.

Přečtěte si pečlivě následující informace, abyste věděli, jak máte správně používat a pečovat o svůj výrobek a jak se vyhnout zranění a poškození výrobku. Za správný a bezpečný provoz výrobku nese odpovědnost majitel.

Na stránkách www.Toro.com najdete informace o bezpečnosti výrobku, podklady pro zaškolení obsluhy a informace o příslušenství. Můžete zde také vyhledat prodejce výrobků Toro nebo zaregistrovat svůj výrobek.

Kdykoli budete potřebovat servis, originální díly Toro nebo doplňující informace, obraťte se na autorizované servisní středisko nebo zákaznický servis Toro a uveďte model a výrobní číslo svého výrobku. Obrázek 1 znázorňuje umístění typového a sériového čísla na výrobku. Vepište sériové číslo do příslušného pole.

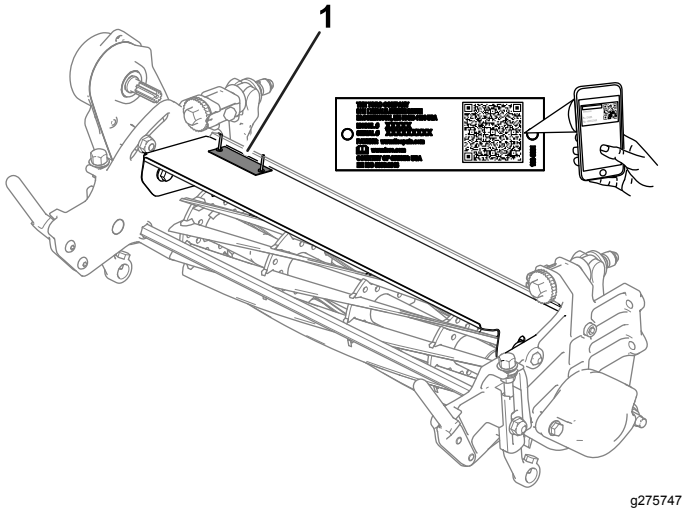

Obrázek 1

1. Umístění štítku s číslem modelu a výrobním číslem

Číslo modelu	_____
Výrobní číslo	_____

Tato příručka identifikuje potenciální rizika a obsahuje bezpečnostní sdělení označená varovným bezpečnostním symbolem (Obrázek 2) signalizujícím riziko, které může způsobit vážný úraz nebo usmrcení, nebudete-li dodržovat doporučená opatření.

Obrázek 2

1. Varovný bezpečnostní symbol

V této příručce jsou pro zdůraznění informací používána dvě slova. **Důležité** upozorňuje na speciální technické informace a **Poznámka** zdůrazňuje obecné informace, které stojí za zvláštní pozornost.

Obsah

Bezpečnost 3
- Obecné bezpečnostní informace 3
- Bezpečnost při použití žací jednotky 3
- Bezpečnost týkající se použití žacího nože 3
- Bezpečnostní a instrukční štítky 4

Nastavení 5
- 1 Montáž válce 5
- 2 Montáž žací jednotky na hnací jednotku 5
- 3 Seřizování žací jednotky 5

Součásti stroje 6
- Technické údaje 6
- Přídavná zařízení / příslušenství 6

Obsluha 6

Údržba 7
- Kontrola místa mazání hnacího hřídele vřetena 7
- Seřízení kontaktu plochého nože a vřetene 7
- Přizpůsobení nastavení žací jednotky stavu travnaté plochy 10
- Seřízení výšky sekání 12
- Nastavení rychlosti sekání 13
- Nastavení krytu trávy 14
- Údržba držáku plochého nože 15
- Údržba plochého nože 16
- Přelapování žací jednotky 18

© 2020—The Toro® Company
8111 Lyndale Avenue South
Bloomington, MN 55420

Navštivte nás na adrese www.Toro.com.
Vytištěno v USA
Všechna práva vyhrazena

Bezpečnost

Tento stroj byl vyroben v souladu s normou EN ISO 5395 a ANSI B71.4–2017.

Obecné bezpečnostní informace

Tento produkt může způsobit amputaci končetin. Dodržujte vždy všechny bezpečnostní pokyny, abyste zamezili vážnému úrazu.

- Před spuštěním stroje si pozorně přečtěte tuto *provozní příručku*, abyste porozuměli jejímu obsahu.
- Při práci se strojem věnujte jeho provozu maximální pozornost. Neprovádějte žádné činnosti, jež by mohly vaši pozornost odvádět. V takovém případě by mohlo dojít ke zranění nebo poškození majetku.
- Nepřibližujte ruce ani nohy do blízkosti rotujících částí stroje.
- Nikdy neprovozujte stroj, pokud nejsou všechny jeho kryty ve správné poloze nebo pokud nejsou řádně funkční další bezpečnostní ochranná zařízení.
- Zdržujte se v bezpečné vzdálenosti od všech vyhazovacích otvorů.
- Přihlížející osoby a děti se musí zdržovat mimo pracovní prostor. Nikdy nedovolte dětem stroj řídit.
- Před opuštěním polohy obsluhy proveďte následující:
  - Zaparkujte sekačku na rovném povrchu.
  - Spusťte žací jednotku či jednotky dolů.
  - Vypněte pohony.
  - Zatáhněte parkovací brzdu (dle výbavy).
  - Vypněte motor a vyjměte klíč.
  - Počkejte, dokud se nezastaví všechny pohyby.

Nesprávné používání nebo údržba této sekačky mohou vést ke zranění. Z důvodu snížení možného rizika zranění dodržujte tyto bezpečnostní pokyny a vždy věnujte pozornost výstražnému symbolu⚠, který označuje upozornění, výstrahu nebo nebezpečí – pokyny k zajištění osobní bezpečnosti. Nedodržení těchto pokynů může mít za následek zranění osob nebo jejich usmrcení.

Bezpečnost při použití žací jednotky

- Žací jednotka je kompletní stroj jen, když je namontována na hnací jednotce. Úplné pokyny k bezpečnému použití stroje naleznete v *provozní příručce* hnací jednotky.
- Pokud stroj narazí do nějakého předmětu nebo začne abnormálně vibrovat, před provedením kontroly přídavného zařízení stroj zastavte, vyjměte klíč (dle výbavy) a počkejte, dokud se nezastaví všechny pohyblivé součásti. Před obnovením provozu proveďte všechny nezbytné opravy.
- Udržujte všechny díly v dobrém stavu a dbejte na to, aby byl veškerý hardware utažený. Nahraďte všechny opotřebené nebo poškozené štítky.
- Používejte pouze příslušenství, přídavná zařízení a náhradní díly schválené společností Toro.

Bezpečnost týkající se použití žacího nože

Opotřebený nebo poškozený žací nůž může prasknout a jeho úlomek může sekačka odmrštit na obsluhu nebo osoby v okolí a způsobit vážné zranění nebo smrt.

- Pravidelně žací nůž kontrolujte, zda není opotřebený nebo poškozený.
- Při kontrole žacích nožů si počínejte opatrně. Před prováděním servisních prací žací nože zabalte nebo používejte rukavice a postupujte se zvýšenou opatrností. Žací nože pouze vyměňujte nebo ostřete – nikdy se je nepokoušejte rovnat nebo svařovat.
- U strojů s několika žacími noži buďte opatrní, neboť rotace jednoho nože může způsobit rotaci ostatních nožů.

Bezpečnostní a instrukční štítky

Bezpečnostní štítky a pokyny jsou umístěny na místě viditelném obsluhou a v blízkosti každého prostoru představujícího potenciální nebezpečí. V případě ztráty nebo poškození původní nálepky nahraďte nálepku novou.

decal120-9570

120-9570

1. Výstraha – Nepřibližujte se k pohybujícím se součástem; mějte vždy namontované všechny ochranné kryty a štíty.

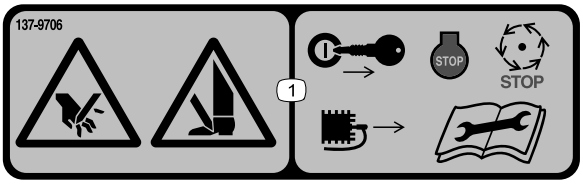

decal137-9706

137-9706

1. Nebezpečí pořezání rukou nebo nohou – před prováděním údržby vypněte motor, vyjměte klíč nebo odpojte zapalovací svíčku, počkejte, dokud se nezastaví všechny pohybující se části, a přečtěte si *provozní příručku*.

Nastavení

1

Montáž válce

Nejsou potřeba žádné díly

Postup

Žací jednotka je dodávána bez předního válce. Válec můžete zakoupit u autorizovaného prodejce Toro a na žací jednotku jej namontovat následovně:

1. Demontujte pluhový šroub, podložku a přírubovou matici připevňující jedno z ramen pro nastavení výšky sečení k boční desce žací jednotky (Obrázek 3).

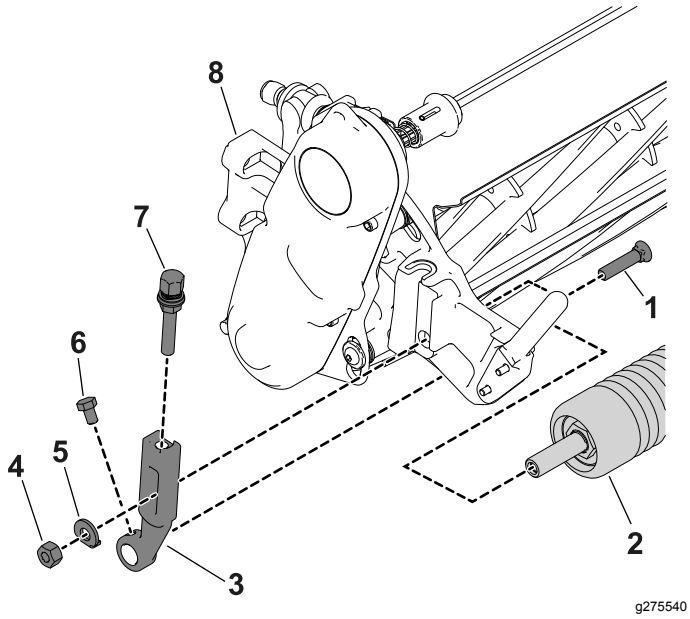

Obrázek 3

1.	Pluhový šroub	5.	Podložka
2.	Válec	6.	Přírubová matice
3.	Rameno nastavení výšky sekání	7.	Upevňovací šroub válce
4.	Seřizovací šroub	8.	Montážní celek žací jednotky

2. Povolte upevňovací šrouby válce v ramenech pro nastavení výšky sečení.
3. Zasuňte hřídel válce do ramene pro nastavení výšky sečení na druhé straně žací jednotky.
4. Nasuňte rameno pro nastavení výšky sečení na hřídel válce.
5. Volně upevněte válec k žací jednotce s ramenem pro nastavení výšky sečení a dříve demontované upevňovací prvky.
6. Vystřeďte válec mezi rameny pro nastavení výšky sečení.
7. Utáhněte montážní šroub válce.
8. Nastavte požadovanou výšku sečení a utáhněte opevňovací prvky ramene pro nastavení výšky sečení.

2

Montáž žací jednotky na hnací jednotku

Nejsou potřeba žádné díly

Postup

Namontujte žací jednotku na hnací jednotku; viz montážní pokyny v *provozní příručce* k hnací jednotce.

3

Seřizování žací jednotky

Nejsou potřeba žádné díly

Postup

1. K žací jednotce získáte přístup spuštěním rukojeti hnací jednotky na zem (Obrázek 4).

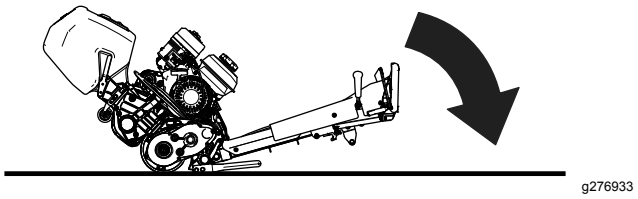

Obrázek 4

2. Proveďte seřízení plochého nože a vřetena, viz Seřízení plochého nože k vřetenu (strana 8).
3. Nastavte výšku sečení, viz Seřízení výšky sekání (strana 12).
4. Seřiďte kryt trávy podle pokynů v části Nastavení krytu trávy (strana 14).

Součásti stroje

Technické údaje

Kompatibilita hnací jednotky	Tyto žací jednotky se montují na hnací jednotky Greensmaster 1018, 1021 a 1026 odpovídající velikosti.		
Šířka žací stopy	**Model č. 04823 a 04824**	**Model č. 04832, 04833 a 04834**	**Model č. 04842 a 04843**
	46 cm (18 in)	53 cm (21 in)	66 cm (26 in)
Výška sekání	Nastavte přední válec pomocí dvou svislých šroubů a zajistěte je pomocí dvou šroubů a matic.		
Rozsah výšky sekání	**1,5 mm až 8 mm (0,062 in až 0,312 in)**	**6 mm až 16 mm (0,250 in až 0,625 in)**	**16 mm (0,625 in)**
	Buben hnací jednotky umístěte do NÍZKÉ polohy.	Buben hnací jednotky umístěte do VYSOKÉ polohy.	Buben hnací jednotky umístěte do VYSOKÉ polohy a namontujte soupravu pro vysokou výšku sekání.
Ložiska vřetena	Zařízení má dvě utěsněná kulová ložiska s hlubokou drážkou, vyrobená z nerezové oceli.		
Přední válec	Přední válec o průměru 6,3 cm s celou řadou konfigurací dle volby zákazníka.		
Plochý nůž	Tento stroj je standardně dodáván s plochým nožem EdgeMax Microcut. K dispozici jsou volitelné ploché nože v různých uspořádáních. Plochý nůž je upevněn k držáku plochého nože z obrobené litiny 11 šrouby (Greensmaster 1018), 13 šrouby (Greensmaster 1021) nebo 16 šrouby (Greensmaster 1026).		
Seřízení plochého nože	Plochý nůž lze nastavit vůči vřetenu pomocí dvou šroubů. Aretace odpovídá pohybu plochého nože o 0,018 mm pro jednu indexovanou polohu.		
Kryt trávy	Kryt zlepšuje odvádění trávy z vřetena v mokrých podmínkách.		
Protizávaží	Litinové závaží namontované na protilehlé straně hnacího motoru slouží k vyvážení žací jednotky.		
Čistá hmotnost	**Model č. 04823 a 04824**	**Model č. 04832, 04833 a 04834**	**Model č. 04842 a 04843**
	04823: 23 kg; 04824: 24 kg	04832: 24 kg; 04833: 25 kg; 04834: 26 kg	04842: 27 kg; 04843: 29 kg
Rychlost sekání	Viz *provozní příručka* k hnací jednotce.		

Přídavná zařízení / příslušenství

Pro stroj je k dispozici řada přídavných zařízení a příslušenství schválených firmou Toro, která vylepšují a rozšiřují možnosti stroje. Seznam schválených přídavných zařízení a příslušenství můžete získat u svého autorizovaného prodejce nebo distributora nebo na stránkách www.Toro.com.

K zajištění optimální výkonnosti a dodržení požadavků na bezpečnost stroje je nutné používat pouze originální náhradní díly a příslušenství od společnosti Toro. Náhradní díly a příslušenství jiných výrobců mohou být nebezpečné a jejich použití může mít za následek zneplatnění záruky.

Obsluha

Podrobné pokyny k obsluze hnací jednotky naleznete v *provozní příručce*. Každý den před použitím žací jednotky nastavte plochý nůž, viz Každodenní nastavení plochého nože (strana 7). Před použitím žací jednotky na greenu si ověřte kvalitu sečení posečením zkušebního řádku, abyste zajistili správný výsledný vzhled posečeného trávníku.

Údržba

Kontrola místa mazání hnacího hřídele vřetena

Servisní interval: Každý rok

1. Demontujte upevňovací prvky, jež připevňují montážní celek pohonu vřetena k boční desce (Obrázek 5).

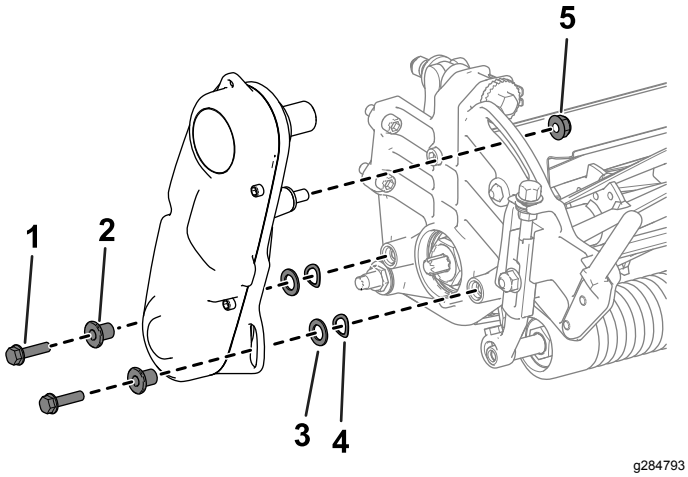

Obrázek 5

1. Imbusový šroub
2. Rozpěrná vložka
3. Podložka
4. Pružina Podložka
5. Matice

2. Z boční desky demontujte montážní celek pohonu vřetena, ploché podložky, pružné podložky a rozpěrné vložky (Obrázek 5).
3. Uvnitř hnacího hřídele vřetena (Obrázek 6) zkontrolujte množství zbývajícího maziva.

   Pokud není množství maziva dostatečné, doplňte je do vnitřního a vnějšího hřídele s drážkou.

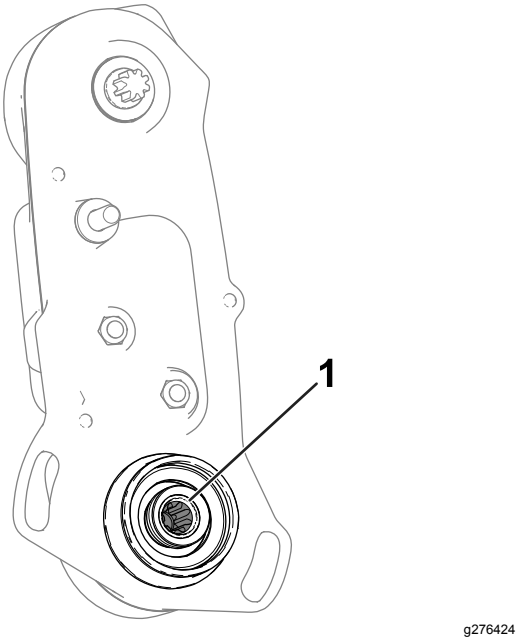

Obrázek 6

1. Hnací hřídel vřetena

4. Pomocí dříve demontovaných imbusových šroubů, podložek a rozpěrných vložek připevněte sestavu pohonu vřetena k boční desce.
5. Namontujte žací jednotku na hnací jednotku; viz *provozní příručka* k hnací jednotce.

Seřízení kontaktu plochého nože a vřetene

Každodenní nastavení plochého nože

Před každým zahájením sekání, prováděným denně či podle potřeby, je nutné zkontrolovat správný kontakt vřetena a plochého nože. **Tento postup proveďte, i když je kvalita sekání přijatelná.**

Poznámka: Tento postup lze provést s žací jednotkou namontovanou na hnací jednotce.

1. Vypněte motor hnací jednotky.
2. K žací jednotce získáte přístup spuštěním rukojeti hnací jednotky na zem (Obrázek 7).

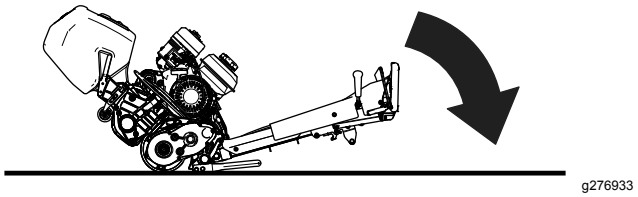

Obrázek 7

3. Pomalu otáčejte vřetenem opačným směrem a poslechem kontrolujte kontakt vřetena a plochého nože.
   - Není-li patrný řádný kontakt, nastavte plochý nůž následujícím způsobem.
     A. Otočte seřizovacími šrouby držáku plochého nože doprava (Obrázek 8) (vždy po jednom cvaknutí), dokud neucítíte a neuslyšíte lehký kontakt.

        Poznámka: Seřizovací šrouby držáku plochého nože mají aretaci odpovídající pohybu plochého nože o 0,018 mm pro jednu indexovanou polohu.

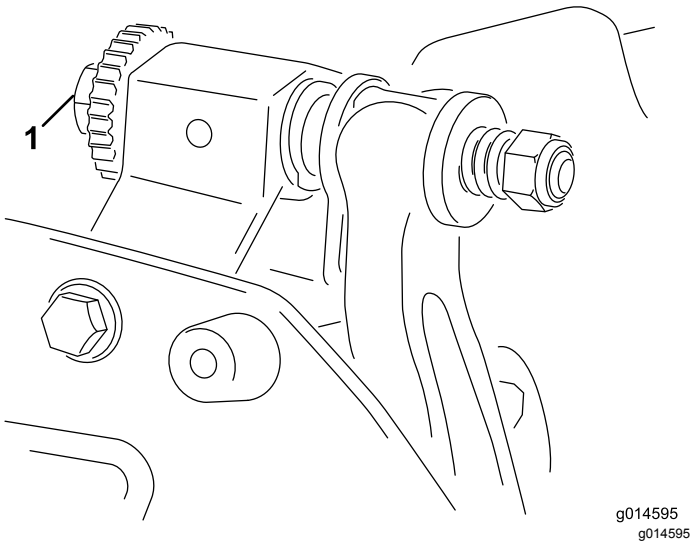

Obrázek 8

1. Seřizovací šroub držáku plochého nože

     B. Vložte dlouhý pásu papíru pro kontrolu žacího výkonu (objednací číslo Toro 125-5610) mezi vřeteno a plochý nůž kolmo k plochému noži (Obrázek 10). Poté **pomalu** otočte vřeteno dopředu. Mělo by dojít k uříznutí papíru. Pokud se tak nestalo, opakujte krok A a B, dokud se papír neuřízne.
   - Pokud je patrný nadměrný kontakt/odpor vřetena, žací jednotku buď přelapujte, povrchově upravte přední stranu plochého nože nebo přebruste žací jednotku, aby okraje byly ostré a docílilo se tak přesného sekání (viz *Návod na broušení vřeten a rotačních sekaček Toro*, formulář č. 09168SL).

Důležité: **Za všech okolností je preferován lehký kontakt. Pokud není udržován lehký kontakt, nedochází k dostatečnému samočinnému broušení ostří plochého nože / vřetena a po určité době provozu dojde k jejich otupení. Pokud je kontakt nadměrný, dochází k rychlejšímu a nerovnoměrnému opotřebovávání plochého nože / vřetena a kvalita sekání může být nepříznivě ovlivněna.**

Poznámka: Jelikož žací nože vřetena působí na plochý nůž, objeví se na povrchu předního ostří mírné otřepení po celé délce plochého nože. Příležitostně odstraňte otřepení na předním ostří přetažením pilníku.

Po delší době provozu se na obou koncích plochého nože mohou vytvořit rýhy. Tyto rýhy je nutné zaoblit nebo vybrousit a zarovnat s ostřím plochého nože, aby byl zajištěn bezproblémový provoz.

Seřízení plochého nože k vřetenu

Použijte tento postup při prvním nastavení žací jednotky a po nabroušení, přelapování nebo demontáži vřetene. **Nejedná** se o každodenní nastavování.

Poznámka: Tento postup lze provést s žací jednotkou namontovanou na hnací jednotce.

1. Vypněte motor hnací jednotky.
2. K žací jednotce získáte přístup spuštěním rukojeti hnací jednotky na zem (Obrázek 9).

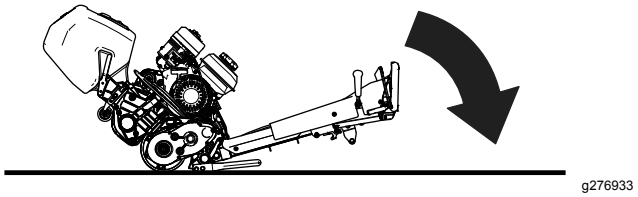

Obrázek 9

3. Otočte vřetenem tak, aby jeden z žacích nožů překřížil hranu plochého nože mezi první a druhou hlavou šroubu plochého nože, nacházející se na pravé straně žací jednotky.
4. Na žacím noži si vyznačte identifikační značku v místě, kde se kříží s hranou plochého nože.

   Poznámka: Tím si usnadníte pozdější nastavování.
5. Mezi žací nůž a hranu plochého nože zasuňte 0,05mm podložku v místě, jež jste vyznačili v kroku 4.
6. Otáčejte pravým seřizovacím šroubem držáku plochého nože (Obrázek 8), dokud neucítíte mírný tlak na podložku při jejím posunování z jedné strany na druhou. Vyjměte podložku.
7. Na levé straně žací jednotky pomalu otáčejte vřetenem tak, aby nejbližší žací nůž překřížil hranu plochého nože mezi hlavami prvního a druhého šroubu.

8. Opakujte kroky 4 až 6 na levé straně žací jednotky a u levého seřizovacího šroubu držáku plochého nože.
9. Opakujte kroky 5 a 6, dokud na stykové body na levé a pravé straně žací jednotky nebude působit mírný tlak.
10. Chcete-li dosáhnout volného kontaktu mezi vřetenem a plochým nožem, otočte každým seřizovacím šroubem držáku plochého nože ve směru hodinových ručiček o 3 cvaknutí.

    Poznámka: Každé cvaknutí seřizovacího šroubu držáku plochého nože posune plochý nůž o 0,018 mm. **Seřizovací šrouby neutahujte nadměrně.**

    Při otáčení seřizovacího šroubu ve směru hodinových ručiček se hrana plochého nože posunuje blíže ke vřetenu. Při otáčení seřizovacího šroubu proti směru hodinových ručiček se hrana plochého nože odsunuje od vřetena.
11. Vložte dlouhý pásu papíru pro kontrolu žacího výkonu (objednací číslo Toro 125-5610) mezi vřeteno a plochý nůž kolmo k plochému noži (Obrázek 10). Poté **pomalu** otočte vřeteno dopředu. Mělo by dojít k uříznutí papíru. Pokud se tak nestalo, otáčejte jednotlivými nastavovacími šrouby držáku žacího nože doprava o 1 cvaknutí a opakujte tento krok, dokud se papír neuřízne.

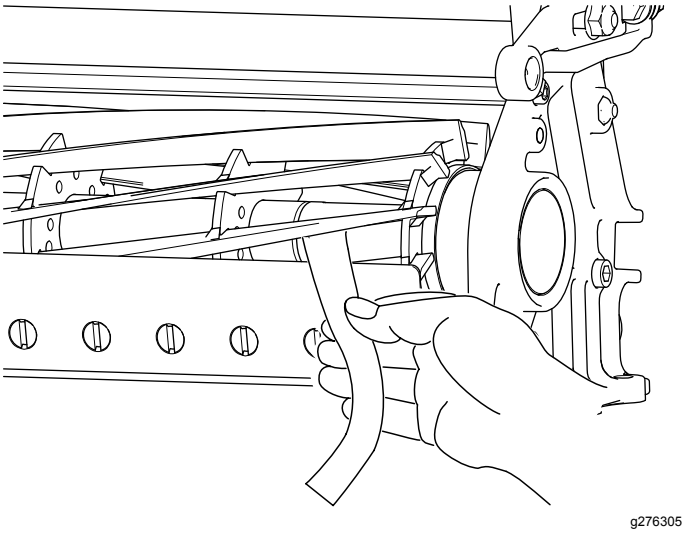

Obrázek 10

Poznámka: Pokud je patrný nadměrný kontakt/odpor vřetena, žací jednotku buď přelapujte, povrchově upravte přední stranu plochého nože nebo přebruste žací jednotku, aby okraje byly ostré a docílilo se tak přesného sekání (viz *Návod na broušení vřeten a rotačních sekaček Toro*, formulář č. 09168SL).

Přizpůsobení nastavení žací jednotky stavu travnaté plochy

Následující tabulky vám pomohou určit žací nůž a válec vhodný pro daný stav trávníku. Další žací nože nebo válce získáte u autorizovaného prodejce Toro.

Pokyny pro nastavení vhodné rychlosti sekání podle stavu trávníku naleznete v části Nastavení rychlosti sekání (strana 13).

Ploché nože

Objednací číslo	Popis	Hnací jednotka	Rozsah výšky sekání	Poznámky
98-7261	Microcut	Greensmaster 1018	1,57–3,1 mm (0,062–0,125 in)	Méně agresivní
117-1530	EdgeMax Microcut	Greensmaster 1018	1,57–3,1 mm (0,062–0,125 in)	Standardní Greensmaster 1018
98-7260	Tournament	Greensmaster 1018	3,1-6,0 mm (0,125–0,250 in)	Méně agresivní
117-1532	EdgeMax Tournament	Greensmaster 1018	3,1-6,0 mm (0,125–0,250 in)	Delší životnost
110-2300	Extended Microcut	Greensmaster 1018	1,57–3,1 mm (0,062–0,125 in)	Méně agresivní
110-2301	Low Cut	Greensmaster 1018	6,0 mm (0,250 in) a více	Agresivnější
139-4318	Edgemax Short Microcut	Greensmaster 1018	1,57–3,1 mm (0,062–0,125 in)	Agresivnější
139-4319	Edgemax Short Tournament	Greensmaster 1018	3,1-6,0 mm (0,125–0,250 in)	Agresivnější
93-4262	Microcut	Greensmaster 1021	1,57–3,1 mm (0,062–0,125 in)	Méně agresivní
115-1880	EdgeMax Microcut	Greensmaster 1021	1,57–3,1 mm (0,062–0,125 in)	Standardní Greensmaster 1021
93-4263	Tournament	Greensmaster 1021	3,1-6,0 mm (0,125–0,250 in)	Méně agresivní
115-1881	EdgeMax Tournament	Greensmaster 1021	3,1-6,0 mm (0,125–0,250 in)	Delší životnost
93-4264	Low Cut	Greensmaster 1021	6,0 mm (0,250 in) a více	Agresivnější
108-4302	Extended Tournament	Greensmaster 1021	3,1-6,0 mm (0,125–0,250 in)	Méně agresivní
108-4303	Extended Microcut	Greensmaster 1021	1,57–3,1 mm (0,062–0,125 in)	Méně agresivní
139-4320	Edgemax Short Microcut	Greensmaster 1021	1,57–3,1 mm (0,062–0,125 in)	Agresivnější
139-4321	Edgemax Short Tournament	Greensmaster 1021	3,1-6,0 mm (0,125–0,250 in)	Agresivnější
94-6392	High Cut	Greensmaster 1021	6,0 mm (0,250 in) a více	T-kusy
63-8610	Fairway	Greensmaster 1021	8,0 mm (0,310 in) a více	Agresivnější
112-9275	Microcut	Greensmaster 1026	Méně než 3,1 mm (0,125 in)	Méně agresivní
94-5885	Tournament	Greensmaster 1026	3,1–6,0 mm (0,125–0,250 in)	Méně agresivní

Ploché nože (cont'd.)

104-2646	High Cut	Greensmas-ter 1026	6,0 mm (0,250 in) a více	T-kusy
93-9015	Low Cut	Greensmas-ter 1026	6,0 mm (0,250 in) a více	Standardní Greensmas-ter 1026
117-1548	Edgemax Tournament	Greensmas-ter 1026	1,52 až 3,1 mm (0,060 až 0,122 in)	Delší životnost
139-4322	Edgemax Short Microcut	Greensmas-ter 1026	1,57–3,1 mm (0,062–0,125 in)	Agresivnější
139-4323	Edgemax Short Tournament	Greensmas-ter 1026	3,1-6,0 mm (0,125–0,250 in)	Agresivnější
139-4324	Edgemax Microcut	Greensmas-ter 1026	1,57–3,1 mm (0,062–0,125 in)	Delší životnost
107-8181	Fairway	Greensmas-ter 1026	8,0 mm (0,310 in) a více	Agresivnější

Válce

Objednací číslo	Popis	Hnací jednotka	Materiál
04804	Nested Wiehle	Greensmaster 1018	Hliník
04814	Maximální hladina	Greensmaster 1018	Hliník
04148	Long Front Narrow Wiehle	Greensmaster 1018	Hliník
04805	Nested Wiehle	Greensmaster 1021	Hliník
04815	Maximální hladina	Greensmaster 1021	Hliník
04825	Wiehle, široký	Greensmaster 1021	Hliník
04141	Long Front Narrow Wiehle	Greensmaster 1021	Hliník
04249	Split Full	Greensmaster 1021	Ocel
04250	Split Narrow Wiehle	Greensmaster 1021	Hliník
04267	Paspalum	Greensmaster 1021	Hliník
04806	Nested Wiehle	Greensmaster 1026	Hliník
04816	Maximální hladina	Greensmaster 1026	Hliník
04826	Wiehle, široký	Greensmaster 1026	Hliník
04146	Long Front Narrow Wiehle	Greensmaster 1026	Hliník
139-4345	Split Full	Greensmaster 1026	Ocel
139-4350	Split Narrow Wiehle	Greensmaster 1026	Hliník

Poznámka: Každý válec má průměr 63,5 mm.

Seřízení výšky sekání

Nastavte požadovanou výšku sekání pomocí měřidla výšky sekání a ujistěte se, že je žací jednotka vybavena plochým nožem, který je pro požadovanou výšku sekání nejvhodnější, viz Přizpůsobení nastavení žací jednotky stavu travnaté plochy (strana 10).

Seřízení měřidla výšky sekání

Před nastavením výšky sečení seřiďte měřidlo výšky sekání následovně:

1. Povolte matici na stavěcí liště a nastavte seřizovací šroub na požadovanou výšku sekání (Obrázek 11).

   Poznámka: Vzdálenost mezi spodní stranou hlavy šroubu a lícem stavěcí lišty představuje výšku sekání.

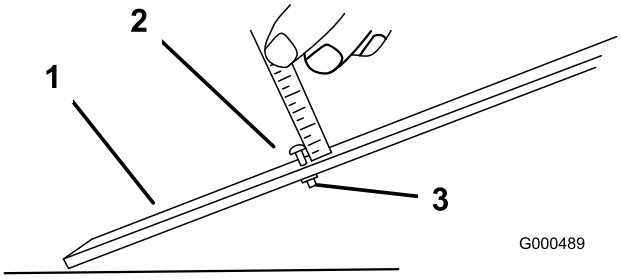

g000489

Obrázek 11

1. Stavěcí lišta
2. Seřizovací šroub výšky
3. Matice

2. Utáhněte matici.

Seřízení výšky sekání

1. Povolte pojistné matice upevňující ramena nastavení výšky sekání k bočním deskám žací jednotky (Obrázek 12).

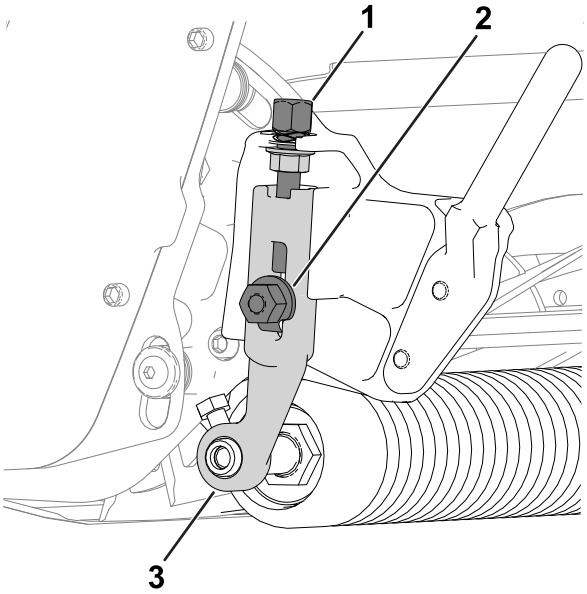

g276359

Obrázek 12

1. Seřizovací šroub
2. Pojistná matice
3. Rameno nastavení výšky sekání

2. Zavěste hlavu šroubu měřidla výšky sekání na pravou stranu řezné hrany plochého nože a opřete zadní konec stavěcí lišty o pojezdový buben (Obrázek 13).

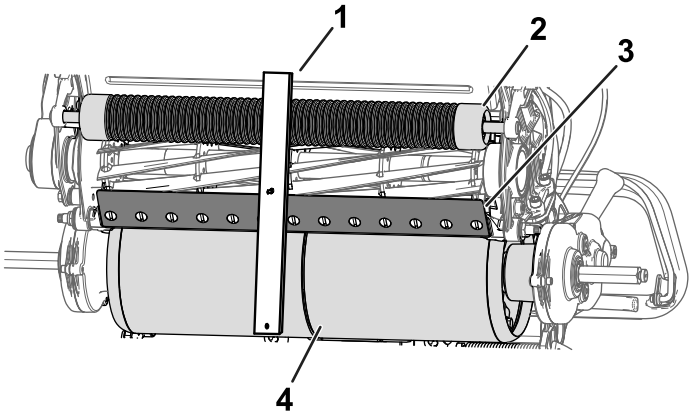

g276932

Obrázek 13

1. Stavěcí lišta
2. Válec
3. Plochý nůž
4. Pojezdový buben

3. Otáčejte seřizovacím šroubem, až se válec dotkne přední strany stavěcí lišty.
4. Zopakujte kroky 2 a 3 na levé straně.
5. Seřiďte oba konce válce tak, aby byl celý válec rovnoběžný s plochým nožem.

Důležité: **Při správném nastavení se válec a pojezdový buben budou dotýkat stavěcí lišty a šroub bude zarovnaný s plochým nožem. Tím zajistíte, že výška sekání bude na obou koncích plochého nože stejná.**

6. Dostatečným dotažením matic zajistěte nastavení tak, aby podložka neměla žádnou vůli.
7. Přesvědčte se, zda je správně nastavena výška sečení a v případě potřeby zopakujte tento postup.

- Pro výšku sekání větší než 8 mm umístěte buben hnací jednotky do VYSOKÉ polohy; viz *provozní příručka* ke stroji.
- V případě výšky sekání větší než 16 mm namontujte sadu pro vysokou výšku sekání. Tuto sadu vám poskytne autorizovaný prodejce Toro.

Nastavení rychlosti sekání

Rychlost sekání je podmíněna následujícími nastaveními stroje:

- **Otáčky vřetena**: Otáčky vřetena lze nastavit na vysoké nebo nízké; viz *provozní příručka* k hnací jednotce.
- **Poloha řemenice pohonu vřetena**: Řemenici pohonu vřetena (22 zubů a 24 zubů) lze nastavit do 2 poloh:
  - **VYSOKÁ** poloha: “A” viz Obrázek 14
  - **NÍZKÁ** poloha: “B” viz Obrázek 14

  Poznámka: Řemenice je z výrobního závodu nastavena v NÍZKÉ poloze.

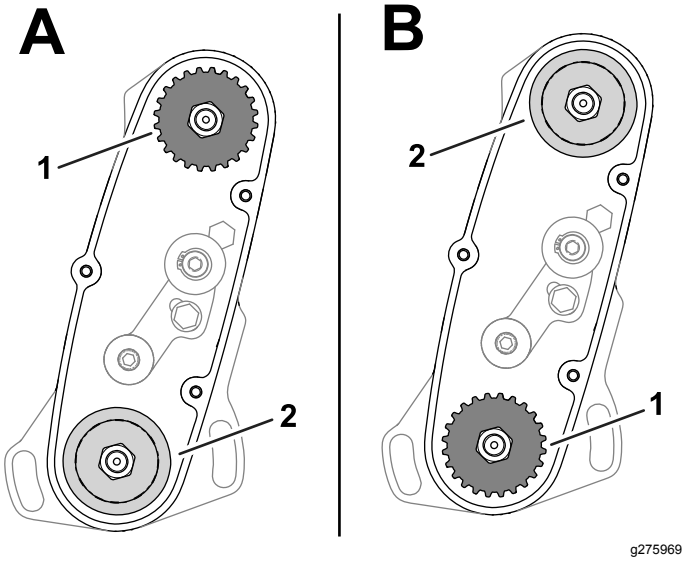

Obrázek 14

1. Řemenice (24 zubů)
2. Řemenice (22 zubů)

Chcete-li nastavit polohu řemenic, postupujte následovně:

1. Sejměte kryt řemene – tím získáte přístup k řemenu (Obrázek 15).

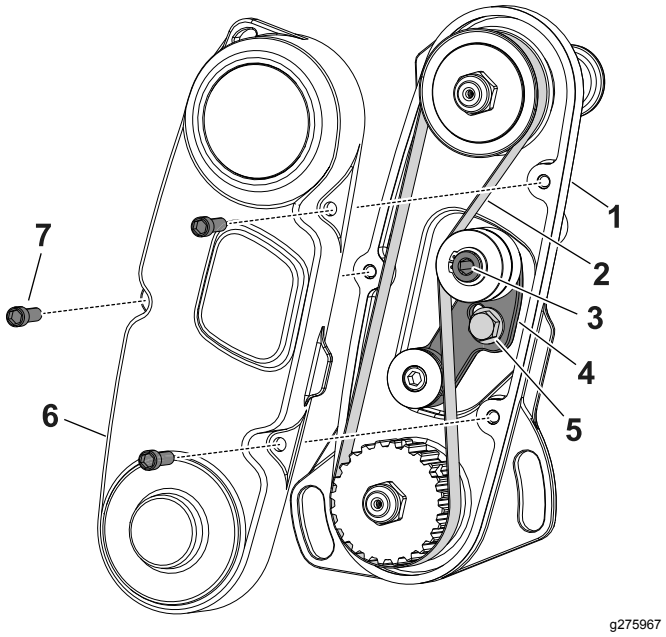

Obrázek 15

1. Skříň montážního celku pohonu vřetena
2. Řemen
3. Vnitřní šestihran ramena napínací řemenice
4. Rameno napínací řemenice
5. Šroub ramena napínací řemenice
6. Kryt řemene
7. Imbusový šroub

2. Povolte šroub ramena napínací řemenice a otočením ramena napínací řemenice (Obrázek 15) povolte řemen.
3. Řemen sejměte (Obrázek 15).
4. Povolte matici na každé řemenici, sejměte řemenice a pomocí matic namontujte řemenice do požadovaného nastavení.

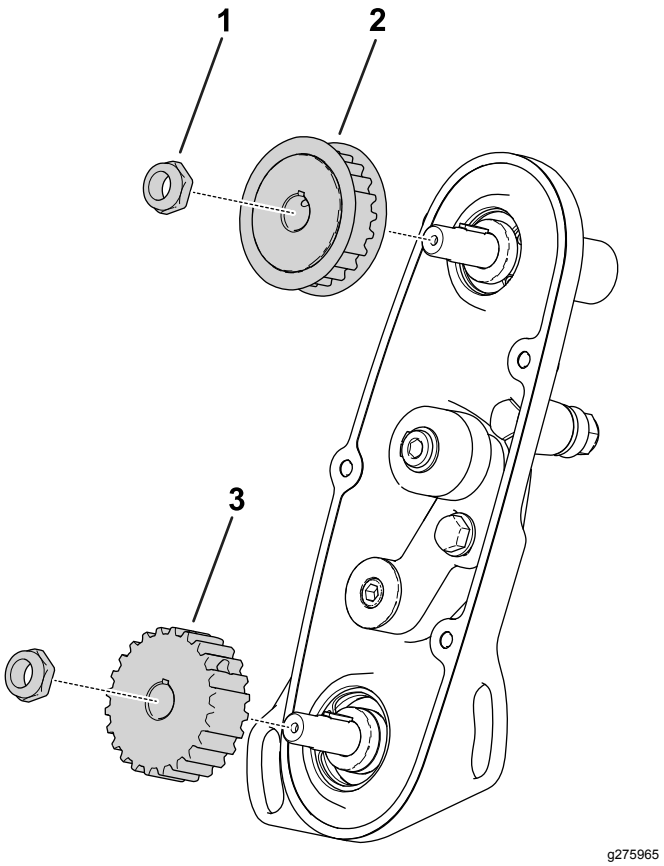

Obrázek 16

1. Matice
2. Řemenice (22 zubů)
3. Řemenice (24 zubů)

5. Matice řemenice utáhněte na utahovací moment 37 až 45 Nm.
6. Nasaďte řemen a utažením vnitřního šestihranu ramena napínací vřetenice na utahovací moment 4 až 5 Nm jej napněte, viz Obrázek 15.
7. Utáhněte šroub ramena napínací řemenice a namontujte kryt řemene.

Nastavení krytu trávy

Nastavením krytu trávy zajistíte bezproblémové odvádění posekané trávy z oblasti vřetena následovně:

Poznámka: Kryt je nastavitelný a umožňuje kompenzaci změn stavu trávníku. Pokud je trávník extrémně suchý, nastavte kryt blíže k vřetenu. V případě mokrého trávníku naopak nastavte kryt dále od vřetena. Kryt musí být rovnoběžný s vřetenem, aby byl zajištěn optimální výkon. Nastavení proveďte až po naostření vřetene na vřetenové brusce.

1. Povolte šrouby upevňující kryt trávy (Obrázek 17) k žací jednotce.

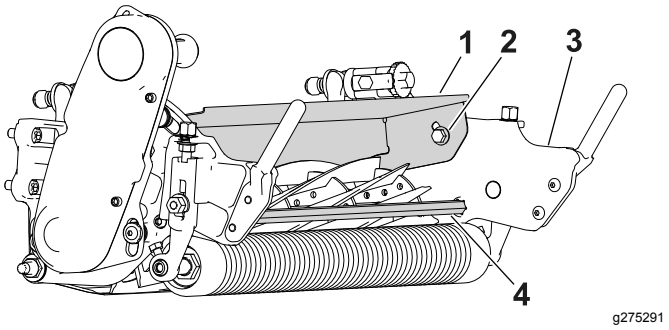

Obrázek 17

1. Kryt trávy
2. Šroub (2)
3. Boční deska
4. Nosná tyč

2. Vložte spárovou měrku o velikosti 1,5 mm mezi horní okraj vřetena a kryt a utáhněte šrouby.

   Důležité: **Kryt a vřeteno musí být od sebe stejně vzdáleny po celé délce vřetena.**

   Poznámka: Podle potřeby nastavte vzdálenost podle typu trávníku.

Údržba držáku plochého nože

Údržbu držáku plochého nože a plochého nože smí provádět pouze řádně školený technik, aby nedošlo k poškození vřetene, držáku plochého nože nebo plochého nože. V ideálním případě nechejte údržbu žací jednotky provést u autorizovaného prodejce Toro. Úplné pokyny, potřebné zvláštní nářadí a obrázky pro údržbu držáku plochého nože naleznete v *servisní příručce*. Pokud budete demontovat nebo montovat držák plochého nože svépomocí, níže jsou uvedeny pokyny a specifikace pro údržbu držáku plochého nože.

Důležité: **Při údržbě držáku plochého nože se vždy řiďte postupy uvedenými ve vaší *servisní příručce*. Pokud byste plochý nůž namontovali a zabrousili nesprávně, hrozí nebezpečí poškození vřetena, držáku plochého nože nebo plochého nože.**

Demontáž držáku plochého nože

1. Otočením seřizovacího šroubu držáku plochého nože proti směru hodinových ručiček posuňte plochý nůž dále od vřetena (Obrázek 18).

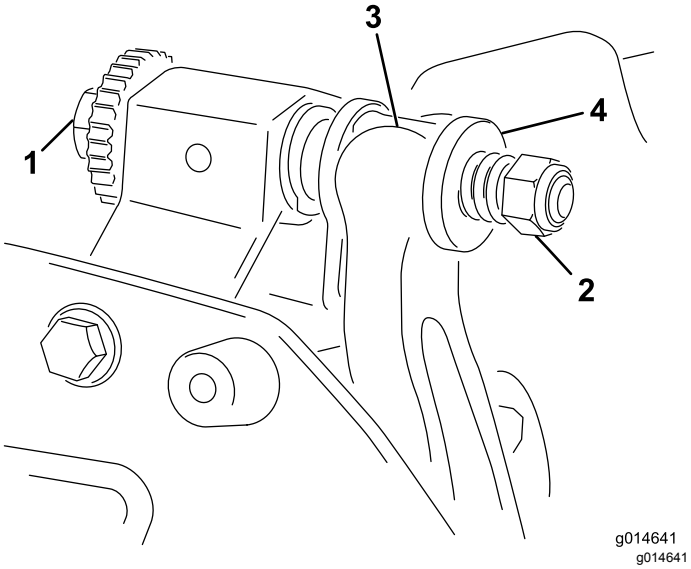

Obrázek 18

1. Seřizovací šroub držáku plochého nože
2. Matice pro napnutí pružiny
3. Držák plochého nože
4. Podložka

2. Vyšroubujte matici pro napnutí pružiny, aby pružina netlačila podložku k držáku plochého nože (Obrázek 18).
3. Na obou stranách stroje povolte pojistnou matici, viz Obrázek 19.

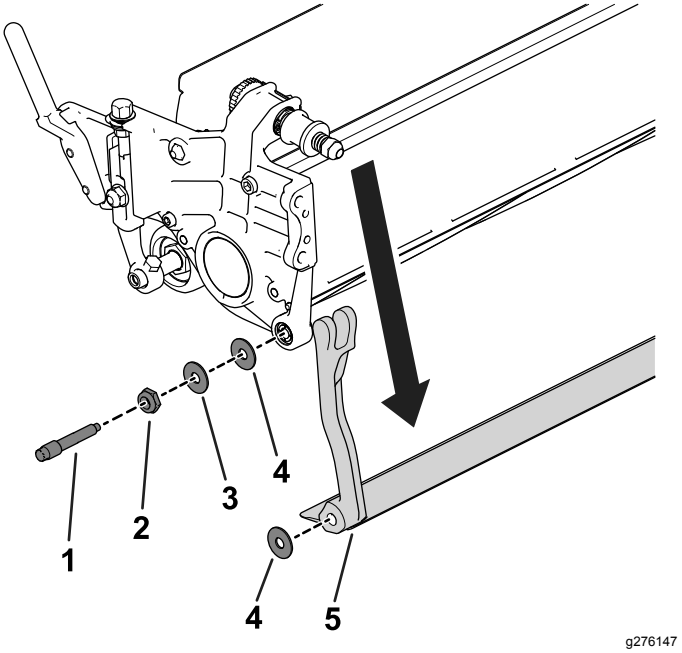

Obrázek 19

1. Šroub držáku plochého nože
2. Matice
3. Ocelová podložka
4. Plastová podložka
5. Držák plochého nože

4. Demontujte jednotlivé šrouby držáku plochého nože, aby bylo možné stáhnout držák dolů a sejmout jej z žací jednotky (Obrázek 19).

   Pečlivě odložte stranou dvě ocelové a jednu plastovou podložku na obou koncích držáku plochého nože (Obrázek 19).

Montáž držáku plochého nože

1. Namontujte držák plochého nože; montážní výstupky umístěte mezi podložky a seřizovací šroub držáku plochého nože (Obrázek 18).
2. Upevněte držák plochého nože k oběma bočním deskám pomocí šroubů držáku plochého nože (matice na šroubech) a 3 podložek (celkem 6).
3. Umístěte nylonovou podložku na obě strany výčnělku boční desky. Na vnější stranu nylonových podložek umístěte ocelovou podložku (Obrázek 19).
4. Šrouby držáku plochého nože utáhněte na utahovací moment 27 až 36 N·m.
5. Utáhněte pojistné matice tak, abyste eliminovali koncovou vůli na ocelových podložkách tak, aby s nimi bylo možné ručně otáčet. U podložek uvnitř může vzniknout mezera.

   Důležité: **Pojistné matice nadměrně neutahujte, jinak vychýlí boční desky.**

6. Utáhněte matici pro napnutí pružiny, dokud nedojde ke stlačení pružiny, a poté ji povolte o 1/2 otáčky (Obrázek 20).

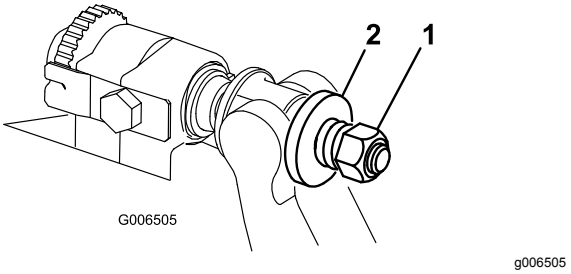

Obrázek 20

1. Matice pro napnutí pružiny
2. Pružina

7. Proveďte seřízení plochého nože a vřetena, viz Seřízení plochého nože k vřetenu (strana 8).

Údržba plochého nože

Montáž plochého nože

1. Z povrchu plochého nože odstraňte korozi a usazeniny a aplikujte na něj tenkou vrstvu oleje.
2. Vyčistěte závity šroubů.
3. Na závity šroubů aplikujte přípravek proti zadírání a namontujte plochý nůž na držák plochého nože.

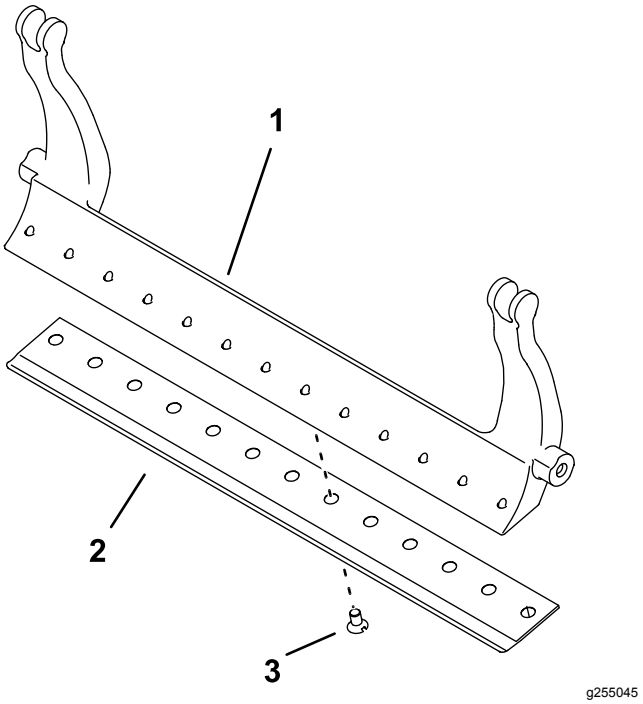

Obrázek 21

1. Držák plochého nože
2. Plochý nůž
3. Šroub

4. Dva vnější šrouby utáhněte na utahovací moment 1 Nm.
5. Šrouby utáhněte na utahovací moment 23 až 28 Nm, přičemž postupujte od středu plochého nože.

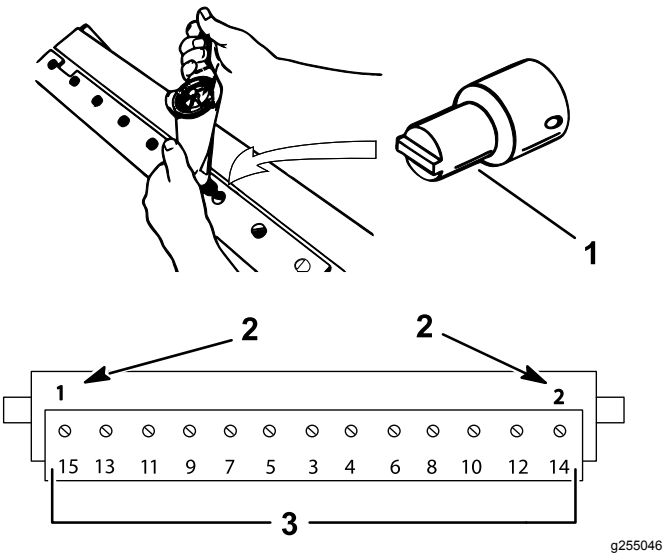

Obrázek 22

1. Šroubový nástroj na plochý nůž
2. Tyto namontujte jako první a utáhněte je na utahovací moment 1 Nm.
3. Utáhněte na utahovací moment 23 až 28 Nm.

6. Zabruste plochý nůž.

Příprava vřetena na zabroušení

1. Před zabroušením se přesvědčte, zda jsou všechny součásti žací jednotky v dobrém stavu, a odstraňte veškeré závady.
2. Zabroušení žacího vřetena na následující specifikace proveďte podle pokynů výrobce vřetenové brusky.

Pokyny k broušení vřetena	
Nový průměr vřetena	128,5 mm (5,06 in)
Provozní limit průměru vřetena	114,3 mm (4,5 in)
Úhel podbroušení nože	30° ± 5°
Šířka krajní plochy nože	1,0 mm (0,04 in)
Rozmezí šířky krajní plochy nože	0,8 až 1,2 mm (0,03 až 0,05 in)
Provozní limit průměru kuželu vřetena	0,25 mm (0,01 in)

Podbroušení vřetena

Nové vřeteno má šířku krajní plochy 1,3 až 1,5 mm a 30° podbroušení.

Pokud se šířka krajní plochy zvětší nad 3 mm, postupujte následovně:

1. Všechny nože vřetena podbruste na 30° tak, aby byla krajní plocha široká 1,3 mm (Obrázek 23.

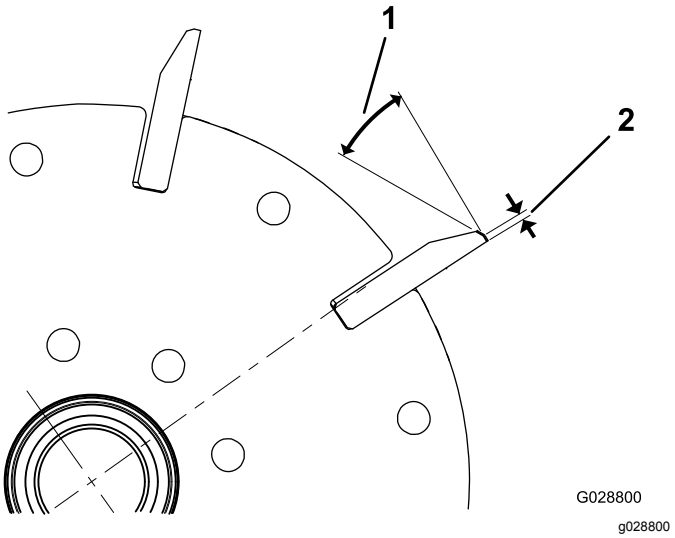

Obrázek 23

1. 30°
2. 1,3 mm

2. Rotačním zbroušením vřetena získáte házivost vřetena < 0,025 mm.

   Poznámka: Tím se zajistí mírný nárůst šířky krajní plochy.

3. Nastavení žací jednotku (viz *provozní příručka* k žací jednotce).

Poznámka: Chcete-li zvýšit životnost ostří hrany vřetena a plochého nože (po zabroušení vřetena a/nebo plochého nože), po posečení 2 greenů znovu zkontrolujte správný kontakt plochého nože a vřetena. Dojde tak k odstranění veškerých otřepů. Otřepy mohou způsobit nesprávnou vzdálenost mezi vřetenem a plochým nožem a tím rychlejší opotřebení.

Pokyny k broušení plochého nože

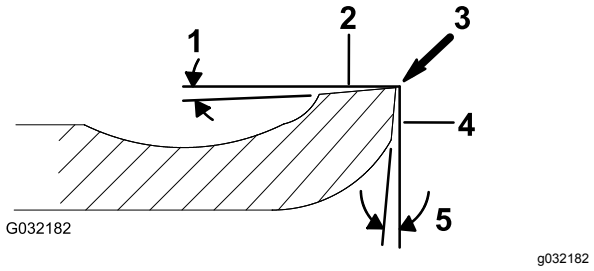

Obrázek 24

1. Úhel podbroušení
2. Horní plocha
3. Odstranit otřepy
4. Přední plocha
5. Přední úhel

Úhel podbroušení standardního plochého nože	3° minimálně
Úhel podbroušení prodlouženého plochého nože	7° minimálně
Rozsah předního úhlu	13° až 17°

Kontrola úhlu horního zbroušení

Úhel, pod kterým brousíte své ploché nože, je velmi důležitý.

Pro kontrolu úhlu vaší brusky použijte ukazatel úhlu (č. dílu Toro 131-6828) a úchyt ukazatele úhlu (č. dílu Toro 131-6829) a poté upravte veškeré odchylky brusky.

1. Ukazatel úhlu umístěte na spodní stranu plochého nože, viz Obrázek 25.

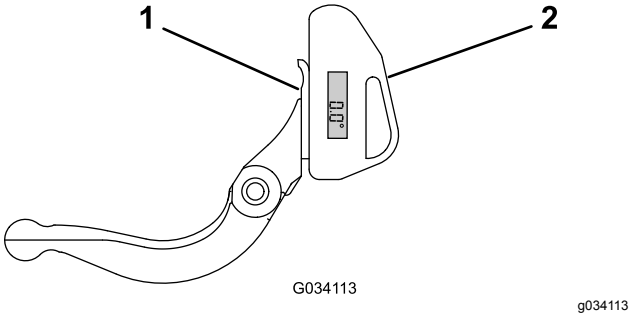

Obrázek 25

1. Plochý nůž (svislý)
2. Ukazatel úhlu

2. Na ukazateli úhlu stiskněte tlačítko „Alt Zero“
3. Umístěte držák ukazatele úhlu na hranu plochého nože tak, aby hrana magnetu byla spojená s okrajem plochého nože (Obrázek 26).

   Poznámka: Digitální displej by měl být vidět ze stejné strany během tohoto kroku, stejně, jako v kroku 1.

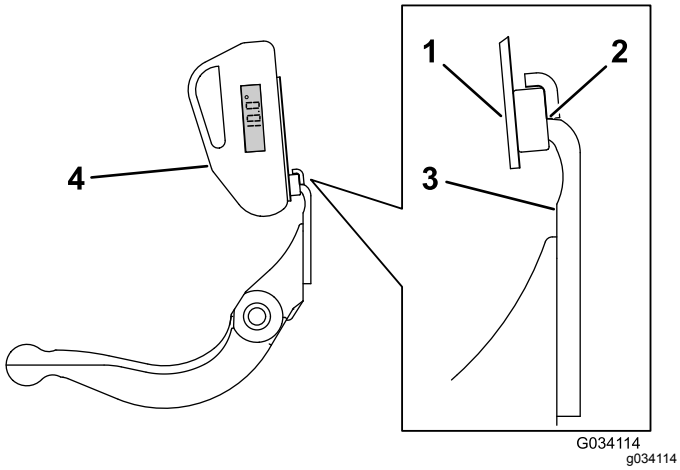

Obrázek 26

1. Úchyt ukazatele úhlu
2. Okraj magnetu slícovaný s okrajem plochého nože.
3. Plochý nůž
4. Ukazatel úhlu

4. Ukazatel úhlu umístěte na úchyt, viz Obrázek 26.

   Poznámka: To je úhel vaší brusky, jenž by měl být v rozmezí 2 stupňů doporučeného horního zbroušení.

Přelapování žací jednotky

K přelapování žací jednotky použijte soupravu pro přelapování Access (č. modelu 139-4342) nebo soupravu pro přelapování (č. modelu 04800); viz provozní pokyny v *montážních pokynech* k soupravě. Kteroukoli z těchto souprav vám poskytne autorizovaný prodejce Toro.

Poznámky:

Poznámky:

Poznámky:

Prohlášení o zabudování

Společnost The Toro Company se sídlem na adrese 8111 Lyndale Ave. South, Bloomington, MN, USA prohlašuje, že následující zařízení jsou v souladu s uvedenými směrnicemi, pokud je zařízení montováno na konkrétní modely Toro, které jsou uvedeny v příslušném prohlášení o shodě, na základě přiložených pokynů.

Číslo modelu	Výrobní číslo	Popis produktu	Popis faktury	Všeobecný popis	Směrnice
04823	400000000 a vyšší	18palcová žací jednotka s 11 noži, sekačka Greensmaster 1018	11-BLADE 18IN FIXED CUTTING UNIT	Sekačka na trávu	2000/14/ES, 2006/42/ES
04824	400000000 a vyšší	18palcová žací jednotka se 14 noži, sekačka Greensmaster 1018	14-BLADE 18IN FIXED CUTTING UNIT	Sekačka na trávu	2000/14/ES, 2006/42/ES
04832	400000000 a vyšší	21palcová žací jednotka s 8 noži, sekačka Greensmaster 1021	8-BLADE 21IN FIXED CUTTING UNIT	Sekačka na trávu	2000/14/ES, 2006/42/ES
04833	400000000 a vyšší	21palcová žací jednotka s 11 noži, sekačka Greensmaster 1021	11-BLADE 21IN FIXED CUTTING UNIT	Sekačka na trávu	2000/14/ES, 2006/42/ES
04834	400000000 a vyšší	21palcová žací jednotka se 14 noži, sekačka Greensmaster 1021	14-BLADE 21IN FIXED CUTTING UNIT	Sekačka na trávu	2000/14/ES, 2006/42/ES
04842	400000000 a vyšší	26palcová žací jednotka s 8 noži, sekačka Greensmaster 1026	8-BLADE 26IN FIXED CUTTING UNIT	Sekačka na trávu	2000/14/ES, 2006/42/ES
04843	400000000 a vyšší	26palcová žací jednotka s 11 noži, sekačka Greensmaster 1026	11-BLADE 26IN FIXED CUTTING UNIT	Sekačka na trávu	2000/14/ES, 2006/42/ES

Příslušná technická dokumentace byla sestavena podle požadavků směrnice 2006/42/ES, části B, přílohy VII.

Na základě požadavků ze strany vnitrostátních orgánů se zavazujeme předávat příslušné informace o tomto neúplném strojním zařízení. Způsob předávání bude elektronický.

Toto zařízení nesmí být uvedeno do provozu, dokud nebude připojeno ke schváleným modelům Toro, které jsou uvedeny v souvisejícím prohlášení o shodě, v souladu se všemi pokyny a se všemi příslušnými směrnicemi.

Certifikace:

John Heckel

8111 Lyndale Ave. South
Bloomington, MN 55420, USA
February 15, 2019

Autorizovaný zástupce:

Marcel Dutrieux
Manager European Product Integrity
Toro Europe NV
Nijverheidsstraat 5
2260 Oevel
Belgium

Oznámení o ochraně soukromí EEA / UK

Způsob, jakým společnost Toro nakládá s vašimi osobními údaji

Společnost Toro Company („Toro“) respektuje vaše soukromí. Když zakoupíte naše produkty, můžeme shromažďovat určité vaše osobní informace poskytnuté buď přímo vámi, nebo vaším místním prodejcem nebo společností Toro. Společnost Toro využívá tyto informace k plnění smluvních povinností, jako je například registrace vaší záruky, zpracování reklamace nebo kontakt s vámi v případě stažení výrobku – a pro legitimní obchodní účely – jako např. zjišťování spokojenosti zákazníků, zlepšování našich výrobků nebo poskytování informací o výrobku, jež mohou být zajímavé. Společnost Toro může sdílet vaše údaje se svými dceřinými společnostmi, přidruženými společnostmi, prodejci a dalšími obchodními partnery v souvislosti s kteroukoli z těchto činností. Osobní údaje můžeme rovněž poskytnout, pokud je to vyžadováno zákonem nebo v souvislosti s prodejem, koupí nebo sloučením podniku. Vaše osobní informace nebudeme nikdy prodávat žádné další společnosti pro marketingové účely.

Zachování osobních údajů

Společnost Toro uchová vaše osobní údaje, pokud jsou relevantní pro výše uvedené účely a v souladu se zákonnými požadavky. Chcete-li získat další informace o platných lhůtách uchovávání, kontaktujte nás prosím na adrese legal@toro.com.

Závazek společnosti Toro k bezpečnosti

Vaše osobní údaje mohou být zpracovávány v USA nebo jiné zemi, ve které mohou platit méně přísné zákony na ochranu dat než vaší zemi bydliště. Pokaždé, když převedeme vaše údaje mimo zemi vašeho bydliště, přijmeme zákonem požadovaná opatření, abychom zajistili, že budou zavedeny příslušné záruky, které ochrání vaše informace a zajistí šetrné nakládání s nimi.

Přístup a oprava

Můžete mít právo své osobní údaje upravovat nebo kontrolovat a můžete mít námitky nebo omezovat zpracování svých dat. Za tímto účelem nás kontaktujte e-mailem legal@toro.com. Máte-li pochybnosti ohledně způsobu, jakým společnost Toro zpracovala vaše informace, doporučujeme, abyste tuto otázku vznesli přímo u nás. Vezměte prosím na vědomí, že evropští občané mají právo podat stížnost na úřadě pro ochranu údajů.

Záruka Toro

Omezená záruka na dobu dvou let nebo 1 500 provozních hodin

Podmínky a výrobky, na které se záruka vztahuje

Společnost Toro Company a její dceřiná společnost Toro Warranty Company na základě vzájemné dohody společně poskytují záruku, že u komerčního výrobku společnosti Toro („výrobek“) nedojde po dobu 2 let nebo 1 500 provozních hodin* podle toho, která z možností nastane dříve, k případným materiálovým či výrobním vadám. Tato záruka se vztahuje na všechny výrobky s výjimkou provzdušňovačů (viz jednotlivé části záruky vztahující se na tyto výrobky). Tam, kde jsou splněny opodstatněné podmínky, opravíme produkt bezplatně, včetně diagnostiky, práce, dílů a dopravy. Tato záruka začíná běžet v den dodání výrobku původnímu maloobchodnímu odběrateli.
* Výrobek vybavený měřičem motohodin.

Pokyny pro poskytnutí záruční opravy

Jste-li přesvědčeni, že došlo k naplnění záručních podmínek, musíte sdělit distributorovi komerčních výrobků nebo autorizovanému prodejci komerčních výrobků, kde jste výrobek zakoupili. Potřebujete-li pomoc s vyhledáním distributora nebo autorizovaného prodejce komerčních výrobků nebo máte-li dotazy týkající se vašich práv či povinností spojených se zárukou, můžete nás kontaktovat na adrese:

Toro Commercial Products Service Department
Toro Warranty Company
8111 Lyndale Avenue South
Bloomington, MN 55420-1196

952–888–8801 nebo 800–952–2740
E-mail: commercial.warranty@toro.com

Povinnosti vlastníka

Jako vlastníci výrobku jste odpovědní za provádění nutné údržby a seřizování, jak je uvedeno v příslušné *provozní příručce*. Opravy závad výrobku způsobených nevyhovující údržbou a úpravami nejsou do této záruky zahrnuty.

Součásti a úkony, na které se nevztahuje záruka

Ne všechny závady nebo poruchy, které se v záruční době na výrobku vyskytnou, jsou vady materiálu nebo výrobní vady. Záruka se nevztahuje na následující:

- Závady na výrobku, které jsou důsledkem použití jiných náhradních dílů než Toro nebo instalace a používání přídavných nebo upravených zařízení a výrobků jiné značky než Toro.
- Závady na výrobku, které jsou důsledkem neprovádění doporučené údržby anebo seřizování.
- Závady na výrobku, které jsou důsledkem jeho nesprávného, nedbalého nebo nezodpovědného používání.
- Součásti, u nichž dochází k opotřebení, které nejsou poškozené. Mezi součásti, u nichž dochází k opotřebení nebo ke spotřebě v rámci běžného provozu výrobku, patří mimo jiné brzdové destičky a obložení, spojkové obložení, žací nože, vřetena, válce a ložiska (utěsněná nebo mazatelná), ploché nože, zapalovací svíčky, řídicí kolečka a jejich ložiska, pneumatiky, filtry, řemeny a některé součásti rozprašovačů, například membrány, trysky a pojistné ventily.
- Závady způsobené vnějšími vlivy, mimo jiné počasím, skladovacími postupy, kontaminací, používáním neschválených paliv, chladicích kapalin, maziv, přísad, hnojiv, vody nebo chemikálií.
- Závady nebo snížení výkonu způsobené používáním paliv (např. benzínu, motorové nafty nebo bionafty), která nevyhovují příslušným průmyslovým normám.
- Běžný hluk, vibrace, opotřebení a znehodnocení. Běžné opotřebení zahrnuje kromě jiného poškození sedaček opotřebením nebo oděrem, odřený lak a poškrábané štítky nebo okna.

Díly

Díly, u nichž je v rámci údržby plánována výměna, jsou kryté zárukou do doby jejich plánované výměny. Díly vyměněné podle této záruky jsou kryté po dobu platnosti záruky na originální výrobek a stávají se majetkem společnosti Toro. Společnost Toro učiní konečné rozhodnutí o tom, zda příslušný díl nebo sestava budou opraveny nebo vyměněny. Společnost Toro může k záručním opravám použít repasované díly.

Záruka poskytovaná na akumulátory s hlubokým cyklem vybití a lithium-iontové akumulátory

Akumulátory s hlubokým cyklem vybití a lithium-iontové akumulátory mají specifikovaný celkový počet kilowatthodin, které jsou během své životnosti schopny dodat. Životnost akumulátoru může prodloužit nebo zkrátit způsob provozu, dobíjení a údržby. Postupem času se v intervalech mezi dobíjením akumulátorů snižuje množství užitečné práce, až jsou akumulátory zcela vypotřebované. Výměna akumulátorů vypotřebovaných v důsledku běžného provozu je odpovědností majitele výrobku. Poznámka (pouze lithium-iontový akumulátor): poměrná prodloužená záruka po dobu 2 let. Dodatečné informace naleznete v záručních podmínkách k akumulátoru.

Doživotní záruka na klikový hřídel (pouze model ProStripe 02657)

Na modely Prostripe, jež jsou vybaveny originálním třecím kotoučem Toro Friction Disc a brzdovou spojkou žacího nože Crank-Safe Blade Brake Clutch (montážní celek integrované brzdové spojky žacího nože (BBC) + třecí kotouč) jako původním vybavením a používány původním kupujícím v souladu s doporučenými postupy obsluhy a údržby, se vztahuje doživotní záruka na ohnutí klikového hřídele motoru. Doživotní záruka na klikový hřídel se nevztahuje na stroje vybavené třecími podložkami, brzdovou spojkou žacího nože (BBC) a dalšími podobnými zařízeními.

Údržbu hradí majitel

Mezi běžné servisní úkony vyžadované u výrobků značky Toro a prováděné na náklady majitele patří seřizování, mazání, čištění a leštění motoru, výměna filtrů, chladicí kapaliny a provádění doporučené údržby.

Obecné podmínky

Oprava autorizovaným distributorem nebo prodejcem Toro je jediný nápravný prostředek, na který máte podle této záruky nárok.

Společnosti The Toro Company a Toro Warranty Company nejsou odpovědné za nepřímé, náhodné ani následné škody související s používáním výrobků Toro, na něž se vztahuje tato záruka, včetně jakýchkoli nákladů nebo výdajů na zajištění náhradního zařízení nebo servisu během odpovídající doby trvání poruchy nebo nepoužitelnosti výrobku do skončení oprav podle této záruky. S výjimkou níže uvedené emisní záruky, která platí v odpovídajících případech, neexistuje žádná jiná výslovná záruka. Veškeré předpokládané záruky prodejnosti a vhodnosti použití jsou omezeny na dobu trvání této výslovné záruky.

Některé státy nepovolují vyloučení náhodných nebo následných škod ze záruky nebo omezení doby trvání předpokládané záruky, proto se na vás výše uvedené výjimky a omezení nemusejí vztahovat. Tato záruka uděluje specifická zákonná práva, kromě nichž můžete mít i další práva, která se mezi jednotlivými státy liší.

Poznámka k záručnímu krytí systému řízení emisí

Systém pro kontrolu emisí ve výrobku může být pokryt samostatnou zárukou, která splňuje požadavky stanovené americkou organizací EPA anebo CARB. Na záruku systému pro kontrolu emisí se nevztahují výše uvedená omezení týkající se provozních hodin. Viz prohlášení o záruce na systém řízení emisí, které bylo dodáno s výrobkem nebo je součástí dokumentace výrobce motoru.

Jiné země než Spojené státy a Kanada

Zákazníci, kteří zakoupili produkty společnosti Toro dovezené ze Spojených států či Kanady, by se měli spojit s příslušným distributorem (zástupcem) společnosti Toro, který poskytne záruční podmínky platné v dané zemi, provincii nebo státu. Pokud z jakéhokoli důvodu nejste se službami distributora spokojeni nebo je pro vás obtížné získat informace o záruce, obraťte se na autorizované servisní středisko Toro.

374-0253 Rev F