Nr. 3324-555

TORO®

Wheel Horse®

8-25 zitmaaier

Model Nr. 70122-9900001 en hoger

Bedieningshandleiding

CE

Dutch (NL)

Inleiding

Dank u voor de keuze van een Toro produkt.

Wij bij Toro wensen dat u geheel tevreden bent met dit nieuwe produkt. Aarzel daarom niet contact op te nemen met uw erkende Toro Service Dealer voor eventuele hulp, service, originele Toro onderdelen of andere informatie.

Wanneer u de dealer of de fabriek raadpleegt, dient u de model- en serienummers van de machine altijd te vermelden. Aan de hand van deze nummers kan de Service Dealer of vertegenwoordiger u de juiste informatie over de specifieke machine verschaffen. De model- en serienummers vindt u op een plaatje dat op een speciale plaats op de machine is aangebracht (zie onder).

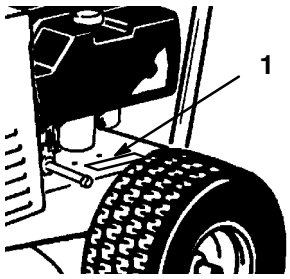

1. Model- en serienummerplaatje (linkerkant frame)

Noteer de model- en serienummers van de machine hieronder, dan hebt u ze altijd bij de hand.

Modelnr.: _____

Serienr.: _____

Lees deze handleiding aandachtig door, zodat u leert hoe u de machine op de juiste wijze bedient en onderhoudt. Door het lezen van de handleiding kunt u persoonlijk letsel van u en anderen en schade aan de machine voorkomen. Ofschoon Toro veilige en moderne produkten ontwerpt, produceert en op de markt brengt, blijft u verantwoordelijk voor een correct en veilig gebruik daarvan. U bent tevens verantwoordelijk voor de instructie m.b.t. veiligheid van personen die u met de machine laat werken.

In deze handleiding gebruikt Toro een systeem om mogelijke gevaren aan te duiden en u te attenderen op bijzondere aanwijzingen om lichamelijk (mogelijk fataal) letsel van u en anderen te voorkomen. De woorden GEVAAR, WAARSCHUWING en VOORZICHTIG geven de ernst van het gevaar aan. Ga als regel altijd voorzichtig te werk.

GEVAAR waarschuwt u voor zeer gevaarlijke situaties, die kunnen resulteren in ernstig lichamelijk letsel of zelfs overlijden, die kunnen ontstaan als u niet de vereiste voorzorgsmaatregelen neemt.

WAARSCHUWING waarschuwt u voor een gevaarlijke situatie die kan resulteren in ernstig lichamelijk letsel of zelfs overlijden, die kan ontstaan als u niet de vereiste voorzorgsmaatregelen neemt.

VOORZICHTIG duidt belangrijke instructies inzake uw persoonlijke veiligheid aan. Om letsel te voorkomen moet u dergelijke instructies zorgvuldig lezen en opvolgen.

Er worden nog twee woorden gebruikt om u op belangrijke informatie te wijzen. “Belangrijk” attendeert u op bijzondere technische informatie en “Opmerking” duidt algemene informatie aan die bijzondere aandacht verdient.

Als de handleiding verwijst naar de linker- of rechterkant van de machine, betekent dit gezien vanaf de normale bedieningspositie, d.w.z. zittend op de bestuurdersstoel.

©The Toro Company - 2000
All Rights Reserved

Inhoud

	Blz.
Veiligheid	3
Instructies voor veilige bediening van (rijdende) cirkelmaaiers met zittende bestuurder	3
Veilige bediening	3
Geluidsdruk	6
Geluidsniveau	6
Trillingsniveau	6
Hellingsdiagram	7
Overzicht van symbolen	9
Benzine en olie	12
Aanbevolen benzine	12
Gebruik van stabilizer/ conditioner	13
Brandstoftank met benzine vullen	13
Motoroliepeil controleren	13
Montage	14
Losse onderdelen	14
Stuurwiel monteren	15
Zitting monteren	15
Accu vullen	16
Carter met olie vullen	17
Bandenspanning controleren	17
Gebruiksaanwijzing	18
Veiligheid staat voorop	18
Bedieningsorganen	18
Versnellingshendel	18
Maaidekhendel (aftakas)	18
Handgas	18
Keuzeschakelaar	18
Contactschakelaar	18
Maaihoogtehendel	18
Koppelingspedaal	19
Rempedaal	19
Parkeerrem	19
Starten en stoppen van de motor	19
Inrijden	20
Instellen van de maaihoogte	20
Bediening	20
Het veiligheidssysteem	21
Werken in de achteruit	21
Vooruit en achteruit rijden	23
Tractor stoppen	23
Bestuurdersstoel instellen	24
Zijafvoer	24
Tips voor het maaien van gras	25
Tips voor het fijnmaken van bladeren	26
Onderhoud	27
Onderhoudsschema	27
Luchtfilter	28
Motorolie	29
Bougie	30
Smeren	31
Bandenspanning	32
Rem	33
Brandstoftank	34
Accu	34
Maaimes	36
Verwijderen/monteren van de maaieenheid	38
Vervangen van de mesdrijfriem	39
Vervangen van de tractiedrijfriem	40
Aandrijfketting controleren/afstellen	42
Schema elektrische installatie	44
Reiniging en stalling	45
Onderkant van de maaikast wassen	47
Problemen, oorzaak en remedie	48

De bijgevoegde gebruikershandleiding voor de motor is geleverd ter informatie over emissiesystemen, onderhoud en garantie.

Bewaar de motorhandleiding bij de maaier. Als de handleiding beschadigd of onleesbaar is, moet deze direct worden vervangen. Een nieuwe handleiding kan worden besteld bij de fabrikant van de motor.

Veiligheid

Instructies voor veilige bediening van (rijdende) cirkelmaaiers met zittende bestuurder

Deze machine voldoet ten minste aan de Europese normen, van kracht op het moment van produktie. Onjuist gebruik of onderhoud door de gebruiker of eigenaar kan echter letsel veroorzaken. Om het risico van letsel te vermijden, dient u zich aan de volgende veiligheidsinstructies te houden en altijd op het veiligheidssymbool ⚠ te letten, dat betekent VOORZICHTIG, WAARSCHUWING of GEVAARLIJK-"instructie voor persoonlijke veiligheid". Het niet opvolgen van de instructie kan leiden tot (mogelijk fataal) lichamelijk letsel.

Veilige bediening

Dit produkt kan amputatie van handen of voeten veroorzaken en voorwerpen uitwerpen. Volg altijd alle veiligheidsinstructies op om ernstig of mogelijk fataal letsel te voorkomen.

Instructie

1. Lees deze handleiding aandachtig door voordat u de maaimachine gaat gebruiken. Let op de plaats en de functie van de bedieningselementen en hoe u de machine moet gebruiken.

2. U dient erop toe te zien dat de machine niet door kinderen wordt bediend of door volwassenen die niet van de instructies op de hoogte zijn.

3. Houd iedereen weg uit het gebied waarin u de machine gebruikt, met name kinderen en huisdieren.

4. Onthoud dat de bestuurder verantwoordelijk is voor ongevallen of schade aan andere personen of hun eigendommen.

5. Geen passagiers meenemen.

6. Elke bestuurder moet ervoor zorgen dat hij of zij professionele en praktische instructie krijgt. Bij een dergelijke instructie moet de nadruk liggen op:

   - zorgvuldigheid en concentratie bij het werken met tractor voertuigen,
   - als de maaier op een helling begint te glijden, kan dat niet met de rem worden gecorrigeerd. De belangrijkste oorzaken voor het verliezen van de controle zijn:
     - onvoldoende grip van de wielen,
     - te snel rijden,
     - onjuist gebruik van de rem,
     - het type machine is niet geschikt voor het specifieke werk,
     - zich onvoldoende bewust zijn van de specifieke omstandigheden van het terrein, met name op hellingen,
     - onjuiste aankoppeling en verdeling van een last.

Voorbereiding

1. Draag tijdens het maaien altijd een lange broek en stevige schoenen. Draag geen schoenen met open tenen en loop niet op blote voeten.

2. Inspecteer het terrein waarop u de maaier gaat gebruiken grondig en verwijder eventuele voorwerpen die door de maaier kunnen worden uitgeworpen.

3. WAARSCHUWING - Brandstof is licht ontvlambaar.

   - Bewaar brandstof uitsluitend in tanks of blikken die daar speciaal voor bedoeld zijn.
   - Vul de brandstoftank nooit binnenshuis; tijdens het bijvullen niet roken.
   - Vul zo nodig brandstof bij voordat u de motor aanzet. Verwijder nooit de dop van de brandstoftank en vul nooit brandstof bij wanneer de motor loopt of heet is.
   - Als er brandstof gemorst is de motor niet aanzetten, maar eerst de maaier verplaatsen. Zorg ervoor dat er geen ontstekingsbronnen in de buurt van de gemorste brandstof komen totdat alle benzinedampen verdwenen zijn.
   - Zorg voor een goede bevestiging van afsluitdoppen van brandstoftanks en -blikken.

4. Vervang geluiddempers die gebreken vertonen.

5. Controleer de messen, bevestigingsbouten en het maaimechanisme altijd op sporen van slijtage of beschadiging voor het gebruik. Vervang versleten of beschadigde messen en bouten altijd als complete set om een goede balans te behouden.

6. Let op dat bij machines met meer maaimessen andere messen kunnen gaan draaien doordat u een mes draait.

Gebruiksaanwijzing

1. Laat de motor niet in een afgesloten ruimte lopen, omdat zich giftige koolmonoxydedampen kunnen verzamelen.

2. Alleen bij daglicht of goed kunstlicht maaien.

3. Alle werktuigkoppelingen uitschakelen en versnelling in vrij schakelen alvorens de motor te starten.

4. Ga zorgvuldig te werk als u lasten sleept of zware werktuigen gebruikt.

   - Alleen goedgekeurde trekstang bevestigingspunten gebruiken.
   - Belasting beperken tot wat u veilig kunt beheersen.
   - Maak geen scherpe bochten. Ga zorgvuldig te werk bij achteruitrijden.
   - Gebruik tegengewicht of wielgewichten, als dit in de bedieningshandleiding wordt aangeraden.

5. Uitkijken voor verkeer bij oversteken en in de buurt van de openbare weg.

6. Zet de maaimessen stil voordat u andere oppervlakken dan grasvelden oversteekt.

7. Bij gebruik van werktuigen nooit de afvoeropening naar omstanders richten en tijdens bediening iedereen uit de buurt van het voertuig houden.

8. Gebruik de maaier niet als schermen, schilden of andere beveiligingsmiddelen ontbreken of beschadigd zijn.

9. Verander de instellingen van de motor niet en voorkom overbelasting van de motor. Hoge snelheden kunnen de kans op persoonlijk letsel vergroten.

10. Voordat u de bestuurdersplaats verlaat:

    - maaidekhendel op DISENGAGE zetten en werktuigen laten zakken,
    - versnelling in neutrale stand zetten en parkeerrem in werking stellen,
    - stop de motor en verwijder de sleutels uit contact- en keuzeschakelaar.

11. Aandrijving naar de werktuig(en) uitschakelen, motor afzetten en bougiekabel(s) losmaken of sleutel uit contactschakelaar nemen:

- voordat u verstoppingen losmaakt of de afvoertunnel ontstopt,
- vóór controles, reiniging of andere werkzaamheden aan de maaier,
- als u een vreemd voorwerp raakt. Controleer de maaier op beschadigingen en voer alle benodigde reparaties uit alvorens hem weer te gebruiken,
- als de maaier abnormaal trilt (direct controleren).

12. Aandrijving naar werktuig(en) uitschakelen bij transport of als de machine niet in gebruik is.

13. Motor afzetten en aandrijving naar werktuig(en) uitschakelen:

- voor het bijvullen van brandstof,
- voor het afnemen van een grasopvangzak,
- voor het instellen van de maaihoogte, tenzij die vanaf de bestuurderspositie kan worden ingesteld.

14. Zet de gashendel terug voordat u de motor afzet. Als de machine met een brandstofafsluitklep is uitgerust, draai deze dan dicht als het maaiwerk voltooid is.

Werken op hellingen

1. Maai nooit:

- dwars op een helling van meer dan 5°,
- heuvelopwaarts op een helling van meer dan 10°,
- heuvelafwaarts op een helling van meer dan 15°.

2. Onthoud dat er geen “veilige” hellingen bestaan. Het rijden op met gras begroeide hellingen vereist bijzondere zorgvuldigheid. Om te voorkomen dat de machine kantelt:

- niet plotseling stoppen of gaan rijden bij het op- en afrijden van hellingen,
- laat de koppeling langzaam opkomen, laat de machine altijd in de versnelling rijden, vooral wanneer u een helling afrijdt,
- houd de snelheid laag bij het rijden op hellingen en in scherpe bochten,
- let op bulten en kuilen en andere verborgen gevaren,
- maai nooit dwars over een helling, tenzij de maaier daar speciaal voor bedoeld is.

Onderhoud en stalling

1. Draai alle moeren, bouten en schroeven regelmatig strak aan, zodat de machine steeds veilig in gebruik is.

2. Als er zich brandstof in de tank bevindt de maaier niet opbergen in een afgesloten ruimte waar benzinedampen in contact met open vuur of vonken kunnen komen.

3. Laat de motor afkoelen voordat u de maaimachine in een afgesloten ruimte opbergt.

4. Om brandgevaar te beperken dienen motor, geluiddemper, accucompartiment en de omgeving van de brandstoftank steeds te worden vrijgemaakt van een overmaat aan vet, gras, bladeren en opgehoopt vuil.

5. Controleer de grasopvangzak regelmatig op slijtage en beschadigingen.

6. Vervang versleten of beschadigde onderdelen ten behoeve van een veilig gebruik.

7. Als de brandstoftank moet worden leeggemaakt, dient dit buiten plaats te vinden.

8. Let op dat bij machines met meer maaimessen andere messen kunnen gaan draaien doordat u een mes draait.

9. Als u de machine parkeert, stalt of onbewaakt achterlaat, het maaiwerktuig laten zakken, tenzij u een afdoende mechanische vergrendeling gebruikt.

Geluidsdruk

Deze machine produceert een continu-geluidsdruk volgens A-norm bij het oor van de bestuurder van 87 dB(A), op basis van metingen uitgevoerd op identieke machines volgens Richtlijn 84/538/EEG en wijzigingen daarop.

Geluidsniveau

Deze machine produceert een geluidsniveau van 100 Lwa, op basis van metingen van identieke machines, uitgevoerd volgens Richtlijn 84/538/EEG en wijzigingen daarop.

Trillingsniveau

Deze machine produceert een maximum hand-arm trillingsniveau van 4,3 m/s^2 en over het gehele lichaam van 0,5 m/s^2 op basis van metingen van identieke machines volgens EN 1033 en EN 1032.

Hellingsdiagram

Lees alle veiligheidsinstructies op pagina 3 - 11.

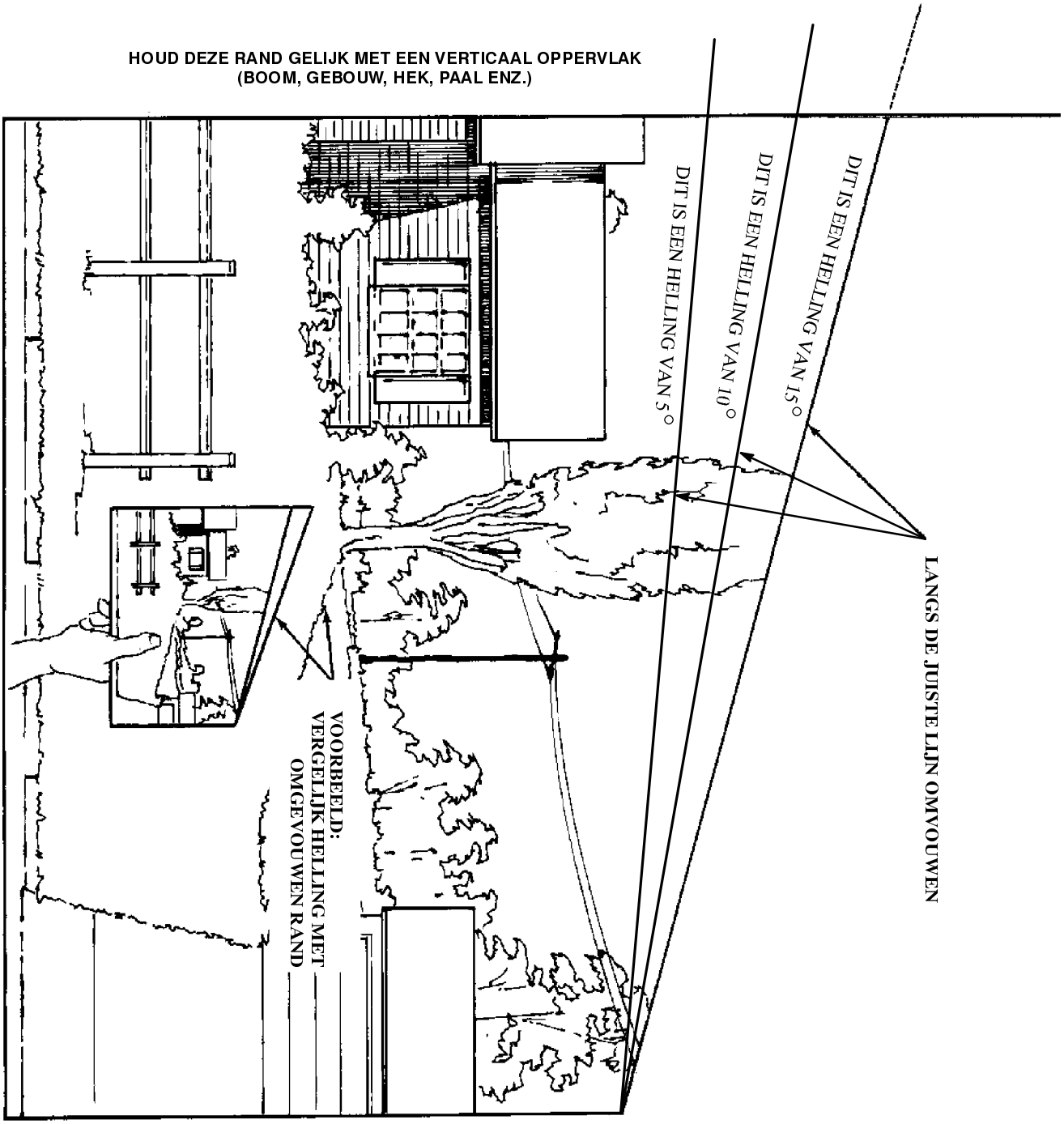

Overzicht van symbolen

Veiligheidsalarm



Veiligheidsalarm



Lees de bedieningshandleiding



Raadpleeg technische handleiding voor juiste onderhoudsprocedures



Uitgeworpen voorwerpen-gevaar voor alle lichaamsdelen



Uitgeworpen voorwerpen-maaier met zijafvoer. Zorg dat veiligheidsscherm altijd aangebracht is

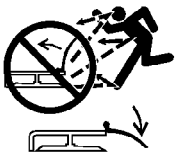

Roterend mes-kan tenen of voet afsnijden



Roterend mes-kan vingers of hand afsnijden



Roterend mes, kan tenen of vingers afsnijden. Blijf uit de buurt van het mes zolang de motor loopt



Veiligheidsschermen niet openen of verwijderen terwijl de motor loopt

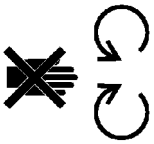

Amputatiegevaar-maaier in achterwaartse beweging



Blijf altijd op veilige afstand van de maaier

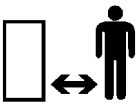

Blijf altijd op veilige afstand van de maaier

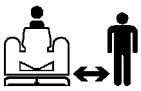

Houd kinderen op veilige afstand van de machine



Machine kantelt dwars op helling



Machine kantelt heuvelopwaarts



Machine kantelt heuvelafwaarts



Machine kantelt



Gebruik in achteruit niet toegestaan, tenzij uitgeschakeld via keuzeschakelaar



Overzicht van symbolen

Maaimes-basissymbool



Maaimes-afstelling maaihoogte



Maaieenheid zakken

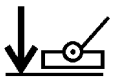

Maaieenheid heffen

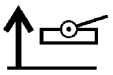

Maaitrommel-kan voet afsnijden of afknellen



Rotor-kan vingers of hand afsnijden



Blijf op veilige afstand van sneeuwruimer



Blijf op veilige afstand van sneeuwruimer

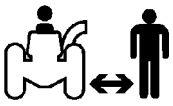

Tractoren moeten uitgerust zijn met achterwielgewicht van 45 kg voor aanbouw van dit werktuig



Machine kantelt veiligheidsbeugel sneeuwruimer



Maaimes-kan hand afsnijden



Maaimes-kan voet afsnijden



Meerijden op deze machine uitsluitend toegestaan op passagierszitplaats en als zicht van de bestuurder niet belemmerd wordt



Vingers of hand kunnen bekneld raken-zijwaartse kracht



Terugslag of opwaartse beweging-opgeslagen energie



Motor afzetten en contactsleutel verwijderen alvorens onderhoud of reparatie te verrichten



Rijrichting machine-gecombineerd



Laag L

Hoog H

Achteruit R

Neutraal N

Eerste versnelling 1

Tweede versnelling 2

Derde versnelling tot maximum # aantal versnellingen vooruit 3

Overzicht van symbolen

Snel



Langzaam

Toename/afname

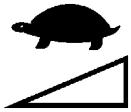

Aan/lopen

Uit/stop



Motor



Motor starten



Motor afzetten



Choke



Motortemperatuur



Motorolie-druk



Motoroliepeil



Keuzeschakelaar

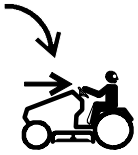

Brandstof



Brandstofvoorraad



Leeg



Vol



Laadtoestand van de accu



Koplampen-Dim-/grootlicht



Remsysteem



Parkeerrem



Koppeling



Aftakas



Vast

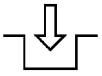

Los

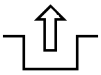

Openen



Sluiten



Benzine en olie

Aanbevolen benzine

Gebruik LOODVRIJE normaalbenzine voor automobielen (octaangetal minimaal 85). Gelode normaalbenzine kan worden gebruikt als loodvrije benzine niet verkrijgbaar is.

Belangrijk: Gebruik nooit methanol, benzine die methanol bevat, gasohol die meer dan 10% ethanol bevat, omdat het brandstofsysteem van de motor hierdoor beschadigd kan raken. Geen olie door de benzine mengen.

⚠ GEVAARLIJK

MOGELIJK GEVAAR
- **Benzine is onder bepaalde omstandigheden uitermate brandbaar en explosief.**

WAT ER KAN GEBEUREN
- **Brand of explosie van benzine kan brandwonden of schade aan eigendommen veroorzaken.**

GEVAARLIJKE SITUATIES VOORKOMEN
- **Gebruik een trechter of tuit; brandstof uitsluitend in de open lucht bij koude motor bijvullen. Veeg gemorste benzine meteen op.**
- **Vul de tank nooit helemaal, maar slechts tot 6-13 mm (1/4-1/2") vanaf de onderkant van de vulopening. De vulopening mag zelf niet volstaan, omdat deze ruimte nodig is voor het uitzetten van de brandstof.**
- **Rook niet wanneer u met benzine bezig bent en houd de brandstof weg van open vlammen of vonken.**
- **Brandstof in goedgekeurde vaten opslaan en buiten bereik van kinderen bewaren. Nooit meer voorraad dan voor 30 dagen kopen.**

⚠ GEVAARLIJK

MOGELIJK GEVAAR
- **Benzine is onder bepaalde omstandigheden uitermate brandbaar en explosief.**

WAT ER KAN GEBEUREN
- **Brand of explosie van benzine kan brandwonden of schade aan eigendommen veroorzaken.**

GEVAARLIJKE SITUATIES VOORKOMEN
- **Benzinevaten altijd op de grond en uit de buurt van de tractor zetten alvorens de tank bij te vullen.**
- **Benzinevaten nooit in een vrachtwagen of aanhanger vullen, omdat bekleding of kunststof beplating het vat kan isoleren en de afvoer van statische lading kan bemoeilijken.**
- **Indien praktisch uitvoerbaar, door benzine aangedreven machines uit de vrachtwagen of aanhanger verwijderen en de tank bijvullen terwijl de machine met de wielen op de grond staat.**
- **Als dit niet mogelijk is, dergelijke machines op een truck of aanhanger bij voorkeur uit een draagbaar vat bijvullen, niet met behulp van een vulpistool van een pomp.**
- **Als een vulpistool moet worden gebruikt, de vulpijp voortdurend in contact met de rand van de brandstoftank of de opening van het vat houden, totdat het bijvullen voltooid is.**

Gebruik van stabilizer/ conditioner

Gebruik van stabilizer/conditioner in de machine:

- Houdt de benzine vers gedurende stalling van 90 dagen of minder. Voor langere stalling wordt aanbevolen alle benzine uit de tank af te tappen.
- Houdt de motor tijdens het gebruik schoon.
- Voorkomt harsachtige afzettingen in het brandstofsysteem, die tot startproblemen kunnen leiden.

Belangrijk: Gebruik nooit brandstofadditieven die methanol of ethanol bevatten.

Voeg de juiste hoeveelheid stabilizer/conditioner aan de benzine toe.

NB.: Stabilizer/conditioner werkt het best als het met verse benzine wordt vermengd. Gebruik altijd stabilizer/ conditioner, om het risico van harsachtige afzettingen in het brandstofsysteem zo klein mogelijk te houden.

Brandstoftank met benzine vullen

1. Motor afzetten en parkeerrem in werking stellen.
2. Omgeving van brandstoftankdop reinigen en doppen afnemen. Brandstoftank vullen met loodvrije normaal-benzine tot 6–13 mm (1/4″–1/2″) onder de onderkant van de vulbuis. Deze ruimte is nodig voor het uitzetten van de benzine. De brandstoftank nooit helemaal vullen.
3. Tankdop terugplaatsen en goed vastzetten. Gemorste benzine opvegen.

Motoroliepeil controleren

Voordat u de motor start en de machine gebruikt, moet u het peil van de motorolie in het carter controleren, zie: Motoroliepeil controleren, pagina 29.

Montage

Losse onderdelen

NB.: Controleer of alle onderdelen aanwezig zijn aan de hand van onderstaande tabel.

BESCHRIJVING	AANTAL	GEBRUIK
Zitting Klem Ring Bout	1 1 4 4	Zitting monteren.
Stuurwiel Rolpen Bus	1 1 1	Stuurwiel monteren.
Sleutel	2	Voor contactschakelaar en keuzeschakelaar.
Bout, 19 mm (1/4-20 x 3/4″) Vleugelmoer, 1/4 x 20	2 2	Kabels aan accu bevestigen.
Bedieningshandleiding	1	Lees de bedieningshandleiding voordat u de maaier gebruikt.
Registratiekaart	1	Invullen en naar Toro opsturen.
Label	1	Lezen voor informatie over garantie.

Stuurwiel monteren

1. Wielen recht vooruit zetten.
2. Bus op stuuras schuiven, totdat groef in bus over rolpen in as valt (fig. 1).
3. Stuurwiel over de as plaatsen en gat in stuurwiel gelijk zetten met gat in stuuras (fig. 1). Het Toro logo op het stuurwielkapje moet leesbaar zijn vanaf de bestuurdersplaats.

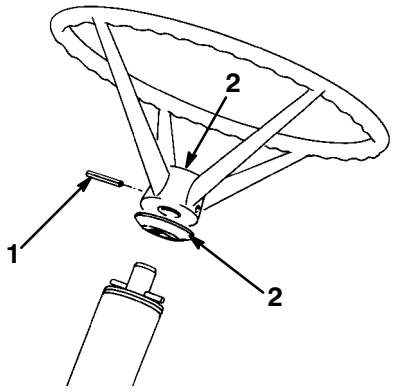

Figuur 1

1. Rolpen
2. Bus
3. Stuurwielkapje

4. Een pendrijver gedeeltelijk door de gaten heen zetten om ze uit te lijnen en de rolpen er vanaf de andere kant insteken.
5. De rolpen indrijven tot hij gelijk staat met de buitenkant van het stuurwiel (fig. 1).

Zitting monteren

1. De zitting op zijn grondplaat zetten, zittingschakelaarkabel door sleuf heen voeren en bevestigingsgaten tegenover elkaar zetten (fig. 2).
2. Kabelklem over kabel van stoelschakelaar schuiven (fig. 2).
3. M.b.v. bevestigingssleuf linksvoor in zittinggrondplaat draadklem en zitting losjes aan grondplaat vastzetten met bout en ring (fig. 2).
4. Zitting op grondplaat bevestigen met resterende 3 bouten en ringen.

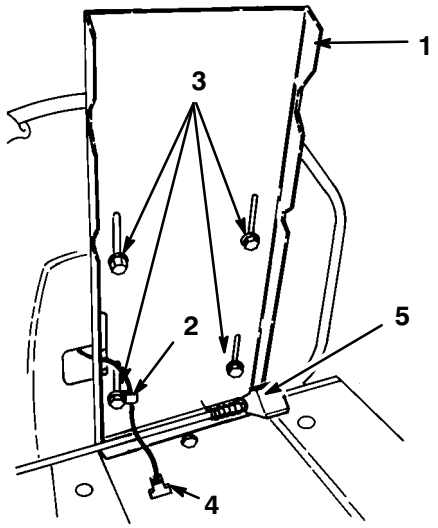

Figuur 2

1. Grondplaat
2. Klem
3. Bouten en ringen
4. Stekker
5. Zittingsteun

NB.: Zitting kan voor groter comfort van bestuurder afgesteld worden door zitting naar wens in sleuven te verschuiven.

5. Alle borgmoeren aantrekken.
6. Stekker van zittingschakelaar in aansluiting van kabelboom steken.

Accu vullen

De accu moet uit de machine verwijderd worden om hem met zuur te vullen en op te laden. Accuzuur met een soortelijk gewicht van 1,260 bij een plaatselijke leverancier kopen. Accu als volgt uitnemen en vullen:

1. Vleugelmoer waarmee accubeugel aan chassis bevestigd is verwijderen (fig. 3).

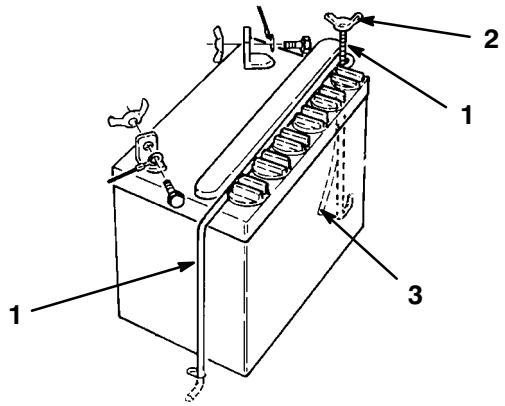

Figuur 3

1. Accubeugel
2. Vleugelmoer
3. Ontluchtingsbuis

2. Accu uit chassis verwijderen en terzijde plaatsen.

3. Vuldoppen van accu verwijderen en elke cel langzaam vullen, totdat accuzuur net boven de ONDERSTE vullijn staat.

4. Vuldoppen eraf laten en 3–4 A laadapparaat op accupolen aansluiten. Accu met een stroom van 4 A of minder vier uur lang laden (12 V).

⚠ WAARSCHUWING

MOGELIJK GEVAAR
- **Bij het opladen van de accu komen gassen vrij.**

WAT ER KAN GEBEUREN
- **Accugassen kunnen exploderen.**

GEVAARLIJKE SITUATIES VOORKOMEN
- **Sigaretten, vonken en vlammen uit de buurt van de accu houden.**

5. Nadat de accu opgeladen is, de stekker van het laadapparaat uit het stopcontact verwijderen en het laadapparaat afkoppelen van de accupolen.

6. Elke cel langzaam met zuur bijvullen tot het peil iets onder de BOVENSTE vullijn staat. Vuldoppen terugzetten. Nadat de accu in gebruik genomen is, moet hij uitsluitend met gedistilleerd water bijgevuld worden; nooit meer zuur toevoegen.

Belangrijk: Accu nooit overvullen. Zuur kan op andere delen vloeien en ernstige corrosie en beschadiging veroorzaken.

7. Accu inzetten met polen naar binnenkant van machine gericht en ontluchtingsbuis door gat in frame heen.

8. Accubeugels weer monteren.

⚠ WAARSCHUWING

MOGELIJK GEVAAR
- **De accupolen kunnen kortsluiting maken als ze tegen de accubeugel of metalen delen van de tractor aan komen.**

WAT ER KAN GEBEUREN
- **Vonken kunnen accugassen doen exploderen.**

GEVAARLIJKE SITUATIES VOORKOMEN
- **Bij het verwijderen of monteren van de accu opletten dat de accupolen niet in aanraking komen met metalen delen van de tractor.**
- **Zorg ervoor dat accubeugels altijd gemonteerd zijn, om de accu op zijn plaats te houden en te beschermen.**

9. Rode positieve kabel op positieve (+) pool en zwarte negatieve kabel op de negatieve (-) pool van de accu aansluiten en met de dopschroeven en vleugelmoeren bevestigen.

Carter met olie vullen

De machine is zonder olie in het carter van de fabriek verzonden.

1. Zet de maaier op een vlakke, horizontale ondergrond.

2. Peilstok losdraaien en uit olievulbuis nemen (fig. 4).

3. Trechter in buis zetten en carter langzaam met olie vullen. Een goede kwaliteit reinigende olie met classificatie “For Service SF, SG, SH” gebruiken. Olieviscositeit (traagvloeibaarheid) aan de hand van verwachte omgevings-temperatuur kiezen. Zie onderstaande tabel.

4. **Vulhoeveelheid carterolie**

8–25 Zitmaaier	1,06 l (36 oz.) olie

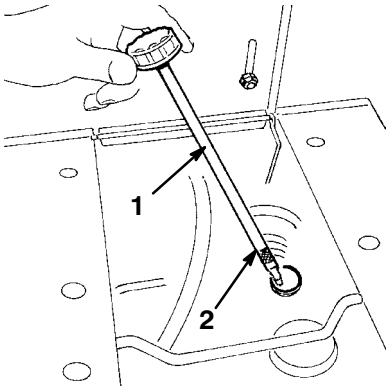

Figuur 4

1. Peilstok 2. Full streepje

GEBRUIK OLIESOORTEN MET DEZE SAE-VISCOSITEIT

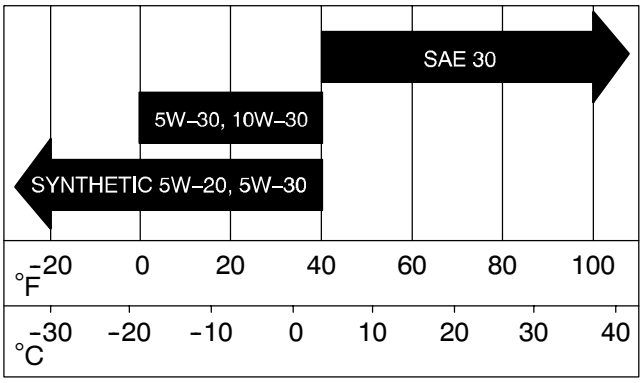

5. Controleren of oliepeil tot FULL-streepje op de peilstok staat wanneer deze geheel omlaag staat. Niet overvullen, daar dit de motor kan beschadigen.

6. Peilstok inzetten en rechtsom draaien om hem in de vulbuis vast te zetten.

NB.: Oliepeil elke 5 bedrijfsuren of telkens wanneer de machine gebruikt wordt controleren. Bij het eerste gebruik na de eerste 5 bedrijfsuren de olie aftappen en verversen, teneinde de tijdens het inrijden geproduceerde vervuiling te verwijderen. Daarna onder normale omstandigheden de olie na elke 25 bedrijfsuren verversen. Olie vaker verversen bij werken in stoffige of vuile omstandigheden.

Bandenspanning controleren

1. Bandenspanning voor en achter controleren. Raadpleeg hoofdstuk Onderhoud in gebruikershandleiding, onder Bandenspanning.

Gebruiksaanwijzing

Veiligheid staat voorop

Lees aandachtig alle veiligheidsinstructies op pagina 3-11. Met behulp van deze informatie kunt u letsel van uw gezinsleden, omstanders, dieren en u zelf voorkomen.

Bedieningsorganen

Zorg dat u vertrouwd bent met alle bedieningsorganen (fig. 5) voordat u de motor start en de machine gebruikt.

Versnellingshendel

(Fig. 5)-De transmissie heeft vijf versnellingen vooruit, een neutraalstand (vrij) en achteruit. De versnellingshendel bevindt zich aan de rechterkant van de bestuurder. Een veiligheidsschakelaar voorkomt dat de motor kan worden gestart als de versnelling niet in neutraal staat.

Maaidekhendel (aftakas)

(Fig. 5)-Schakelt maaimes in en uit. Een veiligheidsschakelaar verhindert dat de motor gestart kan worden wanneer de hendel op INGESCHAKELD staat. Motor kan alleen starten wanneer hendel op UITGESCHAKELD staat.

Handgas

(Fig. 5)-Het handgas is verbonden met en bedient de in de carburateur aangebrachte gasklep en choke. De hendel heeft 4 standen: STATIONAIR, WARME START, BEDRIJF en CHOKE. Om op CHOKE te zetten, hendel iets naar links en omhoog bewegen.

Keuzeschakelaar

(Fig. 5)-Draai de sleutel in de schakelaar voor het opheffen van de beveiliging “werktuig-in-achteruit” om en laat hem los. De schakelaar bevindt zich op het rechter paneel, achter onder de stoel.

Contactschakelaar

(Fig. 5)-De contactschakelaar maakt deel uit van het motorontstekingssysteem en heeft drie standen: OFF (UIT), ON (AAN) en START. De sleutel keert vanuit de stand START automatisch terug naar de stand ON als de sleutel wordt losgelaten nadat de motor aangeslagen is.

Maaihoogtehendel

(Fig. 5)-Verandert de maaihoogte van ong. 38 tot 89 mm (1-1/2″ tot 3-1/2″) in vijf stappen.

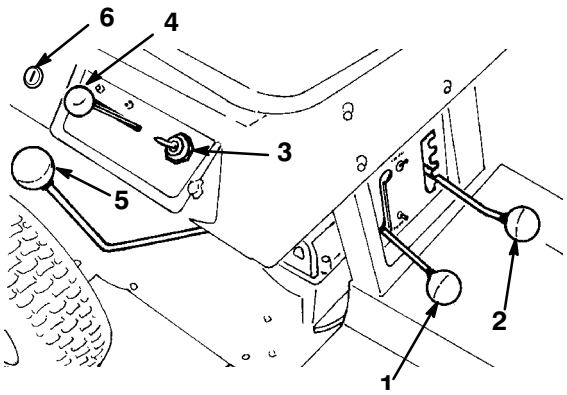

Figuur 5

1. Maaidekhendel (aftakas)
2. Maaihoogtehendel
3. Contactschakelaar
4. Handgas
5. Versnellingshendel
6. Keuzeschakelaar met sleutel

Koppelingspedaal

(Fig. 6)-Gebruikt in combinatie met de versnellingshendel. Koppelingspedaal volledig intrappen voor het schakelen van versnellingen en bij gebruik van de rem.

Rempedaal

(Fig. 6)-Moet worden ingetrapt om de tractor af te remmen of tot stilstand te brengen. Als het rempedaal wordt ingetrapt, activeert een hefboom de remschijf aan de transmissie-as. Bij gebruik van de rem altijd het koppelingspedaal intrappen.

NB.: Vermijden het rempedaal in te trappen wanneer de koppeling ingeschakeld is, daar de rem anders voortijdig verslijt. Voet tijdens maaien niet op pedaal laten rusten.

Parkeerrem

Stel de parkeerrem altijd in werking wanneer u de machine stopt of deze onbeheerd achterlaat.

(Fig. 6)-De parkeerrem wordt in combinatie met het rempedaal gebruikt. Als het rempedaal ingetrapt is, houdt de parkeerremhendel het rempedaal in ingetrapte positie en activeert een hefboom de remschijf aan de transmissie-as.

Parkeerrem in werking stellen

1. Rempedaal geheel intrappen en versnelling in vrij schakelen.
2. Beweeg de parkeerremhendel zijwaarts en laat het rempedaal los.

Parkeerrem lossen

1. Om parkeerrem te lossen het rempedaal intrappen. Parkeerrem keert dan naar zijn losse stand terug. Rempedaal langzaam laten opkomen.

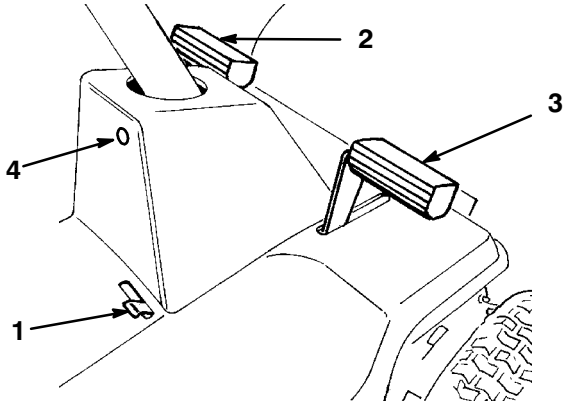

Figuur 6

1. Parkeerrem
2. Koppelingspedaal
3. Rempedaal
4. Lampje “werktuig-in-achteruit”

Starten en stoppen van de motor

Starten

1. Versnelling in vrij (N) en maaidekhendel op UITGESCHAKELD zetten. Parkeerrem in werking stellen.

   NB.: Een veiligheidsschakelaar op transmissie en maaidek (aftakas) voorkomt dat de motor kan worden gestart tenzij de bestuurder op de stoel zit, de versnelling in vrij (N) staat en de maaidekhendel op UITGESCHAKELD staat.

2. Zet het handgas in de stand CHOKE (fig. 5) om een koude motor te starten. Bij warme motor is gebruik van de choke niet nodig. Zet het handgas op SNEL om te starten.

3. Draai de contactsleutel (fig. 5) in de stand START. Zodra de motor start, laat u de sleutel los en zet u het handgas tussen SNEL en LANGZAAM als u de choke hebt gebruikt. Gebruik de maaier met het handgas in de stand SNEL (volgas) voor de beste prestaties.

4. Selecteer de gewenste maaihoogte en zet de maaidekhendel op INGESCHAKELD. Parkeerrem lossen (indien nodig), koppelingspedaal intrappen en versnelling inschakelen.

5. Koppelingspedaal langzaam en geleidelijk omhoog laten komen.

Stoppen

1. Koppelingspedaal en rempedaal intrappen, handgas op LANGZAAM zetten en maaidekhendel op UITGESCHAKELD zetten.

2. Versnelling in vrij (N) zetten en parkeerrem in werking stellen. Draai de contactsleutel op OFF.

3. Verwijder de sleutels uit contact- en keuzeschakelaar. Wacht tot alle bewegende delen stilstaan alvorens de stoel te verlaten.

Inrijden

Bij het inrijden vereist de motor geen andere speciale behandeling dan een olieverversing na de eerst vijf bedrijfsuren. De transmissie in alle versnellingen bedienen om te controleren of de aandrijving goed functioneert. Na de eerste vijf bedrijfsuren de toestand van de drijfriemen controleren.

Instellen van de maaihoogte

De maaihoogte kan in vijf standen gezet worden, van ongeveer 38 tot 89 mm (1-1/2″ tot 3-1/2″).

1. Zorg ervoor dat de maaidekhendel (aftakas) op UITGESCHAKELD staat.

2. Maaihoogtehendel in de gewenste stand zetten.

3. Om maaimes in te schakelen, maaidekhendel op INGESCHAKELD zetten.

Bediening

1. Zet de maaidekhendel (aftakas) op UITGESCHAKELD.

2. Motor starten: zie Starten en stoppen, blz. 19.

Belangrijk: Bij gebruik van de machine voor de eerste keer, transmissie in alle versnellingen bedienen om te controleren of aandrijving goed functioneert, en om met de bedieningsorganen en de wijze van bediening vertrouwd te raken. Nooit schakelen terwijl de machine rijdt of zonder eerst het koppelingspedaal in te trappen; dit kan de transmissie beschadigen.

3. Koppelingspedaal intrappen en in gewenste versnelling schakelen. Daarna koppelingspedaal langzaam laten opkomen totdat de rijaandrijving aangrijpt.

Belangrijk: Om te voorkomen dat men schokkerig wegrijdt en de transmissie zwaar belast, koppelingspedaal langzaam laten opkomen. Als achteruit schakelen moeilijk gaat, koppelingspedaal intrappen en weer laten opkomen om tandwielen in elkaar te laten grijpen. Versnellingshendel niet forceren daar dit beschadiging veroorzaken kan. Als u tijdens

bedrijf schokken of stoten ondervindt, een erkende TORO Service dealer raadplegen.

4. Om mes voor maaien in te schakelen, maaihoogtehendel in gewenste stand zetten. Handgas op BEDRIJF zetten, daarna maaidekhendel (aftakas) op INGESCHAKELD zetten.

5. Om de motor te stoppen, achtereenvolgens koppelingspedaal en rempedaal intrappen, handgas op STATIONAIR en maaidekhendel op UITGESCHAKELD zetten, versnelling in vrij schakelen, parkeerrem in werking stellen en contactsleutel op OFF draaien nadat u de motor kort stationair hebt laten draaien.

Het veiligheidssysteem

Werking van het veiligheidssysteem

Het veiligheidssysteem is bedoeld om ervoor te zorgen dat de motor alleen kan worden gestart als:

- De aftakasschakelaar UIT staat.
- De versnellingshendel in “N” (vrij) staat.

Het veiligheidssysteem zorgt ervoor dat de motor wordt gestopt wanneer:

- U opstaat van de zitting als het koppelingspedaal of rempedaal niet ingetrapt is.
- U opstaat van de zitting als de maaidekhendel “INGESCHAKELD” is.
- U in de achteruit schakelt met ingeschakelde maaidekhendel (aftakas) en de beveiliging “werktuig-in-achteruit” niet opgeheven is.

Werken in de achteruit

Er is een beveiliging ingebouwd die voorkomt dat de maaikoppeling (aftakas) kan worden ingeschakeld terwijl de tractor achteruit rijdt. Als de tractor in de achteruit wordt geschakeld terwijl de maaier of een ander door de aftakas aangedreven werktuig ingeschakeld is, stopt de motor.

Maai nooit terwijl u achteruit rijdt, tenzij dat absoluut noodzakelijk is. Als u in de achteruit moet maaien of andere door de aftakas aangedreven werktuigen moet gebruiken (sneeuwruimer), kan de beveiliging werktuig-niet- in-achteruit tijdelijk worden uitgeschakeld.

Voordat u de beveiliging uitschakelt, moet u zich ervan verzekeren dat zich geen kinderen op of in de nabijheid van het werkterrein bevinden of daar zullen komen terwijl u maait of een ander werktuig gebruikt. Let extra goed op nadat u de beveiliging hebt uitgeschakeld, omdat u door het geluid van de tractor waarschijnlijk niet merkt wanneer een kind of omstander het werkterrein betreedt.

Als u zeker weet dat u veilig in de achteruit kunt maaien of een ander werktuig gebruiken, schakelt u de beveiliging werktuig-niet-in-achteruit uit via de Key Choice™ schakelaar (Fig. 7) aan de voorzijde onder de stoel, nadat u de maaikoppeling (aftakas) ingeschakeld hebt. Een rood lampje op het voorste bedieningspaneel (Fig. 8) licht op, om u erop te wijzen dat de beveiliging werktuig-niet-in-achteruit uitgeschakeld is. Nadat u de beveiliging uitgeschakeld hebt, blijft die uitgeschakeld zolang de maaier of het door de aftakas aangedreven werktuig in bedrijf is terwijl u achteruit rijdt. Het lampje op het bedieningspaneel blijft branden totdat de maai-koppeling (aftakas) uitgeschakeld wordt, of de motor wordt gestopt.

NB.: Steek de “Key Choice” sleutel alleen in de schakelaar als dat absoluut noodzakelijk is om de maaier of een ander werktuig in de achteruit te gebruiken. De sleutel van de “Key Choice” schakelaar moet ook uit de tractor worden verwijderd als die wordt bediend door iemand die geen verantwoordelijk en ervaren gebruiker is. Dit voorkomt dat de tractor in de achteruit wordt gebruikt met ingeschakelde maaier of ander werktuig. Verwijder altijd zowel de

contactsleutel als de sleutel van de “Key Choice” schakelaar en bewaar ze op een veilige plaats buiten het bereik van kinderen als u de tractor onbeheerd achterlaat.

⚠ GEVAARLIJK

MOGELIJK GEVAAR

- **Een kind of omstander kan door een achteruitrijdende tractor met ingeschakelde maaier overreden worden.**

WAT ER KAN GEBEUREN

- **Contact met maaimes(sen) leidt tot ernstig (mogelijk fataal) letsel.**

GEVAARLIJKE SITUATIES VOORKOMEN

- **Niet in de achteruit maaien, tenzij dat strikt noodzakelijk is.**
- **Kijk altijd omlaag en achterom vóór en tijdens achteruitrijden.**
- **Gebruik de keuzeschakelaar alleen als u zeker weet dat geen kinderen of andere omstanders het werkterrein zullen betreden.**
- **Verwijder altijd zowel de contactsleutel als de sleutel van de keuzeschakelaar en bewaar ze op een veilige plaats buiten het bereik van kinderen of andere onbevoegde personen als u de tractor onbeheerd achterlaat.**

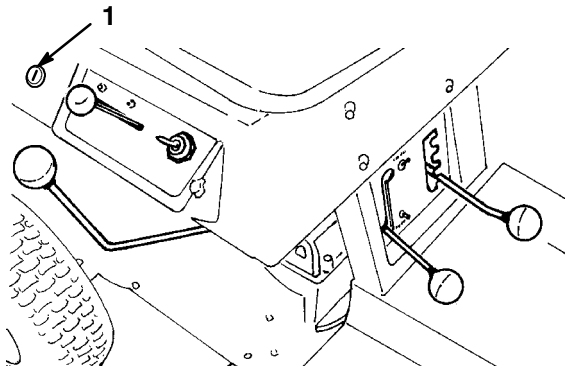

Figuur 7

1. Keuzeschakelaar met sleutel

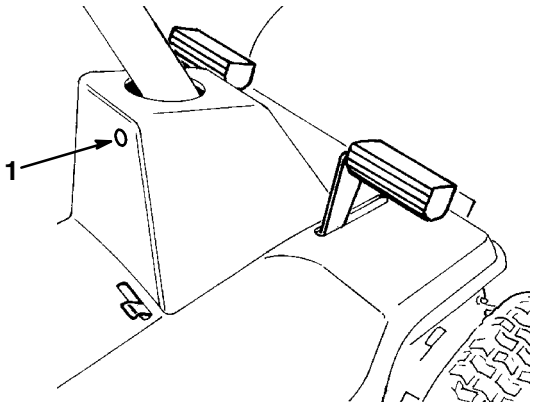

Figuur 8

1. Lampje “werktuig-in-achteruit”

Veiligheidssysteem testen

Test het veiligheidssysteem telkens voordat u de machine gebruikt. Als het veiligheidssysteem niet zoals hieronder beschreven functioneert, moet u het direct door een geautoriseerde dealer laten repareren.

1. Zet de versnelling in vrij.
2. Maaidekhendel op INGESCHAKELD zetten. Op zitting plaats nemen en contactsleutel op START draaien. Motor mag niet starten, maar als dit wel het geval is, is het beveiligingssysteem defect en moet het door een erkende TORO Service dealer gerepareerd worden. Als de motor niet start, met stap 3 verder gaan.
3. Maaidekhendel op UITGESCHAKELD zetten. Op zitting plaats nemen, rem- en koppelingspedaal indrukken, parkeerrem in werking stellen en versnelling inschakelen. Contactsleutel op START draaien. Motor mag niet starten, maar als dit wel het geval is, is het beveiligingssysteem defect en moet het door een erkende TORO Service dealer gerepareerd worden. Als de motor niet start, met stap 4 verder gaan.
4. Op zitplaats gaan zitten, versnellingshendel in vrij zetten, maaidekhendel op UITGESCHAKELD en controleren of parkeerrem vast staat. Contactsleutel op START draaien. Motor moet starten en blijven lopen.

Dan maaidekhendel bedienen en voorzichtig van de zitplaats opstaan: motor moet stoppen. Als motor niet stopt, motor uitschakelen en beveiligingssysteem door een erkende TORO Service dealer laten repareren. Als de motor afslaat wanneer u van de zitplaats opstaat, functioneert het beveiligingssysteem naar behoren en kunt u veilig met de machine werken.

5. Zet de maaidekhendel op UITGESCHAKELD en de versnelling in vrij. Start de motor. Terwijl de motor loopt, zet u de maaidekhendel op INGESCHAKELD, trapt u het koppelingspedaal in en zet u de versnelling in achteruit. De motor moet stoppen.

6. Zet de maaidekhendel op UITGESCHAKELD en de versnelling in vrij. Start de motor. Maaidekhendel op INGESCHAKELD zetten, sleutel van keuzeschakelaar omdraaien en loslaten. Het lampje “werktuig-in-achteruit” moet oplichten. Maaidekhendel op UITGESCHAKELD zetten. Het lampje “werktuig-in-achteruit” moet doven.

Vooruit en achteruit rijden

Met het handgas regelt u het motortoerental, uitgedrukt in omw/min (omwentelingen per minuut). Zet het handgas in de stand SNEL voor de beste resultaten bij het maaien.

Om vooruit te rijden, koppelingspedaal intrappen en versnelling in vooruit schakelen, parkeerrem lossen (zie Parkeerrem lossen, pagina 19) en koppelingspedaal langzaam laten opkomen. Om achteruit te rijden, koppelings- en rempedaal intrappen totdat de machine volledig tot stilstand is gekomen. Versnellingshendel in achteruit schakelen. Koppelingspedaal langzaam laten opkomen.

NB.: Om met ingeschakelde maaikoppeling achteruit te rijden, moet u de beveiliging werktuig-in-achteruit uitschakelen met behulp van de keuzeschakelaar op het rechter paneel, net onder en achter de stoel.

Tractor stoppen

Om de machine te stoppen, koppelingspedaal intrappen en versnelling in vrij (“N”) zetten. Maaikoppeling (aftakas) in UITGESCHAKELD zetten en contactsleutel op “OFF” draaien om de motor te stoppen. Parkeerrem in werking stellen als u de machine onbeheerd achterlaat; zie Parkeerrem in werking stellen, pagina 19. Vergeet niet de sleutels uit contactschakelaar en keuzeschakelaar te verwijderen.

⚠ VOORZICHTIG

MOGELIJK GEVAAR
- **Iemand zou de tractor kunnen bedienen of wegrijden wanneer u de tractor onbeheerd achterlaat.**

WAT ER KAN GEBEUREN
- **Kinderen of omstanders kunnen gewond raken door onbevoegd gebruik van de tractor.**

GEVAARLIJKE SITUATIES VOORKOMEN
- **Neem altijd de sleutel uit de contactschakelaar en keuzeschakelaar en stel de parkeerrem in werking wanneer u de tractor onbeheerd achterlaat, ook al is het maar heel even.**

Belangrijk: **Om slijtage van de remmen te voorkomen uw voet tijdens het rijden niet op het rempedaal laten rusten, maar naar een lagere versnelling voor een lagere rijsnelheid schakelen. Kies een lage versnelling, zodat u niet hoeft te stoppen of te schakelen op de helling.**

Bestuurdersstoel instellen

U kunt de stoel naar voren en naar achteren verschuiven. De positie van de stoel moet zo zijn dat u de machine het best kunt bedienen en dat u comfortabel zit.

1. Til de zitting op en draai de bevestigingsmoeren los (fig. 9).
2. Schuif de zitting in de g

   ewenste positie en draai de moeren weer vast.

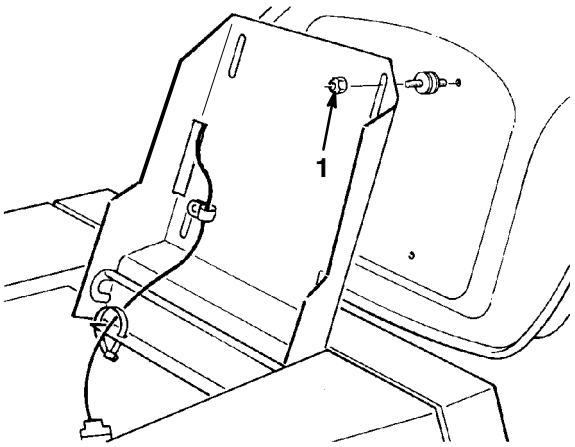

Figuur 9

1. Moeren

Zijafvoer

De maaier is uitgerust met een scharnierende grasgeleider, die het maaisel zijwaarts en omlaag naar de grond afvoert.

⚠ GEVAARLIJK

MOGELIJK GEVAAR

- **Zonder aangebrachte grasgeleider, afvoerafsluiter of complete grasvangbak kunnen u of anderen in aanraking met het maaimes of uitgeworpen voorwerpen komen.**

WAT ER KAN GEBEUREN

- **Contact met maaimes(sen) en uitgeworpen voorwerpen kan (mogelijk fataal) letsel veroorzaken.**

GEVAARLIJKE SITUATIES VOORKOMEN

- **NOOIT de grasgeleider van de maaier verwijderen, omdat die het materiaal naar de grond gericht afvoert. Een beschadigde grasgeleider direct vervangen.**
- **Nooit handen of voeten onder de maaier steken.**
- **Voordat u afvoeropening of maaimessen gaat reinigen, eerst de aftakas “UIT” zetten en contactsleutel in stand “OFF” draaien. Contactsleutel verwijderen en bougiekabel van de bougie(s) trekken.**

Tips voor het maaien van gras

Handgas op “SNEL”

Voor het beste maairesultaat en een maximale luchtcirculatie zet u het handgas op “SNEL”. Om het gras goed af te maaien, is lucht nodig; zet de maaihoogte dus niet te laag en zorg dat de maaier niet helemaal door ongemaaid gras omgeven is. Probeer altijd één zijkant van de maaier vrij van ongemaaid gras te houden, zodat lucht kan worden aangezogen.

Een gazon voor de eerste keer maaien

Laat het gras iets langer dan normaal, om te voorkomen dat oneffenheden in het gras volledig worden weggemaaid. Over het algemeen kan het best de voorheen gebruikte maaihoogte worden gekozen. Als u gras van meer dan 15 cm (6”) lang gaat maaien, kunt u het best in twee keer maaien om een goed maairesultaat te verkrijgen.

1/3 van de lengte van het gras afmaaien

Aanbevolen wordt niet meer dan ca. 1/3 van de lengte van het gras af te maaien. Meer afmaaien wordt afgeraden, tenzij het gras dun is of in de late herfst, wanneer het gras langzamer groeit.

Maairichting

Maai afwisselend in verschillende richtingen, zodat het gras rechtop blijft staan. Dit zorgt ook voor een betere verspreiding van maaisel, wat de vertering en bemesting ten goede komt.

Maai met de juiste regelmaat

Normaal gesproken om de 4 dagen. Bedenk echter dat gras niet het hele jaar door even snel groeit. Om dezelfde maaihoogte te behouden, wat een goede gewoonte is, in het vroege voorjaar vaker maaien. Als de groeisnelheid in de zomer afneemt, maait u minder vaak. Als u langere tijd niet hebt kunnen maaien, maait u eerst op een hoge maaihoogte. Maai 2 dagen later op een lagere maaihoogte.

Rijsnelheid

Om de maaikwaliteit te verbeteren, verlaagt u de rijsnelheid.

Gras niet te kort afmaaien

Als de maaibreedte van de maaier groter is dan die van de maaier die u voorheen gebruikte, zet u de maaihoogte één stand hoger. Hierdoor voorkomt u dat oneffenheden te kort worden afgemaaid.

Lang gras

Als u het gras iets langer dan normaal hebt laten groeien, of als het een hoog vochtgehalte heeft, de maaihoogte hoger dan normaal instellen en het gras op deze hoogte maaien. Daarna het gras op de lagere, normale hoogte maaien.

Stoppen tijdens het maaien

Als u de machine terwijl die in beweging is moet stoppen, kan er een klont maaisel op het gazon achterblijven. Dit kunt u als volgt voorkomen:

1. Houd de maaikoppeling “INGESCHAKELD” en rijd naar een deel dat u al gemaaid hebt.
2. Om het maaisel gelijkmatig te verspreiden, zet u de maaihoogte één of twee standen hoger terwijl u vooruit rijdt met de maaikoppeling “INGESCHAKELD”.

Onderkant van de maaikast schoonhouden

Gebruik de wasaansluiting om maaisel en vuil van de onderkant van de maaier te verwijderen. Als zich gras en vuil in de maaier verzamelt, leidt dat uiteindelijk tot een onbevredigend maairesultaat.

Onderhoud van maaimessen

Zorg gedurende het hele maaiseizoen voor een scherp maaimes. Een scherp mes snijdt het gras goed af zonder het te scheuren of te kwetsen. Door scheuren

en kwetsen wordt het gras bruin aan de randen, waardoor het langzamer groeit en gevoeliger is voor ziekten. Controleer het maaimes (de maaimessen) elke maand op goede scherpte en verwijder bramen met een vijl.

Tips voor het fijnmaken van bladeren

In de herfst kunt u bladeren in kleine deeltjes versnipperen en in het gras injecteren. In de lente zijn de bladdeeltjes verteerd en vormen ze een waardevolle bemesting van de grond.

- Wanneer u klaar bent met maaien, moet steeds nog 50% van het gazon door de laag fijngemaakte bladeren te zien zijn. Soms is het nodig hiervoor één of meer keren over de bladeren heen te gaan.
- Als er meer dan 13 cm (5”) bladeren op het gazon ligt, zet u de maaihoogte één of twee standen hoger. Hierdoor kunnen de bladeren gemakkelijker onder het maaidek worden ingevoerd.
- Als de bladeren niet fijn genoeg zijn gemaakt om in het gras verborgen te worden, gaat u er nog een keer overheen in een hoek van 90° op de eerste keer.
- Als u veel eikebladeren fijnmaakt, is het aan te raden in het voorjaar kalk op het gras aan te brengen. Hierdoor wordt het zuur uit de eikebladeren geneutraliseerd.

Onderhoud

Onderhoudsschema

Werkzaamheden	5 uur	25 uur	Onderhoud voor stalling	Voorjaars onderhoud	2 jaar	Aantekeningen
Olie verversen (1e keer)	X					
Olie verversen (periodiek)		X	X			
Veiligheidsschakelaars controleren	X	X		X	X	Vóór elk gebruik
Maaimes controleren	X	X	X			
Rem controleren	X		X	X		
Voorasspindels smeren		X	X			Vaker in stoffige, vuile omstandigheden
Draaipunten smeren		X	X			
Onderhoud luchtfilter		X	X			
Bougie controleren		X	X	X		
Mesdrijfriem controleren			X			
Tractiedrijfriem controleren			X			
Drijfketting controleren	X	X	X			Vaker in stoffige, vuile omstandigheden
Benzine aftappen			X			
Buitenkant van motor reinigen		X	X			
Maaierhuis reinigen	X		X			
Koelingrooster van motor reinigen		X	X	X		
Afgeschilferde oppervlakken verven			X			
Veiligheidsschakelaars vervangen					X	

⚠ VOORZICHTIG

MOGELIJK GEVAAR
- **Als u de sleutel in het contactslot laat zitten, kan een onbevoegde de motor starten.**

WAT ER KAN GEBEUREN
- **Per ongeluk starten van de motor kan leiden tot lichamelijk letsel van u of omstanders.**

GEVAARLIJKE SITUATIES VOORKOMEN
- **Om per ongeluk starten van motor tijdens onderhoud te voorkomen sleutel uit contactschakelaar nemen en kabel van bougie trekken. Druk de kabel opzij, zodat hij niet per ongeluk contact met de bougie kan maken.**

Luchtfilter

Onderhoudsinterval/Specificatie

Schuimfilter: reinigen en olie aanbrengen na elke 25 bedrijfsuren of jaarlijks, waarbij de kortste periode moet worden aangehouden. Papierfilter: na elke 100 bedrijfsuren of jaarlijks vervangen, waarbij de kortste periode moet worden aangehouden. Onderhoud van luchtfilter vaker (elke paar uur) uitvoeren bij gebruik in zeer stoffige of zanderige omstandigheden.

1. Kabel van bougie afnemen (fig. 13).

2. Knop en deksel van luchtfilter afnemen (fig. 10).

3. Het schuim-voorfilter moet elke 25 uur gereinigd worden (fig. 10). Schuim-voorfilter reinigen door het van de papieren patroon af te schuiven (fig. 10).

A. Schuim-voorfilter in warm water met vloeibare zeep wassen. Grondig in schoon water uitspoelen.

B. Voorfilter in een doek wikkelen en droogknijpen.

C. Schuimstof met motorolie verzadigen. Knijpen om overtollige olie te verwijderen.

4. De papieren luchtfilterpatroon moet elke 100 uur vervangen worden. Eén moer van boven op de papieren patroon afnemen (fig. 10).

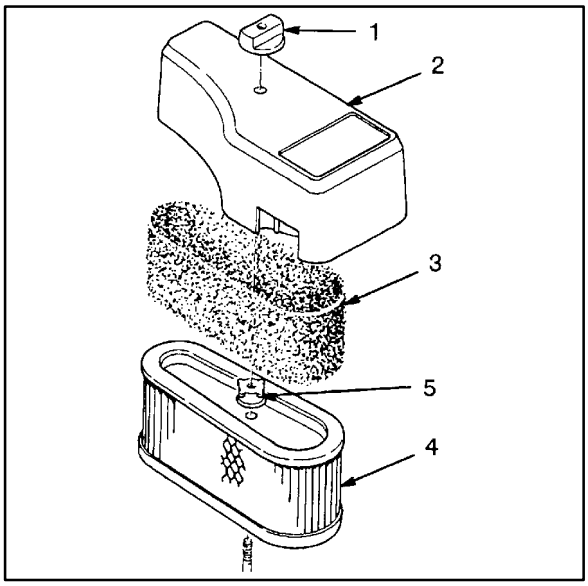

Figuur 10

1. Knop
2. Luchtfilterdeksel
3. Schuimfilterelement
4. Papierfilterelement
5. Moer

5. Luchtfilter zorgvuldig reinigen om te voorkomen dat vuil de carburateur binnendringt. Papieren patroon afnemen en wegwerpen.

6. Een nieuwe papieren patroon in luchtfilter zetten. Luchtfilter weer monteren.

Belangrijk: Oplosmiddelen op basis van aardolie, zoals petroleum, mogen niet gebruikt worden voor het reinigen van het papieren filterelement. Deze kunnen verslechtering van het element

veroorzaken. ELEMENT NIET OLIËN. GEEN PERSLUCHT GEBRUIKEN VOOR REINIGEN VAN ELEMENT.

Belangrijk: Motor nooit laten lopen zonder dat luchtfilter op zijn plaats zit, daar anders de motor beschadigd kan worden.

Motorolie

Onderhoudsinterval/Specificatie

Olie verversen:

- Na de eerste 5 bedrijfsuren.
- Na elke 25 bedrijfsuren.

NB.: De motorolie moet vaker worden ververst bij gebruik in zeer stoffige of vuile omstandigheden.

Type olie: detergente olie (API-klasse SF, SG of SH)

Carterinhoud: 1,06 l (36 oz.)

Viscositeit: zie onderstaande tabel

GEBRUIK OLIESOORTEN MET DEZE SAE-VISCOSITEIT

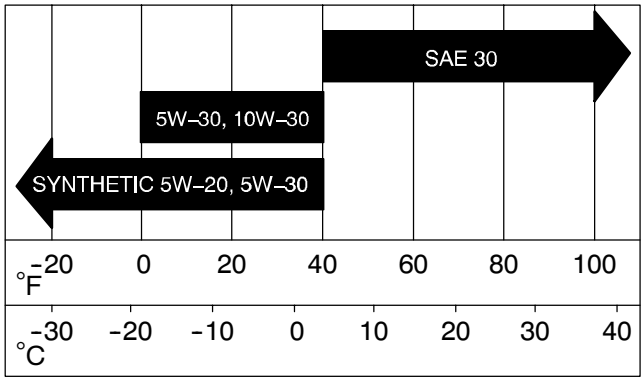

Motoroliepeil controleren

1. Parkeer de machine op een vlakke en horizontale ondergrond. Maaikoppeling (aftakas) uitschakelen, parkeerrem in werking stellen en contactsleutel in de stand “OFF” draaien om de motor af te zetten. Contactsleutel verwijderen.
2. Maak de omgeving van de peilstok (fig. 11) schoon, zodat er geen vuil in de peilstokbuis kan komen, waardoor de motor beschadigd zou kunnen worden.
3. Oliepeilstok eruit draaien en het metalen uiteinde schoonvegen (fig. 11).
4. Peilstok helemaal in vulopening draaien; opnieuw verwijderen en oliepeil op peilstok controleren. Als het te laag is, slechts genoeg olie bijvullen totdat het peil tot aan het FULL streepje staat. Niet overvullen; dit kan de motor beschadigen.

Belangrijk: Het carter nooit overvullen met olie; hierdoor kan de motor beschadigd worden.

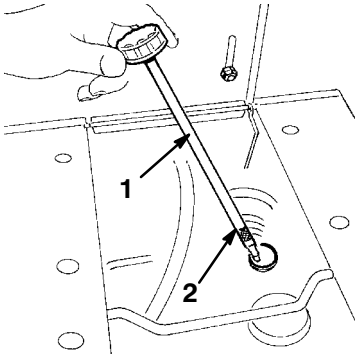

Figuur 11

1. Oliepeilstok
2. Full streepje

Olie verversen/aftappen

1. Start de motor en laat hem vijf minuten lopen. Warme olie kan beter afgetapt worden.

2. Parkeer de machine zo dat de aftapzijde iets lager dan de andere zijde staat, zodat de olie volledig wordt afgetapt. Daarna maaikoppeling (aftakas) uitschakelen, parkeerrem in werking stellen en contactsleutel in de stand “OFF” draaien om de motor af te zetten. Sleutels uit contact- en keuzeschakelaar verwijderen.

3. Maaidekhendel op UITGESCHAKELD en maaihoogtehendel op laagste stand zetten.

4. Plaats een opvangbak onder de aftapplug (fig. 12).Verwijder de aftapplug. Alle olie in de opvangbak laten lopen.

5. Als alle olie eruit gelopen is, de aftapplug weer monteren.

   NB.: Oude olie bij een erkend inzamelpunt afleveren.

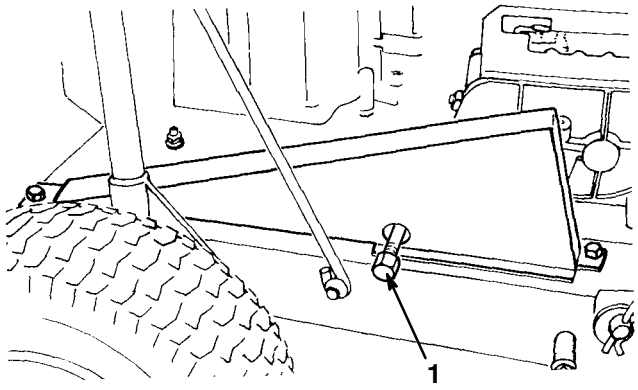

Figuur 12

1. Aftapplug

6. Peilstok eruit draaien en carter met olie vullen. Zie Carter met olie vullen, pagina 17. De inhoud van het carter is ca. 1,06 l (36 oz.). **Carter niet overvullen**, anders kan de motor beschadigd worden.

Bougie

Onderhoudsinterval/Specificatie

Omdat de luchtspleet tussen de midden- en zij-elektrode tijdens het normale gebruik van de machine groter wordt, moet de elektrodenafstand elke 25 bedrijfsuren worden gecontroleerd. Aanbevolen elektrodenafstand 0,762 mm (0.030”). Te gebruiken bougie: Champion RJ-19LM.

NB.: De bougie gaat gewoonlijk lange tijd mee; maar bij storing in de motor moet de bougie altijd uitgenomen en gecontroleerd worden.

Bougie(s) verwijderen

1. Maaidekhendel (aftakas) op UITGESCHAKELD zetten en contactsleutel op “OFF” draaien om de motor te stoppen. Sleutel uit contactschakelaar verwijderen.

2. Bougiekabel van de bougie verwijderen (fig. 13).

3. Maak de omgeving van de bougie schoon om te voorkomen dat er vuil in de motor komt, wat beschadiging kan veroorzaken.

4. Verwijder de bougie(s).

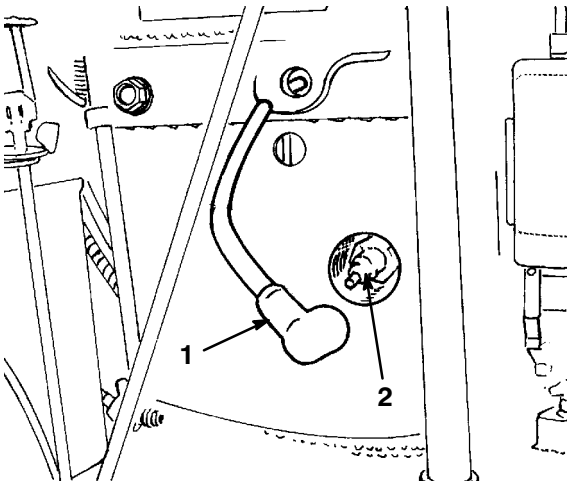

Figuur 13

1. Bougiekabel
2. Bougie

Bougie controleren

1. Bekijk de binnenkant van de bougie (fig. 14). Als de isolator lichtbruin of grijs is, werkt de motor naar behoren. Een zwarte laag op de isolator duidt meestal op een vuil luchtfilter.

Belangrijk: **Bougie nooit schoonmaken. Bougie altijd vervangen bij: zwarte laag op de bougie, versleten elektroden, vettige laag op de bougie of scheuren.**

2. Controleer de elektrodenafstand (fig. 14). De zij-elektrode verbuigen (fig. 14) om de juiste afstand in te stellen.

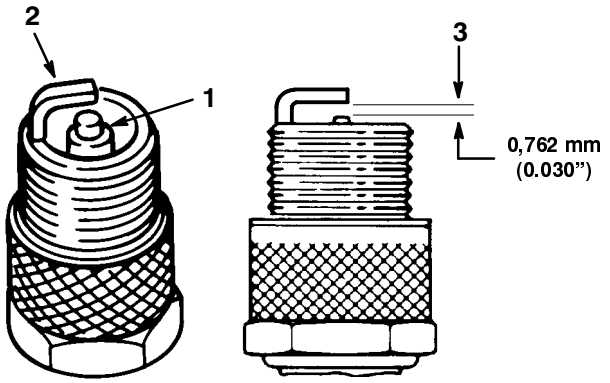

Figuur 14

1. Middenelektrode met isolator
2. Zij-elektrode
3. Elektrodenafstand (niet op schaal weergegeven)

Bougie monteren

1. Monteer de bougie. Controleer eerst de elektrodenafstand.
2. Bougie tot 20,4 Nm (15 ft-lb) aantrekken.
3. Druk de kabel(s) op de bougie(s) (fig. 13).

Smeren

Onderhoudsinterval/Specificatie

De machine na elke 25 bedrijfsuren of jaarlijks doorsmeren, waarbij de kortste periode moet worden aangehouden. Het smeren moet vaker plaatsvinden bij gebruik in zeer stoffige of zanderige omstandigheden.

Type vet: universeel smeervet.

Methode van smeren

1. Maaidekhendel (aftakas) op UITGESCHAKELD zetten en contactsleutel op “OFF” draaien om de motor te stoppen. Sleutel uit contactschakelaar verwijderen.
2. Smeernippels schoonmaken met een doek. Indien nodig verf van de voorkant van de nippels afkrabben.
3. Een vetspuit op de smeernippel zetten en vet in de smeernippel pompen totdat wat vet bij de lagers naar buiten komt.
4. Overtollig vet wegvegen.

Waar moet gesmeerd worden

1. Smeer de voorwielen en de spindels totdat er wat nieuw vet bij de lagers naar buiten komt (fig. 15).

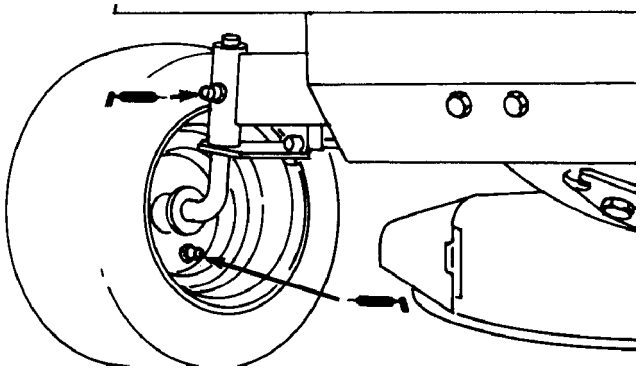

Figuur 15

2. Eénmaal per jaar moeten de achterwielen worden verwijderd en de assen gesmeerd, om roestvorming te voorkomen en het verwijderen van de wielen te vergemakkelijken.

Draaipunten smeren

De mechanische draaipunten op de machine moeten elke 25 bedrijfsuren gesmeerd worden, maar vaker onder stoffige of zanderige omstandigheden.

Belangrijk: Voor het smeren van alle mechanische draaipunten moet de machine achterover gekanteld worden. Alvorens de machine te kantelen echter alle benzine uit tank en olie uit carter aftappen. Tevens accu uitbouwen zodat er geen zuur op de machine gemorst wordt.

1. Benzine uit tank aftappen; zie Aftappen van benzine uit de brandstoftank, blz. 34.

2. Olie uit carter aftappen, zie Olie verversen/ aftappen, stap 1-6, pagina 30.

3. Accu uit chassis verwijderen, zie Accu vullen en opladen, blz. 16.

4. Transmissie in 1e versnelling schakelen en parkeerrem in werking stellen.

5. Machine achterover kantelen.

6. Maaidek van maaierchassis verwijderen, zie Maaidek verwijderen/monteren, stap 1-10, pagina 38.

7. Alle mechanische draaipunten aan maaier en maaidek met lichte olie smeren.

8. Maaidek aan maaier monteren, zie Maaidek verwijderen/monteren, pagina 38.

9. Machine terug in zijn normale werkstand kantelen.

10. Vul het carter met olie, zie Carter met olie vullen, pagina 17.

11. Brandstoftank met benzine vullen, zie Brandstoftank met benzine vullen, pagina 13.

12. Accu monteren, zie Accu vullen en opladen, pagina 35.

Koelsysteem reinigen

Koelsysteem regelmatig reinigen. Verwijder aangekoekt gras en vuil van de koelribben van cilinder en cilinderkop, het luchtinlaatrooster aan de kant van het vliegwiel en de hefbomen en overbrengingen van de carburateur. Dit draagt bij aan een goede koeling en correct motortoerental en vermindert de kans op oververhitting en mechanische schade.

Bandenspanning

Onderhoudsinterval/Specificatie

Houd de voor- en achterbanden op de voorgeschreven spanning. Controleer de bandenspanning via het ventiel na elke 25 bedrijfsuren of elke maand, waarbij de kortste periode moet worden aangehouden (fig. 16). De bandenspanning kan het best bij koude banden worden gecontroleerd.

Bandenspanning voor en achter op 138 kPa (20 psi) brengen.

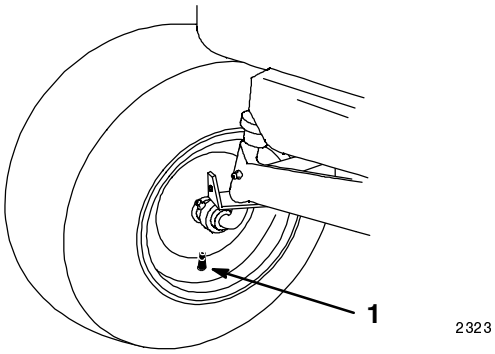

Figuur 16

1. Ventiel

Rem

Stel altijd de parkeerrem in werking als u de machine stopt of onbeheerd achterlaat. Controleer de rem vóór elk gebruik. Als de parkeerrem slipt of onvoldoende remvermogen heeft, moet die worden afgesteld.

Rem controleren

1. Parkeer de machine op een vlakke en horizontale ondergrond. Maaikoppeling (aftakas) uitschakelen, parkeerrem in werking stellen en contactsleutel in de stand “OFF” draaien om de motor af te zetten. Contactsleutel verwijderen.
2. Als de achterwielen blokkeren en slippen wanneer u de tractor naar voren duwt, is geen afstelling nodig. De rem moet worden afgesteld als de wielen draaien en niet blokkeren. Zie Rem afstellen, pagina 33.
3. Parkeerrem lossen en tractor vooruit duwen. De wielen moeten vrij draaien.
4. Als aan beide voorwaarden wordt voldaan, behoeft de rem geen afstelling.

Rem afstellen

Stel de remschoenen af als de rem slipt of onvoldoende remvermogen levert bij intrappen van het rempedaal. De rem bevindt zich aan de linkerkant van de aandrijfas (fig. 17).

1. Motor stoppen en bougiekabel van bougie verwijderen.
2. Accu uit het chassis verwijderen, zie Accu verwijderen, pagina 34.
3. Moer ongeveer 1/4 slag rechtsom draaien (fig. 17).
4. Werking van rem controleren door machine te duwen; er mag geen remwerking te bespeuren zijn. Als remwerking te bespeuren is, borgmoer 1/8 slag linksom draaien tot er geen contact meer is.

Belangrijk: **Als de parkeerrem gelost is, moeten de achterwielen vrij draaien als u de tractor duwt. Als een goede remwerking en vrij draaien niet mogelijk zijn, neemt u direct contact op met een erkende Toro-dealer.**

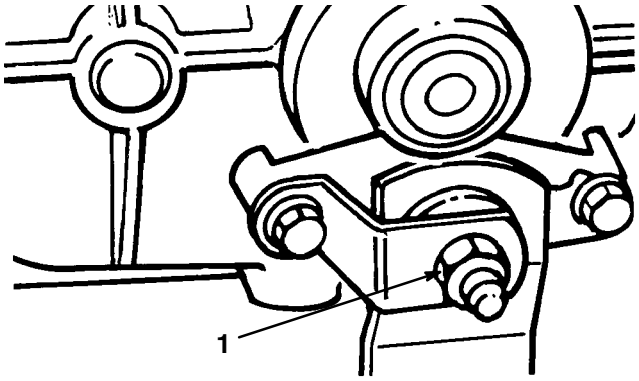

Figuur 17

1. Moer

Brandstoftank

Brandstoftank aftappen

⚠ GEVAARLIJK

MOGELIJK GEVAAR
- **Benzine is onder bepaalde omstandigheden uitermate brandbaar en explosief.**

WAT ER KAN GEBEUREN
- **Brand of explosie van benzine kan brandwonden of schade aan eigendommen veroorzaken.**

GEVAARLIJKE SITUATIES VOORKOMEN
- **Brandstof uit de tank aftappen als de motor koud is. Doe dit in de vrije buitenlucht. Gemorste brandstof opvegen.**
- **Benzine niet aftappen in nabijheid van open vuur of waar benzinedampen door een vonk ontstoken kunnen worden.**
- **Niet roken in de buurt van de tractor.**

1. Omgeving van de brandstoftankdop schoonmaken, zodat er geen vuil in de vulopening kan komen nadat de dop verwijderd is. Daarna de dop van de brandstoftank verwijderen.

2. M.b.v. een pomphevel benzine in een schone benzinebus aftappen.

NB.: Er is geen andere aanbevolen wijze om benzine uit de tank af te tappen, behalve met een pomphevel. Deze is goedkoop in een ijzerhandel/DHZ-winkel verkrijgbaar.

Accu

Onderhoudsinterval/Specificatie

Controleer het zuurpeil van de accu elke 5 uur. Houd de accu altijd schoon en volledig geladen. Gebruik een tissue om de accubak schoon te maken. Als de accupolen geoxydeerd zijn, deze schoonmaken met een oplossing van vier delen water en één deel zuiveringszout. Breng een laagje zuurvrij vet (vaseline) op de accupolen aan om oxydatie te voorkomen.

Spanning: 12 V, 160 A (koude start)

Accu verwijderen

1. Maaidekhendel (aftakas) op UITGESCHAKELD zetten, parkeerrem in werking stellen en contactsleutel op “OFF” draaien om de motor te stoppen. Contactsleutel verwijderen.

2. Vleugelmoer waarmee accubeugel aan chassis bevestigd is verwijderen (fig.18).

3. Maak de minkabel (zwart) los van de accupool (fig. 18).

4. Schuif het rubber kapje van de pluskabel (rood) terug over de kabel. Maak de pluskabel (rood) los van de accupool (fig. 18).

5. Vleugelmoer waarmee accubeugel aan chassis bevestigd is verwijderen (fig.18).

6. Bovenkant accubeugel optillen en naar achteren draaien.

7. Accu uit chassis verwijderen.

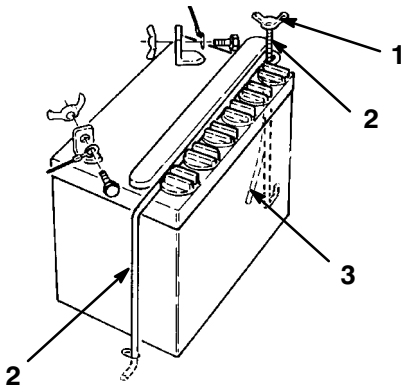

Figuur 18

1. Vleugelmoer
2. Accubeugel
3. Ontluchtingsbuis

Accu monteren

1. Accu inzetten met polen naar binnenkant van machine gericht en ontluchtingsbuis door gat in frame heen.

2. Accu met beugels in het chassis vastzetten.

3. Rode positieve kabel op positieve (+) pool en zwarte negatieve kabel op de negatieve (-) pool van de accu aansluiten en met dopschroeven en vleugelmoeren bevestigen.

Zuurpeil controleren

1. Motor stoppen en zitting naar voren klappen. Hieronder bevindt zich de accu.

2. Cellendeksel eraf tillen om in de cellen te kijken. Het accuzuur moet tot aan de onderkant van de buis staan (fig. 19). Het zuurpeil mag niet tot onder de platen zakken (fig. 19).

3. Als het zuurpeil te laag is, voegt u de benodigde hoeveelheid gedestilleerd water toe, zie Accu bijvullen met water, pagina 35.

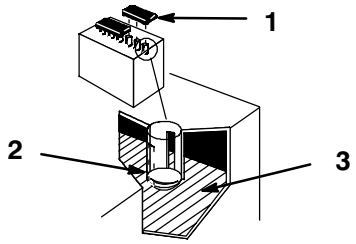

Figuur 19

1. Cellendeksel
2. Onderkant van buis
3. Platen

Accu bijvullen met water

Het beste moment om de accu met water bij te vullen is net voordat u de tractor gebruikt. Het water wordt dan goed vermengd met de zuuroplossing.

1. Maak de bovenkant van de accu met een tissue schoon.

2. Cellendeksels eraf tillen (fig. 19).

3. Giet langzaam gedestilleerd water in elke accucel, totdat het peil tot aan de onderkant van de celbuis staat (fig. 19).

Belangrijk: De accu niet overvullen, omdat accuzuur (zwavelzuur) ernstige corrosie en beschadiging van het chassis kan veroorzaken.

4. Cellendeksels weer op de accu drukken.

Accu opladen

Belangrijk: Zorg dat de accu altijd volledig geladen is (soortelijk gewicht 1,260). Dit is vooral belangrijk om beschadiging van de accu te voorkomen bij temperaturen onder 0°C (32°F).

1. Accu uit het chassis verwijderen, zie Accu verwijderen, pagina 34.

2. Controleer het zuurpeil, zie Zuurpeil controleren, pagina 35, stap 2-3.

3. Verwijder het cellendeksel van de accu en sluit een batterijlader van 3-4 A aan op de accupolen. Laad de accu gedurende 4 uur op met 4 A of minder (12 V). De accu niet overladen. Cellendeksels weer aanbrengen nadat de batterij volledig opgeladen is.

⚠ WAARSCHUWING

MOGELIJK GEVAAR
- **Bij het opladen van de accu komen gassen vrij.**

WAT ER KAN GEBEUREN
- **Accugassen kunnen exploderen.**

GEVAARLIJKE SITUATIES VOORKOMEN
- **Sigaretten, vonken en vlammen uit de buurt van de accu houden.**

4. Monteer de accu in het chassis, zie Accu monteren, pagina 35.

Maaimes

1. Motor stoppen en bougiekabel van de bougie trekken. Contactsleutel verwijderen.

Belangrijk: **Om mes van as af te nemen, moet machine achterover gekanteld worden. Alvorens de machine te kantelen, alle benzine uit tank en alle olie uit carter aftappen. Tevens accu uitbouwen zodat zuur niet op machine gemorst wordt. (ALLE ZAKVULLERDELEN MOETEN VERWIJDERD WORDEN ALVORENS MACHINE TE KANTELEN.)**

2. Benzine uit tank aftappen; zie Aftappen van benzine uit de brandstoftank, pagina 34.

3. Olie uit carter aftappen, zie Olie verversen/ aftappen, stap 1-6, pagina 30.

4. Accu uit het chassis verwijderen, zie Accu verwijderen, pagina 34.

5. Transmissie in 1e versnelling schakelen en parkeerrem in werking stellen. Machine achterover kantelen.

6. Uiteinde van mes met doek of dikke handschoen vasthouden, dan mesbout, ring en mes verwijderen (fig. 20).

   NB.: Omdat de mesbout op de fabriek tot 61-81 Nm (45-60 ft-lb) aangetrokken is, kan het moeilijk zijn de bout te verwijderen. Als men de bout niet verwijderen kan, een erkende TORO service dealer of “service station” raadplegen voor hulp.

7. M.b.v. een vijl, snijkant aan beide uiteinden van mes slijpen (fig. 21).

Belangrijk: **Bovenkant van mes slijpen en oorspronkelijke snijhoek handhaven om een scherpe snijkant te waarborgen. Het mes blijft in**

evenwicht als van beide snijkanten evenveel materiaal verwijderd wordt.

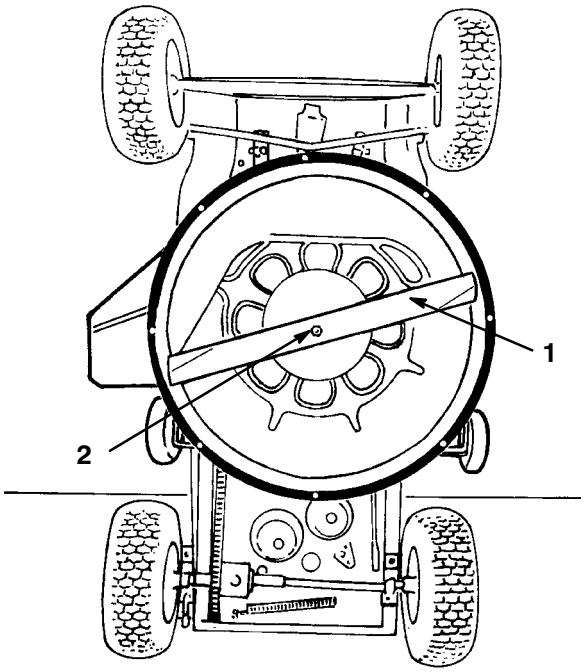

Figuur 20

1. Mes
2. Bout en ring

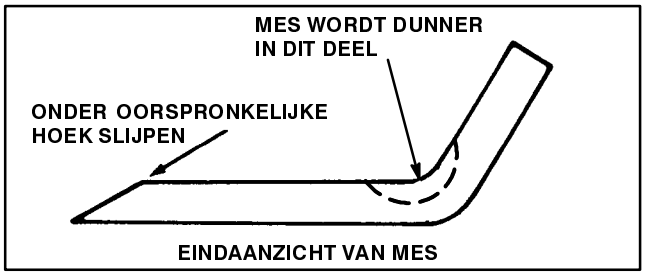

Figuur 21

8. Controleer de balans van het mes door het op een mesbalans te leggen. In de ijzerhandel kunt u een goedkope balans kopen. Wanneer een mes in evenwicht is, blijft het horizontaal liggen. Is het mes niet in balans, dan helt het over naar de zwaardere kant. In dit geval moet nog wat metaal van de snijkant aan deze kant worden afgevijld. Daarna evenwicht controleren. Hiermee doorgaan tot evenwicht hersteld is.

9. Mes, ring en mesbout in deze volgorde installeren (fig. 20). Mesbout aantrekken tot 61-81 Nm (45-60 ft-lb).

Belangrijk: De snijkant van het mes moet van het maaierhuis af wijzen.

10. Machine terug in zijn normale werkstand kantelen.

11. Vul het carter met olie, zie Carter met olie vullen, pagina 17.

12. Brandstoftank met benzine vullen; zie Brandstoftank met benzine vullen, pagina 13.

13. Accu monteren; zie Accu vullen en opladen, pagina 35.

⚠ WAARSCHUWING

MOGELIJK GEVAAR

- **Een versleten of beschadigd maaimes kan gevaarlijk zijn.**

WAT ER KAN GEBEUREN

- **Uitgeworpen stukjes mes kunnen ernstig of zelfs fataal letsel van bestuurder of omstanders veroorzaken.**

GEVAARLIJKE SITUATIES VOORKOMEN

- **Controleer het mes regelmatig.**
- **Een verbogen of ongebalanceerd maaimes direct vervangen.**
- **Altijd originele Toro vervangingsmessen gebruiken om veiligheid en hoogste prestaties te verzekeren. NOOIT WILL-FIT VERVANGINGSMESSEN GEBRUIKEN.**

Verwijderen/monteren van de maaieenheid

1. Motor stoppen en bougiekabel van de bougie verwijderen.

2. Transmissie in 1e versnelling zetten en parkeerrem in werking stellen.

3. Maaihoogtehendel op de laagste stand zetten.

Belangrijk: Om het maaidek van de machine te verwijderen, kan de machine achterover gekanteld worden. Alvorens de machine te kantelen, alle benzine uit tank en alle olie uit carter aftappen. Tevens accu uitbouwen zodat zuur niet op machine gemorst wordt.

4. Benzine uit tank aftappen; zie Aftappen van benzine uit de brandstoftank, pagina 34.

5. Olie uit carter aftappen, zie Olie verversen/ aftappen, stap 1-6, pagina 30.

6. Accu uit het chassis verwijderen, zie Accu verwijderen, pagina 34.

7. Transmissie in 1e versnelling schakelen en parkeerrem in werking stellen. Machine achterover kantelen.

8. Mesdrijfriem afnemen; zie Vervangen van de mesdrijfriem, pagina 39.

9. Verwijder de R-pen en de pen waarmee de maaidekremstang aan de beugel bevestigd is (fig. 22).

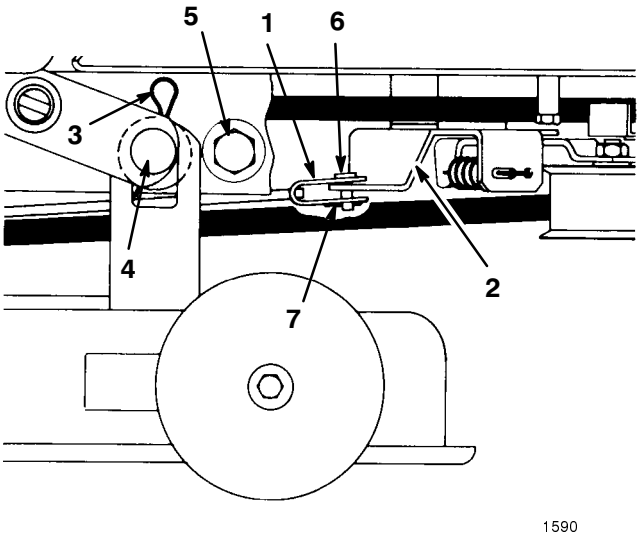

Figuur 22

1. Remstang
2. Beugel
3. R-pen
4. Pen
5. Maaidekaanslagen
6. Pen
7. R-pen

10. Verwijder (2) R-pennen en ringen waarmee maaidek aan ophangpennen bevestigd is (fig. 22). Maaidek vastpakken en opzij bewegen, totdat het van de pennen afschuift, daarna naar voren zodat de voorste bevestigingen losgaan.

11. Om het maaidek te monteren in omgekeerde volgorde te werk gaan.

12. Monteer de mesdrijfriem, zie Vervangen van de mesdrijfriem, pagina 39.

13. Machine terug in zijn normale werkstand kantelen.

14. Vul het carter met olie, zie Carter met olie vullen, pagina 17.

15. Brandstoftank met benzine vullen; zie Brandstoftank met benzine vullen, pagina 13.

16. Accu monteren; zie Accu vullen en opladen, pagina 35.

Vervangen van de mesdrijfriem

Belangrijk: Om de mesdrijfriem te vervangen, kan de machine achterover gekanteld worden. Echter, alvorens de machine te kantelen, alle benzine uit tank en alle olie uit carter aftappen. Tevens accu uitbouwen zodat zuur niet op machine gemorst wordt.

1. Benzine uit tank aftappen; zie Aftappen van benzine uit de brandstoftank, pagina 34.

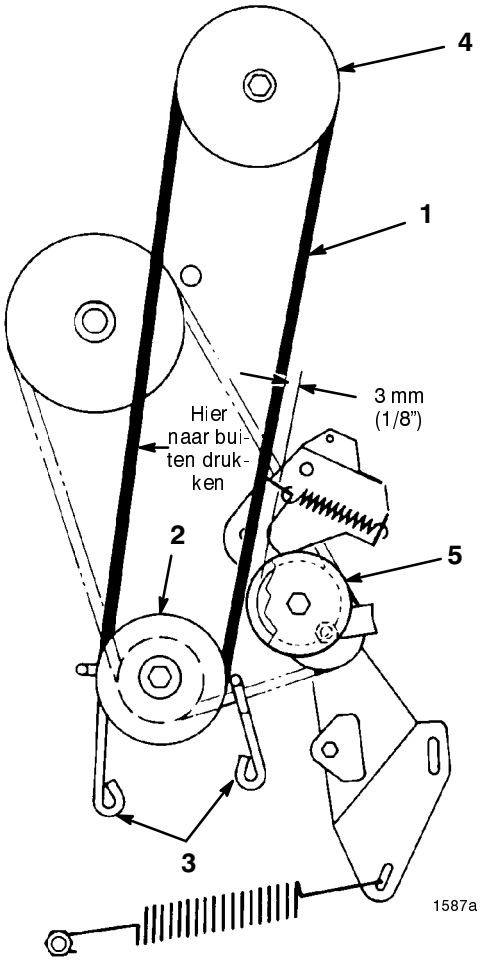

Figuur 23

1. Mesdrijfriem
2. Motorpoelie
3. Riemgeleiders motorpoelie
4. Maaidekpoelie
5. Spanpoelie

2. Olie uit carter aftappen, zie Olie verversen/aftappen, stap 1-6, pagina 30.

3. Accu uit het chassis verwijderen, zie Accu verwijderen, pagina 34.

4. Transmissie in 1e versnelling schakelen en parkeerrem in werking stellen. Machine achterover kantelen.

5. Bouten, ringen en moeren van bevestiging maaidekaanslagen aan beide zijden van maaierframe verwijderen (fig. 22). Maaidek naar achteren schuiven om drijfriem te ontspannen.

6. Maaihoogtehendel in laagste stand zetten.

7. Bouten waarmee (2) motorpoelie-riemgeleiders bevestigd zijn losdraaien en geleiders van de poelie weg duwen. Mesdrijfriem van motorpoelie verwijderen (fig. 23).

8. Maaidekhendel op INGESCHAKELD zetten, zodat de rem van de maaidekpoelie af gaat.

9. (2) bouten waarmee riemgeleider aan maaidek bevestigd is verwijderen en riemgeleider verwijderen. Riem van poelie af nemen.

10. De maaidekhendel moet op INGESCHAKELD staan, zodat de rem van de maaidekpoelie af is. Leg de nieuwe riem om de poelie. Monteer de riemgeleider weer aan het maaidek.

11. Riem om motorpoelie leggen en riemgeleiders monteren. De ruimte tussen riemgeleiders en poelie of riem moet ca. 3 mm (1/8”) zijn, maar ze mogen elkaar niet raken.

12. Riem naar buiten drukken (speling wegnemen), zoals getoond in fig. 23 en ruimte tussen buitenkant van riem en binnenkant van spanpoelie controleren (fig. 23). Ruimte moet ca. 3 mm (1/8”) zijn.

13. Als ruimte tussen riem en poelie correct is, doorgaan naar stap 16, anders naar volgende stap om ruimte af te stellen.

14. Zoek de maaidekstang aan de linkerkant van de transmissie (fig. 24). Penhouder verwijderen pen draaien om stang langer of korter te maken, totdat gewenste ruimte tussen riem en poelie is bereikt.

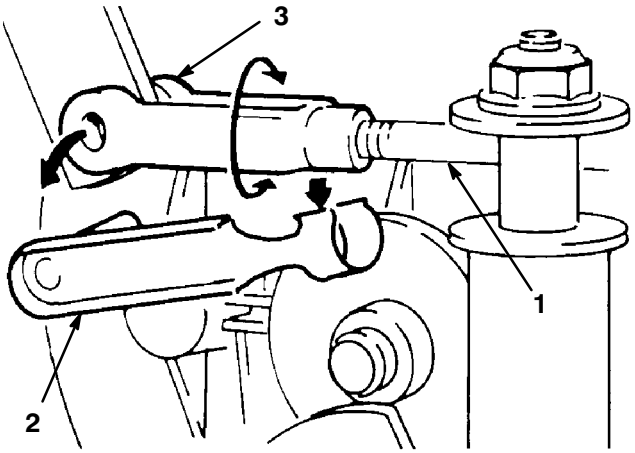

Figuur 24

1. Maaidekstang
2. Penhouder
3. Pen

15. Pen bevestigen en afstelling opnieuw controleren.

16. Machine terug in werkstand kantelen.

17. Vul het carter met olie, zie Carter met olie vullen, pagina 17.

18. Brandstoftank met benzine vullen; zie Brandstoftank met benzine vullen, pagina 13.

19. Accu monteren; zie Accu vullen en opladen, pagina 35.

Vervangen van de tractiedrijfriem

Belangrijk: Om de tractiedrijfriem te vervangen, kan de machine achterover gekanteld worden. Echter, alvorens de machine te kantelen, alle benzine uit tank en alle olie uit carter aftappen. Tevens accu uitbouwen zodat zuur niet op machine gemorst wordt.

1. Benzine uit tank aftappen; zie Aftappen van benzine uit de brandstoftank, pagina 34.

2. Olie uit carter aftappen, zie Olie verversen/ aftappen, stap 1-6, pagina 30.

3. Accu uit het chassis verwijderen, zie Accu verwijderen, pagina 34.

4. Transmissie in 1e versnelling schakelen en parkeerrem in werking stellen. Machine achterover kantelen.

5. Mesdrijfriem afnemen; zie Vervangen van de mesdrijfriem, pagina 39.

6. Maaidek verwijderen, zie Maaidek monteren/verwijderen, pagina 38.

7. Grote tractieveer van bevestigingsbout af nemen (fig. 25). Veer voorzichtig verwijderen, staat onder hoge spanning.

8. Spanpoelieveer van spanpoeliebeugel verwijderen (fig. 25).

9. Moer en ring waarmee spanpoeliebeugel aan frame bevestigd is verwijderen en beugel verwijderen (fig. 25).

10. Moer op poelie losdraaien, totdat riemgeleider verwijderd kan worden (fig. 25). Riem van alle poelies af nemen.

11. In omgekeerde volgorde te werk gaan om riem te monteren.

NB.: Na montage van riemgeleider aan spanpoelie controleren of de rand van de riemgeleider evenwijdig loopt met het frame, zoals getoond in figuur 25.

12. Maaidek monteren, zie Maaidek verwijderen/monteren, stap 11-14, pagina 38.

13. Machine terug in zijn normale werkstand kantelen.

14. Vul het carter met olie, zie Carter met olie vullen, pagina 17.

15. Brandstoftank met benzine vullen; zie Brandstoftank met benzine vullen, pagina 13.

16. Accu monteren; zie Accu vullen en opladen, pagina 35.

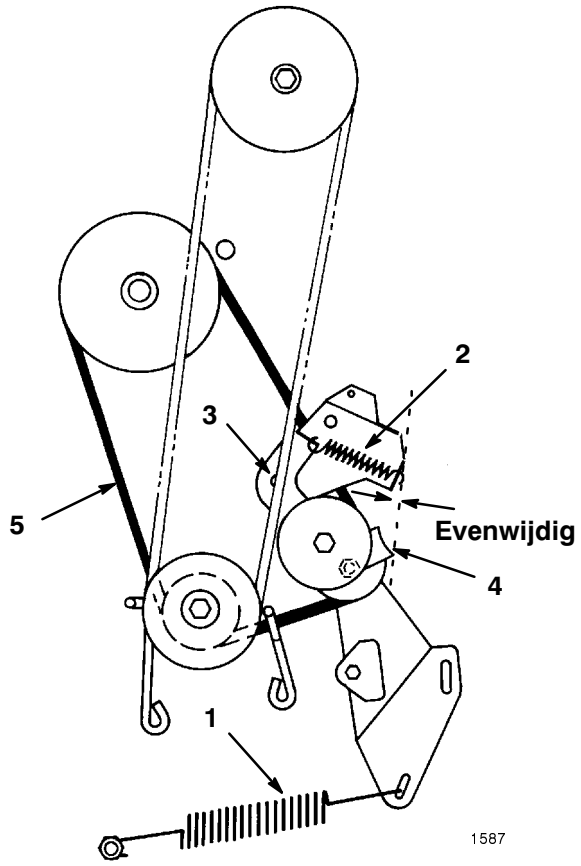

Figuur 25

1. Tractieveer
2. Spanpoelieveer
3. Moer en ring voor bevestiging spanpoeliebeugel
4. Riemgeleider
5. Tractiedrijfriem

Aandrijfketting controleren/afstellen

De aandrijfketting moet worden afgesteld, zodat de ketting midden tussen de tandwielen van transmissie en differentieel ca. 3 mm (1/8”) kan worden ingedrukt. Controleer de kettingspanning na de eerste 5 bedrijfsuren en daarna elke 25 bedrijfsuren

1. Verwijder de twee bouten waarmee de kettingkast aan het chassis van de maaier bevestigd is en til de kettingkast eraf (fig. 26).

Belangrijk: **Als de ketting versleten, onvoldoende gespannen of niet goed afgesteld is, maakt hij een bijgeluid terwijl hij over de tandwielen loopt, wat erop wijst dat de ketting moet worden afgesteld om beschadiging van de tandwielen te voorkomen. Als u hulp nodig hebt, neemt u contact op met een erkende Toro Dealer.**

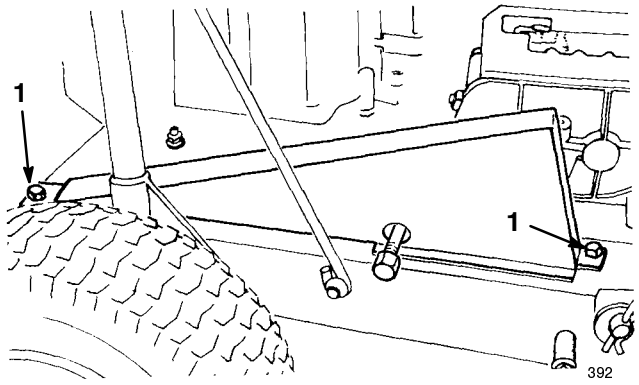

Figuur 26

1. Bouten

2. Controleer de kettingspanning door de ketting midden tussen de tandwielen op te tillen en licht omlaag te drukken (fig. 27). De totale speling moet ca. 3 mm (1/8”) bedragen (fig. 28). Als de ketting niet de juiste spanning heeft, moet hij worden afgesteld — stap 3-13.

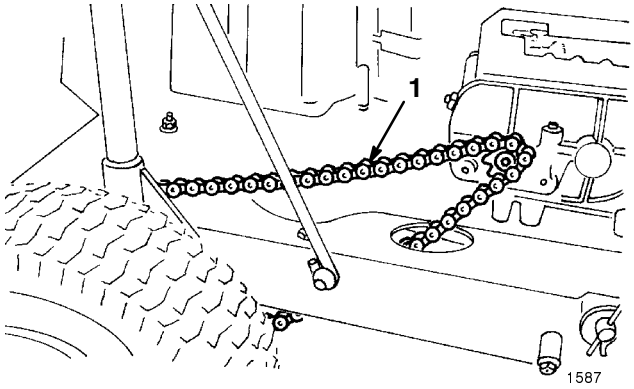

Figuur 27

1. Aandrijfketting

Belangrijk: **Om de aandrijfketting af te stellen, moet de machine achterover gekanteld worden. Echter, alvorens de machine te kantelen, alle benzine uit tank en alle olie uit carter aftappen. Tevens accu uitbouwen zodat zuur niet op machine gemorst wordt. (ALLE ZAKVULLER-DELEN MOETEN VERWIJDERD WORDEN ALVORENS MACHINE TE KANTELEN.)**

3. Benzine uit tank aftappen; zie Aftappen van benzine uit de brandstoftank, pagina 34.

4. Olie uit carter aftappen, zie Olie verversen/ aftappen, pagina 30.

5. Accu uit het chassis verwijderen, zie Accu verwijderen, pagina 34.

6. Transmissie in 1e versnelling schakelen en parkeerrem in werking stellen. Machine achterover kantelen, zodat chassis op houten blokken van ca. 5 x 10 cm (2″ x 4″) komt te rusten. De wielen moeten vrij van de grond zijn, zodat de as bewogen kan worden.

7. Vier flensmoeren waarmee kussenblokken met differentieelas aan machineframe bevestigd zijn losdraaien (Fig. 24).

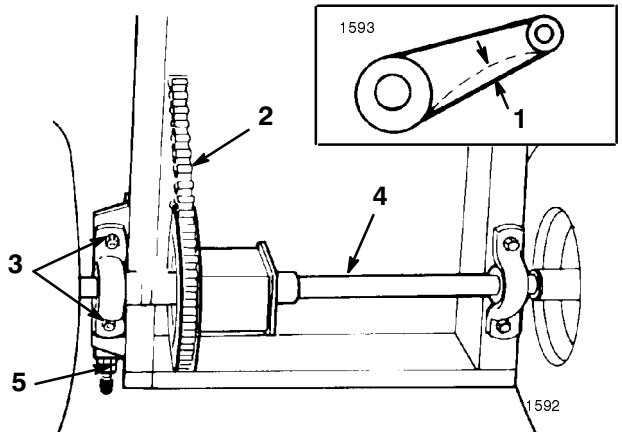

Figuur 28

1. 3 mm (1/8")
2. Aandrijfketting
3. Moeren
4. As
5. Kettingspanner

8. Achterste contramoer aan kettingspanner losdraaien (fig. 28).

9. Inbusmoer aan kettingspanner draaien, totdat gewenste kettingspanning verkregen wordt.

10. Flensmoeren voor bevestiging van rechter kussenblok (kettingzijde) aan frame vastdraaien.

11. Omdat de as evenwijdig aan de achterkant van het chassis moet lopen, meet u de afstand tussen het midden van de kussenblokken tot aan de achterkant van het chassis (fig. 28). Het verschil tussen de twee gemeten waarden mag niet groter dan 3 mm (1/8″) zijn. Als het verschil groter is, loopt de as niet evenwijdig aan het chassis en moet hij opnieuw worden afgesteld.

12. Controleer de spanning van de aandrijfketting vanaf de onderzijde van de machine (zie stap 2).

13. Kantel de machine terug in de normale werkstand en monteer de kettingkast.

14. Vul het carter met olie, zie Carter met olie vullen, pagina 17.

15. Brandstoftank met benzine vullen; zie Brandstoftank met benzine vullen, pagina 13.

16. Accu monteren; zie Accu vullen en opladen, pagina 35.

Schema elektrische installatie

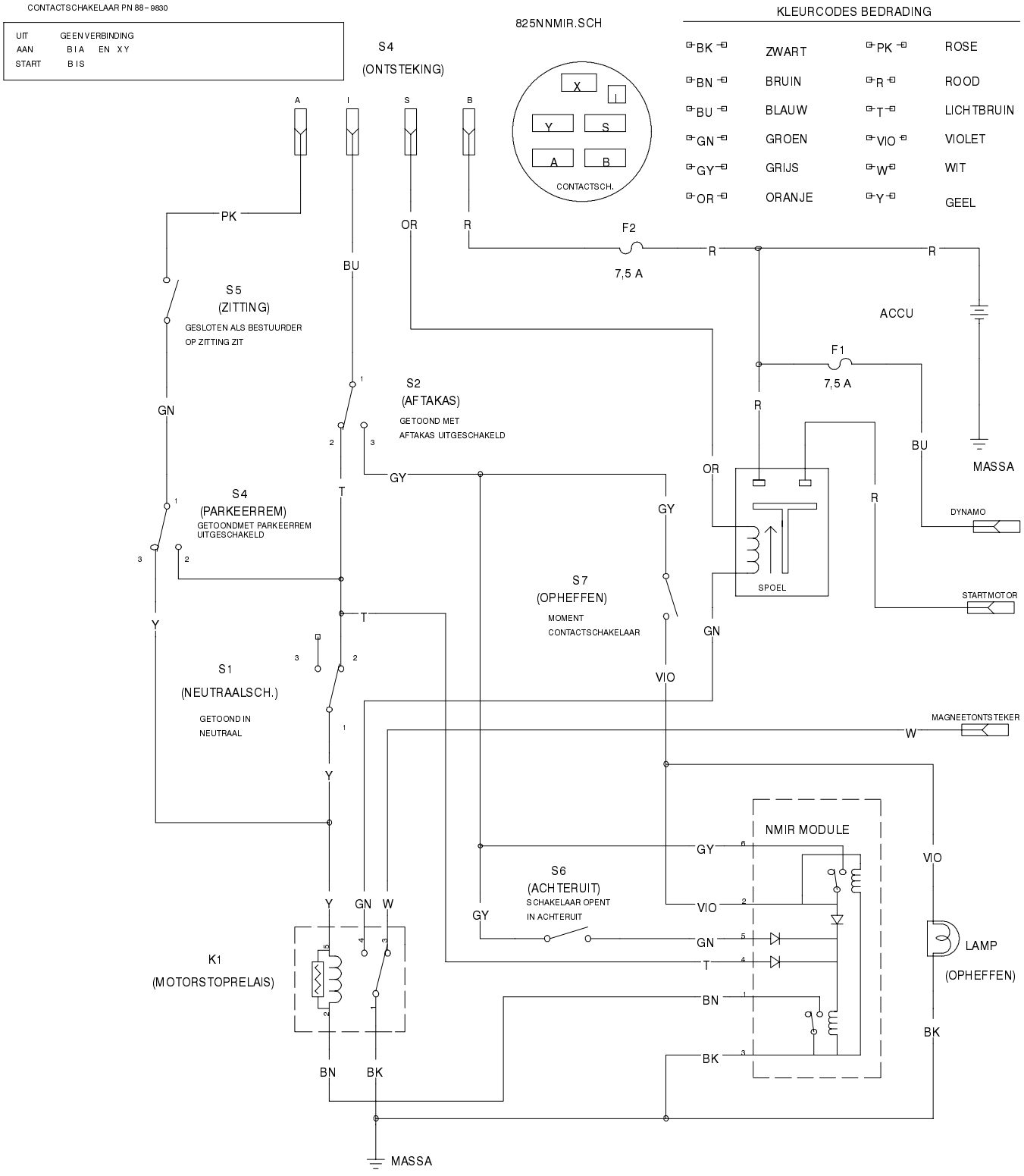

Reiniging en stalling

1. Maaikoppeling (aftakas) op UITGESCHAKELD zetten, parkeerrem in werking stellen en contactsleutel op “OFF” draaien om de motor te stoppen. Sleutels uit contact- en keuzeschakelaar te verwijderen.

2. Maaisel, vuil en vet van de buitenkant van de gehele machine verwijderen, met name van de motor. Vuil en kaf van buitenkant van cilinder, cilinderkopribben en koelinghuis verwijderen.

Belangrijk: **De machine met een zacht wasmiddel en water wassen. GEEN HOGEDRUKREINIGER GEBRUIKEN. Daardoor kan de elektrische installatie beschadigd worden of noodzakelijk vet bij wrijvingspunten weggespoeld worden. Gebruik niet te veel water in de buurt van het bedieningspaneel, de verlichting, de motor en de accu.**

3. Controleer het remsysteem, zie Rem, pagina 33.

4. Luchtfilteronderhoud, zie Luchtfilter, pagina 28.

5. Chassis doorsmeren, zie Smeren, pagina 31.

6. Motorolie verversen, zie Motorolie, pagina 29.

7. Controleer de bandenspanning, zie Bandenspanning, pagina 32.

8. Wanneer de machine langer dan 30 dagen niet wordt gebruikt, moet hij als volgt worden voorbereid op stalling.

A. Voeg een stabilizer/conditioner op aardoliebasis toe aan de brandstof in de tank. Volg de instructies voor het mengen van de fabrikant van de stabilizer op (ca. 25 ml/5 l) (1 oz./ga). **Gebruik geen stabilizer op alcoholbasis (ethanol of methanol).**

NB.: Stabilizer/conditioner werkt het best als het met verse benzine wordt vermengd en altijd wordt gebruikt.

B. Laat de motor vijf minuten lopen om de stabilizer/conditioner door het brandstofsysteem te verspreiden.

C. Motor stoppen, laten afkoelen en alle benzine uit de tank aftappen, zie Brandstoftank aftappen, pagina 34.

D. Motor opnieuw starten en laten lopen totdat hij afslaat.

E. Bedien de choke of hulpstarter.

F. Start de motor totdat hij niet meer start. Bedien de hulpstarter, indien aanwezig, diverse malen om te verzekeren dat er geen brandstof in de hulpstarter meer aanwezig is.

G. Brandstof op milieuverantwoorde wijze en volgens de wettelijke voorschriften afvoeren.

Belangrijk: **Benzine met toegevoegde stabilizer/conditioner niet langer dan 90 dagen bewaren.**

9. Verwijder de bougie(s) en controleer de toestand ervan, zie Bougie, pagina 30. Laat de bougie(s) uit de cilinder en giet twee eetlepels motorolie in het gat van de cilinder. Gebruik de startmotor om de motor te laten draaien en zo de olie over de cilinderwand te verspreiden. Monteer de bougie(s), aantrekken tot 40 Nm (30 ft-lb). De bougiekabel(s) niet op de bougie(s) drukken.

10. Neem de accu uit het chassis, controleer het zuurpeil en laad de accu volledig op, zie Accu, pagina 34. De accukabels niet op de accupolen aansluiten tijdens stalling.

Belangrijk: **De accu moet volledig opgeladen zijn, om te voorkomen dat hij bevriest en beschadigd raakt bij temperaturen onder 0°C (32°F). Een volledig opgeladen accu behoudt zijn**

lading ongeveer 50 dagen bij temperaturen onder 4°C (40°F). Bij temperaturen boven 4°C (40°F) elke 30 dagen het zuurpeil van de batterij controleren en de batterij opladen.

11. Alle bouten, schroeven en moeren controleren en indien nodig aandraaien. Beschadigde of defecte delen repareren of vervangen.

12. Krassen en beschadigingen van de lak bijwerken. Bijwerklak is verkrijgbaar bij de erkende Toro-dealer.

13. Machine in een schone, droge garage of opslagruimte stallen. Sleutels uit contact- en keuzeschakelaar verwijderen en onthouden waar u die bewaart. Machine afdekken om hem te beschermen en schoon te houden.

Onderkant van de maaikast wassen

Was na elk gebruik de onderkant van de maaikast, om aankoeken van maaisel te voorkomen en goed fijnmaken en verspreiden van het maaisel te verzekeren.

1. Parkeer de machine op een verharde, vlakke ondergrond. Maaikoppeling (aftakas) uitschakelen en contactsleutel op “OFF” draaien om de motor te stoppen.

2. Bevestig een tuinslang met slangkoppeling aan de wasaansluiting op de maaier en draai de waterkraan helemaal open (fig. 29).

3. Zet de maaihoogtehendel op de laagste stand.

4. Neem op de zitting plaats en start de motor. Maaimes (aftakas) inschakelen en maaier 1 tot 3 minuten laten draaien.

5. Maaimes (aftakas) uitschakelen en contactsleutel op “OFF” draaien om de motor te stoppen. Wacht tot alle bewegende delen tot stilstand zijn gekomen.

6. Draai de waterkraan dicht en verwijder de slangkoppeling van de wasaansluiting.

NB.: Als de maaier na één wasbeurt niet schoon is, deze eerst 30 minuten laten weken. Daarna bovenstaande werkwijze herhalen.

7. Laat de maaier nog eens één tot drie minuten draaien om het achtergebleven water te verwijderen.

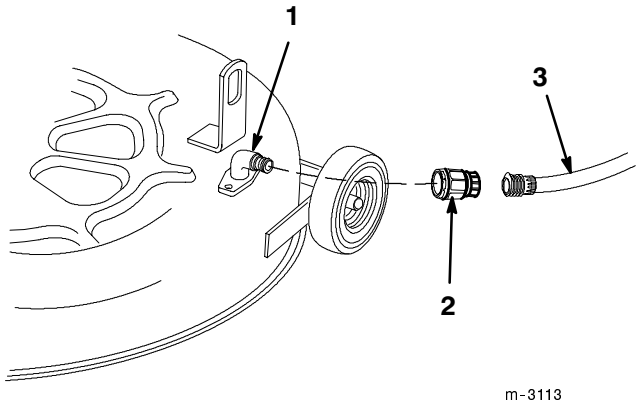

Figuur 29

1. Wasaansluiting
2. Koppeling (niet meegeleverd)
3. Tuinslang

⚠ WAARSCHUWING

MOGELIJK GEVAAR

- **Door een beschadigde of ontbrekende wasaansluiting kunnen voorwerpen worden uitgeworpen of is contact met het maaimes mogelijk.**

WAT ER KAN GEBEUREN

- **Uitgeworpen voorwerpen of contact met het maaimes kan ernstig of fataal letsel veroorzaken.**

GEVAARLIJKE SITUATIES VOORKOMEN

- **Een beschadigde of ontbrekende wasaansluiting direct vervangen, voordat u de maaier opnieuw gebruikt.**
- **Eventuele gaten in de maaier met bouten en moeren dichtmaken.**
- **Nooit handen of voeten onder de maaier of door openingen in de maaier steken.**

Problemen, oorzaak en remedie

PROBLEEM	MOGELIJKE OORZAAK	REMEDIE
Startmotor draait niet.	1. Maaidekhendel staat op INGESCHAKELD.	1. Maaidekhendel op UITGESCHAKELD zetten.
	2. Accu leeg.	2. Accu opladen.
	3. Elektrische verbindingen geoxydeerd of los.	3. Controleer elektrische aansluitingen op goed contact.
	4. Transmissie is in een versnelling geschakeld.	4. Versnellingshendel in vrij zetten.
	5. Relais of schakelaar defect.	5. Neem contact op met erkende Service Dealer.
Motor start niet, start moeilijk of blijft niet lopen.	1. Brandstoftank leeg.	1. Tank met benzine vullen.
	2. Choke is niet AAN.	2. Zet choke AAN.
	3. Luchtfilter is vuil.	3. Luchtfilterelement reinigen of vervangen.
	4. Bougiekabel los of niet op bougie aangesloten.	4. Kabel op bougie aansluiten.
	5. Bougie zit los.	5. Bougie met 20,4 Nm (15 ft-lb) aantrekken.
	6. Bougie is aangetast, vuil of op andere wijze defect.	6. Nieuwe bougie met juiste elektrodenafstand monteren.
	7. Elektrodenafstand onjuist.	7. Elektrodenafstand instellen op 0,76 mm (0.030″).
	8. Vuil, water of oude benzine in brandstofsysteem.	8. Neem contact op met erkende Service Dealer.
	9. Accu leeg.	9. Accu opladen.
	10. Beluchtingsgat in brandstoftankdop verstopt.	10. Tankdop reinigen of vervangen.
	11. Carburateur onjuist afgesteld.	11. Carburateur afstellen.
	12. Module of schakelaar defect.	12. Neem contact op met erkende Service Dealer.
	13. Elektrische verbindingen zijn los.	13. Controleer elektrische installatie op goed contact.

PROBLEEM	MOGELIJKE OORZAAK	REMEDIE
Motor draait niet of slecht stationair.	1. Luchtfilter is vuil. 2. Stationair toerental is te laag. 3. Vuil, water of oude benzine in brandstofsysteem. 4. Bougie is aangetast, vuil of op andere wijze defect.	1. Luchtfilterelement reinigen. 2. Carburateur bijstellen. 3. Neem contact op met erkende Service Dealer. 4. Nieuwe bougie met juiste elektrodenafstand monteren.
Maaimes draait niet.	1. Mesdrijfriem versleten, los of gebroken. 2. Mesdrijfriem van poelie af.	1. Nieuwe mesdrijfriem monteren. 2. Mesdrijfriem monteren en spanpoelie en riemgeleiders op juiste stand controleren.
Motor verliest kracht.	1. Motor te zwaar belast. 2. Luchtfilter is vuil. 3. Oliepeil in carter te laag. 4. Koelribben en luchtwegen onder motor blazerhuis verstopt. 5. Bougie is aangetast, vuil of heeft onjuiste elektrodenafstand. 6. Beluchtingsopening van brandstoftankdop verstopt. 7. Carburateur onjuist afgesteld. 8. Vuil, water of oude benzine in brandstofsysteem.	1. Rijsnelheid verlagen. 2. Luchtfilterelement reinigen. 3. Carter met olie bijvullen. 4. Obstructie van koelribben en luchtwegen verwijderen. 5. Nieuwe bougie met juiste elektrodenafstand monteren. 6. Tankdop reinigen of vervangen. 7. Carburateur bijstellen. 8. Neem contact op met erkende Service Dealer.
Motor raakt oververhit.	1. Motor te zwaar belast. 2. Oliepeil in carter te laag. 3. Koelribben en luchtwegen onder motor blazerhuis verstopt. 4. Carburateur onjuist afgesteld.	1. Rijsnelheid verlagen. 2. Carter met olie bijvullen. 3. Obstructie van koelribben en luchtwegen verwijderen. 4. Carburateur bijstellen.

PROBLEEM	MOGELIJKE OORZAAK	REMEDIE
Abnormale trillingen.	1. Motorbevestigingsbouten zitten los.	1. Motorbevestigingsbouten aantrekken.
	2. Losse motorpoelie, spanpoelie of mespoelie.	2. Desbetreffende poelie vastzetten.
	3. Motorpoelie beschadigd.	3. Neem contact op met erkende Service Dealer.
	4. Maaimes uit balans, verbogen of los.	4. Nieuw maaimes monteren.
	5. Mesbout zit los.	5. Bout tot 61–81 Nm (45–60 ft-lb) aantrekken.
	6. Drijfriem beschadigd.	6. Mesdrijfriem monteren en spanpoelie en riemgeleiders op juiste stand controleren.
Machine rijdt niet.	1. Tractiespanpoelie onjuist afgesteld.	1. Tractieriem afstellen.
	2. Tractieriem versleten, los of gebroken.	2. Neem contact op met erkende Service Dealer.
	3. Tractieriem van poelie af.	3. Neem contact op met erkende Service Dealer.
	4. Transmissie kan niet in versnelling worden geschakeld.	4. Neem contact op met erkende Service Dealer.
	5. Drijfketting van tandwiel af.	5. Drijfketting monteren en afstellen.