Libretto No 3324-556

TORO®

Wheel Horse®

8-25 Trattore a motore posteriore

Modelli 70122-9900001 e seguenti

Manuale dell’operatore

CE

Italiano (I)

Introduzione

Grazie per aver acquistato un prodotto Toro.

Tutti noi della Toro vogliamo che siate completamente soddisfatti del vostro nuovo prodotto, pertanto per assistenza, parti di ricambio originali, o per qualsiasi informazione di cui aveste necessità, non esitate ad interpellare il vostro Centro di Assistenza Autorizzato.

Ogni volta che contattate il vostro Centro di Assistenza Autorizzato o la fabbrica, indicate sempre il numero del modello e il numero di serie del vostro prodotto. Questi numeri aiuteranno il Centro di Assistenza o il Responsabile dell'Assistenza a fornire informazioni esatte sul vostro prodotto specifico. Troverete la decalcomania con il numero del modello e il numero di serie in un unico posto sul prodotto come mostrato di seguito.

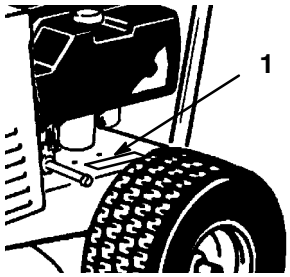

1. Targhetta con modello e numero di serie (sotto il telaio sinistro)

Per vostra comodità, scrivete il numero del modello e il numero di serie nello spazio seguente.

Modello: _____

No di serie: _____

Leggete attentamente questo manuale per apprendere come utilizzare il prodotto ed eseguirne la manutenzione in maniera corretta. La lettura di questo manuale aiuterà voi e gli altri ad evitare infortuni a persone o danni al prodotto. Sebbene progettiamo, produciamo e vendiamo prodotti sicuri e rispondenti alle più moderne concezioni, è vostra responsabilità utilizzare il prodotto in maniera appropriata e sicura. E' inoltre vostra responsabilità fornire alle persone a cui permettete l'uso del prodotto l'addestramento necessario per un utilizzo sicuro.

Il sistema di sicurezza in questo manuale identifica i pericoli potenziali e utilizza particolari messaggi di sicurezza per aiutare voi e gli altri ad evitare infortuni, o perfino la morte. PERICOLO, AVVERTENZA e ATTENZIONE sono parole di segnalazione utilizzate per identificare il livello di rischio. Comunque, indipendentemente dal rischio, fate molta attenzione.

PERICOLO segnala una situazione di estremo pericolo che provoca infortuni gravi o la morte se non si osservano le precauzioni raccomandate.

AVVERTENZA segnala un pericolo che può provocare infortuni gravi o la morte se non si osservano le precauzioni raccomandate.

ATTENZIONE segnala un rischio che può causare infortuni lievi o moderati se non si osservano le precauzioni raccomandate.

Per evidenziare le informazioni, vengono utilizzate anche altre due parole. "Importante" indica informazioni meccaniche di particolare importanza e "Nota" evidenzia informazioni generali di particolare rilevanza.

I lati sinistro e destro della macchina sono determinati stando sul sedile nella normale posizione dell'operatore.

™The Toro Company - 2000
All Rights Reserved

Indice

	Pagina
Sicurezza	3
Norme di sicurezza per trattori con tosaerba rotante	3
Norme di sicurezza	3
Livello di pressione acustica	6
Livello di potenza acustica	6
Livello di vibrazioni	6
Tabella dei pendii	7
Glossario dei simboli	9
Carburante ed olio	12
Carburante raccomandato	12
Uso dello stabilizzatore/ condizionatore	13
Rabbocco del serbatoio del carburante	13
Controllo del livello dell'olio motore	13
Montaggio	14
Parti sciolte	14
Installazione del gruppo volante	14
Installazione del sedile	15
Attivazione della batteria	15
Rabbocco del carter con olio	16
Controllo pressione pneumatici	17
Funzionamento	18
La sicurezza prima di tutto	18
Comandi	18
Leva cambio di velocità	18
Leva innesto lama (Presa di forza [PDF])	18
Comando dell'acceleratore	18
Interruttore a chiave	18
Interruttore di avviamento	18
Comando dell'altezza di taglio	18
Pedale della frizione	19
Pedale del freno	19
Freno di stazionamento	19
Avviamento e spegnimento del motore	19
Rodaggio	20
Regolazione altezza di taglio	20
Procedura per l'uso	20
Sistema interruttori di sicurezza	21
Funzionamento in retromarcia	21
Guida in marcia avanti o retromarcia	23
Spegnimento della macchina	23
Regolazione del sedile	24
Scarico laterale	24
Suggerimenti per il taglio dell'erba	24
Suggerimenti per il taglio delle foglie	26
Manutenzione	27
Tabella degli intervalli di manutenzione	27
Filtro dell'aria	28
Olio motore	29
Candela	30
Ingrassaggio e lubrificazione	31
Pressione dei pneumatici	32
Freno	33
Serbatoio del carburante	34
Batteria	34
Manutenzione della lama di taglio	36
Rimozione/Installazione dell'unità di taglio	37
Sostituzione della cinghia di trasmissione della lama	39
Sostituzione della cinghia di trasmissione della trazione	40
Controllo/regolazione della catena di trasmissione	42
Schema elettrico	44
Pulizia e rimessaggio	45
Lavaggio del sottoscocca del tosaerba	47
Individuazione dei problemi	48

Il Manuale del Proprietario del Motore allegato contiene informazioni su sistemi di riduzione delle emissioni, manutenzione e garanzia.

Conservate il Manuale del Proprietario insieme all'unità. Qualora il manuale si danneggi o diventi illeggibile, sostituitelo immediatamente. Le copie sostitutive possono essere ordinate al produttore del motore.

Sicurezza

Norme di sicurezza per trattori con tosaerba rotante

Alla data di produzione, questa macchina soddisfa o supera i requisiti delle norme europee. Tuttavia, l'errato utilizzo o manutenzione da parte dell'operatore o del proprietario possono provocare incidenti. Per ridurre il rischio di incidente, rispettate le seguenti norme di sicurezza e fate sempre attenzione al simbolo di allarme ⚠, che indica PERICOLO, AVVERTENZA e ATTENZIONE - "norme di sicurezza". Il mancato rispetto delle istruzioni può provocare gravi lesioni personali o la morte.

Norme di sicurezza

Questo prodotto è in grado di amputare mani e piedi e scagliare oggetti. Rispettate sempre tutte le norme di sicurezza per evitare gravi lesioni personali o la morte.

Addestramento

1. Leggete attentamente le istruzioni. Prendete conoscenza con i comandi e il corretto utilizzo della macchina.
2. Non consentite mai l'uso della macchina a bambini o a persone che non abbiamo perfetta conoscenza delle presenti istruzioni. Eventuali normative locali possono imporre limiti all'età dell'operatore.
3. Non eseguite il taglio dell'erba in prossimità di altre persone, soprattutto bambini, o di animali.
4. Ricordate sempre che l'operatore o utilizzatore è responsabile di incidenti o pericoli occorsi ad altre persone o alla loro proprietà.
5. Non trasportate passeggeri.
6. Il conducente deve mirare a ottenere una formazione professionale e pratica. Tale informazione dovrà evidenziare:
   - la necessità di attenzione e concentrazione quando si lavora su trattorini;
   - il controllo del rasaerba che scivola su un terreno in pendenza non verrà recuperato azionando il freno. I motivi principali di una perdita di controllo sono:
     - presa insufficiente delle ruote;
     - velocità troppo elevata;
     - azione frenante inadeguata;
     - tipo di macchina inadatto al compito da eseguire;
     - mancanza di consapevolezza degli effetti delle condizioni del terreno, soprattutto delle pendenza;
     - traino ed errata distribuzione del carico.

Preparazione

1. Durante l'uso, indossate sempre calzoni lunghi e scarpe pesanti. Non utilizzate il tosaerba a piedi nudi né indossando sandali aperti.
2. Ispezionate accuratamente la zona dove verrà usato il tosaerba e ripulitela di tutti gli oggetti che il tosaerba potrebbe far schizzare via.
3. AVVERTENZA – Il carburante è altamente infiammabile.
   - Utilizzate appositi contenitori per carburante.
   - Riempite il serbatoio all'aperto e non fumate durante questa operazione.
   - Rabboccate il carburante prima di accendere il motore. Non togliete mai il tappo del serbatoio né rabboccate il carburante quando il motore è accesso o caldo.

- In caso di fuoriuscita di carburante, non tentate di accendere il motore ma allontanate il tosaerba dalla zona interessata ed evitate di creare qualsiasi causa di innesco finché i vapori di carburante non si sono dispersi.
- Rimettete il tappo sul contenitore e chiudete il tappo del serbatoio.

4. Sostituite la marmitta, se difettosa.

5. Prima dell'uso, effettuate sempre un'ispezione visiva per verificare che le lame, i bulloni delle lame e il gruppo di taglio non siano usurati o danneggiati. In caso di lame o bulloni danneggiati, sostituire la serie completa per mantenere l'equilibratura.

6. Su macchine multilama, ricordate che la rotazione di una lama può provocare la rotazione anche di altre lame.

Funzionamento

1. Non azionate il motore in un locale chiuso in cui possono raccogliersi i fumi tossici del monossido di carbonio.

2. Eseguite il taglio dell'erba solamente alla luce del giorno od in presenza di adeguata illuminazione artificiale.

3. Prima di cercare di avviare il motore, disinnestate tutte le frizioni dell'attrezzatura e mettete il cambio in folle.

4. Siate particolarmente cauti durante il traino di carichi o l'uso di attrezzature pesanti.

- Utilizzate solamente i punti di attacco previsti, per la barra di traino.
- Limitate l'entità dei carichi a quanto potrete controllare con sicurezza.
- Non curvate bruscamente. Eseguite le retromarce con prudenza.
- Utilizzate i contrappesi o le zavorre per le ruote quando raccomandato nel manuale di istruzioni.

5. Prestate attenzione al traffico, quando attraversate o procedete lungo una strada.

6. Arrestate la rotazione della lama prima di attraversare superfici non erbose.

7. Quando utilizzate attrezzature, non dirigete mai lo scarico del materiale verso terze persone e non consentite a nessuno di avvicinarsi alla macchina durante il lavoro.

8. Non azionate mai il rasaerba con schermi o ripari danneggiati oppure senza i dispositivi di protezione in posizione.

9. Non modificate la taratura del regolatore o non fate superare al motore i regimi previsti. Un funzionamento della macchina a velocità eccessiva può aumentare il rischio di lesioni personali.

10. Prima di abbandonare il posto di guida:

- disinnestate la presa di forza e abbassate al suolo l'attrezzatura;
- mettete il cambio in folle e inserite il freno di stazionamento;
- spegnete il motore e togliete le chiavi degli interruttori di avviamento e "Key Choice™".

11. Disinnestate la trasmissione dell'attrezzatura, spegnete il motore e staccate il filo della candela oppure togliete la chiave di accensione dal quadro:

- prima di pulire i blocchi o rimuovere eventuali ostruzioni del piano inclinato;
- prima di controllare, pulire o azionare il rasaerba;
- dopo aver colpito un corpo estraneo. ispezionate il rasaerba per verificare eventuali danni ed effettuate le riparazioni necessarie prima di riavviare l'attrezzatura;
- se la macchina inizia a vibrare in modo anomalo (controllate immediatamente).

12. Disinnestate la trasmissione dell'attrezzatura durante i trasferimenti e quando la macchina non viene utilizzata.

13. Spegnere il motore e disinserite la trasmissione all'attrezzatura:

- prima del rifornimento del carburante;
- prima di togliere il raccoglierba;
- prima di effettuare regolazione dell'altezza, a meno che la regolazione non possa essere eseguita dal posto di guida.

14. Riducete la regolazione dell'acceleratore durante il tempo di arresto del motore e, se il motore e dotato di valvola di intercettazione, spegnete l'afflusso di carburante al termine del lavoro.

Utilizzo su pendii

1. Per l'utilizzo sui pendii:

- non eseguite il taglio dell'erba procedendo lateralmente su terreni con pendenza superiore a 5°;
- non eseguite il taglio dell'erba procedendo in salita su terreni con pendenza superiore a 10°;
- non eseguite il taglio dell'erba procedendo in discesa su terreni con pendenza superiore a 15°.

2. Ricordate che non esistono pendenze "sicure". L'utilizzo della macchina su pendii erbosi richiede un'attenzione particolare. Per cautelarvi contro il ribaltamento:

- Evitate frenate e partenze brusche quando procedete su terreni in pendenza;
- innestate dolcemente la frizione, mantenendo sempre la macchina in presa, soprattutto procedendo in discesa;
- mantenete bassa la velocità della macchina procedendo in pendenza ed eseguendo curve a stretto raggio;
- prestate attenzione a protuberanze del terreno, buche e altri ostacoli nascosti;
- non eseguire mai il taglio dell'erba procedendo trasversalmente, a meno che la macchina non sia specificamente concepita per questo scopo.

Manutenzione e rimessaggio

1. Mantenete adeguatamente serrati tutti i dadi, i bulloni e le viti, per assicurarvi che la macchina possa funzionare nelle migliori condizioni di sicurezza.

2. Non tenete la macchina con il carburante nel serbatoio all'interno di edifici, dove i vapori della benzina possono raggiungere fiamme libere o scintille.

3. Lasciate raffreddare il motore prima di ricoverare la macchina al chiuso.

4. Per ridurre il rischio di incendio, mantenete motore, marmitta di scarico, compartimento della batteria e zona di conservazione della benzina esenti da erba, foglie ed eccessi di grasso.

5. Controllate di frequente il raccoglierba, per verificarne l'usura o il deterioramento.

6. Sostituite le parti usurate o danneggiate per motivi di sicurezza.

7. Dovendo scaricare il serbatoio del carburante, eseguite l'operazione all'aperto.

8. Su macchine multilama, ricordate che la rotazione di una lama può provocare la rotazione anche di altre lame.

9. Se la macchina deve essere parcheggiata, ricoverata o lasciata incustodita, abbassate al suolo i dispositivi di taglio, a meno di non utilizzare un blocco meccanico.

Livello di pressione acustica

Questa unità presenta un livello di pressione acustica equivalente continuo ponderato su A all'orecchio dell'operatore di 87 dB(A), collaudato mediante rilevazioni su macchine identiche in conformità alla direttiva 84/538/CEE e successive integrazioni.

Livello di potenza acustica

Questa unità presenta un livello di potenza acustica di 100 Lwa, collaudato mediante rilevazioni su macchine identiche in conformità alla Direttiva 84/538/CEE e successive integrazioni.

Livello di vibrazioni

Questa unità presenta un livello massimo di vibrazioni al braccio di 4,3 m/s^2 ed un livello massimo di vibrazioni al corpo di 0,5 m/s^2, collaudato mediante rilevazioni su macchine identiche in conformità alle procedure EN 1033 e EN 1032.

Tabella dei pendii

Leggete tutte le norme di sicurezza alle pagg. 3-11.

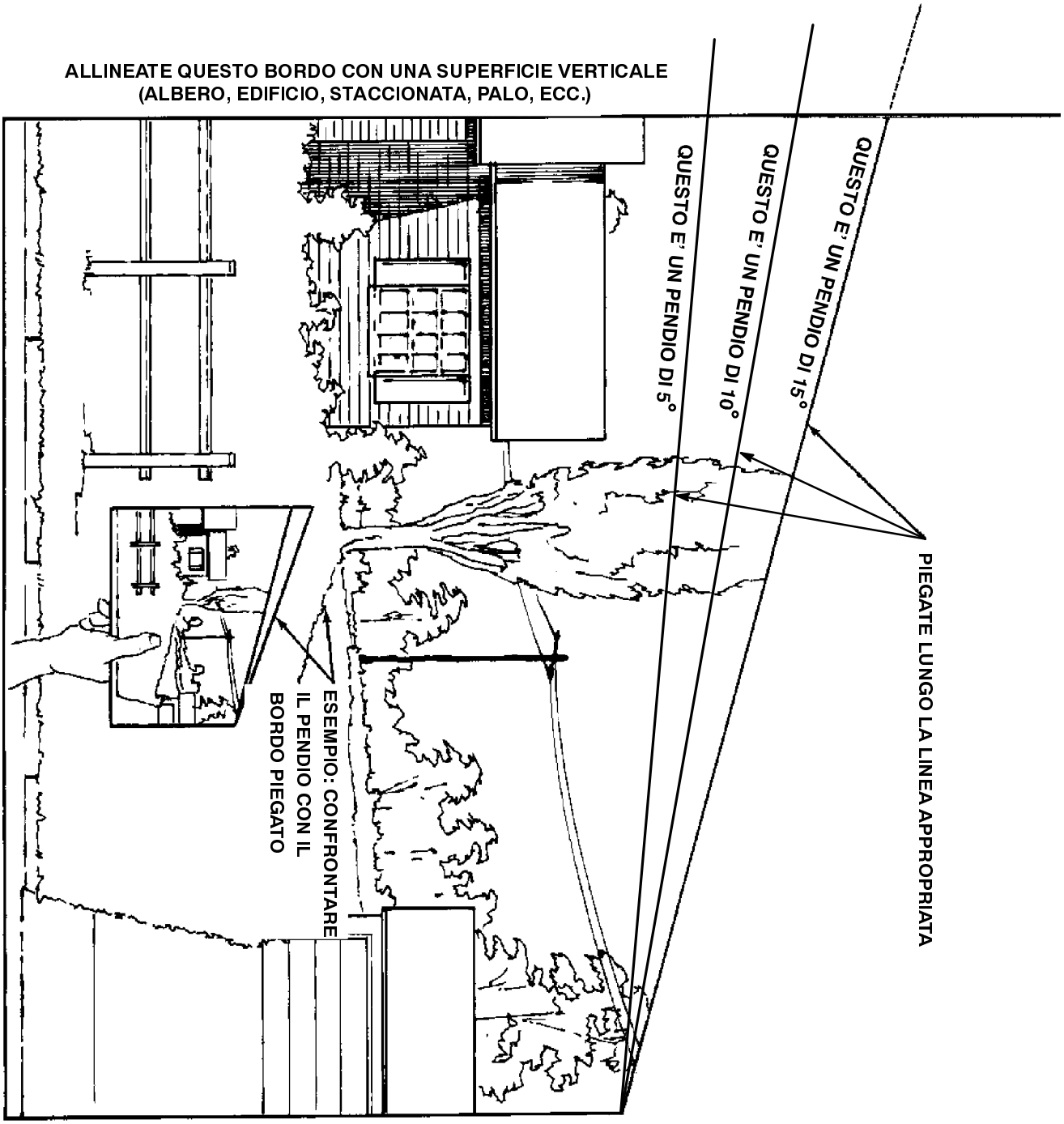

Glossario dei simboli

Simbolo di avvertimento



Simbolo di avvertimento



Leggete il manuale dell'operatore



Consultate il Manuale Tecnico per le procedure di assistenza corrette



Oggetti scagliati-
Esposizione totale del corpo



Oggetti scagliati-
Rasaerba con rotazione montata lateralmente. Mantenete il deflettore in posizione

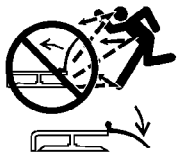

Amputazione di piedi o dita-
Lama del tosaerba



Amputazione di mani o dita-
Lama del tosaerba



La lama rotante può amputare le dita di mani e piedi. State lontano dalla lama quando il motore è in funzione



Non aprite né togliete i ripari di sicurezza quando il motore è in funzione

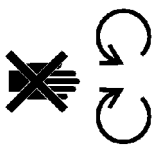

Amputazione degli arti-
Tosaerba in retromarcia



Rimante a distanza di sicurezza dalla macchina

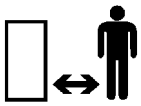

Restate a distanza di sicurezza dal tosaerba

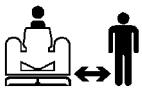

Tenete i bambini a distanza di sicurezza dalla macchina



Ribaltamento macchina trasversalmente alla pendenza



Ribaltamento della macchina in salita



Ribaltamento della macchina in discesa



Ribaltamento della macchina



Vietato procedere in retromarcia finché l'interruttore a chiave non è stato disattivato



Glossario dei simboli

Elemento di taglio-Simbolo di base



Elemento di taglio-Regolazione dell'altezza



Unità di taglio abbassata

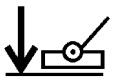

Unità di taglio sollevata

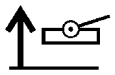

Taglio o schiacciamento dei piedi-Coclea rotante



Taglio di mani o dita-Lama della girante



Restate a distanza di sicurezza dallo spazzaneve



Restate a distanza di sicurezza dallo spazzaneve

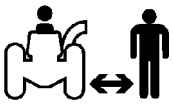

Con questo accessorio montato, i trattori devono avere un carico di 45 kg sull'assale posteriore

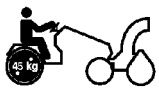

Ribaltamento della macchina Spazzaneve ROPS



Taglio delle mani-Lame rotanti



Taglio dei piedi-Lame rotanti



La macchina può essere utilizzata solo da un sedile passeggero e qualora la visuale del conducente non sia ostacolata



Schiacciamento delle dita o delle mani-Forte pressione laterale



Movimento in avanti o verso l'alto-Energia intrinseca



Spegnete il motore e togliete la chiave prima di manutenzione o riparazioni



Direzione di movimento della macchina-Combinata



Basso L

Alto H

Retromarcia R

Folle N

Prima marcia 1

Seconda marcia 2

Terza marcia fino al numero massimo di marce in avanti 3

Glossario dei simboli

Massimo



Minimo



Decrescente/Crescente



On/Funzionamento

Off/Spegnimento



Motore



Avviamento motore



Arresto motore



Starter



Temperatura motore



Pressione olio lubrificante motore



Livello olio lubrificante motore



Interruttore a chiave

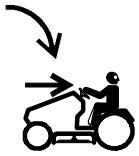

Carburante



Livello del carburante



Serbatoio vuoto



Serbatoio pieno



Stato di carica della batteria



Fari anteriori- Abbaglianti/anabbaglianti



Sistema di frenatura



Freno di stazionamento



Frizione



PDF (Presa Di Forza)



Innesto

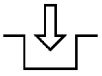

Disinnesto

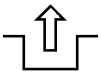

Sblocco



Blocco



Carburante ed olio

Carburante raccomandato

Usate benzina normale SENZA PIOMBO per automobili (numero minimo di ottani 85). Qualora non sia disponibile benzina senza piombo è possibile utilizzare benzina super.

Importante: Non utilizzate mai metanolo, benzina contenente metanolo o contenente più del 10% di etanolo, altrimenti si può danneggiare l'impianto di alimentazione. Non mescolate olio e carburante.

⚠ PERICOLO

PERICOLO POTENZIALE
- **In alcune condizioni la benzina è estremamente infiammabile ed altamente esplosiva.**

COSA PUO' SUCCEDERE
- **Un incendio o un'esplosione causata dalla benzina può ustionare voi, o altre persone, e causare danni alle cose.**

COME EVITARE IL PERICOLO
- **Usate un imbuto e riempite il serbatoio del carburante all'aperto, in una zona libera, a motore freddo. Rimuovete gli eventuali residui di benzina fuoriusciti dal serbatoio.**
- **Non riempite completamente il serbatoio del carburante. Aggiungete benzina finché il livello non si trova ad 6-13 mm (1/4-1/2") dal fondo del collo di rifornimento. Lo spazio vuoto nel serbatoio consentirà l'espansione della benzina.**
- **Non fumate quando maneggiate benzina e non avvicinatevi a fiamme libere oppure ad ambienti in cui vapori di benzina possono essere accesi da una scintilla.**
- **Conservate la benzina in appositi contenitori e fuori dalla portata dei bambini. La benzina acquistata deve essere utilizzata entro 30 giorni.**

⚠ PERICOLO

PERICOLO POTENZIALE
- **In alcune condizioni la benzina è estremamente infiammabile ed altamente esplosiva.**

COSA PUO' SUCCEDERE
- **Un incendio o un'esplosione causata dalla benzina può ustionare voi, o altre persone, e causare danni alle cose.**

COME EVITARE IL PERICOLO
- **Prima del rabbocco, posizionate sempre i contenitori della benzina sul pavimento lontani dal veicolo.**
- **Non riempite i contenitori della benzina all'interno di un veicolo oppure su un camion o rimorchio, altrimenti il tappetino del rimorchio oppure le pareti di plastica del camion possono isolare il contenitore e rallentare la dispersione delle cariche elettrostatiche.**
- **Se possibile, togliete l'apparecchiatura dal camion o dal rimorchio e rabboccatela con le ruote sul terreno.**
- **Qualora non sia possibile, rabboccate l'apparecchiatura sul camion o rimorchio mediante un contenitore portatile, anziché con una normale pompa della benzina.**
- **Qualora sia necessario utilizzare una pompa della benzina, tenete sempre l'ugello a contatto con il bordo del serbatoio del carburante oppure sull'apertura del contenitore fino al termine del rifornimento.**

Uso dello stabilizzatore/ condizionatore

L'uso di uno stabilizzatore/condizionatore nella macchina offre i seguenti vantaggi:

- Mantiene fresca la benzina durante il rimessaggio (fino a 90 giorni). Per tempi di rimessaggio più lunghi, spurgate il serbatoio del carburante.
- Mantiene pulito il motore durante l'uso.
- Elimina i depositi di gomma nell'impianto di alimentazione, che possono provocare problemi di avviamento.

Importante: Non utilizzate additivi per carburante contenenti metanolo o etanolo.

Aggiungete la quantità di stabilizzatore/ condizionatore corretta.

Nota: Lo stabilizzatore/condizionatore è più efficace se mescolato a benzina fresca. Per ridurre al minimo i depositi di gomma nell'impianto di alimentazione, utilizzate sempre lo stabilizzatore.

Rabbocco del serbatoio del carburante

1. Spegnete il motore ed inserite il freno di stazionamento.
2. Pulite l'area intorno al tappo di serbatoio e togliete il tappo. Aggiungete benzina senza piombo in il serbatoio finché il livello del carburante non si trova a 6–13 mm (1/4″–1/2″) dal fondo del collo di rifornimento. Questo spazio permette l'espansione della benzina. Non riempite completamente il serbatoio del carburante.
3. Inserite saldamente il tappo. Togliete la benzina eventualmente fuoriuscita.

Controllo del livello dell'olio motore

Prima di avviare il motore ed utilizzare la macchina, controllate il livello dell'olio motore nel carter; fate riferimento a Controllo del livello dell'olio, pagina 29.

Montaggio

Parti sciolte

Nota: Utilizzando la seguente tabella, controllate che tutte le parti siano state comprese nella fornitura.

DESCRIZIONE	QTA'	USO
Sedile	1	Installazione del sedile
Fascetta fermafilo	1	
Rondella	4	
Tappo di rabbocco	4	
Volante	1	Installazione del volante
Spina elastica	1	
Distanziale	1	
Chiave	2	Utilizzo negli interruttori di avviamento e "Key Choice"
Bullone, 1/4-20 x 3/4″ (19 mm)	2	Fissaggio dei cavi alla batteria
Dado ad alette, 1/4 x 20	2	
Manuale dell'operatore	1	Leggete il manuale prima di utilizzare il trattore
Scheda di registrazione	1	Compilate e restituite a Toro
Targhetta	1	Leggete per informazioni sulla garanzia

Installazione del gruppo volante

1. Raddrizzate le ruote.
2. Infilate il distanziale sul piantone dello sterzo finché la scanalatura nel distanziale non è inserita sul perno del piantone (Fig. 1).
3. Inserite il volante sul piantone dello sterzo, curando che il foro di fissaggio sul volante sia allineato al foro sul piantone (Fig. 1). Il marchio Toro sull'inserto del volante deve risultare leggibile dal posto di guida.

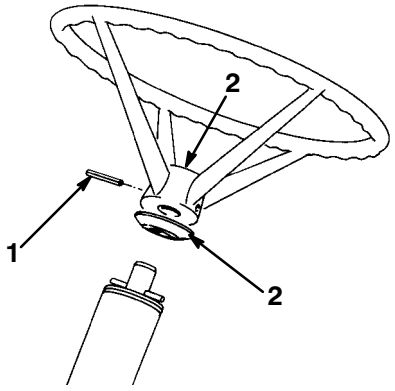

Figura 1

1. Spina elastica
2. Distanziale
3. Inserto del volante

4. Inserite parzialmente nei fori un punzone per mantenere l'allineamento ed inserite poi la spina elastica dall'altra parte.

5. Inserite la spina fino a che la sua estremità non sia allineata alla superficie esterna del volante (Fig. 1).

Installazione del sedile

1. Posizionate il sedile sul relativo supporto, inserendo il cablaggio dell'interruttore del sedile nell'apposita fessura ed allineando i fori per il fissaggio del sedile (Fig. 2).

2. Inserite la fascetta fermafilo attorno al filo dell'interruttore del sedile (Fig. 2).

3. Utilizzando la fessura di montaggio anteriore sinistra nel supporto del sedile, fissare la fascetta ed il sedile al supporto utilizzando un bullone ed una rondella di bloccaggio, senza serrare (Fig. 2).

4. Montare il sedile sul supporto utilizzando i 3 bulloni e le rondelle di bloccaggio rimanenti.

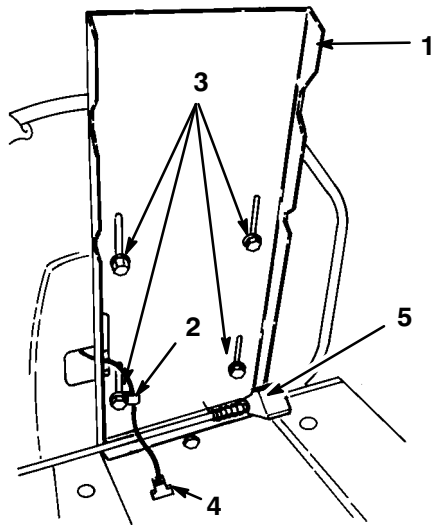

Figura 2

1. Supporto del sedile
2. Fascetta fermafilo
3. Bulloni e rondelle
4. Connettore
5. Fermo del sedile

Nota: Per la comodità dell'operatore, è possibile regolare la posizione del sedile, lungo le scanalature del supporto sedile.

5. Serrate tutti i dadi di fissaggio del sedile.

6. Inserite il connettore dell'interruttore del sedile nel connettore della matassa cavi.

Attivazione della batteria

E' necessario rimuovere la batteria dalla macchina, per poterla rifornire di elettrolito e caricarla. Presso un locale elettrauto potrete acquistare una confezione di elettrolito con densità 1,260. Per la rimozione e l'attivazione della batteria, procedete come segue:

1. Togliete il dado ad alette che fissa i fermi della batteria al telaio del trattore (Fig. 3).

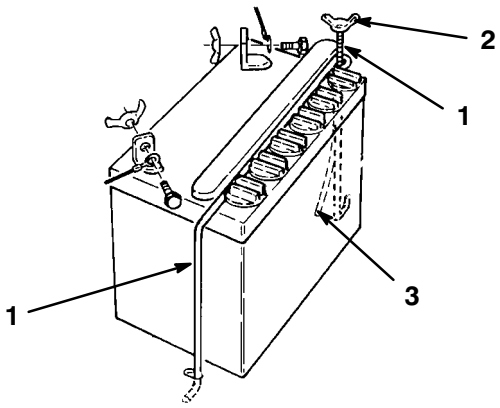

Figura 3

1. Fermo della batteria
2. Dado ad alette
3. Tubetto di sfiato

2. Togliete la batteria dal telaio e mettetela da una parte.

3. Togliete i tappi di rabbocco dalla batteria ed aggiungete lentamente elettrolito in ogni cella della batteria fino a raggiungere la linea "LOWER".

4. Senza reinstallare i tappi, collegate ai poli della batteria un caricabatteria da 3-4 ampere e caricate la batteria per 4 ore con una intensità di corrente non superiore a 4 ampere (12 volt).

⚠ AVVERTENZA

PERICOLO POTENZIALE
- **Durante la ricarica della batteria si sviluppano gas.**

COSA PUO' SUCCEDERE
- **I gas della batteria possono esplodere.**

COME EVITARE IL PERICOLO
- **Tenete lontane dalla batteria sigarette, scintille o fiamme.**

5. Al termine della ricarica, staccate il caricabatterie dalla presa di rete, quindi i cavi dai poli della batteria.

6. Aggiungete lentamente elettrolito o acqua distillata in ogni elemento fino a raggiungere la linea "UPPER". Reinstallate i tappi. Dopo che la batteria è stata messa in servizio, i rabbocchi andranno eseguiti solamente con acqua distillata. Non aggiungete mai altro elettrolito.

Importante: Non eccedete nel riempimento della batteria. L'elettrolito traboccherebbe sulle parti circostanti, provocando gravi fenomeni di corrosione e deterioramento.

7. Installate la batteria con i poli rivolti verso la parte interna della macchina ed inserite il tubetto di sfiato nel foro previsto per il telaio.

8. Reinstallate i fermi della batteria.

⚠ AVVERTENZA

PERICOLO POTENZIALE
- **I terminali della batteria possono cortocircuitarsi contro il fermo della batteria o le componenti metalliche del trattore.**

COSA PUO' SUCCEDERE
- **Le eventuali scintille possono infiammare i gas della batteria.**

COME EVITARE IL PERICOLO
- **In sede di rimozione o installazione della batteria, evitate accuratamente che i terminali della batteria vengano a contatto con le parti metalliche del trattore.**
- **Mantenete sempre le aste dei fermi della batteria in posizione per proteggere e fissare la batteria.**

9. Collegate il cavo rosso positivo al polo positivo (+) della batteria ed il cavo negativo (nero) al polo negativo (-) della batteria, fissandoli con gli appositi bulloni e relativi galletti a vite.

Rabbocco del carter con olio

Il trattore viene spedito dalla fabbrica senza olio nel carter.

1. Parcheggiate la macchina su una superficie piana.
2. Svitate e togliete dal bocchettone l'astina di livello (Fig. 4).
3. Inserite un imbuto nel bocchettone e rifornite di olio il motore, versandolo lentamente. Utilizzate lo schema riportato sotto. Utilizzate olio detergente di buona qualità, con classificazione "For Service SF, SG, SH". La viscosità dell'olio dovrà essere scelta in funzione della temperatura ambiente prevista. Vedere la tabella riportata sotto.
4. **Schema di rabbocco olio**

8–25	Rider motore posteriore	1,06 litri (36 oz.)

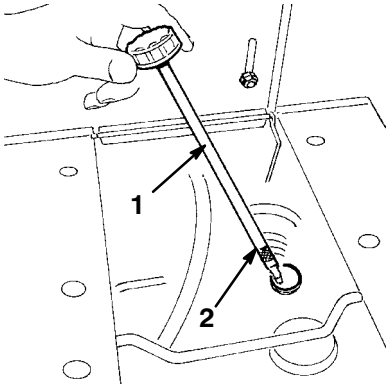

Figura 4

1. Astina di livello
2. Marcatura del massimo

UTILIZZATE OLI CON QUESTA VISCOSITA'

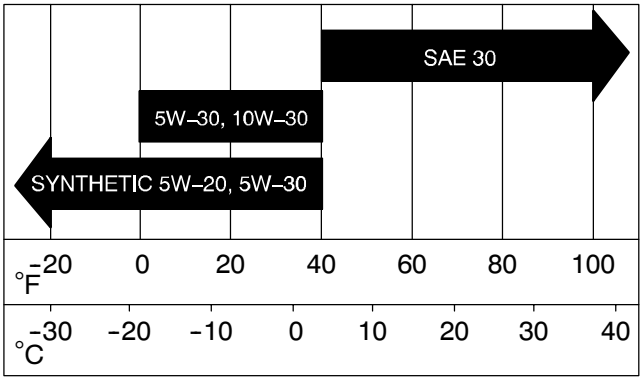

5. Assicuratevi che il livello dell'olio raggiunga la marcatura del massimo, quando l'astina è completamente inserita nel bocchettone. Non eccedete nel riempimento, per evitare danni al motore.
6. Inserite l'astina nel bocchettone e ruotatela in senso orario, per bloccarla in sede.

Nota: Controllate il livello dell'olio ogni 5 ore di esercizio, oppure ogni volta che usate la macchina. Inizialmente, a macchina nuova, svuotate e sostituite l'olio motore dopo le prime 5 ore di esercizio per rimuovere gli agenti contaminanti prodotti durante il normale rodaggio del motore; successivamente, in condizioni normali, sostituite l'olio ogni 25 ore di esercizio. Sostituite l'olio con maggiore frequenza quando il motore viene utilizzato in ambiente polveroso o sporco.

Controllo pressione pneumatici

1. Controllare la pressione dei pneumatici anteriori e posteriori; fate riferimento a Pressione dei pneumatici nella sezione Manutenzione del Manuale dell'Operatore.

Funzionamento

La sicurezza prima di tutto

Leggete attentamente tutte le norme di sicurezza alle pagg. 3–7. Queste informazioni contribuiranno alla protezione di voi stessi, della vostra famiglia, di animali domestici o di eventuali passanti.

Comandi

Prima di avviare ed utilizzare la macchina, familiarizzate con tutti i comandi (Fig. 5).

Leva cambio di velocità

(Fig. 5) — La trasmissione è a cinque marce avanti, folle e retromarcia. La leva del cambio si trova a destra dell'operatore. Un interruttore di sicurezza impedisce l'accensione accidentale del motore quando è inserita una qualunque marcia.

Leva innesto lama (Presa di forza [PDF])

(Fig. 5) — Innesta e disinnesta la trasmissione alla lama del tosaerba. Un interruttore di sicurezza impedisce l'avviamento del motore quando la leva di comando è in posizione "ENGAGE". Il motore può avviarsi solamente quando la leva è in posizione "DISENGAGE".

Comando dell'acceleratore

(Fig. 5) — E' collegato al carburatore ed aziona l'acceleratore e lo starter. Il comando prevede 4 posizioni: "IDLE", "HOT RESTART", "OPERATE" e "CHOKE". Per portare il comando sulla posizione "CHOKE", è necessario spingere la leva leggermente a sinistra ed in alto.

Interruttore a chiave

(Fig. 5) — Questo interruttore si utilizza per disattivare la funzione di interbloccaggio "Funzionamento in retromarcia". Situato sul lato destro, sotto e sul retro del sedile.

Interruttore di avviamento

(Fig. 5) — La chiave fa parte dell'impianto di avviamento del motore, ed ha tre posizioni: OFF, ON e START. La chiave torna automaticamente in posizione ON da START quando viene rilasciata dopo l'avviamento del motore.

Comando dell'altezza di taglio

(Fig. 5) — Questo comando consente di variare l'altezza di taglio su 5 posizioni, da 38 a 89 mm (1-1/2″ a 3-1/2″).

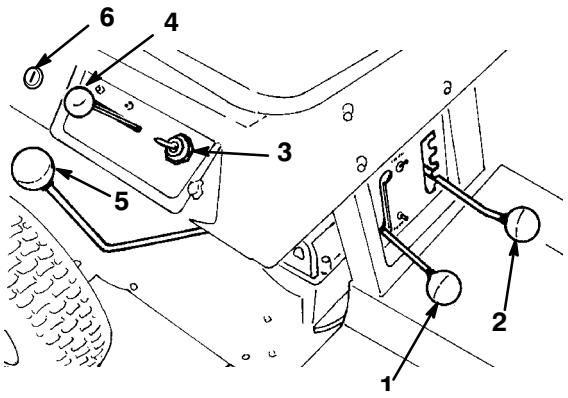

Figura 5

1. Leva innesto lama (PDF)
2. Comando dell'altezza di taglio
3. Interruttore di avviamento
4. Comando dell'acceleratore
5. Leva cambio di velocità
6. Interruttore a chiave

Pedale della frizione

(Fig. 6) — Utilizzato insieme alla leva del cambio. Premete a fondo il pedale della frizione quando cambiate marcia o frenate.

Pedale del freno

(Fig. 6) — Premete questo pedale per rallentare oppure per fermare la macchina. Quando il pedale è premuto, un calibro attiva il disco del freno a lato della trasmissione. Ricordate di premere il pedale della frizione quando frenate.

Nota: Evitate di premere il pedale del freno quando la frizione è innestata, per evitare l'usura prematura del freno. Non tenete il piede sul pedale del freno, durante il taglio dell'erba.

Freno di stazionamento

Inserite sempre il freno di stazionamento prima di spegnere o lasciare incustodita la macchina.

(Fig. 6) — Utilizzate sempre il freno di stazionamento insieme al pedale del freno. Quando il pedale è premuto, l'estremità della leva del freno di stazionamento mantiene premuto il pedale del freno ed un calibro attiva il disco del freno a lato della trasmissione.

Inserimento del freno di stazionamento

1. Premete a fondo il pedale del freno e mettete il cambio in folle.
2. Muovete lateralmente il comando del freno di stazionamento e rilasciate il pedale del freno.

Rilascio del freno di stazionamento

1. Per rilasciare il freno di stazionamento, è sufficiente premere il pedale del freno per provocare automaticamente il disinserimento del freno di stazionamento. Rilasciate lentamente il pedale del freno.

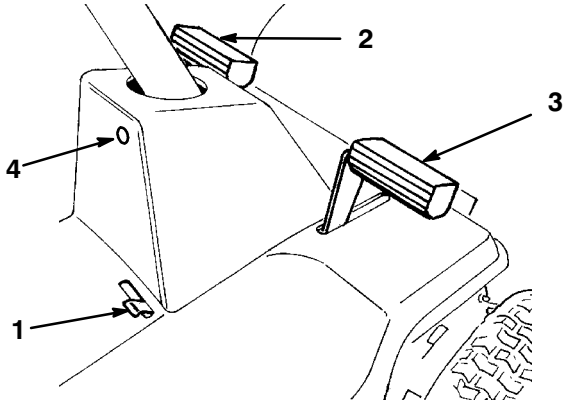

Figura 6

1. Freno di stazionamento
2. Pedale della frizione
3. Pedale del freno
4. Spia di retromarcia

Avviamento e spegnimento del motore

Avviamento

1. Mettete il cambio in folle (N), portate la leva innesto lama su "DISENGAGE" ed inserite il freno di stazionamento.

   Nota: Un interruttore di sicurezza su trasmissione ed innesto lama (PDF) previene l'avviamento del motore a meno che l'operatore non sia seduto sul sedile, il cambio sia in folle e la leva innesto lama sia in posizione "DISENGAGE".

2. In caso di avviamento a freddo del motore, portate il comando dell'acceleratore in posizione CHOKE (Fig. 5). I motori caldi non necessitano di adescamento. Portate il comando in posizione FAST per l'avviamento.

3. Portate la chiave di avviamento (Fig. 5) in posizione START. Una volta avviato il motore, rilasciate la chiave e portate l'acceleratore tra le posizioni FAST e SLOW qualora abbiate utilizzato lo starter per l'avviamento. Azionate il trattore con il comando dell'acceleratore in posizione FAST (pieno gas) per ottenere le massime prestazioni.

4. Selezionate l'altezza di taglio desiderata e portate la leva innesto lama su "ENGAGE". Rilasciate il freno di stazionamento (all'occorrenza), premete il pedale della frizione ed inserite una marcia.

5. Rilasciate lentamente e dolcemente il pedale della frizione.

Spegnimento

1. Premete i pedali di frizione e freno, portate la leva del comando dell'acceleratore su "SLOW" e portate la leva innesto lama su "DISENGAGE".

2. Portate il cambio in folle ed inserite il freno di stazionamento. Portate la chiave di avviamento su OFF.

3. Togliete le chiavi degli interruttori di avviamento e "key choice". Attendete che tutte le parti rotanti si siano fermate prima di scendere dal sedile.

Rodaggio

Il motore non richiede alcuna precauzione particolare per il rodaggio, ad eccezione della sostituzione dell'olio dopo le prime 5 ore di esercizio. Fate funzionare la trasmissione in tutte le marce, per assicurarvi che l'apparato funzioni correttamente. Dopo le prime 5 ore di esercizio, controllate anche le condizioni delle cinghie.

Regolazione altezza di taglio

L'altezza di taglio può essere regolata su una qualsiasi delle 5 posizioni previste, di altezza compresa tra circa 38-89 mm (1-1/2″-3-1/2″).

1. Accertatevi che la leva innesto lama (PDF) sia in posizione "DISENGAGE".

2. Portate il comando dell'altezza di taglio nella posizione desiderata.

3. Per inserire la lama di taglio, portate la leva innesto lama su "ENGAGE".

Procedura per l'uso

1. Portate la leva innesto lama (PDF) in posizione "DISENGAGE".

2. Avviate il motore: fate riferimento alle "Istruzioni per l'Avviamento e l'Arresto" a pag. 19.

Importante: Quando il tosaerba viene usato per la prima volta, fate funzionare la trasmissione in tutte le marce, per assicurarvi che l'apparato funzioni correttamente e familiarizzatevi con i comandi e le caratteristiche d'uso della macchina. Non cambiate mai marcia a macchina in movimento o senza avere prima premuto il pedale della frizione, per evitare danni alla trasmissione.

3. Premete il pedale della frizione ed inserite la marcia desiderata. Rilasciate quindi lentamente il pedale finché non si inserisce la trazione.

Importante: Per evitare di eseguire partenze brusche e di sovraccaricare la trasmissione, rilasciate lentamente il pedale della frizione. Se l'innesto della retromarcia oppone resistenza, innestate e disinnestate il pedale della frizione, fino ad ottenere l'innesto degli ingranaggi. Non sforzate la leva del cambio, per

evitare danni al cambio. Se durante l'uso doveste rilevare che il cambio funziona a sussulti o a strattoni, rivolgetevi per assistenza al vostro Centro di Assistenza Autorizzato TORO.

4. Per iniziare le operazioni di taglio, spostate sulla posizione prescelta la leva per la regolazione dell'altezza di taglio, regolate l'acceleratore su "OPERATE" e portate la leva innesto lama (PDF) su "ENGAGE".

5. Per fermare la macchina, premete i pedali di frizione e freno, portate il comando dell'acceleratore su "IDLE", la leva innesto lama su "DISENGAGE", la leva del cambio in folle, inserite il freno di stazionamento e girate la chiave di avviamento su "OFF" dopo avere fatto funzionare per un po' il motore al minimo.

Sistema interruttori di sicurezza

Descrizione del sistema interruttori di sicurezza

Il sistema interruttori di sicurezza è progettato per consentire l'avviamento del motore a condizione che:

- La presa di forza (PDF) sia disinserita.
- La leva del cambio sia in folle "N".

Il sistema di sicurezza è progettato in modo da spegnere il motore se:

- L'operatore scende dal sedile con i pedali di frizione e freno rilasciati.
- L'operatore scende dal sedile con la lama (PDF) in posizione "ENGAGED".
- L'operatore procede in retromarcia con la presa di forza (PDF) inserita e la funzione di interbloccaggio attiva.

Funzionamento in retromarcia

Una funzione di interbloccaggio previene l'inserimento della presa di forza (PDF) quando il trattore procede in retromarcia. Nel caso in cui venga inserita la retromarcia con la lama del tosaerba oppure un accessorio azionato dalla PDF inseriti, il motore si spegne.

Non procedete in retromarcia qualora non sia strettamente necessario. Nel caso in cui sia necessario procedere in retromarcia ed utilizzare contemporaneamente un accessorio azionato dalla PDF (ad es. uno spazzaneve), la funzione di interbloccaggio deve essere disattivata temporaneamente.

Prima di disattivare la funzione di interbloccaggio, accertatevi che non vi siano bambini o altre persone nelle vicinanze del trattore e nell'area di lavoro dell'accessorio. Prestate la massima attenzione in quanto, disattivando la funzione di sicurezza, non viene emesso il segnale acustico che avverte gli eventuali bambini o passanti del movimento del trattore.

Qualora siate certi di poter procedere in retromarcia o utilizzare un accessorio in condizioni di sicurezza, disattivate la funzione di interbloccaggio portando l'interruttore "Key Choice™" (Fig. 7), ubicato sulla staffa del sedile sul lato destro appena sotto il sedile, dopo aver inserito il comando della lama (PDF). Sulla consolle anteriore si accende una spia rossa (Fig. 8) ad indicazione che il sistema di interbloccaggio è disattivato. Una volta disattivato, l'interbloccaggio rimane tale – lama o accessorio azionato dalla PDF funzionante con trattore in retromarcia (consolle accesa) – finché non viene disinserita la lama (PDF) oppure non viene spento il motore.

Nota: Non attivate l'interruttore "Key Choice" se non è strettamente necessario per procedere in retromarcia o utilizzare un accessorio. La chiave dell'interruttore "Key Choice" può anche essere rimossa dall'unità per evitare che venga attivato da una persona non autorizzata. In tal modo si previene il funzionamento dell'unità in retromarcia con la lama o l'accessorio

azionato dalla PDF inseriti. Prima di lasciare incustodita l'unità, togliete sempre le chiavi di avviamento e dell'interruttore "Key Choice" e conservatele in un luogo sicuro al di fuori della portata dei bambini.

⚠ PERICOLO

PERICOLO POTENZIALE

- **Un bambino oppure un passante potrebbe essere urtato dal trattore con la(e) lama(e) inserita(e).**

COSA PUO' SUCCEDERE

- **Il contatto con la lama può provocare gravi lesioni personali o la morte.**

COME EVITARE IL PERICOLO

- **Non tagliate in retromarcia se non strettamente necessario.**
- **In tal caso, guardate sempre verso il basso ed all'indietro.**
- **Utilizzate l'interruttore a chiave solamente qualora siate sicuri che non vi siano bambini o passanti nell'area di manovra del trattore.**
- **Prima di lasciare incustodita l'unità, togliete sempre sia la chiave di avviamento che quella dell'interruttore "Key Choice" e conservatele in un luogo sicuro al di fuori della portata dei bambini.**

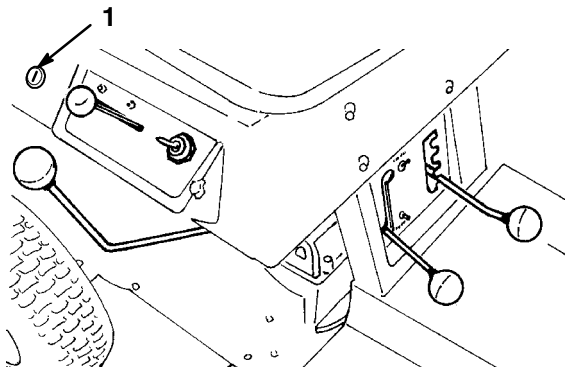

Figura 7

1. Interruttore a chiave

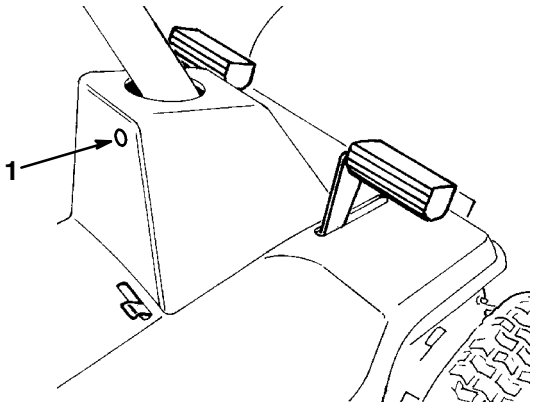

Figura 8

1. Spia di retromarcia

Prova del sistema interruttori di sicurezza

Il sistema interruttori di sicurezza deve essere provato prima di utilizzare la macchina. Se il sistema non funziona come descritto di seguito, rivolgetevi immediatamente ad un Centro di Assistenza Autorizzato per la riparazione.

1. Portate la leva del cambio in folle.

2. Spostate il comando della lama in posizione di innesto. Sedete al posto di guida a ruotate la chiave d'accensione sulla posizione "START" (AVVIAMENTO). Il motore non deve avviarsi; in caso contrario, il sistema degli interruttori di sicurezza è guasto e deve essere riparato presso un punto assistenza autorizzato TORO. Se il motore non si avvia, potete procedere al punto 3.

3. Spostate il comando della lama in posizione "DISENGAGE". Sedete al posto di guida, premete i pedali della frizione e del freno, inserite il freno di stazionamento, innestate una marcia e, sempre tenendo premuto il pedale della frizione, ruotate la chiave di avviamento sulla posizione "START". Il motore non dovrebbe avviarsi; in caso contrario il sistema degli interruttori di sicurezza è guasto e deve essere riparato presso un Centro di Assistenza Autorizzato TORO. Se il motore non si avvia, potete procedere al punto 4.

4. Sedete al posto di guida, mettete il cambio di velocità in folle, spostate il comando della lama in posizione di disinnesto ed assicuratevi che il freno di stazionamento sia inserito. Ruotate la chiave d'accensione sulla posizione "START" (AVVIAMENTO): il motore dovrebbe avviarsi e rimanere acceso. Spostate quindi il comando della lama in posizione di innesto ed alzatevi con cautela dal sedile: il motore dovrebbe spegnersi. Se il motore non si arresta, spegnetelo e fate riparare il sistema degli interruttori di sicurezza da parte di un punto assistenza autorizzato TORO. Se il motore si è invece spento quando vi siete alzati dal sedile, il sistema degli interruttori di sicurezza funziona regolarmente ed il rasaerba può essere utilizzato con sicurezza.

5. Portate la leva della PDF in posizione "DISENGAGE" ed il cambio in folle. Accendete il motore. A motore acceso, portate la leva della PDF in posizione "ENGAGE", premete la frizione e portate il cambio in retromarcia. Il motore si deve spegnere.

6. Portate la leva della PDF in posizione "DISENGAGE" ed il cambio in folle. Accendete il motore. Portate la leva della PDF in posizione "ENGAGE", portate la chiave dell'interruttore "Key Choice" e rilasciatela. La spia "Key Choice" si deve accendere. Portate la leva della PDF in posizione "DISENGAGE"; la spia "Key Choice" si deve spegnere.

Guida in marcia avanti o retromarcia

Il comando dell'acceleratore regola la velocità del motore misurata in giri/min. (giri al minuto). Portate il comando dell'acceleratore in posizione "FAST" affinché il tosaerba fornisca prestazioni migliori.

Per procedere in marcia avanti, premete la frizione, inserite la marcia desiderata e rilasciate il freno di stazionamento: fate riferimento a rilascio del freno di stazionamento, pagina 19, e rilasciate lentamente la frizione. Per procedere in retromarcia, premete la frizione e, quando siete completamente fermi, inserite la retromarcia. Rilasciate lentamente la frizione.

Nota: Per procedere in retromarcia con la PDF inserita è necessario disattivare la funzione di interbloccaggio agendo sull'interruttore "key choice", situato sul lato destro sotto e dietro il sedile.

Spegnimento della macchina

Per fermare la macchina, premete la frizione e mettete in folle ("N"). Disinserite il comando della lama (PDF), e portate la chiave di avviamento su "OFF" per spegnere il motore. Inserite il freno di stazionamento se prevedete di lasciare incustodita la macchina; fate riferimento a Inserimento del freno di stazionamento, pagina 19. Ricordate di togliere le chiavi degli interruttori di avviamento e "Key Choice".

⚠ ATTENZIONE

PERICOLO POTENZIALE
- **Qualcuno potrebbe tentare di utilizzare il trattore incustodito.**

COSA PUO' SUCCEDERE
- **Utilizzando il trattore, bambini o passanti potrebbero ferirsi.**

COME EVITARE IL PERICOLO
- **Togliete sempre le chiavi di avviamento e "Key choice" ed inserite il freno di stazionamento prima di lasciare incustodita la macchina, anche per pochi minuti.**

Importante: Per prevenire l'usura dei freni, non utilizzate i freni in modo improprio. Per rallentare la velocità di trazione, inserite una marcia più bassa in modo da non dover fermare la macchina o cambiare sul pendio.

Regolazione del sedile

Il sedile può essere spostato in avanti ed all'indietro. Regolate il sedile in modo da garantire il massimo controllo della macchina ed il massimo comfort.

1. Sollevate il sedile ed allentate i dadi di fissaggio (Fig. 9).
2. Muovete il sedile nella posizione desiderata e stringete i dadi di fissaggio.

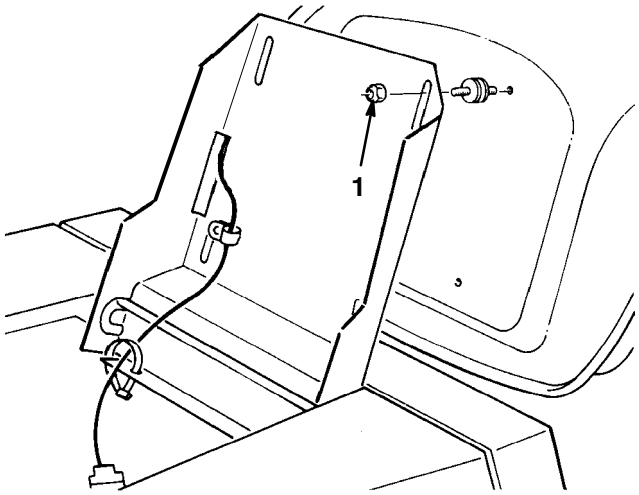

Figura 9

1. Dadi di bloccaggio

Scarico laterale

Il tosaerba è dotato di un deflettore dell'erba incernierato che disperde i detriti a lato e sotto il tosaerba.

⚠ PERICOLO

RISCHIO POTENZIALE

- **Se il deflettore oppure il sacco raccoglierba non sono in posizione, l'operatore ed altre persone possono essere colpiti dalle lame e dai detriti espulsi ad alta velocità.**

CHE COSA PUÒ SUCCEDERE

- **Il contatto con le lame rotanti del tosaerba e con i detriti può provocare gravi lesioni o morte.**

COME EVITARE IL RISCHIO

- **NON togliete mai il deflettore dal tosaerba poiché dirige il materiale tagliato verso il basso. Qualora sia danneggiato, sostituite immediatamente il deflettore.**
- **Non infilate mai le mani o i piedi sotto il tosaerba.**
- **Non tentate mai di pulire l'area di scarico o le lame del tosaerba se la presa di forza (PDF) e l'interruttore di avviamento non sono in posizione "OFF". Inoltre, togliete la chiave e staccate il(i) cavo(i) della(e) candela(e).**

Suggerimenti per il taglio dell'erba

Impostazione alta velocità

Per ottenere migliori risultati e garantire la massima circolazione dell'aria, regolate il motore su "FAST". L'aria è necessaria per tagliare accuratamente i residui d'erba, quindi è necessario non utilizzare un'altezza di taglio troppo bassa appoggiando addirittura il tosaerba sull'erba non tagliata. Almeno un lato del

tosaerba non deve mai essere a contatto con l'erba non tagliata per consentire il corretto raffreddamento del tosaerba.

Primo taglio dell'erba

Tagliate l'erba leggermente più alta del normale per evitare il contatto del tosaerba con le asperità del terreno. Tuttavia, in genere l'altezza migliore è quella usata in passato. Qualora l'erba sia più alta di sei pollici è preferibile praticare due passate per garantire una maggiore qualità di taglio.

Taglio per 1/3 della lama

In genere è preferibile tagliare solamente per 1/3 circa della lama. Si raccomanda di non superare questa altezza, a meno che l'erba non sia rada oppure ad autunno inoltrato quando l'erba cresce più lentamente.

Direzione di taglio

Alternate la direzione di taglio per mantenere l'erba eretta. In tal modo si agevola lo spargimento dell'erba tagliata per una migliore decomposizione e fertilizzazione.

Intervalli di taglio corretti

In genere, si raccomanda di tagliare l'erba ogni quattro giorni. Tuttavia, tenete presente che l'erba cresce a ritmi differenti nei vari periodi dell'anno, quindi è buona norma mantenere inalterata l'altezza di taglio e tagliare l'erba più frequentemente all'inizio della primavera. Poiché a metà estate il ritmo di crescita dell'erba diminuisce, tagliate l'erba meno frequentemente. Qualora l'erba non sia stata tagliata per un periodo prolungato, tagliatela prima ad un'altezza di taglio elevata, quindi ogni due giorni riducendo gradualmente l'altezza di taglio.

Velocità di taglio

Per aumentare la qualità di taglio, riducete la velocità di taglio.

Evitare erba troppo bassa

Se la larghezza di taglio del tosaerba è superiore a quella del tosaerba utilizzato in precedenza, aumentate l'altezza di taglio di una tacca per garantire un manto erboso uniforme se l'erba è troppo bassa.

Erba alta

Se l'erba è leggermente più alta del normale oppure è particolarmente umida, aumentate l'altezza di taglio e tagliate l'erba. Tagliate nuovamente l'erba all'altezza di taglio normale.

Arresto del tosaerba

Qualora il tosaerba si arresti durante il taglio potrebbe accumularsi un mucchio di detriti nel tosaerba. Per evitare questo inconveniente:

1. Con la(e) lama(e) "ENGAGED", portate il tosaerba su un'area già tagliata.
2. Per disperdere i residui in modo uniforme, aumentate l'altezza di taglio di una-due tacche procedendo in marcia avanti con la(e) lama(e) "ENGAGED".

Pulizia del sottoscocca del tosaerba

Al termine di ogni utilizzo eliminate detriti e sporcizia dal sottoscocca del tosaerba utilizzando la presa di lavaggio. In caso di accumulo di sporcizia e detriti all'interno del tosaerba, la qualità di taglio può risultare insoddisfacente.

Manutenzione della lama

Mantenete affilata la lama per tutta la stagione di taglio per evitare lo strappo o la frammentazione dell'erba. In caso contrario, l'erba cresce più lentamente ed è più soggetta a malattie. Ogni 30 giorni, controllate che la(e) lama(e) sia(no) affilata(e) e non presenti(no) bave.

Suggerimenti per il taglio delle foglie

In autunno, potete sminuzzare le foglie finemente ed unirle all'erba. In primavera, le foglie sminuzzate si saranno decomposte fertilizzando il terreno.

- A taglio terminato, assicuratevi sempre che il 50% del prato sia visibile sotto la copertura di foglie tagliate. Ciò potrebbe richiedere uno o più passaggi sopra le foglie.
- Se ci fossero oltre 13 cm (5") di foglie sul prato, aumentate l'altezza di taglio di una o due tacche. Ciò renderà più facile l'alimentazione delle foglie sotto il tosaerba.
- Se le foglie non sono state sminuzzate al punto da potere essere disperse tra l'erba, effettuate un secondo passaggio a 90° dopo il primo passaggio.
- Se tagliate parecchie foglie di quercia, in primavera è opportuno aggiungere all'erba del concime calcareo, che ne riduce l'acidità.

Manutenzione

Tabella degli intervalli di manutenzione

Intervento	Ogni 5 ore	Ogni 25 ore	Per il rimessaggio	Manutenzione prima-verile	Ogni 2 anni	Note
Sostituzione olio motore (iniziale)	X					
Sostituzione olio motore (periodica)		X	X			
Controllo interruttori di sicurezza	X	X		X	X	Ogni volta, prima dell'uso
Controllo lama rasaerba	X	X	X			
Controllo freno	X		X	X		
Ingrassaggio alberi dell'assale anteriore		X	X			Più spesso, se in ambiente polveroso e sporco
Lubrificazione punti di articolazione		X	X			
Manutenzione filtro aria		X	X			
Controllo candela		X	X	X		
Controllo cinghia trasmissione lama			X			
Controllo cinghia trasmissione trazione			X			
Controllo catena trasmissione	X	X	X			Più spesso, se in ambiente polveroso e sporco
Svuotamento carburante			X			
Pulizia esterna motore		X	X			
Pulizia alloggiamento rasaerba	X		X			
Pulizia retino motore		X	X	X		
Ritocco superfici verniciate			X			
Sostituzione interruttori di sicurezza					X	

⚠ ATTENZIONE

PERICOLO POTENZIALE
- **Lasciando la chiave nell'interruttore di avviamento, qualcuno potrebbe avviare il motore.**

COSA PUO' SUCCEDERE
- **L'avviamento accidentale del motore potrebbe causare lesioni gravi a voi o a persone che si trovino vicino.**

COME EVITARE IL PERICOLO
- **Prima di eseguire qualsiasi lavoro di manutenzione, togliete la chiave dall'interruttore di avviamento e staccate il(i) cavo(i) della(e) candela(e). Inoltre, allontanate il(i) cavo(i) in modo che non entri(no) accidentalmente a contatto con la(e) candela(e).**

Filtro dell'aria

Intervallo di manutenzione/specifiche

Elemento in schiuma: Pulite e rioliate ogni 25 ore di esercizio o annualmente, a seconda della scadenza che si presenta per prima. Elemento in carta: sostituite ogni 100 ore di esercizio o annualmente, a seconda della scadenza che si presenta per prima. Eseguite la manutenzione del filtro dell'aria più spesso (ad intervalli di poche ore) in ambiente polveroso o sporco.

1. Staccate il cavo dalla candela (Fig. 13).

2. Svitate il pomello e togliete il coperchio filtro aria (Fig. 10).

3. Il prefiltro in schiuma sintetica va pulito ogni 25 ore di lavoro (Fig. 10). Togliete il prefiltro in schiuma sintetica sfilandolo dall'elemento filtrante in carta (Fig. 10).

A. Lavate il prefiltro in schiuma sintetica in acqua saponata tiepida e sciacquatelo accuratamente con acqua pulita.

B. Avvolgete il prefiltro in schiuma sintetica in un asciugamano a strizzatelo per asciugarlo.

C. Impregnate la schiuma sintetica con olio motore, strizzandola per eliminare l'olio in eccesso.

4. L'elemento filtrante in carta deve essere sostituito ogni 100 ore di lavoro. Togliete il pomello posto superiormente alla cartuccia in carta (Fig. 10).

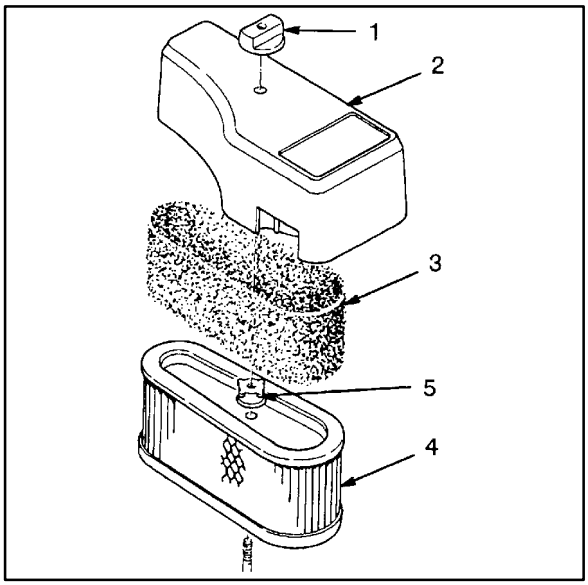

Figura 10

1. Pomello
2. Coperchio filtro aria
3. Prefiltro in schiuma
4. Cartuccia in carta
5. Dado

5. Pulite accuratamente la scatola filtro aria, per prevenire l'ingresso di sporco nel carburatore. Togliete e gettate la cartuccia filtrante in carta.

6. Installate la nuova cartuccia in carta nella scatola filtro aria e rimontate le altre parti del filtro.

Importante: Solventi a base di petrolio, come il kerosene, non vanno usati per la pulizia della cartuccia in carta, perché potrebbero deteriorare l'elemento filtrante. NON UNGETE LA CARTUCCIA. NON USATE ARIA COMPRESSA PER LA PULIZIA DELLA CARTUCCIA.

Importante: Fate sempre funzionare il motore con il filtro aria installato. In caso contrario danneggereste il motore.

Olio motore

Intervallo di manutenzione/specifiche

Cambiate l'olio:

- Dopo le prima 5 ore di esercizio.
- Ogni 25 ore di esercizio.

Nota: Cambiate l'olio più spesso in ambiente polveroso o sporco.

Tipo d'olio: Olio detergente (API service SF, SG, SH)

Capacità del carter: 1,06 l (36 oz.)

Viscosità: Vedere seguente tabella

UTILIZZATE OLI CON QUESTA VISCOSITA'

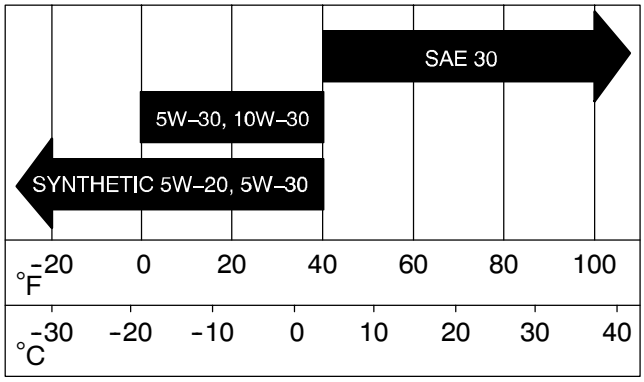

Controllo del livello dell'olio

1. Parcheggiate la macchina su una superficie piana, disinserite il comando della lama (PDF), inserite il freno di stazionamento e portate la chiave di avviamento su "OFF" per spegnere il motore. Togliete la chiave.
2. Pulite intorno all'astina di livello (Fig. 11) in modo che la sporcizia non possa penetrare nel foro di riempimento danneggiando il motore.
3. Svitate l'astina di livello dell'olio e pulite l'estremità metallica (Fig. 11).
4. Avvitate a fondo l'astina di livello nel tubo di rifornimento. Svitate nuovamente l'asta e controllate il livello dell'olio sull'astina di livello. Se il livello dell'olio è basso, aggiungete olio solamente quanto basta affinché il livello raggiunga il segno "FULL". Non riempite eccessivamente il carter, per evitare danni al motore.

Importante: Non riempite eccessivamente il carter, altrimenti si può danneggiare il motore.

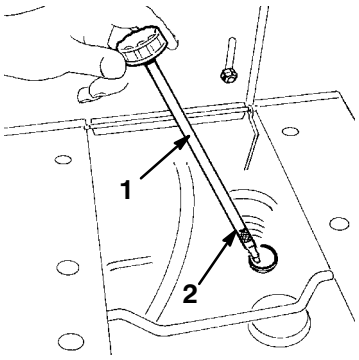

Figura 11

1. Astina di livello 2. Marcatura del massimo

Cambio/spurgo dell'olio

1. Avviate il motore e lasciatelo funzionare per cinque minuti. L'olio caldo si spurga con maggiore facilità.
2. Per garantire uno spurgo completo, parcheggiate la macchina in modo che il lato di spurgo sia leggermente più basso rispetto all'altro lato. Disinserite il comando della lama (PDF), inserite il freno di stazionamento e portate la chiave di avviamento su "OFF" per spegnere il motore. Togliete le chiavi degli interruttori di avviamento e "Key Choice".
3. Portate la PDF in posizione "DISENGAGE" e regolate l'altezza di taglio nella posizione più bassa possibile.

4. Posizionate una vaschetta sotto il raccordo di spurgo (Fig. 12). Togliete il tappo di spurgo. Fate spurgare tutto l'olio nella vaschetta.

5. Dopo aver spurgato completamente l'olio, reinstallate il tappo di spurgo.

   Nota: Consegnate l'olio usato ad un centro di raccolta autorizzato.

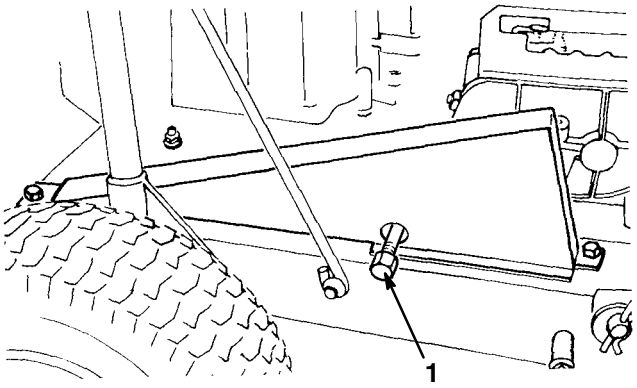

Figura 12

1. Tappo di spurgo

6. Svitate l'astina di livello ed aggiungete olio nel carter. Fate riferimento a Rabbocco del carter con olio, pagina 17. La capacità del carter è di 1,06 litri (36 oz). **Non riempite eccessivamente** per evitare danni al motore.

Candela

Intervallo di manutenzione/specifiche

La luce tra gli elettrodi della candela tende gradualmente ad aumentare durante il normale uso del motore; controllate perciò le condizioni degli elettrodi ogni 25 ore di esercizio. La luce corretta tra gli elettrodi è di 0,762 mm (0.030″). La giusta candela da utilizzare è: Champion RJ-19LM.

Nota: La candela generalmente ha una lunga durata; se comunque il motore avesse problemi di funzionamento, smontate e controllate innanzitutto la candela.

Rimozione della candela(s)

1. Disinserite la presa di forza (PDF), inserite il freno di stazionamento e portate la chiave di avviamento su "OFF" per spegnere il motore. Togliete la chiave di avviamento.

2. Staccate il cavo dalla candela (Fig. 13).

3. Pulite l'area intorno alla candela per evitare che la sporcizia possa penetrare nel cilindro togliendo la candela.

4. Togliete la(e) candela(e).

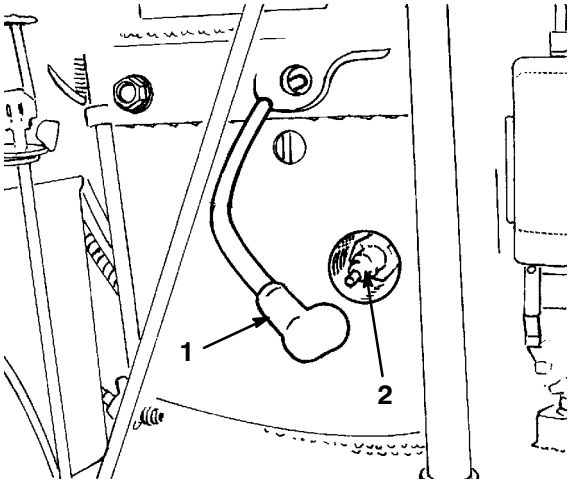

Figura 13

1. Cavo della candela
2. Candela

Controllo della candela

1. Osservate il centro della(e) candela(e) (Fig. 14). Nel caso in cui l'isolatore sia marrone o grigio, il motore funziona correttamente. In genere, se l'isolatore è nero significa che il filtro dell'aria è sporco.

Importante: Non pulite mai la(e) candela(e). La(e) candela(e) deve(no) sempre essere sostituita(e) in caso di: isolatore nero, elettrodi usurati, pellicola d'olio oppure crepe.

2. Controllate la luce tra gli elettrodi centrale e laterale (Fig. 14). Piegate l'elettrodo laterale(Fig. 14) nel caso in cui la luce non sia corretta.

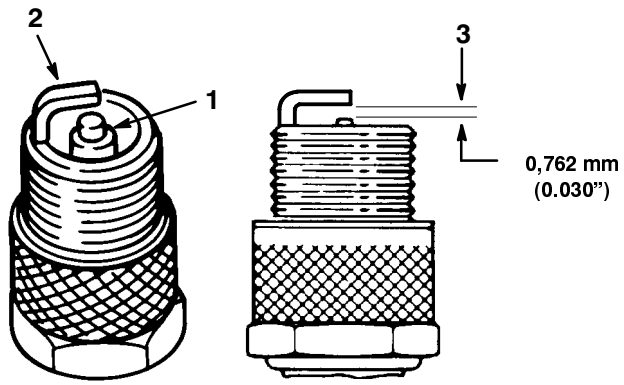

Figura 14

1. Isolatore dell'elettrodo centrale
2. Elettrodo laterale
3. Luce (non in scala)

Installazione della(e) candela(e)

1. Installate la candela. Accertatevi che la luce della candela sia corretta.
2. Serrate la(e) candela(e) a 20,4 Nm (15 ft-lb).
3. Premete il(i) cavo(i) sulla(e) candela(e) (Fig. 13).

Ingrassaggio e lubrificazione

Intervallo di manutenzione/specifiche

Ingrassate la macchina ogni 25 ore di esercizio oppure ogni anno, a seconda della scadenza che si presenta per prima. Ingrassate più spesso in ambiente sporco o polveroso.

Tipo di grasso: Grasso universale

Ingrassaggio

1. Disinserite la presa di forza (PDF), inserite il freno di stazionamento e portate la chiave di avviamento su "OFF" per spegnere il motore. Togliete la chiave di avviamento.
2. Pulite gli ingrassatori con uno straccio. Accertatevi che non vi siano tracce di vernice davanti all'ingrassatore/agli ingrassatori.
3. Collegate una pistola ingrassatrice all'ingrassatore. Pompate il grasso negli ingrassatori finché non inizia a fuoriuscire dai cuscinetti.
4. Pulite il grasso in eccesso.

Dove ingrassare

1. Lubrificate le ruote anteriori e gli assi delle ruote finché il grasso non inizia a fuoriuscire dai cuscinetti (Fig. 15).

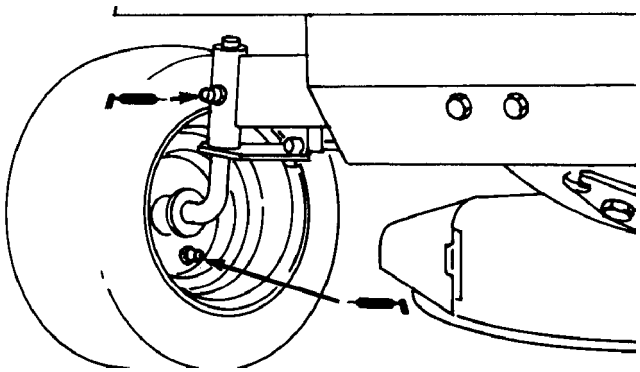

Figura 15

2. Togliete le ruote posteriori ed ingrassate gli assali almeno una volta all'anno per prevenire la formazione di ruggine e semplificare la futura rimozione delle ruote.

Lubrificazione punti di articolazione

I punti di articolazione meccanica del trattore devono essere lubrificati ogni 25 ore di esercizio; lubrificate più spesso in ambiente polveroso o sporco.

Importante: Per lubrificare tutti i punti di articolazione meccanica, è necessario rovesciare all'indietro la macchina, appoggiandola sul lato posteriore. Prima di rovesciare la macchina, è però necessario svuotare completamente il carburante dal serbatoio e l'olio dal carter motore. Rimuovete anche la batteria, per evitare perdite di elettrolito sulla carrozzeria della macchina.

1. Svuotate il carburante dal serbatoio, facendo riferimento al paragrafo "Svuotamento Benzina Dal Serbatoio Carburante" a pagina 34.
2. Spurgate l'olio dal carter; fate riferimento a Cambio dell'olio del carter, punti 1-6, pagina 29.
3. Rimuovete la batteria dal telaio della macchina; fate riferimento a "Attivazione e carica della batteria" a pagina 15.
4. Innestate la prima marcia ed inserite il freno di stazionamento.
5. Rovesciate all'indietro la macchina, appoggiandola sul lato posteriore.
6. Togliete l'alloggiamento del tosaerba dal telaio; fate riferimento a Rimozione/Installazione dell'unità di taglio, punti 1-10, pagina 37.
7. Lubrificate con un leggero velo d'olio tutte le parti meccaniche rotanti su trattore ed alloggiamento del tosaerba.
8. Installate l'alloggiamento del tosaerba sul telaio del trattore; Rimozione/Installazione dell'unità di taglio, pagina 37.
9. Riportate la macchina nella normale posizione di funzionamento.
10. Rabboccate il carter con olio; fate riferimento a Rabbocco dell'olio del carter, pagina 17.
11. Rifornite di benzina il serbatoio carburante, facendo riferimento al paragrafo "Rifornimento Serbatoio Carburante" a pagina 13.
12. Installate la batteria; fate riferimento a "Installazione della batteria" pagina 35.

Pulizia del sistema di raffreddamento

Pulite frequentemente il sistema di raffreddamento. Rimuovete residui d'erba, sporcizia e detriti da cilindri, alette di raffreddamento della testata, prese d'aria sul lato del volano, leve di carburatore-regolatore e tiranteria. In tal modo si garantiscono un raffreddamento adeguato ed un regime corretto del motore e si riduce il rischio di surriscaldamento e difetti meccanici.

Pressione dei pneumatici

Intervallo di manutenzione/specifiche

Mantenete la pressione dell'aria nei pneumatici anteriori e posteriori sui valori indicati. Controllate la pressione sullo stelo della valvola ogni 25 ore di esercizio oppure ogni mese, a seconda della scadenza che si presenta per prima (Fig. 16). Per ottenere valori più attendibili, controllate i pneumatici a freddo.

Gonfiate i pneumatici anteriori e posteriori a 138 kPa (20 psi).

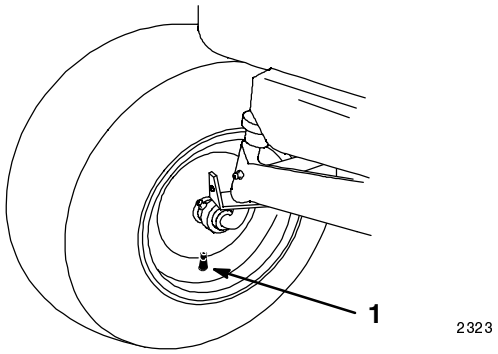

Figura 16

1. Stelo della valvola

Freno

Inserite sempre il freno di stazionamento prima di spegnere o lasciare incustodita la macchina. Regolate il freno di stazionamento se non funziona correttamente.

Controllo del freno

1. Parcheggiate la macchina su una superficie piana, disinserite il comando della lama (PDF), inserite il freno di stazionamento e portate la chiave di avviamento su “OFF” per spegnere il motore. Togliete la chiave di avviamento.
2. Tentando di spostare in avanti il trattore, le ruote posteriori non devono muoversi. In caso contrario è necessaria una regolazione; fate riferimento a Regolazione del freno, pagina 33.
3. Disinserite il freno e spostate il trattore in avanti. Le ruote devono muoversi liberamente.
4. Se entrambe le condizioni sono soddisfatte, non è necessaria alcuna regolazione.

Regolazione del freno

Regolate la resistenza del freno in caso il freno di stazionamento non funzioni correttamente o la potenza di frenata sia insufficiente durante la pressione del pedale del freno. Il freno è posizionato sul lato sinistro della trasmissione (Fig. 17).

1. Spegnete il motore e staccate il cavo della candela.
2. Rimuovete la batteria dal telaio; fate riferimento a Rimozione della batteria, pagina 34.
3. Stringete il dado di bloccaggio di circa 1/4 di giro in senso orario (Fig. 17).
4. Verificate la funzionalità del freno spingendo il tosaerba: non dovranno esservi segni evidenti di trascinamento. Se rilevate segni evidenti di trascinamento, ruotate il dado di regolazione in senso antiorario per 1/8 di giro, o comunque fino ad eliminare il contatto.

Importante: Con il freno di stazionamento disinserito, spingendo il tosaerba le ruote posteriori devono ruotare liberamente. In caso contrario, rivolgetevi immediatamente ad un Centro di Assistenza Autorizzato.

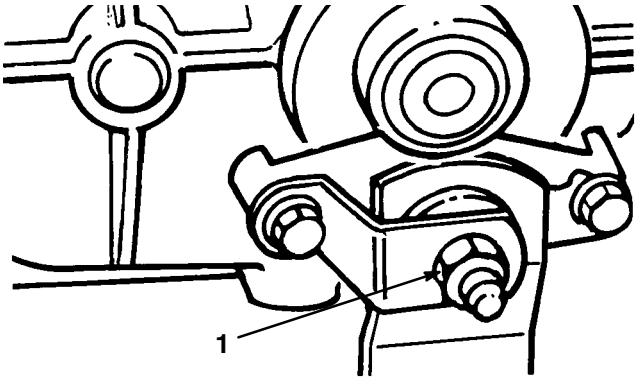

Figura 17

1. Dado di bloccaggio

Serbatoio del carburante

Spurgo del serbatoio del carburante

⚠ PERICOLO

PERICOLO POTENZIALE
- **In alcune condizioni la benzina è estremamente infiammabile ed altamente esplosiva.**

COSA PUO' SUCCEDERE
- **Un incendio o un'esplosione causata dal carburante può ustionare voi, o altre persone, e causare danni alle cose.**

COME EVITARE IL PERICOLO
- **Spurgate la benzina dal serbatoio a motore freddo ed all'aperto. Rimuovete l'eventuale benzina fuoriuscita.**
- **Non spurgate la benzina vicino a fiamme libere oppure ad ambienti in cui vapori di benzina possono essere accesi da una scintilla.**
- **Non fumate sigarette, sigari o pipe.**

1. Pulite l'area intorno al tappo del serbatoio per evitare che la sporcizia entri nel foro di rifornimento quando il tappo viene tolto. Quindi, togliete il tappo dal serbatoio.

2. Utilizzando un sifone a pompa, travasate tutta la benzina in un contenitore pulito per carburante.

Nota: Il miglior sistema che possiamo raccomandare per lo svuotamento del serbatoio carburante, è l'uso di un sifone a pompa, di costo minimo e reperibile presso qualsiasi negozio di ferramenta.

Batteria

Intervallo di manutenzione/specifiche

Controllate il livello dell'elettrolito nella batteria ogni 5 ore. Tenete sempre la batteria carica e pulita. Pulite la batteria con salviette di carta. Se i terminali della batteria presentano segni di corrosione, puliteli con una soluzione di 3/4 d'acqua ed 1/4 di bicarbonato di sodio. Ingrassate leggermente i terminali della batteria per prevenire la corrosione.

Tensione: 12 V, 160 ampere a freddo

Rimozione della batteria

1. Disinserite la presa di forza (PDF), inserite il freno di stazionamento e portate la chiave di avviamento su "OFF" per spegnere il motore. Togliete la chiave di avviamento.

2. Togliete il dado ad alette che fissa i fermi della batteria al telaio del trattore (Fig.18).

3. Staccate il cavo negativo (nero) di terra della batteria dal morsetto della batteria (Fig. 18).

4. Sfilate il cappuccio di gomma sul cavo positivo (rosso) della batteria. Staccate il cavo positivo (rosso) dal morsetto della batteria (Fig. 18).

5. Togliete il dado ad alette che fissa i fermi della batteria al telaio del trattore (Fig.18).

6. Sollevate il fermo della batteria superiore e ruotatelo all'indietro.

7. Togliete la batteria dal telaio.

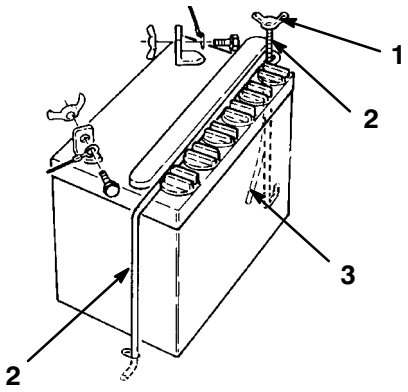

Figura 18

1. Dado ad alette
2. Fermo della batteria
3. Tubetto di sfiato

Installazione della batteria

1. Installate la batteria con i poli rivolti verso la parte interna della macchina ed inserite il tubetto di sfiato nel foro previsto nel telaio.
2. Fissate la batteria al telaio con l'asta del fermo.
3. Collegate il cavo rosso positivo al polo positivo (+) della batteria ed il cavo negativo di massa (nero) al polo negativo (-) della batteria, fissandoli con gli appositi bulloni ed i relativi galletti a vite.

Controllo del livello dell'elettrolito

1. A motore spento, ribaltate il sedile in avanti per accedere alla batteria.
2. Aprite i tappi per poter accedere alle celle. L'elettrolito deve superare la parte inferiore della vasca (Fig. 19). L'elettrolito non deve scendere al di sotto delle piastre (Fig. 19).
3. Se il livello dell'elettrolito è basso, aggiungete la quantità necessaria di acqua distillata; fate riferimento a Rifornimento dell'acqua della batteria, pagina 35.

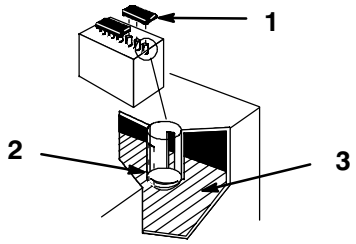

Figura 19

1. Tappi di rabbocco
2. Parte inferiore della vasca
3. Piastre

Rifornimento dell'acqua della batteria

Il momento migliore per aggiungere l'acqua distillata è appena prima di utilizzare la macchina. In tal modo l'acqua si miscela completamente all'elettrolito.

1. Pulite la parte superiore della batteria con una salvietta di carta.
2. Sollevate i tappi di rabbocco (Fig. 19).
3. Aggiungete lentamente l'acqua distillata in ognuna delle celle della batteria finché non supera la parte inferiore della vasca (Fig. 19).

Importante: Non riempite eccessivamente la batteria, altrimenti l'elettrolito (acido solforico) può corrodere e danneggiare il telaio.

4. Premete i tappi di rabbocco sulla batteria.

Ricarica della batteria

Importante: La batteria deve sempre essere completamente carica (densità specifica 1,260). Ciò è particolarmente importante per prevenire danni alla batteria qualora la temperatura sia inferiore a 0°C (32°F).

1. Rimuovete la batteria dal telaio; fate riferimento a Rimozione della batteria, pagina 34.
2. Controllate il livello dell'elettrolito; fate riferimento a Controllo del livello dell'elettrolito, pagina 35, punti 2–3.

3. Togliete i tappi di rabbocco dalla batteria e collegate un caricabatterie da 3-4 ampere ai morsetti della batteria. Ricaricate la batteria a passi di 4 ampere o inferiori per 4 ore (12 volt). Non sovraccaricate la batteria. Dopo aver ricaricato completamente la batteria, reinstallate i tappi di rabbocco.

⚠ AVVERTENZA

PERICOLO POTENZIALE
- **Durante la ricarica della batteria si sviluppano gas.**

COSA PUO' SUCCEDERE
- **I gas della batteria possono esplodere.**

COME EVITARE IL PERICOLO
- **Tenete lontane dalla batteria sigarette, scintille o fiamme.**

4. Installate la batteria nel telaio; fate riferimento a Installazione della batteria, pagina 35.

Manutenzione della lama di taglio

1. Spegnete il motore e staccate il cavo della candela. Togliete la chiave di avviamento.

Importante: Per smontare la lama dalla relativa flangia, il rasaerba deve essere ribaltato appoggiandolo sul lato posteriore. Prima di alzare la macchina, è però necessario svuotare tutto il carburante dal serbatoio e l'olio dal carter motore. Rimuovete anche la batteria per evitare che l'elettrolito fuoriesca e danneggi la macchina. (PRIMA DI RIBALTARE IL TRATTORE ALL'INDIETRO E' NECESSARIO RIMUOVERE TUTTI GLI ELEMENTI DEL RACCOGLIERBA.)

2. Svuotate il carburante dal serbatoio, facendo riferimento al paragrafo "Spurgo del carburante dal serbatoio", pagina 34.

3. Spurgate l'olio dal carter; fate riferimento a Cambio dell'olio del carter, punti 1-6, pagina 29.

4. Rimuovete la batteria dal telaio; fate riferimento a Rimozione della batteria, pagina 34.

5. Selezionate la prima marcia ed inserite il freno di stazionamento. Ribaltate il trattore, appoggiandolo sul lato posteriore.

6. Afferrate un'estremità della lama, utilizzando uno straccio o guanto da lavoro di sufficiente spessore; rimuovete poi il bullone di fissaggio, la rondella e la lama (Fig. 20).

   Nota: Dato che il bullone di fissaggio della lama viene serrato in fabbrica ad una coppia di 61-81 Nm (45-60 ft-lb), può risultare difficile allentarlo. Se non riuscite a smontarlo, rivolgetevi per l'assistenza ad un Centro di Assistenza Autorizzato TORO.

7. Utilizzando una lima, affilate i taglienti alle due estremità della lama (Fig. 21).

Importante: Per l'affilatura, limate solamente il lato superiore della lama, curando di mantenere l'angolo di taglio originale, per assicurarvi i migliori risultati. La lama rimarrà equilibrata, se avrete cura di rimuovere la stessa quantità di materiale da entrambi i taglienti.

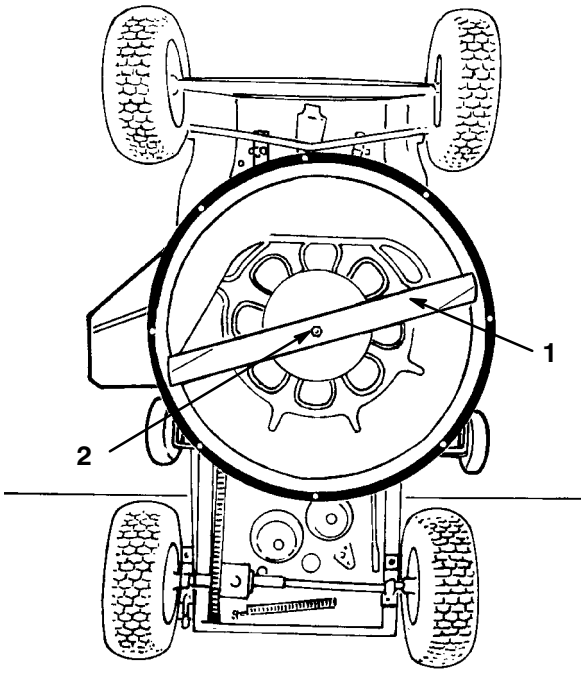

Figura 20

1. Lama
2. Bullone e rondella



Figura 21

8. Verificate l'equilibratura della lama, mettendola su di un equilibratore per lame, che potrete reperire ad un costo contenuto presso un negozio di ferramenta. Se la lama è equilibrata, rimarrà in posizione orizzontale sull'equilibratore. Se al contrario la lama non è equilibrata, si disporrà con il lato più pesante in basso. Se la lama non è equilibrata, limate dell'altro materiale dal tagliente della lama. Continuate alternativamente e limare ed a controllare la lama, fino a che non sarà equilibrata.

9. Reinstallate quindi in sequenza lama, rondella e bullone della lama (Fig. 20). Stringete quindi il bullone a 61-81 Nm (45-60 ft-lb).

Importante: Assicuratevi che il tagliente della lama sia rivolto in direzione opposta all'alloggiamento del tosaerba.

10. Riportate il trattore nella normale posizione di funzionamento.

11. Rabboccate il carter con olio; fate riferimento a Rabbocco del carter con olio, pagina 17.

12. Rifornite di benzina il serbatoio carburante, facendo riferimento al paragrafo "Rifornimento Serbatoio Carburante" a pagina 13.

13. Installate la batteria; fate riferimento a "Installazione della batteria", pagina 35.

⚠ AVVERTENZA

PERICOLO POTENZIALE
- **Una lama usurata, consumata o danneggiata può essere pericolosa.**

COSA PUO' SUCCEDERE
- **La lama può spezzarsi e causare lesioni personali ai passanti.**

COME EVITARE IL PERICOLO
- **Controllate la lama spesso**
- **Sostituite la lama nel caso in cui sia piegata o sbilanciata**
- **Utilizzate sempre lame di ricambio originali Toro, per garantirvi la sicurezza e le migliori prestazioni. NON UTILIZZATE MAI LAME DI RICAMBIO ADATTABILI.**

Rimozione/Installazione dell'unità di taglio

1. Spegnete il motore e staccate il cavo della candela.

2. Selezionate la prima marcia del cambio di velocità ed inserite il freno di stazionamento. Ribaltate la macchina, appoggiandola sul lato posteriore.

3. Portare il comando dell'altezza di taglio nella posizione più bassa possibile.

Importante: Per rimuovere l'alloggiamento del tosaerba dal telaio è necessario ribaltare il trattore sul lato posteriore. Prima di ribaltare il trattore, spurgate il carburante dal relativo serbatoio e l'olio dal carter. Togliete anche la batteria in modo che l'acido non fuoriesca dal trattore.

4. Svuotate il carburante dal serbatoio, facendo riferimento al paragrafo "Spurgo del serbatoio del carburante", pagina 34.

5. Spurgate l'olio dal carter; fate riferimento a Cambio/spurgo dell'olio, punti 1-6, pagina 29.

6. Rimuovete la batteria dal telaio; fate riferimento a Rimozione della batteria, pagina 34.

7. Ribaltate la macchina sul lato posteriore.

8. Togliete la cinghia di trasmissione della lama; fate riferimento a Sostituzione della cinghia di trasmissione, pagina 39.

9. Togliete la coppiglia ed il perno con testa che fissano l'asta del freno della lama alla staffa della puleggia folle (Fig. 22).

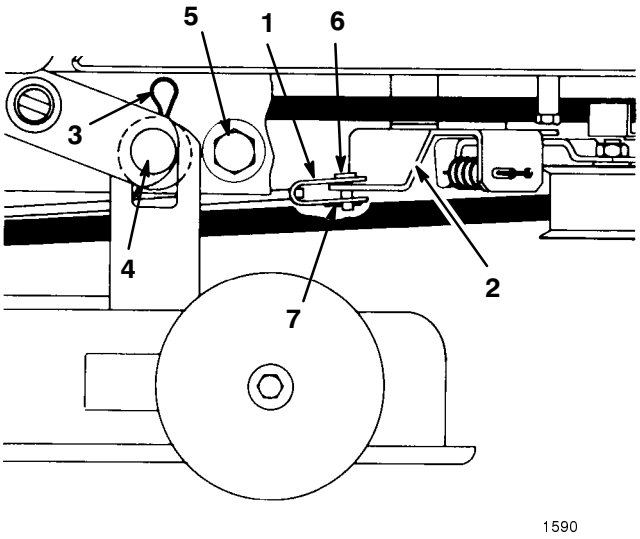

Figura 22

1. Asta del freno
2. Staffa della puleggia folle
3. Coppiglia
4. Perno di montaggio
5. Fermi della lama
6. Perno con testa
7. Coppiglia

10. Togliete le 2 coppiglie e le rondelle che fissano l'alloggiamento del tosaerba ai perni di montaggio (Fig. 22). Afferrate l'alloggiamento e spostatelo a lato finché non si disinserisce dai perni, quindi in avanti per staccarlo.

11. Per reinstallare l'alloggiamento del tosaerba, ripetere la procedura di smontaggio in ordine inverso.

12. Reinstallate la cinghia di trasmissione della lama; fate riferimento a Sostituzione della cinghia di trasmissione, pagina 39.

13. Riportate il trattore nella normale posizione di funzionamento.

14. Rabboccate il carter con olio; fate riferimento a Rabbocco del carter con olio, pagina 17.

15. Rabboccate il serbatoio del carburante; fate riferimento a "Rabbocco del serbatoio del carburante", pagina 13.

16. Installate la batteria; fate riferimento a “Installazione della batteria”, pagina 35.

Sostituzione della cinghia di trasmissione della lama

Importante: Per rimuovere la cinghia di trasmissione della lama è necessario ribaltare il trattore sul lato posteriore. Prima di ribaltare il trattore, spurgate il carburante dal relativo serbatoio e l’olio dal carter. Togliete anche la batteria in modo che l’acido non fuoriesca dal trattore.

1. Svuotate il carburante dal serbatoio, facendo riferimento al paragrafo “Spurgo del serbatoio del carburante”, pagina 34.

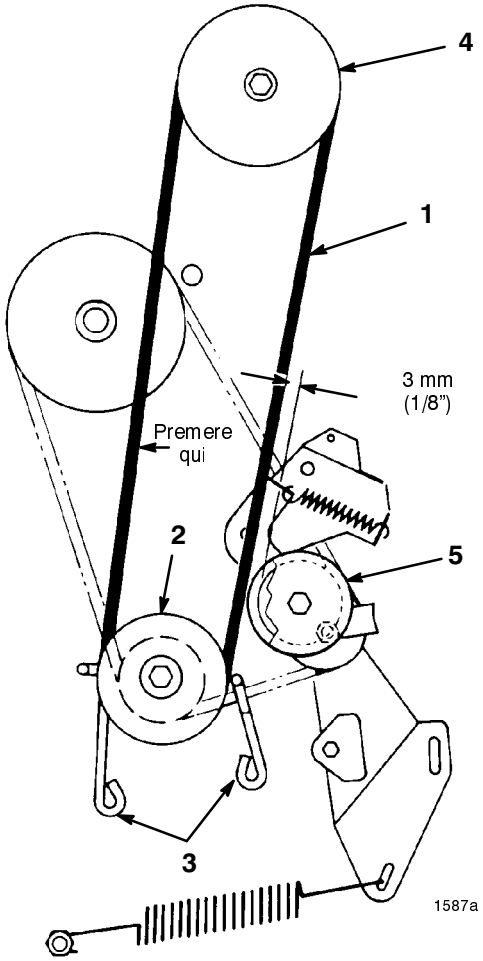

Figura 23

1. Cinghia di trasmissione della lama
2. Puleggia del motore
3. Guide della cinghia della puleggia del motore
4. Puleggia dell’alloggiamento del tosaerba
5. Puleggia folle

2. Spurgate l’olio dal carter; fate riferimento a Cambio dell’olio del carter, punti 1–6, pagina 29.

3. Rimuovete la batteria dal telaio; fate riferimento a Rimozione della batteria, pagina 34.

4. Selezionate la prima marcia ed inserite il freno di stazionamento. Ribaltate il trattore sul lato posteriore.

5. Togliete i bulloni, i fermi ed i dadi di bloccaggio che fissano i fermi della lama ad ogni lato del telaio del tosaerba (Fig. 22). Tirate l'alloggiamento del tosaerba all'indietro per rilasciare la tensione della cinghia.

6. Portare il comando dell'altezza di taglio nella posizione più bassa possibile.

7. Allentate i bulloni (2) che fissano le guide della cinghia della puleggia ed allontanate le guide dalla puleggia. Staccate la cinghia di trasmissione della lama dalla puleggia del motore (Fig. 23).

8. Portate la leva innesto lama in posizione "ENGAGE" in modo da allontanare il freno dalla puleggia dell'alloggiamento del tosaerba.

9. Togliete le (2) viti che fissano la guida della cinghia all'alloggiamento del tosaerba, quindi togliete la guida. Togliere la cinghia dalla puleggia.

10. Accertatevi che la leva innesto lama sia in posizione "ENGAGE" in modo che il freno sia lontano dalla puleggia dell'alloggiamento del tosaerba. Reinstallate la guida della cinghia sull'alloggiamento del tosaerba.

11. Disponete la cinghia sulla puleggia del motore e reinstallate le guide della cinghia. Accertatevi che le guide si trovino ad una distanza di 3 mm (1/8") dalla puleggia o dalla cinghia, senza toccarle.

12. Premete le cinghia (eliminate il gioco) come illustrato in fig. 23, controllando la distanza tra l'esterno della cinghia e l'interno della puleggia folle (Fig. 23). La distanza deve essere circa 3 mm (1/8").

13. Se la distanza fra cinghia e puleggia è corretta passate al punto 16, altrimenti passate al punto successivo per la procedura di regolazione.

14. Localizzate l'asta di innesto della lama sul lato sinistro della trasmissione (Fig. 24). Togliete il fermo del perno e ruotate il perno per allungare o accorciare l'asta fino ad ottenere la distanza desiderata tra cinghia e puleggia.

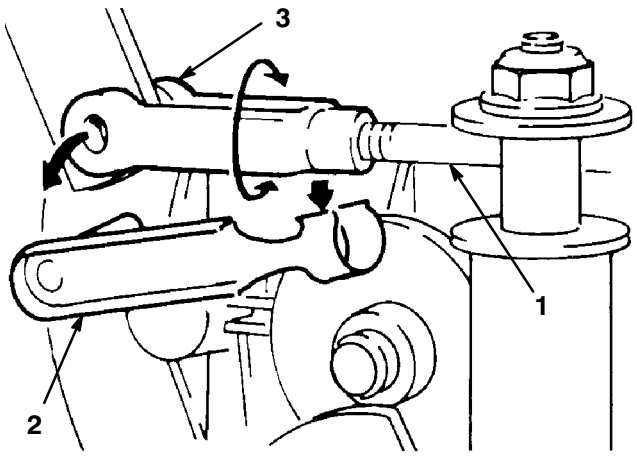

Figura 24

1. Asta di innesto della lama
2. Fermo del perno
3. Perno

15. Ricollegate il perno e ricontrollate la regolazione.

16. Riportate il trattore nella normale posizione di funzionamento.

17. Rabboccate il carter con olio; fate riferimento a Rabbocco del carter con olio, pagina 17.

18. Rabboccate il serbatoio del carburante; fate riferimento a "Rabbocco del serbatoio del carburante", pagina 13.

19. Installate la batteria; fate riferimento a "Installazione della batteria", pagina 35.

Sostituzione della cinghia di trasmissione della trazione

Importante: Per rimuovere la cinghia di trasmissione della trazione è necessario ribaltare il trattore sul lato posteriore. Prima di ribaltare il trattore, spurgate il carburante dal relativo serbatoio e l'olio dal carter. Togliete anche la batteria in modo che l'acido non fuoriesca dal trattore.

1. Spurgate il serbatoio del carburante; fate riferimento a “Spurgo del serbatoio del carburante”, pagina 34.
2. Spurgate l’olio dal carter; fate riferimento a Spurgo dell’olio del carter, punti 1-6, pagina 29.
3. Rimuovete la batteria dal telaio; fate riferimento a Rimozione della batteria, pagina 34.
4. Selezionate la prima marcia ed inserite il freno di stazionamento. Ribaltate il trattore sul lato posteriore.
5. Togliete la cinghia di trasmissione della lama; fate riferimento a Sostituzione della cinghia di trasmissione della lama, pagina 39.
6. Togliete l’alloggiamento del tosaerba; fate riferimento a Rimozione/Installazione dell’unità di taglio, pagina 37.
7. Sganciate la molla di trazione grande dalla vite di montaggio (Fig. 25). Rimuovete la molla con cautela in quanto è sotto pressione.
8. Sganciate la molla della puleggia folle dalla relativa staffa (Fig. 25).
9. Togliete il dado di bloccaggio e la rondella che fissano la staffa della puleggia folle al telaio, quindi togliete la staffa (Fig. 25).
10. Allentate il dado di bloccaggio sulla puleggia finché non è possibile togliere la guida della cinghia (Fig. 25). Staccate la cinghia da tutte le pulegge.
11. Procedete nell’ordine inverso per reinstallare la cinghia.

    Nota: In sede di reinstallazione della guida della cinghia sulla puleggia folle, accertatevi che il bordo della guida della cinghia sia parallelo al telaio come illustrato in figura 25.

12. Installate l’alloggiamento del tosaerba; fate riferimento a Rimozione/Installazione dell’unità di taglio, punti 11-14, pagina 37.
13. Riportate il trattore nella normale posizione di funzionamento.
14. Rabboccate il carter con olio; fate riferimento a Rabbocco del carter con olio, pagina 17.
15. Rabboccate il serbatoio del carburante; fate riferimento a “Rabbocco del serbatoio del carburante”, pagina 13.
16. Installate la batteria; fate riferimento a “Installazione della batteria”, pagina 35.

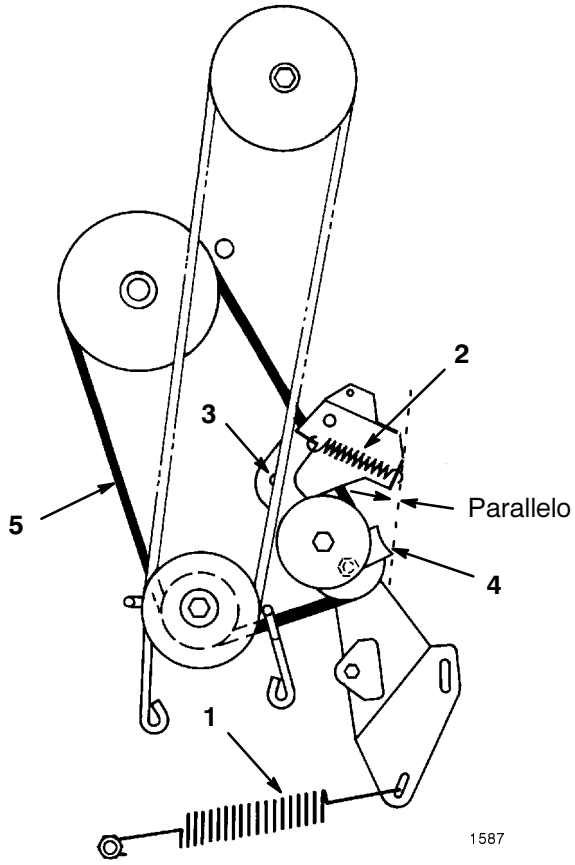

Figura 25

1. Molla di trazione
2. Molla folle
3. Dado di bloccaggio e rondella della staffa della puleggia folle
4. Guida della cinghia della puleggia
5. Cinghia di trasmissione della trazione

Controllo/regolazione della catena di trasmissione

La catena di trasmissione deve essere regolata in modo da mantenere una deflessione di 3 mm (1/8”) fra le cavità di trasmissione e differenziale. Controllate la deflessione della catena dopo le prime 5 ore di esercizio, quindi ogni 25 ore di esercizio.

1. Togliete le due viti che fissano il carter della catena al telaio del trattore, quindi sollevate il carter della catena (Fig. 26).

Importante: Se la catena è usurata, allentata o regolata in modo errato, essa provoca un “rantolio” e si muove sui rocchetti e deve quindi essere regolata per evitare di danneggiare i rocchetti. In caso di assistenza, rivolgetevi ad un Centro Assistenza Autorizzato Toro.

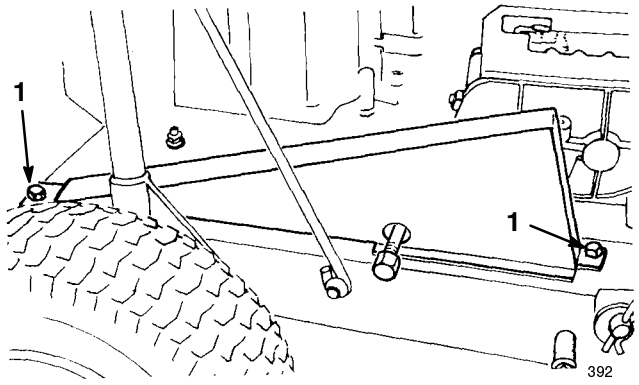

Figura 26

1. Viti

2. Per controllare la deflessione della catena, sollevate e premete la catena applicando una pressione moderata al centro di essa (Fig. 27). La deflessione totale deve essere 3 mm (1/8″) (Fig. 28). In caso contrario è necessario regolare la catena — punti 3-13.

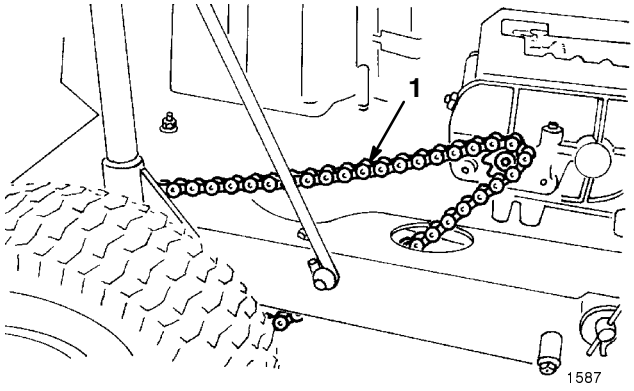

Figura 27

1. Catena di trasmissione

Importante: Per regolare la catena di trasmissione è necessario ribaltare il trattore sul lato posteriore. Prima di ribaltare il trattore, spurgate il carburante dal relativo serbatoio e l’olio dal carter. Togliete anche la batteria in modo che l’acido non fuoriesca dal trattore. (PRIMA DI RIBALTARE IL TRATTORE ALL’INDIETRO E’ NECESSARIO RIMUOVERE TUTTI GLI ELEMENTI DEL RACCOGLIERBA).

3. Spurgate il serbatoio del carburante; fate riferimento a “Spurgo del serbatoio del carburante”, pagina 34.

4. Spurgate l’olio dal carter; fate riferimento a Cambio dell’olio del carter, pagina 29.

5. Rimuovete la batteria dal telaio; fate riferimento a Rimozione della batteria, pagina 34.

6. Innestate la prima marcia ed inserite il freno di stazionamento. Ribaltate il trattore sul lato posteriore appoggiando il telaio su quattro blocchi di legno da 5 x 10 cm (2″ x 4″). Le ruote devono essere sollevate dal pavimento in modo che l’assale possa muoversi.

7. Allentate i quattro dadi flangiati che fissano i blocchi e l’assale del differenziale al telaio del trattore (Fig. 24).

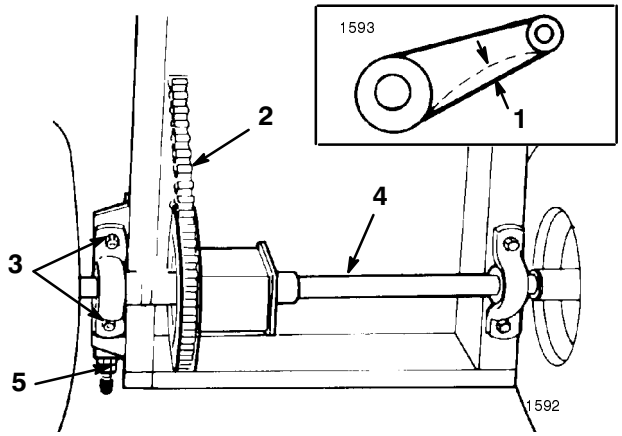

Figura 28

1. 3 mm (1/8”)
2. Catena di trasmissione
3. Dadi di bloccaggio
4. Asse
5. Tendicatena

8. Allentate il controdado sul tendicatena (Fig. 28).

9. Ruotate il dado interno sul tendicatena fino ad ottenere la deflessione della catena desiderata.

10. Serrate i dadi flangiati che fissano il blocco destro (lato catena) al telaio del trattore.

11. Poiché l’assale deve essere parallelo al retro del telaio, misurate la distanza dal centro del blocco al retro del telaio (Fig. 28). La differenza tra le due misure non deve superare 3 mm (1/8”). In caso contrario, l’assale non è parallelo al telaio ed occorre effettuare una nuova regolazione.

12. Controllate la deflessione della catena di trasmissione dal lato inferiore del trattore (fate riferimento al punto 2).

13. Riportate il trattore nella normale posizione di esercizio e reinstallate il carter della catena.

14. Rabboccate il carter con olio; fate riferimento a Rabbocco del carter con olio, pagina 17.

15. Rabboccate il serbatoio del carburante; fate riferimento a “Rabbocco del serbatoio del carburante”, pagina 13.

16. Installate la batteria; fate riferimento a “Installazione della batteria”, pagina 35.

Schema elettrico

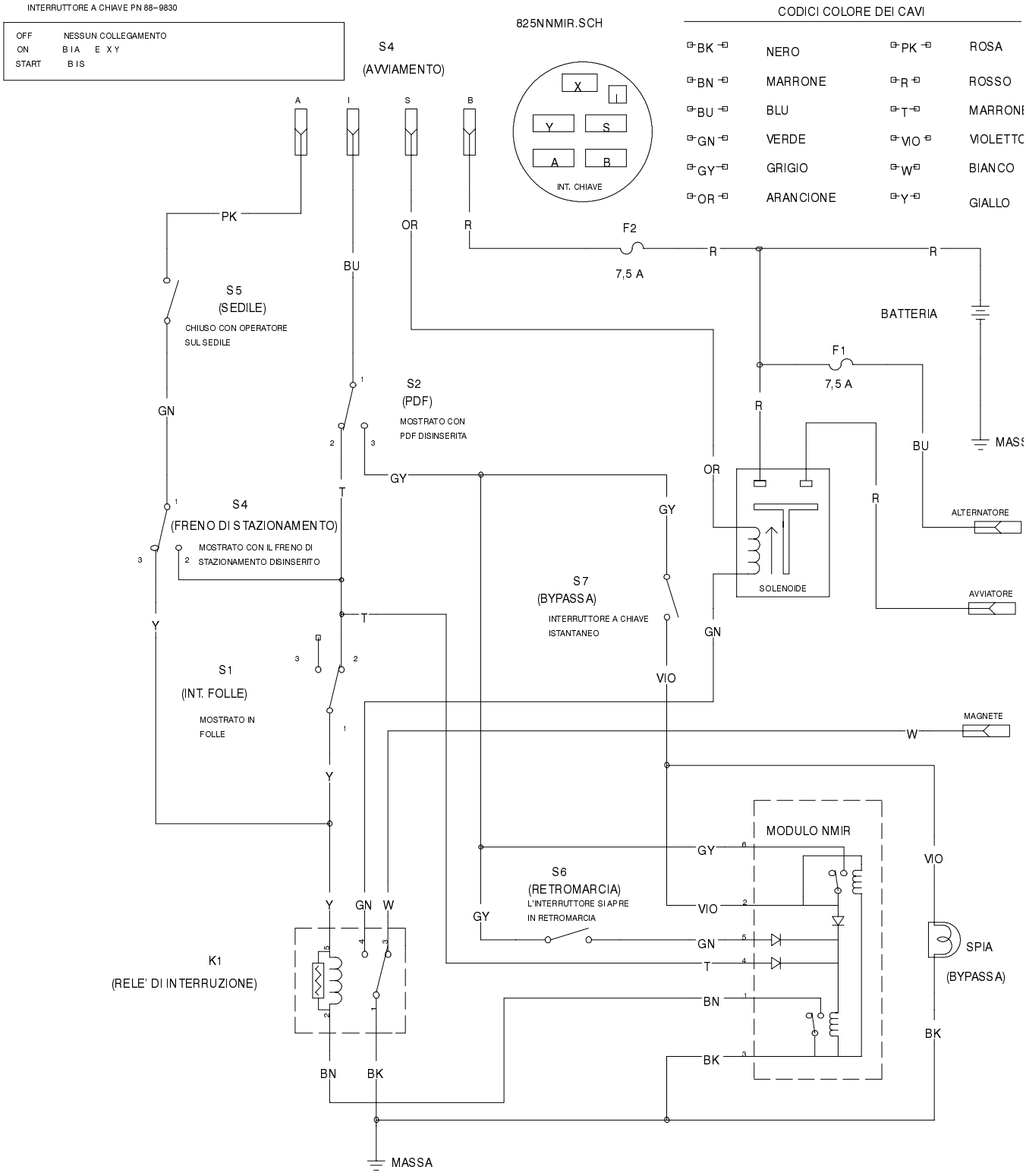

Pulizia e rimessaggio

1. Disinserite la presa di forza (PDF), inserite il freno di stazionamento e portate la chiave di avviamento su “OFF” per spegnere il motore. Togliete le chiavi degli interruttori di avviamento e “Key Choice”.

2. Eliminate residui d’erba, sporcizia e fanghiglia dalle parti esterne della macchina, in particolare dal motore. Pulite accuratamente da paglia e sporcizia le alette della testata e l’alloggiamento della ventola.

Importante: La macchina può essere lavata con detergente neutro ed acqua. NON UTILIZZATE LANCE AD ALTA PRESSIONE. In caso contrario di può danneggiare l’impianto elettrico o rimuovere il grasso necessario per la lubrificazione dei punti di attrito. Non utilizzate una quantità d’acqua eccessiva, in particolare in prossimità di quadro di comando, luci, motore e batteria.

3. Controllate il freno; fate riferimento a Freno, pagina 33.

4. Controllate il filtro dell’aria; fate riferimento a Filtro dell’aria, pagina 28.

5. Ingrassate il telaio; fate riferimento a Ingrassaggio e lubrificazione, pagina 31.

6. Cambiate l’olio; fate riferimento a Olio motore, pagina 29.

7. Controllate la pressione dei pneumatici; fate riferimento a Pressione dei pneumatici, pagina 32.

8. In caso di rimessaggio superiore a 30 giorni, preparate l’unità di trazione come segue:

   A. Aggiungete uno stabilizzatore/condizionatore a base di petrolio al carburante nel serbatoio. Seguite le istruzioni del produttore dello stabilizzatore (1 oz./ga). **Non utilizzate uno stabilizzatore a base di alcool (etanolo o metanolo).**

   Nota: Lo stabilizzatore/condizionatore del carburante è più efficace se utilizzato insieme a benzina fresca e permanentemente.

   B. Fate funzionare il motore per distribuire la benzina condizionata nel sistema di alimentazione (5 minuti).

   C. Spegnete il motore, lasciatelo raffreddare e spurgate il serbatoio del carburante; fate riferimento a Spurgo del serbatoio del carburante, pagina 34.

   D. Riavviate il motore e fatelo funzionare finché non si spegne.

   E. Avviate o adescate il motore.

   F. Riavviate il motore. Se presente, azionate diverse volte l’adescatore per accertarvi che non sia rimasto carburante nel sistema di adescamento.

   G. Smaltite il carburante nel rispetto dell’ambiente. Riciclatelo in conformità alle leggi locali.

Importante: Non conservate il carburante stabilizzato/condizionato per più di 90 giorni.

9. Togliete la(e) candela(e) e controllatene lo stato; fate riferimento a Candela, pagina 30. Con la(e) candela(e) staccata(e) dal motore, versate due gocce d’olio motore nel(i) foro(i) della(e) candela(e). Attivate il motorino di avviamento per distribuire l’olio nel cilindro. Installate la(e) candela(e) e serratela a 40 Nm (30 ft-lb). Non installate il(i) cavo(i) sulla(e) candela(e).

10. Togliete la batteria dal telaio, controllate il livello dell’elettrolito e ricaricatela completamente; fate riferimento a Batteria, pagina 34. Non lasciate collegati i cavi della batteria ai morsetti durante il rimessaggio.

Importante: Ricaricate completamente la batteria per prevenire danni ed il congelamento a temperature inferiori a 0°C (32°F). A temperature inferiori a 4°C (40°F), una batteria completamente carica conserva la propria carica per 50 giorni circa. A temperature superiori a 4°C (40°F), controllate il livello dell'acqua nella batteria e ricaricatela ogni 30 giorni.

11. Controllate e serrate tutti i bulloni, i dadi e le viti. Riparate o sostituite le parti difettose o danneggiate.

12. Ritoccate tutti i graffi o le superfici sverniciate. La vernice può essere ordinata ad un Centro di Assistenza Autorizzato.

13. Rimessate la macchina in una rimessa o in un deposito pulito ed asciutto. Togliete le chiavi degli interruttori di avviamento e "Key Choice" e conservatele in un luogo facilmente ricordabile. Coprite la macchina con un telo per proteggerla e mantenerla pulita.

Lavaggio del sottoscocca del tosaerba

Dopo ogni utilizzo, lavate il sottoscocca del tosaerba per prevenire l'accumulo di residui d'erba ed ottenere una migliore qualità di taglio e dispersione dei residui.

1. Parcheggiate la macchina su una superficie dura e piana, disinserite la presa di forza (PDF) e portate la chiave su "OFF" per spegnere il motore.
2. Collegate il raccordo per flessibile al raccordo di lavaggio del tosaerba, quindi aprite l'acqua (Fig. 29).
3. Abbassate il tosaerba all'altezza di taglio minima.
4. Sedetevi sul sedile ed avviate il motore. Inserite la presa di forza (PDF) e fatela funzionare per uno-tre minuti.
5. Disinserite la presa di forza (PDF) e portate la chiave di avviamento su "OFF" per spegnere il motore. Attendete finché tutte le parti in movimento non si sono fermate.
6. Chiudete l'acqua e staccate il raccordo per flessibile dal raccordo di lavaggio.

   Nota: Se il tosaerba non è pulito dopo un lavaggio, asciugatelo ed attendete 30 minuti, quindi ripetete la procedura.

7. Riavviate il tosaerba e fatelo funzionare per uno-tre minuti per eliminare l'acqua in eccesso.

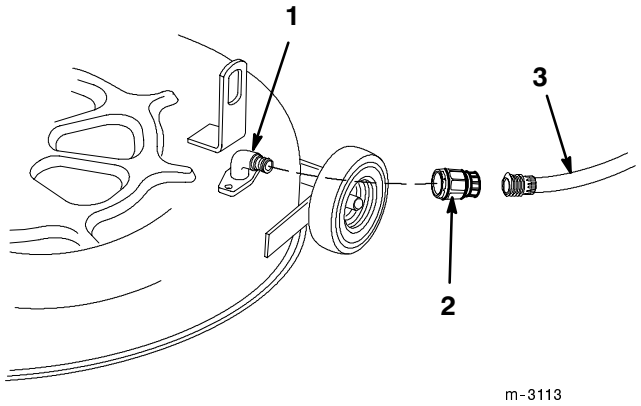

Figura 29

1. Raccordo di lavaggio
2. Raccordo (non fornito)
3. Flessibile

⚠ AVVERTENZA

PERICOLO POTENZIALE

- **Un eventuale raccordo di lavaggio rotto o mancante può esporre voi ed altre persone al rischio di essere colpiti da oggetti o di contatto con la lama.**

COSA PUO' SUCCEDERE

- **Il contatto con oggetti scagliati o con la lama può provocare gravi lesioni o la morte.**

COME EVITARE IL PERICOLO

- **Sostituite immediatamente un eventuale raccordo rotto o mancante prima di riutilizzare il tosaerba.**
- **Tappate il(i) foro(i) del tosaerba con bulloni e dadi di bloccaggio.**
- **Non infilate mai le mani o i piedi sotto il tosaerba o nelle aperture del tosaerba.**

Individuazione dei problemi

PROBLEMA	CAUSE PROBABILI	RIMEDI
L'avviatore non funziona.	1. Il comando della lama è in posizione di innesto.	1. Spostate il comando della lama in posizione di disinnesto.
	2. La batteria è scarica.	2. Caricate la batteria.
	3. I collegamenti elettrici sono corrosi o allentati.	3. Controllate il contatto dei collegamenti elettrici.
	4. La trasmissione è inserita.	4. La leva del cambio è in folle.
	5. Il relè o l'interruttore sono difettosi.	5. Rivolgetevi ad un Centro di Assistenza Autorizzato.
Il motore non si avvia, ha difficoltà di avviamento o si spegne.	1. Il serbatoio del carburante è vuoto.	1. Rifornite di benzina il serbatoio del carburante.
	2. Lo starter non è in posizione "ON".	2. Portate la leva dello starter su "ON".
	3. Il filtro dell'aria è sporco.	3. Pulite o sostituite l'elemento del filtro dell'aria.
	4. Il cavo della candela è allentato o staccato.	4. Installate il cavo sulla candela.
	5. La candela è allentata.	5. Serrate la candela ad una coppia di 20,4 Nm (15 ft-lb).
	6. La candela è imbrattata, usurata o difettosa.	6. Installate una candela nuova, con gli elettrodi alla giusta distanza.
	7. La distanza tra gli elettrodi della candela è errata.	7. Impostate la distanza su 0,76 mm (0.030″).
	8. C'è sporco, acqua o carburante vecchio nel sistema di alimentazione.	8. Rivolgetevi ad un Centro di Assistenza Autorizzato.
	9. La batteria è scarica.	9. Caricate la batteria.
	10. Il foro di sfiato nel tappo serbatoio carburante è ostruito.	10. Pulitelo o sostituite il tappo serbatoio carburante.
	11. Il carburatore è starato.	11. Provvedete alla taratura del carburatore.
	12. La centralina dell'accensione o un interruttore sono guasti.	12. Rivolgetevi ad un Centro di Assistenza Autorizzato.
	13. Le connessioni elettriche sono allentate.	13. Controllare che i contatti dell'impianto elettrico siano corretti.

PROBLEMA	CAUSE PROBABILI	RIMEDI
Il motore non tiene il minimo.	1. Il filtro dell'aria è sporco.	1. Pulite l'elemento filtrante dell'aria.
	2. Minimo troppo basso.	2. Provvedete alla taratura del carburatore.
	3. C'è sporco, acqua o carburante troppo vecchio nel sistema di alimentazione.	3. Rivolgetevi ad un Centro di Assistenza Autorizzato.
	4. La candela è imbrattata, usurata o con qualche altro difetto.	4. Installate una candela nuova, con gli elettrodi alla giusta distanza.
La lama non ruota.	1. La cinghia di trasmissione della lama è usurata, allentata o rotta.	1. Installate una nuova cinghia di trasmissione della lama.
	2. La cinghia di trasmissione della lama è uscita dalla relativa puleggia.	2. Reinstallate la cinghia sulla puleggia e controllate che la puleggia del tendicinghia e le guide della cinghia siano nella giusta posizione.
Il motore perde potenza.	1. Il motore è sotto sforzo eccessivo.	1. Riducete la velocità.
	2. Il filtro dell'aria è sporco.	2. Pulite l'elemento filtrante dell'aria.
	3. Il livello olio motore è scarso.	3. Rabboccate l'olio motore.
	4. Le alette di raffreddamento ed i passaggi per l'aria sotto al convogliatore sono intasati.	4. Rimuovete le ostruzioni dalle alette e dai passaggi per l'aria di raffreddamento.
	5. La candela è sporca, imbrattata o ha una luce errata.	5. Installate una candela nuova, con gli elettrodi alla giusta distanza.
	6. Il foro di sfiato nel tappo del carburante è intasato.	6. Pulitelo o sostituite il tappo serbatoio carburante.
	7. Il carburatore è starato.	7. Provvedete alla taratura del carburatore.
	8. C'è sporco, acqua o carburante vecchio nel sistema di alimentazione.	8. Rivolgetevi ad un Centro di Assistenza Autorizzato.

PROBLEMA	CAUSE PROBABILI	RIMEDI
Il motore si surriscalda.	1. Il motore è sotto sforzo eccessivo.	1. Riducete la velocità.
	2. Il livello olio motore è scarso.	2. Rabboccate l'olio motore.
	3. Le alette di raffreddamento ed i passaggi per l'aria sotto al convogliatore sono intasati.	3. Rimuovete le ostruzioni dalle alette e dai passaggi per l'aria di raffreddamento.
	4. Il carburatore è starato.	4. Provvedete alla taratura del carburatore.
Vibrazioni anomale.	1. I bulloni di fissaggio del motore sono allentati.	1. Serrate i bulloni di fissaggio del motore.
	2. Una delle pulegge del motore, del tendicinghia o della lama è allentata.	2. Serrate la puleggia interessata.
	3. La puleggia del motore è danneggiata.	3. Rivolgetevi ad un Centro di Assistenza Autorizzato.
	4. La cinghia della lama è usurata, piegata o rotta.	4. Installate una nuova lama di taglio.
	5. Il bullone di fissaggio della lama è allentato.	5. Serrate il bullone ad una coppia di 61–81 Nm (45–60 ft-lb).
	6. La cinghia di trasmissione è danneggiata.	6. Reinstallate la cinghia sulla puleggia e controllate che la puleggia del tendicinghia e le guide della cinghia siano nella giusta posizione.
La macchina non avanza.	1. Il tendicinghia della trazione non è registrato correttamente.	1. Registrate la tensione della cinghia della trasmissione.
	2. La cinghia di trasmissione della trazione è usurata, allentata o rotta.	2. Rivolgetevi ad un Centro di Assistenza Autorizzato.
	3. La cinghia di trasmissione della trazione è uscita dalla puleggia.	3. Rivolgetevi ad un Centro di Assistenza Autorizzato.
	4. La trasmissione non funziona.	4. Rivolgetevi ad un Centro di Assistenza Autorizzato.
	5. La catena della trasmissione è uscita dai pignoni.	5. Reinstallate la catena sui pignoni e registratene la tensione.