Form No. 3433-731 Rev B

TORO®

Count on it.

Bruksanvisning

GreensPro™ 1260-greenvält

Modellnr 44913—Serienr 405530245 och högre

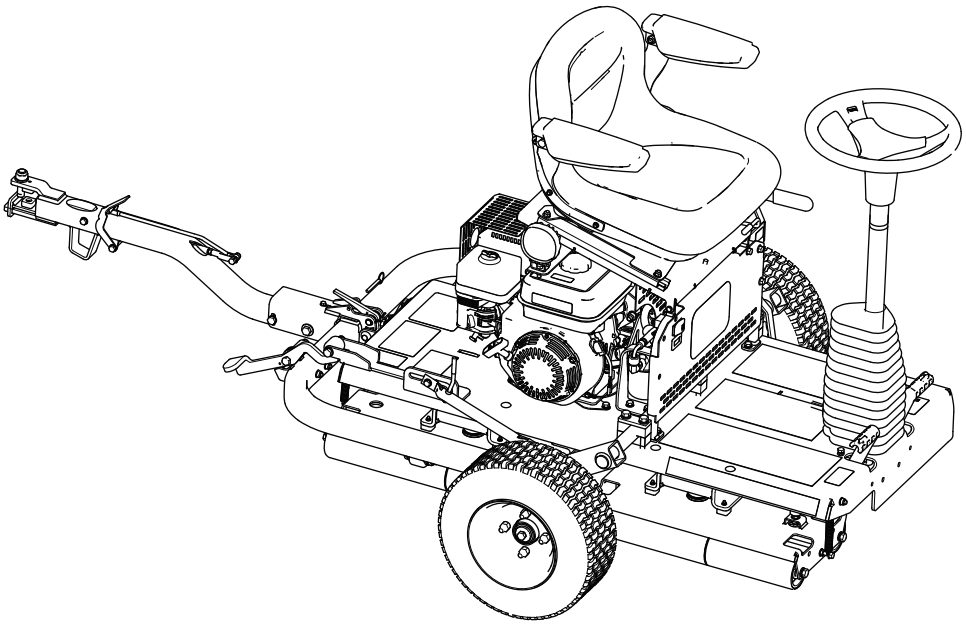

Registrera din produkt på www.Toro.com.
Översättning av originalet (SV)

CE

3433-731 B

Produkten uppfyller alla relevanta europeiska direktiv. Mer information finns i produktens separata försäkran om överensstämmelse.

Det är ett brott mot avsnitt 4442 eller 4443 i Kaliforniens Public Resource Code att använda eller köra motorn på skogs-, busk- eller grästäckt mark om motorn inte är utrustad med en gnistsläckare som är i fullgott skick, vilket anges i avsnitt 4442, eller utan att motorn är konstruerad, utrustad och underhållen för att förhindra brand.

⚠ VARNING

KALIFORNIEN
Proposition 65 Varning

Motoravgaserna från denna produkt innehåller kemikalier som av den amerikanska delstaten Kalifornien anses orsaka cancer, fosterskador eller andra fortplantningsskador.

Användning av produkten kan orsaka kemikalieexponering som av den amerikanska delstaten Kalifornien anses orsaka cancer, fosterskador och andra fortplantningsskador.

Introduktion

Maskinen är en greenvält av åkmodell som är avsedd att användas av yrkesförare som har anlitats för kommersiellt arbete. Den är främst konstruerad för vältning av greener, tennisbanor och andra fina gräsytor som parkgräsmattor, golfbanor, sportanläggningar och kommersiella anläggningar. Det kan medföra fara för dig och kringstående om maskinen används i andra syften än vad som avsetts.

Läs den här informationen noga så att du lär dig att använda och underhålla produkten på rätt sätt och för att undvika person- och produktskador. Du är ansvarig för att produkten används på ett korrekt och säkert sätt.

Besök www.Toro.com om du behöver utbildningsmaterial för säkerhet och drift, information om tillbehör, hjälp med att hitta en återförsäljare eller om du vill registrera din produkt.

Kontakta en auktoriserad återförsäljare eller Toros kundservice och ha produktens modell- och artikelnummer till hands om du har behov av service, Toro-originaldelar eller ytterligare information. Figur 1 visar var på produkten modell- och serienumren sitter. Skriv in numren i det tomma utrymmet.

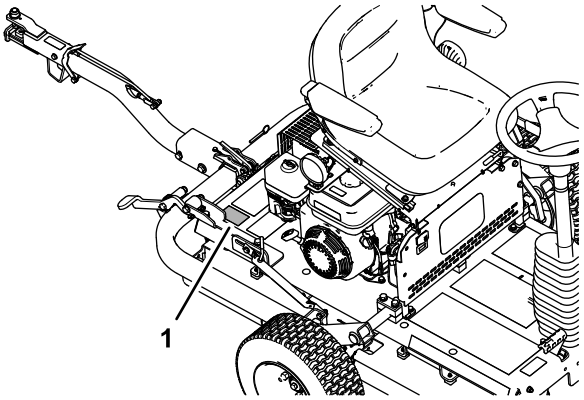

g279976

Figur 1

1. Här finns modell- och serienumren

Modellnr _____

Serienr _____

I den här bruksanvisningen anges potentiella risker och alla säkerhetsmeddelanden har markerats med en varningssymbol (Figur 2), som anger fara som kan leda till allvarliga personskador eller dödsfall om föreskrifterna inte följs.

g000502

Figur 2
Varningssymbol

Två ord används också i den här bruksanvisningen för att markera information. **Viktigt** anger speciell teknisk information och **Observera** anger allmän information som bör ges särskild uppmärksamhet.

© 2020—The Toro® Company
8111 Lyndale Avenue South
Bloomington, MN 55420

Kontakta oss på www.Toro.com.
Tryckt i Storbritannien
Med ensamrätt

Innehåll

Säkerhet 4
Allmän säkerhet 4
Säkerhets- och instruktionsdekaler 4
Montering 7
1 Montera transporthjulen 8
2 Montera dragkroksenheten 8
3 Ta bort maskinen från lastpallen 10
4 Smörja maskinen 10
Produktöversikt 11
Reglage 11
Motorreglage 12
Specifikationer 13
Redskap/tillbehör 13
Före körning 13
Säkerhet före användning 13
Förbereda maskinen för användning 14
Bränslespecifikation 14
Fylla bränsletanken 14
Under arbetets gång 15
Säkerhet under användning 15
Starta motorn 16
Stänga av motorn 16
Transportera maskinen 16
Använda maskinen 18
Arbetstips 18
Efter körning 19
Säkerhet efter användning 19
Transportera maskinen 19
Underhåll 20
Säkerhet vid underhåll 20
Rekommenderat underhåll 20
Anteckningar om särskilda problem 21
Kontrollista för dagligt underhåll 21
Förberedelser för underhåll 22
Underhållsförberedelser 22
Höja förarsätet 22
Sänka förarsätet 23
Smörjning 23
Smörja drivrullens lager 23
Motorunderhåll 24
Motorsäkerhet 24
Motoroljespecifikationer 24
Kontrollera oljenivån i motorn 24
Byta ut motoroljan 25
Kontrollera luftfilterelementen 26
Serva luftrenaren 26
Serva tändstiftet 27
Kontrollera och justera ventilspelet 27
Underhålla bränslesystemet 28
Rengöra sedimentskålen 28
Underhålla elsystemet 28
Kontrollera säkerhetssystemet 28
Underhålla bromsarna 29
Kontrollera parkeringsbromsen 29
Justera parkeringsbromsen 29
Underhålla hydraulsystemet 30
Säkerhet för hydraulsystemet 30
Kontrollera hydraulslangarna och rören 30
Kontrollera hydraulvätskenivån 30
Specifikation för hydraulvätskan 31
Byta ut hydraulvätskan och hydraulfiltret 31
Underhåll av chassit 33
Kontrollera däckens lufttryck 33
Kontrollera att fästelementen sitter åt på maskinen 33
Rengöring 33
Rengöra maskinen 33
Förvaring 34
Förbereda maskinen för kortvarig förvaring 34
Förbereda maskinen för långvarig förvaring 34
Ställa maskinen i förvar 34

Säkerhet

Maskinen har utformats i enlighet med SS-EN ISO 12100:2010 och ANSI B71.4-2017.

Viktigt: **Uppgifter om överensstämmelse med tillämpliga CE-direktiv finns i den försäkran som medföljer maskinen.**

Allmän säkerhet

Den här produkten kan orsaka personskador. Följ alltid alla säkerhetsanvisningar för att undvika allvarliga personskador.

- Läs och se till att du har förstått innehållet i den här *bruksanvisningen* innan du startar motorn.
- Var fullt koncentrerad på maskinen när du använder den. Delta inte i aktiviteter som kan distrahera dig, eftersom personskador eller skador på egendom då kan uppstå.
- Håll händer och fötter på avstånd från maskinens rörliga delar.
- Kör endast maskinen om skydd och andra säkerhetsanordningar sitter på plats och fungerar.
- Stäng av maskinen, ta ut nyckeln (i förekommande fall) och vänta tills alla rörliga delar har stannat innan du kliver ur förarsätet. Låt maskinen svalna innan du utför service, justerar, rengör eller ställer den i förvar.

Felaktigt bruk eller underhåll av maskinen kan leda till personskador. För att minska risken för skador ska du alltid följa säkerhetsanvisningarna och uppmärksamma varningssymbolen ⚠. Symbolen betyder Var försiktig, Varning eller Fara – anvisning om personsäkerhet. Underlåtenhet att följa anvisningarna kan leda till personskador eller dödsfall.

Säkerhets- och instruktionsdekaler

Säkerhetsdekalerna och anvisningarna är fullt synliga för föraren och finns nära alla potentiella farozoner. Ersätt dekaler som har skadats eller saknas.

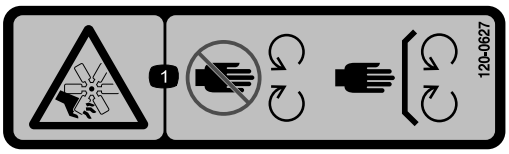

decal120-0627

120-0627

1. Risk för avkapning/avslitning, fläkt – håll avstånd till rörliga delar och se till att alla skydd sitter på plats.

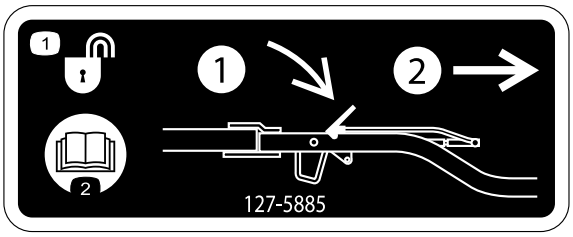

decal127-5885

127-5885

1. Låsa upp dragkroken:
   1) Tryck ned spärrhaken.
   2) Dra ut dragkroken.
2. Läs *bruksanvisningen*.

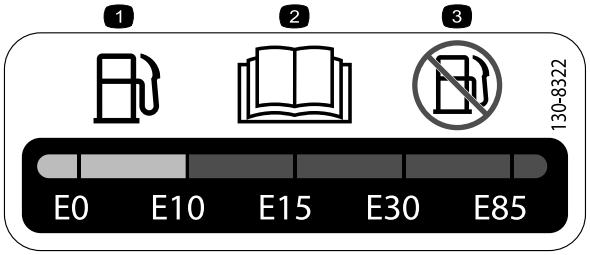

decal130-8322

130-8322

1. Använd endast bensin som innehåller högst 10 % etanol baserat på volym (E10).
2. Läs *bruksanvisningen*.
3. Använd inte bensin som innehåller mer än 10 % etanol baserat på volym (E10).

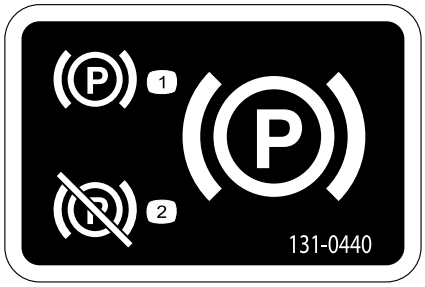

decal131-0440

131-0440

1. Parkeringsbroms – dra åt
2. Parkeringsbroms – frigör

decal133-1701

133-1701

1. Varning – läs *bruksanvisningen*. Använd endast maskinen om du har genomgått lämplig utbildning.
2. Varning – använd hörselskydd.
3. Varning – håll kringstående på avstånd från maskinen.
4. Varning – håll avstånd till rörliga delar och se till att alla skydd sitter på plats.
5. Vältrisk – använd inte maskinen nära vatten. Håll dig borta från flodbäddar eller stup.

⚠ WARNING: Cancer and Reproductive Harm - www.P65Warnings.ca.gov.
For more information, please visit www.ttcoCAProp65.com

CALIFORNIA SPARK ARRESTER WARNING

Operation of this equipment may create sparks that can start fires around dry vegetation. A spark arrester may be required. The operator should contact local fire agencies for laws or regulations relating to fire prevention requirements.

133-8062

decal133-8062

133-8062

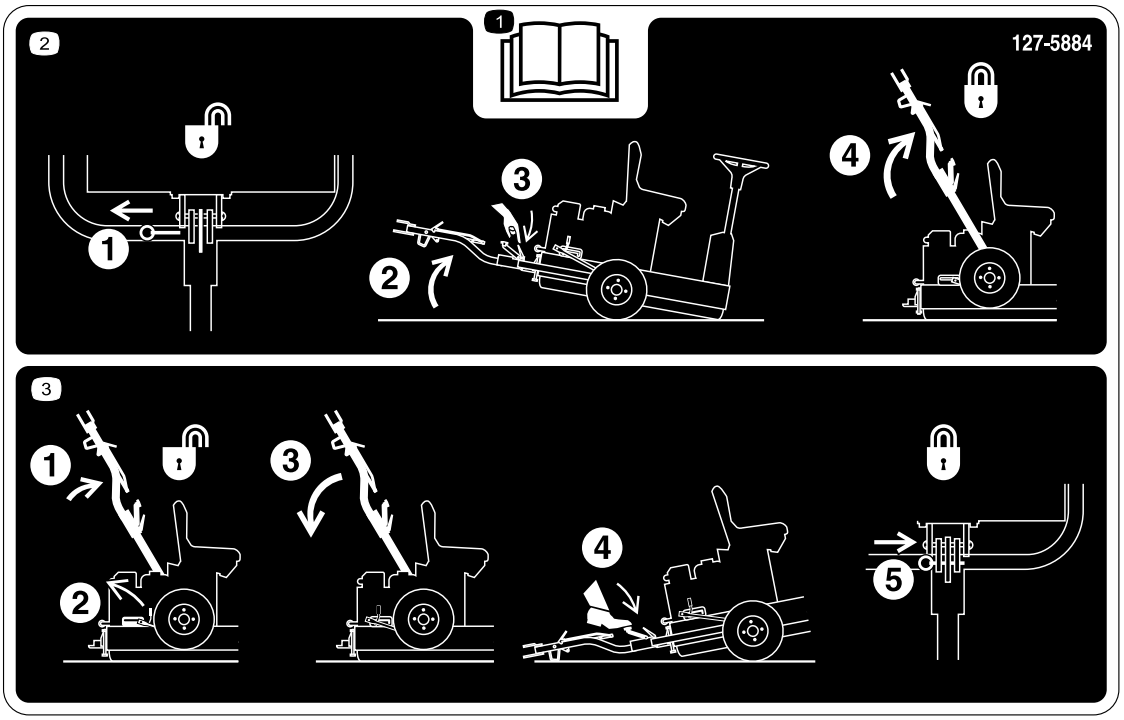

decal127-5884

127-5884

1. Läs *bruksanvisningen*.

2. 1) Dra ut låspinnen. 2) Luta maskinen uppåt. 3) Koppla loss dragkroken. 4) Höj dragkroken tills spärren låses fast i reglaget.

3. 1) Tryck dragkroken uppåt. 2) Frigör låsspaken. 3) Dra ned dragkroken. 4) Trampa på fotpedalen tills dragkroken snäpper på plats. 5) Sätt i låspinnen.

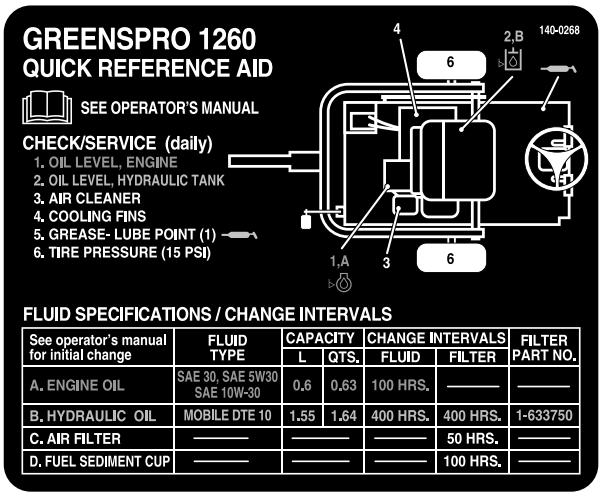

decal140-0268

140-0268

Montering

Lösa delar

Använd diagrammet nedan för att kontrollera att alla delar finns med.

Tillvägagångssätt	Beskrivning	Antal	Användning
1	Transporthjul	2	Montera transporthjulen.
2	Låsfäste Skruv (M10 x 30 mm) Låsbricka (M10) Bricka (M10) Mutter (M10) Dragkroksenhet Skruv (M10 x 100 mm) Låsmutter (M10) Skruv (M12 x 100 mm) Bricka (M12) Låsmutter (M12) Distansbricka (om tillämpligt)	1 4 4 6 4 1 1 1 1 2 1 2	Montera dragkroksenheten.
3	Inga delar krävs	–	Ta bort maskinen från lastpallen.
4	Smörjmedel (medföljer ej)	–	Smörja maskinen.

Media och extradelar

Beskrivning	Antal	Användning
Bruksanvisning Bruksanvisning till motorn	1 1	Läs bruksanvisningarna noggrant innan du använder maskinen.
Certifikat om överensstämmelse	1	Certifikatet krävs för europeisk CE-efterlevnad.

1

Montera transporthjulen

Delar som behövs till detta steg:

2	Transporthjul

Avlägsna transportfästena

1. Avlägsna hjulmuttrarna som fäster hjulnaven på transportfästet (Figur 3).

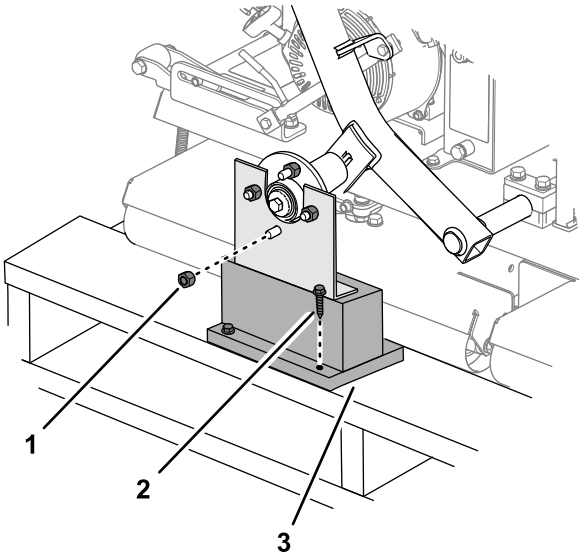

Figur 3

1. Hjulmutter
2. Fransk skruv
3. Transportfäste

2. Avlägsna den andra hjulmuttern som sitter fastgängad på hjulnavstappen (Figur 3).
3. Avlägsna de franska skruvarna som fäster transportfästena på pallen och avlägsna fästet (Figur 3).
4. Upprepa steg 1 till 3 för transportfästet på maskinens andra sida.

Montera hjulen

1. Montera löst de två transporthjulen på hjulnaven med hjulmuttrarna som du avlägsnade i Avlägsna transportfästena (sida 8).

   Obs: Du ska dra åt hjulmuttrarna i slutet av 2 Montera dragkroksenheten (sida 8).

2. Justera däckens lufttryck till 1,03 bar.

2

Montera dragkroksenheten

Delar som behövs till detta steg:

1	Låsfäste
4	Skruv (M10 x 30 mm)
4	Låsbricka (M10)
6	Bricka (M10)
4	Mutter (M10)
1	Dragkroksenhet
1	Skruv (M10 x 100 mm)
1	Låsmutter (M10)
1	Skruv (M12 x 100 mm)
2	Bricka (M12)
1	Låsmutter (M12)
2	Distansbricka (om tillämpligt)

Tillvägagångssätt

1. Montera fast låsfästet på maskinens ram enligt Figur 4.

   Obs: Dra åt muttrarna till 52 N·m.

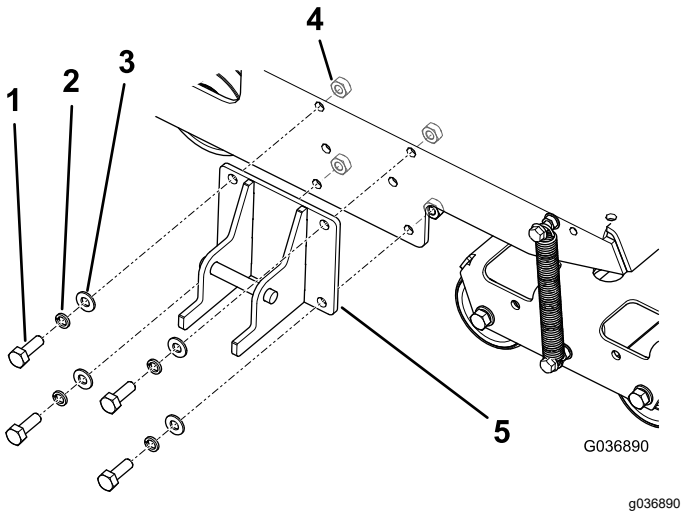

Figur 4

1. Skruv – M10 x 30 mm (4)
2. Låsbricka – M10 (4)
3. Bricka – M10 (4)
4. Mutter – M10 (4)
5. Låsfäste

2. Fäst dragkroken på tappfästet med lämpligt fästelement. Se Figur 5.

- Använd en skruv (M10 x 100 mm), två brickor (M10) och en låsmutter (M10) i de främre hålen.
- Använd en skruv (M12 x 100 mm), två brickor (M12) och en låsmutter (M12) i de bakre hålen.
- Om en tredje bricka medföljer varje maskinskruv använder du dessa brickor som distansbrickor mellan dragkroken och tappfästets insida (Figur 6).

Obs: Använd hålen i dragkrokens tappfäste för att anpassa dragkrokens höjd efter bogserfordonets dragkrok.

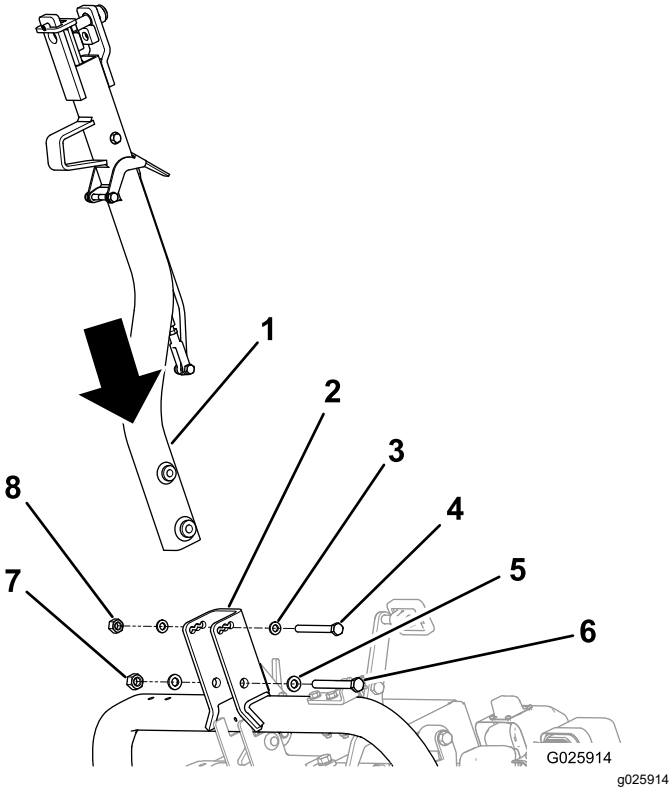

Figur 5

1. Dragkrok
2. Dragkrokens tappfäste
3. Bricka – M10 (2)
4. Skruv (M10)
5. Bricka – M12 (2)
6. Skruv (M12)
7. Låsmutter (M12)
8. Låsmutter (M10)

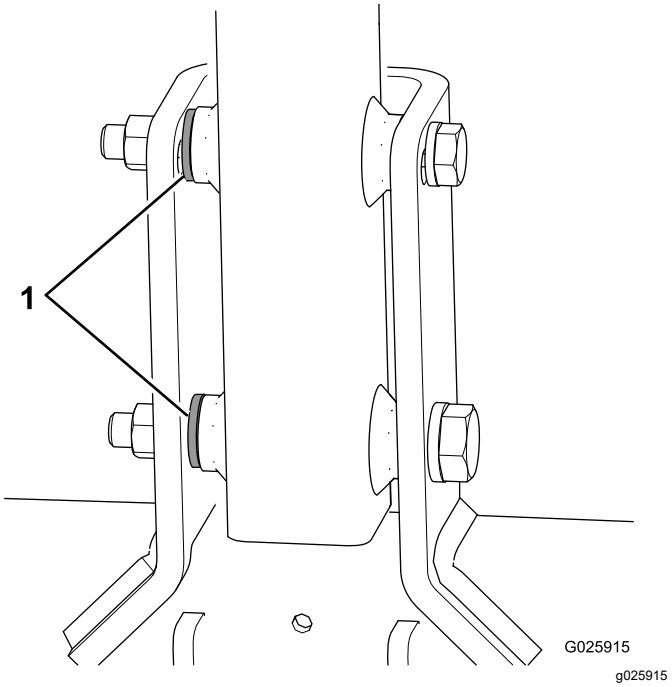

Figur 6

1. Distansbrickor

3. Dra åt den lilla skruven till 73 N·m och den stora skruven till 126 N·m.
4. Tryck dragkroksenheten uppåt tills låsspaken har låsts upp från reglagets spärrläge (Figur 7).

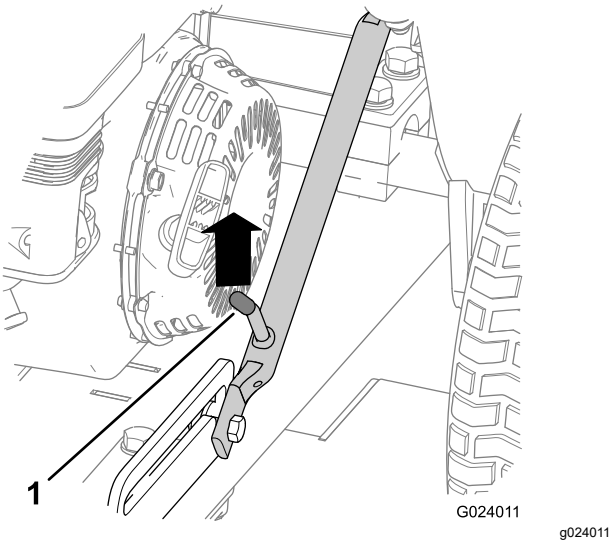

Figur 7

1. Låsspak

5. Dra ned dragkroken.
6. Om en låssprint finns monterad ska du avlägsna den från spärren (Figur 8).

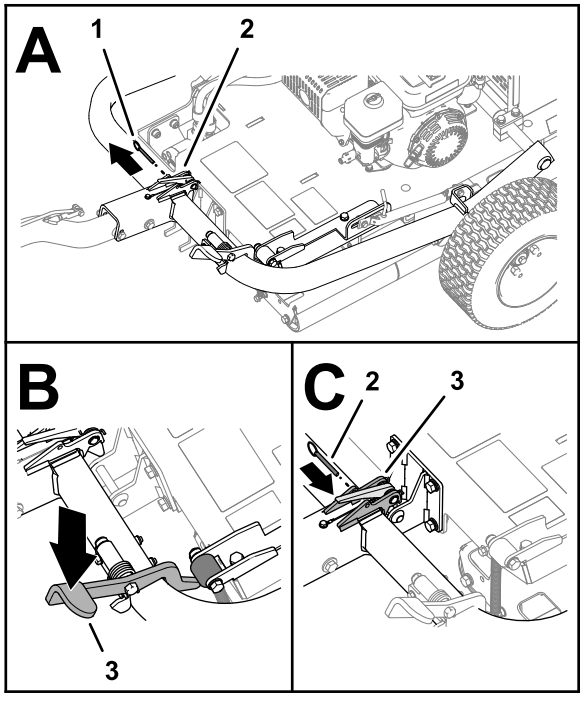

Figur 8

1. Låspinne
2. Spärr
3. Dragkrokens pedal

7. Trampa på dragkrokens pedal tills dragkroken låses på plats (Figur 8).
8. För in låspinnen genom hålen i spärren (Figur 8).
9. Dra åt transporthjulens hjulmuttrar till 108 N·m.

3

Ta bort maskinen från lastpallen

Inga delar krävs

Tillvägagångssätt

1. Ta bort träklossarna från dragkroksänden på lastpallen.

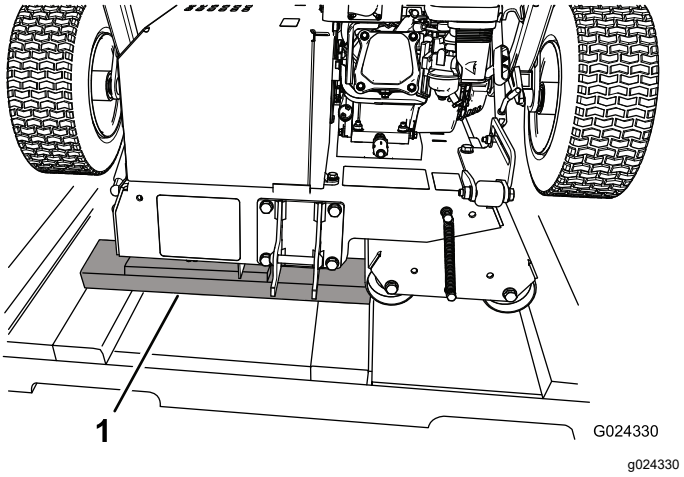

Figur 9

1. Träklossar

2. Lägg några träskivor på marken vid lastpallens ände.

   Obs: Höjden på träskivorna ska vara något lägre än lastpallen. Du kan använda stycken som har tagits bort från lastpallens sidor och/eller ändar.

3. Rulla försiktigt maskinen av lastpallen, ned på träskivorna och sedan ned på marken.

   Viktigt: **Se till att rullarna inte kommer i kontakt med lastpallen när maskinen rullas ned på marken.**

4. Ta bort återstående förpackningsmaterial.

4

Smörja maskinen

Delar som behövs till detta steg:

–	Smörjmedel (medföljer ej)

Tillvägagångssätt

Innan du använder maskinen ska du smörja den för att korrekt funktion ska kunna garanteras. Mer information finns i Smörja drivrullens lager (sida 23). Om man inte smörjer maskinen på rätt sätt kommer viktiga komponenter att gå sönder i förtid.

Produktöversikt

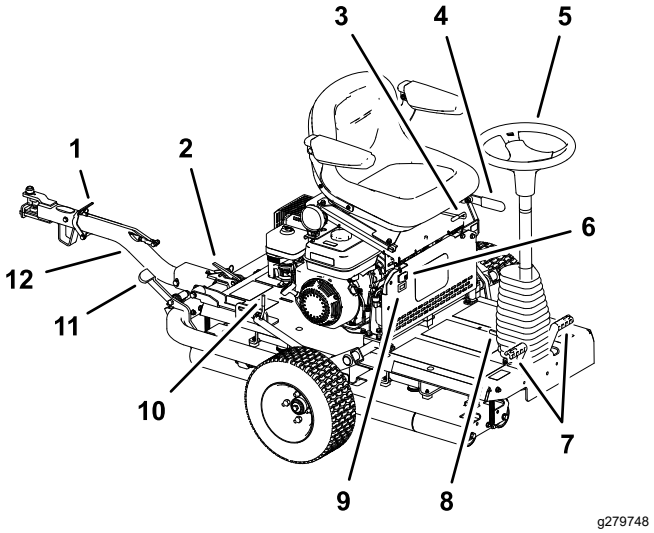

Figur 10

1. Dragkrokens låsspak
2. Dragkrokens spärrhake
3. Sätesjusteringsspak
4. Parkeringsbroms
5. Ratt
6. Ljusomkopplare
7. Åkpedaler
8. Rattlutningspedal
9. Timmätare
10. Låsspak
11. Dragkrokens pedal
12. Dragkroksenhet

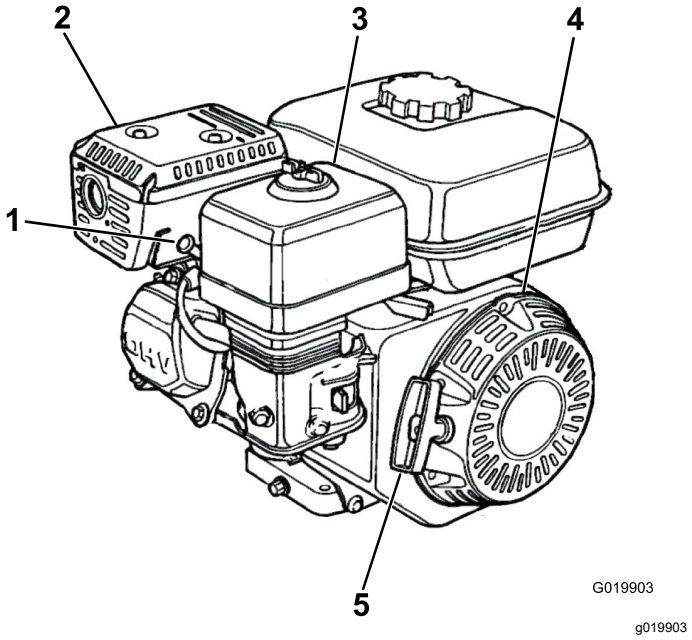

Figur 11

1. Tändstift
2. Ljuddämpare
3. Luftrenare
4. Startsnöre
5. Startsnörehandtag

Reglage

Parkeringsbroms

Lägg i parkeringsbromsen så att maskinen kan startas. Du lägger i parkeringsbromsen (Figur 12) genom att dra spaken bakåt. Koppla ur den genom att skjuta spaken framåt.

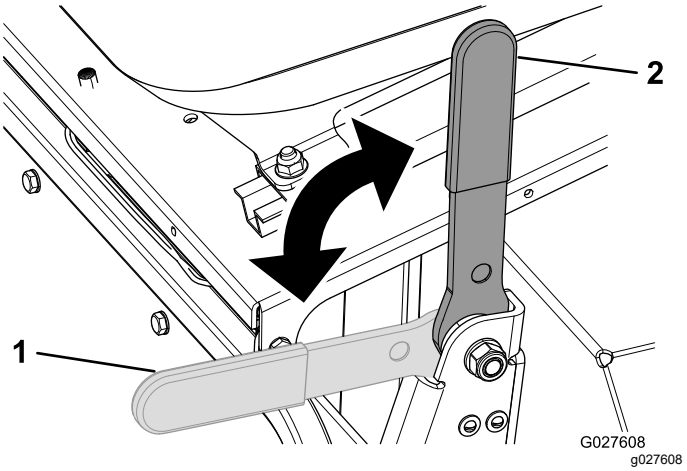

Figur 12

1. Parkeringsbroms – frigjord
2. Parkeringsbroms – ilagd

Ratt

Vrid ratten (Figur 10) medurs för att driva maskinen framåt.

Vrid ratten moturs för att driva maskinen bakåt.

Obs: Eftersom riktningen ändras i slutet på varje sträcka måste du öva dig på att styra maskinen.

Ratten styr vinkeln på vältningsrullarna, som i sin tur styr maskinen. Rattvridningen är begränsad, vilket betyder att maskinens radie är stor.

Rattlutningspedal

Om du vill luta ratten mot dig ska du trampa ned fotpedalen (Figur 10) och dra ratten mot dig så att du får en bekväm körposition, och sedan släppa upp pedalen.

Åkpedaler

De fotstyrda åkpedalerna (Figur 10) som sitter på var sin sida längst ned vid rattstången styr drivrullens rörelser. Pedalerna är sammankopplade så att de inte kan trampas ned samtidigt – du kan således endast trampa ned en pedal åt gången. Maskinen svänger åt höger när du trampar ned den högra pedalen och åt vänster när du trampar ned den vänstra pedalen. Ju längre ned du trampar en pedal, desto snabbare åker du i den valda riktningen.

Obs: Byt inte riktning med pedalerna på ett abrupt sätt; utan stanna helt innan du ändrar maskinens riktning. Det gör att drivlinan överbelastas och leder till att dess komponenter går sönder i förtid. Undvik eventuellt grässlitage och skador på drivlinans komponenter genom att aktivera pedalerna långsamt och mjukt.

Vid körning i sluttning kontrollerar du att drivrullen är på nedsidan för tillbörlig drivning. I annat fall kan gräsmattan skadas.

Dragkroksenhet

Använd dragkroksenheten (Figur 10) för att bogsera maskinen och för att sänka/höja transporthjulen.

Sätesjusteringsspak

Du kan skjuta sätet framåt och bakåt. Vrid sätesjusteringsspaken (Figur 10) uppåt och skjut sätet framåt eller bakåt innan du släpper spaken.

Justeringsskruvar för armstöd

Du kan justera armstöden genom att vrida på respektive justeringsskruv (Figur 13).

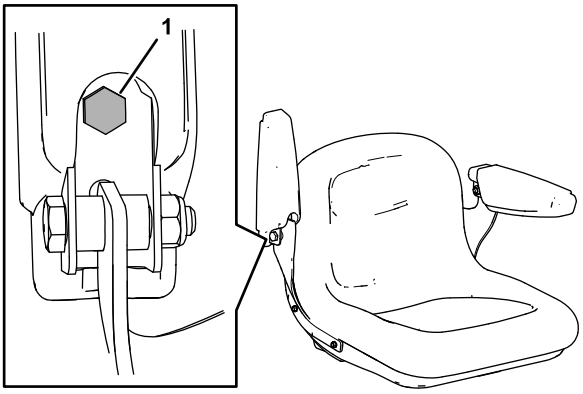

Figur 13

1. Justeringsskruv

Ljusomkopplare

Använd denna omkopplare för att slå på och av lamporna (Figur 10).

Timmätare

Timmätaren (Figur 10) visar det totala antalet timmar som maskinen har varit i drift.

Motorreglage

Obs: Du hittar mer information om motorreglage i motorns bruksanvisning.

Strömbrytare

Föraren kan starta och stänga av motorn med strömbrytaren (Figur 14). Brytaren sitter på motorns framsida. Vrid strömbrytaren till PÅ-LÄGET för att starta och köra motorn. Vrid strömbrytaren till AV-LÄGET för att stänga av motorn.

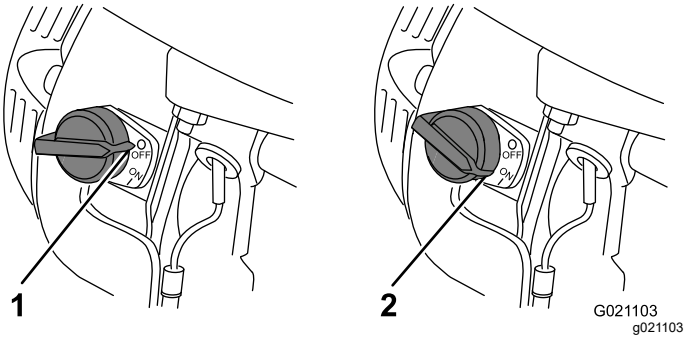

Figur 14

1. AV-LÄGE
2. PÅ-LÄGE

Chokereglage

Chokereglaget (Figur 15) behövs vid start av kall motor. För chokereglaget till det STÄNGDA läget innan du drar i startsnörehandtaget. För chokereglaget till det ÖPPNA läget när motorn är igång. Använd inte choken om motorn redan är varm eller lufttemperaturen är hög.

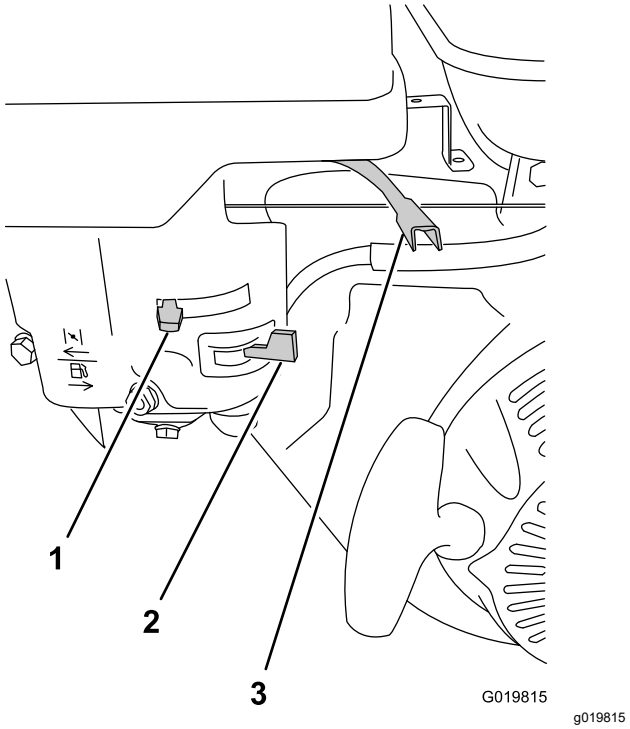

Figur 15

1. Chokereglage
2. Bränslekran
3. Gasreglage

Gasreglage

Gasreglaget (Figur 15) sitter bredvid choken. Det reglerar motorns varvtal och därmed maskinens hastighet. För reglaget till det SNABBA läget för bästa rullprestanda.

Bränslekran

Bränslekranen (Figur 15) sitter under chokereglaget. Du måste öppna den innan du startar motorn. Vrid bränslekranen till det STÄNGDA läget när du inte ska använda maskinen mer och har stängt av motorn.

Startsnörehandtag

Du startar motorn genom att snabbt dra i startsnörehandtaget (Figur 11). Alla de motorreglage som beskrivs ovan måste vara korrekt inställda för att motorn ska kunna startas.

Oljenivåbrytare

Oljenivåbrytaren sitter inuti motorn. Den förhindrar att motorn körs om oljenivån sjunker under gränsen för säker drift.

Specifikationer

Vikt	308 kg
Längd	136 cm
Bredd	122 cm
Höjd	107 cm
Maxhastighet	12,8 km/h vid 3 600 varv/minut

Redskap/tillbehör

Det finns ett urval av godkända Toro-redskap och -tillbehör som du kan använda för att förbättra och utöka maskinens kapacitet. Kontakta en auktoriserad serviceverkstad eller Toro-återförsäljare eller gå till www.Toro.com för att se en lista över alla godkända redskap och tillbehör.

Använd endast originalreservdelar och tillbehör från Toro för att garantera optimal prestanda och fortlöpande säkerhet för produkten. Det kan vara farligt att använda reservdelar och tillbehör från andra tillverkare och det kan göra produktgarantin ogiltig.

Körning

Före körning

Säkerhet före användning

Allmän säkerhet

- Stäng av maskinen och vänta tills alla rörliga delar har stannat innan du kliver ur förarsätet. Låt maskinen svalna innan du utför service, justerar, rengör eller ställer den i förvar.
- Låt aldrig barn eller någon som inte har fått utbildning använda eller utföra underhåll på maskinen. Lokala föreskrifter kan begränsa förarens ålder. Det är ägaren som ansvarar för att utbilda alla förare och mekaniker.
- Lär dig hur du använder utrustningen på ett säkert sätt och bekanta dig med manöverorgan och säkerhetsskyltar.
- Lär dig att stanna maskinen och motorn snabbt.
- Kontrollera att förarkontroller, säkerhetsbrytare och skydd sitter fast och fungerar som de ska. Kör inte maskinen om dessa inte fungerar som de ska.
- Kontrollera att komponenter och fästen är i gott bruksskick innan du använder maskinen. Byt ut slitna eller skadade komponenter och fästen.
- Inspektera området där maskinen ska användas och ta bort föremål som maskinen kan slunga iväg.

Bränslesäkerhet

- Var ytterst försiktig när du hanterar bränsle. Det är brandfarligt och dess ångor är explosiva.
- Släck alla cigaretter, cigarrer, pipor och allt annat som brinner.
- Använd endast en godkänd bränsledunk.
- Ta inte bort tanklocket och fyll inte på bränsle i bränsletanken medan motorn är igång eller fortfarande är varm.
- Fyll inte på eller tappa ut bränsle från maskinen i ett slutet utrymme.
- Förvara inte maskinen eller bränslebehållaren i närheten av en öppen låga, gnista eller tändlåga, t.ex. nära en varmvattenberedare eller någon annan utrustning.
- Om du spiller ut bränsle ska du inte försöka starta motorn. Undvik att skapa några gnistor tills bränsleångorna har skingrats.

Förbereda maskinen för användning

1. Avlägsna eventuell smuts från maskinens ovansida och undersida.
2. Koppla in parkeringsbromsen.
3. Utför följande dagliga underhållsrutiner:
   - Smörja drivrullens lager (sida 23)
   - Kontrollera oljenivån i motorn (sida 24)
   - Kontrollera luftfilterelementen (sida 26)
   - Kontrollera säkerhetssystemet (sida 28)
   - Kontrollera parkeringsbromsen (sida 29)
   - Kontrollera hydraulslangarna och rören (sida 30)
   - Kontrollera hydraulvätskenivån (sida 30)
   - Kontrollera däckens lufttryck (sida 33)
   - Kontrollera att fästelementen sitter åt på maskinen (sida 33)
4. Kontrollera att alla skydd och kåpor är på plats och sitter säkert.
5. Lyft upp transporthjulen från marken och säkerställ att de låses på plats.

Bränslespecifikation

- Använd blyfri bensin (minst 87 oktan).
- Använd endast ren och färsk (ej äldre än 30 dagar) blyfri bensin med oktantal 87 eller högre för bästa resultat (klassificeringsmetod (R+M)/2).
- Etanol: Bensin som innehåller upp till 10 % etanol (gasohol) eller 15 % MTBE (metyl-tertiär-butyleter) baserat på volym är godkänd. Etanol och MTBE är inte samma sak. Bensin med 15 % etanol (E15) baserat på volym får inte användas. Använd aldrig bensin som innehåller över 10 % etanol baserat på volym, som E15 (innehåller 15 % etanol), E20 (innehåller 20 % etanol) eller E85 (innehåller 85 % etanol). Användning av ej godkänd bensin kan leda till prestandaproblem och/eller skador på motorn som eventuellt inte omfattas av garantin.
- Använd inte metanol eller bensin som innehåller metanol.
- Lagra inte bränsle i bränsletanken eller i bränsledunkar under vintern om inte en bränslestabiliserare används
- Tillsätt inte olja i bensinen.

Fylla bränsletanken

Bränsletankens kapacitet: 3,6 liter

1. Rengör runt tanklocket och avlägsna locket från tanken (Figur 16).

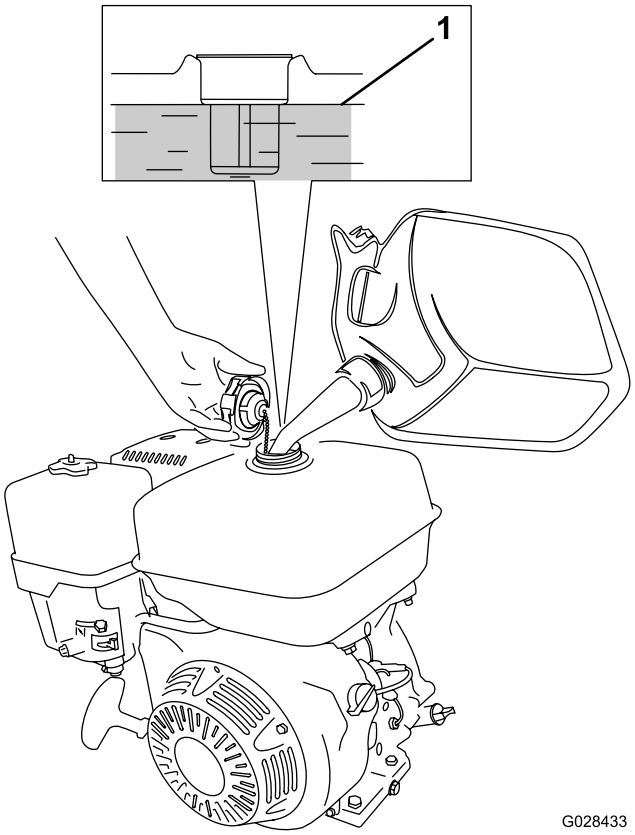

Figur 16

1. Maximal bränslenivå

2. Fyll på bränsletanken med det angivna bränslet tills det återstår cirka 25 mm till tankens kant.

   Utrymmet som lämnas mellan bränslet och tankens kant gör att bränslet kan expandera.

   Viktigt: **Fyll inte på bränsletanken för mycket. Om du fyller på bränsle över maxnivån skadas gasåterföreningssystemet, vilket leder till att motorn skadas och inte fungerar som den ska. Detta fel medför att tanklocket måste bytas, vilket inte täcks av garantin.**

3. Skruva på tanklocket och torka upp eventuellt bränslespill.

Under arbetets gång

Obs: Vänster och höger sida på maskinen är lika med förarens vänstra respektive högra sida vid normal körning.

Säkerhet under användning

Allmän säkerhet

- Ägaren/operatören kan förebygga olyckor samt ansvarar för olyckor som kan ge upphov till personskador eller skador på egendom.
- Använd lämpliga kläder, inklusive ögonskydd, långbyxor, rejäla och halkfria skor samt hörselskydd. Sätt upp långt hår och använd inte hängande smycken eller löst sittande kläder.
- Kör inte maskinen om du är sjuk, trött eller påverkad av alkohol eller läkemedel.
- Var fullt koncentrerad på maskinen när du använder den. Delta inte i aktiviteter som kan distrahera dig, eftersom personskador eller skador på egendom då kan uppstå.
- Håll barn, kringstående och husdjur på säkert avstånd från arbetsområdet.
- Kör aldrig maskinen med passagerare.
- Kör endast maskinen om du har god sikt och kan undvika gropar och dolda faror.
- Kör aldrig maskinen på vått gräs. Försämrat grepp kan göra att maskinen glider.
- Se till att alla drivenheter är i neutralläge, parkeringsbromsen är inkopplad och du sitter i förarsätet innan du startar motorn.
- Titta bakåt och nedåt innan du backar för att se till att vägen är fri.
- Var försiktig när du närmar dig hörn med skymd sikt, buskage, träd eller andra objekt som kan försämra sikten.
- Kör inte nära stup, diken eller flodbäddar. Maskinen kan välta plötsligt om en kant ger med sig.
- Stanna maskinen, koppla in parkeringsbromsen och stäng av motorn. Undersök redskapet om du kör på ett föremål eller om maskinen vibrerar på ett onormalt sätt. Reparera alla skador innan du börjar köra maskinen igen.
- Sakta ned och var försiktig när du svänger och korsar vägar och trottoarer med maskinen. Lämna alltid företräde.
- Låt aldrig motorn gå i ett utrymme där avgaser inte kan komma ut.
- Lämna aldrig en maskin som är i gång utan uppsikt.
- Gör följande innan du lämnar förarplatsen:
  - Ställ maskinen på en plan yta.
  - Koppla in parkeringsbromsen.
  - Stäng av motorn.
  - Vänta tills alla rörliga delar har stannat.
- Använd inte maskinen när det finns risk för blixtnedslag.
- Använd inte maskinen som bogserfordon.
- Använd endast tillbehör, redskap och reservdelar som har godkänts av Toro®.
- Håll händer och fötter borta från rullarna.
- Var försiktig när du kopplar maskinen till eller från bogserfordonet.

Säkerhet i sluttningar

- Skapa egna rutiner och regler för körning i sluttningar. Rutinerna ska innehålla en kartläggning av arbetsplatsen för att avgöra vilka sluttningar som är säkra för maskindrift. Använd alltid sunt förnuft och ett gott omdöme när du utför kontrollen.
- Sluttningar är en betydande faktor vid olyckor som orsakas av att föraren förlorat kontrollen eller att maskinen välter, vilket kan innebära livsfara eller leda till allvarliga personskador. Du ansvarar för säker drift i sluttningar. Du måste vara extra försiktig när du kör maskinen i en sluttning.
- Kör maskinen i en lägre hastighet när du befinner dig i en sluttning.
- Om du känner dig osäker när du kör maskinen i sluttningar ska du inte köra där.
- Se upp för hål, rötter, ojämnheter, stenar och andra dolda risker. Ojämn terräng kan göra att maskinen välter. Det kan finnas dolda hinder i högt gräs.
- Välj en låg hastighet så att du inte behöver stanna eller växla när du kör i en sluttning.
- Maskinen kan välta om rullarna förlorar greppet.
- Kör aldrig maskinen på vått gräs. Rullarna kan förlora greppet oavsett om bromsarna är tillgängliga och fungerar.
- Undvik att starta, stänga av eller vända maskinen i en sluttning.
- Rörelse i sluttningar ska ske långsamt och gradvis. Ändra inte maskinens hastighet eller riktning tvärt.

Starta motorn

Obs: Kontrollera att tändkabeln är ansluten till tändstiftet.

1. Säkerställ att ljusomkopplaren är i det avslagna läget.
2. Kontrollera att parkeringsbromsen ligger i och att åkpedalerna är i NEUTRALLÄGET.
3. Vrid strömbrytaren till PÅ-LÄGET.
4. Vrid bränslekranen till det ÖPPNA läget.
5. För chokereglaget till PÅ-LÄGET när du startar en kall motor.

   Obs: Choken behövs kanske inte när du startar en varm motor.
6. För gasreglaget till det SNABBA läget.
7. Ställ dig bakom maskinen, dra ut startsnörehandtaget tills du känner ett motstånd och dra därefter kraftigt för att starta motorn.

   Viktigt: **Dra inte startsnöret ända ut och släpp inte handtaget när snöret dras ut eftersom snöret kan gå av och enheten kan skadas.**
8. För chokereglaget till AV-LÄGET när motorn har startats.
9. För gasreglaget till det SNABBA läget för att få bästa rullprestanda.

Stänga av motorn

1. Låt åkpedalerna återgå till NEUTRALLÄGET och lägg i parkeringsbromsen när du inte ska använda maskinen mer.
2. Kör motorn på tomgång i cirka 10–20 sekunder.
3. Vrid strömbrytaren till det AVSTÄNGDA läget.
4. Vrid bränslekranen till det STÄNGDA läget.
5. Placera ljusomkopplaren i det AVSTÄNGDA läget.

Transportera maskinen

Förbereda för transport av maskinen

1. Kör fram maskinen till transportfordonet.
2. Dra åt parkeringsbromsen.
3. Stäng av motorn. Se Stänga av motorn (sida 16).
4. Säkerställ att bränslekranen är i det STÄNGDA läget.

Höja upp maskinen på transporthjulen

1. Tryck dragkroksenheten uppåt tills låsspaken har låsts upp från reglagets spärrläge (Figur 17).

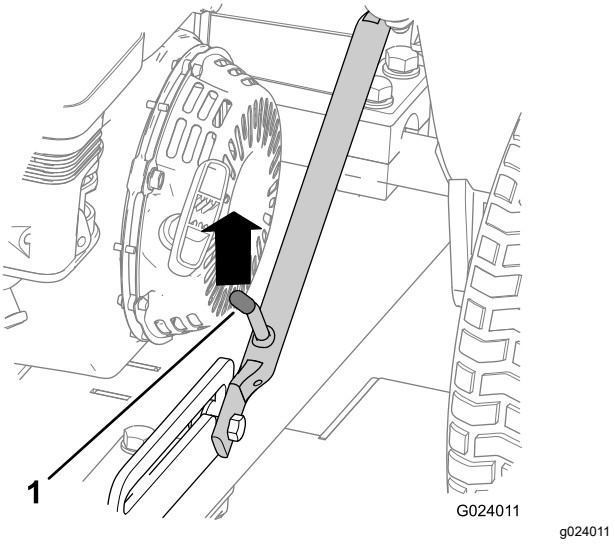

Figur 17

1. Låsspak

2. Lyft låsspaken så att den kan glida fritt och dra ned dragkroken.

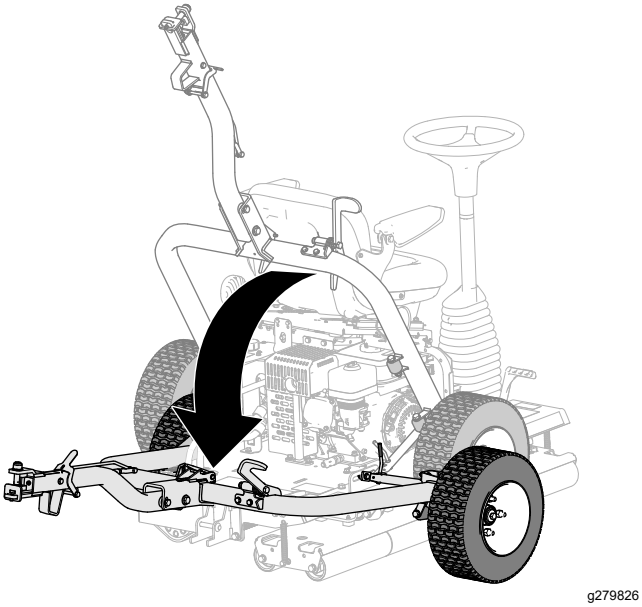

Figur 18

3. Trampa på dragkrokens pedal tills dragkroken låses på plats (Figur 19).

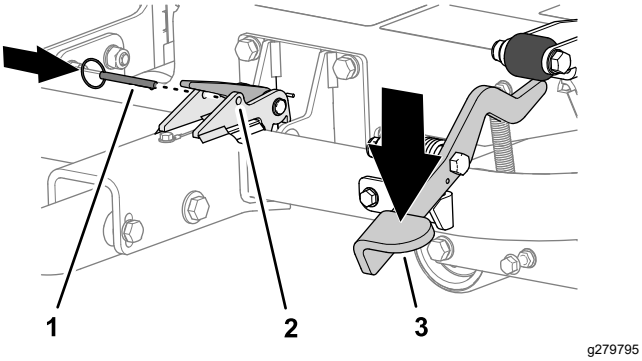

Figur 19

1. Låspinne
2. Spärr
3. Dragkrokens pedal

4. För in låspinnen genom hålen i spärren (Figur 19).
5. Om du transporterar maskinen ska du koppla ihop den med bogserfordonet. Se Koppla ihop maskinen med bogserfordonet (sida 17).

Koppla ihop maskinen med bogserfordonet

Tryck ned dragkrokens låsspak samtidigt som du sätter i dragkroksenheten i bogserfordonets dragkrok. Släpp spaken när dragkroken och dragkroksenheten har riktats in efter varandra (Figur 20).

Viktigt: **Se till att spaken återgår till upp-läget och att dragkroken och dragkroksenheten har kopplats ihop.**

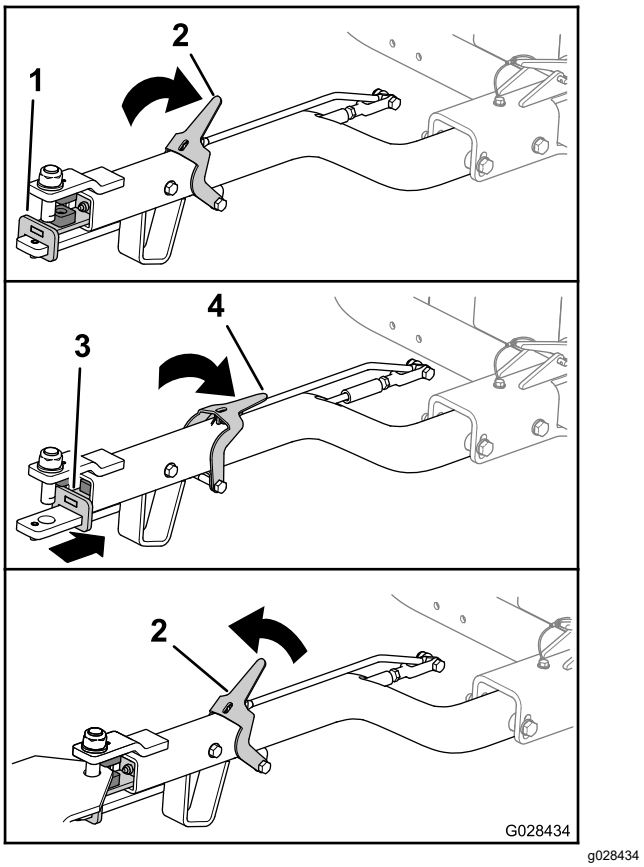

Figur 20

1. Dragkroksenhet (framåt)
2. Dragkrokens låsspak (upp)
3. Dragkroksenhet (bakåt)
4. Dragkrokens låsspak (ned)

Koppla loss maskinen från bogserfordonet

Parkera maskinen på ett plant underlag och blockera hjulen.

Tryck ned dragkrokens låsspak samtidigt som du tar bort dragkroksenheten från bogserfordonets dragkrok (Figur 20). Släpp spärren när dragkroken och dragkroksenheten har kopplats loss.

Sänk ned maskinen på rullarna

1. Om maskinen är kopplad till ett bogserfordon ska du koppla loss maskinen från bogserfordonet. Se Koppla loss maskinen från bogserfordonet (sida 17).
2. Dra ut låspinnen (Figur 21).

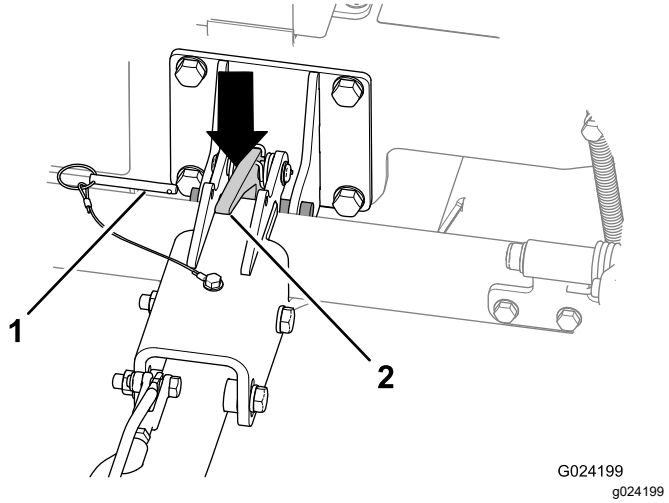

Figur 21

1. Låspinne
2. Dragkrokens spärrhak

3. Lyft dragkroksenheten uppåt för att luta maskinen en aning uppåt.
4. Tryck nedåt på dragkrokens spärrhak för att låsa upp dragkroken (Figur 21).
5. Lyft upp dragkroken (Figur 22) tills låsspaken låses fast i reglagets spärrläge (Figur 17).

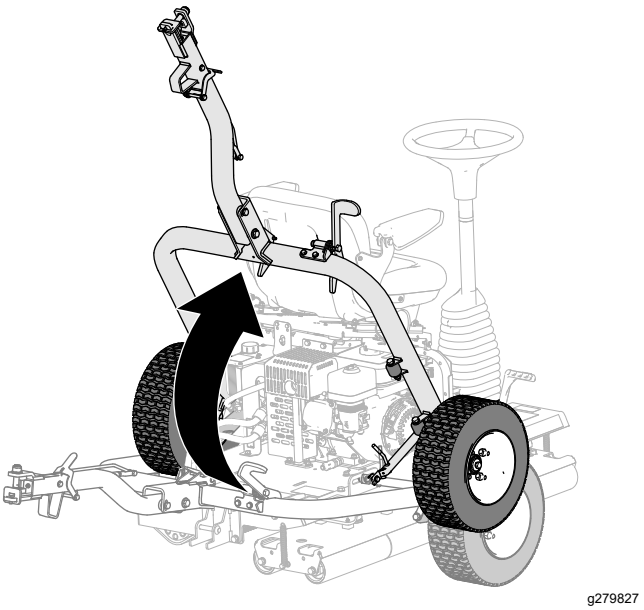

Figur 22

Använda maskinen

1. Kontrollera att parkeringsbromsen ligger i.
2. Sätt dig i förarsätet utan att vidröra åkpedalerna.
3. Justera sätet och ratten så att du sitter bekvämt.
4. Lossa parkeringsbromsen.
5. Fatta tag om ratten och tryck långsamt ned vänster eller höger åkpedal med motsvarande fot i avsedd körriktning.

   Obs: Ju längre ned du trycker pedalen desto snabbare åker du i den valda riktningen.
6. Stanna maskinen genom att släppa upp åkpedalerna.

   Viktigt: **Tryck inte ned åkpedalerna för snabbt eftersom detta kan leda till att maskinen sladdar och sliter på gräset under drivrullen samt orsaka skador på drivsystemet. Du måste alltid använda åkpedalerna på ett kontrollerat sätt.**

   Obs: När du har bekantat dig med maskinen vet du när du ska släppa åkpedalerna, dvs. precis innan du avslutar en sträcka eftersom maskinen hinner rulla en liten stund efter att du har släppt åkpedalen. När maskinen har stannat helt trycker du långsamt ned den andra åkpedalen för att starta retursträckan.
7. Vrid ratten medurs för att driva maskinen framåt.

   Vrid ratten moturs för att driva maskinen bakåt.

   Obs: Eftersom riktningen ändras i slutet på varje sträcka måste du öva dig på att styra maskinen.

   Viktigt: **I en nödsituation stannar du maskinen genom att trycka ned den andra åkpedalen till NEUTRALLÄGET. När du svänger till höger med den högra pedalen nedtryckt ska du alltså trycka ned den vänstra pedalen till NEUTRALLÄGET för att stoppa maskinen. Din rörelse måste vara bestämd men inte plötslig, eftersom maskinen riskerar att tippa.**
8. Parkera på ett plant underlag och koppla in parkeringsbromsen innan du lämnar förarsätet.

Arbetstips

- Vid körning i sluttning kontrollerar du att drivrullen är på nedsidan för tillbörlig drivning. I annat fall kan gräsmattan skadas.
- Ta regelbundet bort ansamlingar på rullarna för att få bästa rullverkan.

Efter körning

Säkerhet efter användning

- Stäng av maskinen, ta ut nyckeln (i förekommande fall) och vänta tills alla rörliga delar har stannat innan du kliver ur förarsätet. Låt maskinen svalna innan du utför service, justerar, rengör eller ställer den i förvar.
- Ta bort gräs och skräp från ljuddämparen och motorrummet för att undvika eldsvåda. Torka upp eventuellt olje- eller bränslespill.
- Låt motorn svalna innan maskinen ställs undan i ett slutet utrymme.
- Stäng av bränsletillförseln på maskinen vid förvaring och transport.
- Förvara aldrig maskinen eller bränslebehållaren i närheten av en öppen låga, gnista eller tändlåga, t.ex. på en varmvattenberedare eller någon annan anordning.
- Håll alla maskindelar i gott bruksskick och samtliga fästelement åtdragna.
- Byt ut slitna och skadade dekaler, eller ersätt de som saknas.

Transportera maskinen

- Använd ramper i fullbredd när du lastar maskinen på en släpvagn eller lastbil.
- Bind fast maskinen så att den sitter säkert.

Underhåll

Obs: Hämta en kostnadsfri kopia av elschemat eller hydraulschemat på www.Toro.com. Klicka på länken Manuals och sök efter din maskin.

Säkerhet vid underhåll

- Innan du kliver ur förarsätet ska du göra följande:
  - Ställ maskinen på ett plant underlag.
  - Flytta gasreglaget till friläget.
  - Säkerställ att åkpedalerna är i neutralläget.
  - Koppla in parkeringsbromsen.
  - Stäng av motorn.
  - Vänta tills alla rörliga delar har stannat.
  - Låt maskinen svalna innan du utför service, justerar eller rengör den.
- Utför om möjligt inget underhåll på maskinen medan motorn är igång. Håll dig på avstånd från rörliga delar.
- Stötta upp maskinen eller dess komponenter med domkrafter när så behövs.
- Lätta försiktigt på trycket i komponenter med upplagrad energi.

Rekommenderat underhåll

Underhållsintervall	Underhållsförfarande
Efter de första 5 timmarna	• Kontrollera att fästelementen sitter åt ordentligt på maskinen.
Efter de första 20 timmarna	• Byt ut motoroljan. • Byt ut hydraulvätskan och hydraulfiltret. • Byt ut hydraulvätskan och hydraulfiltret.
Varje användning eller dagligen	• Smörj drivrullens lager. • Kontrollera oljenivån i motorn. • Kontrollera luftrenaren. • Kontrollera luftrenaren. • Kontrollera säkerhetssystemet. • Kontrollera parkeringsbromsen. • Kontrollera hydraulslangarna och rören. • Kontrollera hydraulvätskenivån. • Kontrollera transporthjulens lufttryck. • Kontrollera att fästelementen sitter åt ordentligt på maskinen.
Efter varje användning	• Rengör maskinen.
Var 50:e timme	• Rengör luftrenaren (oftare vid dammiga och smutsiga förhållanden).
Var 100:e timme	• Byt ut motoroljan. • Kontrollera/justera tändstiftet. • Rengöra sedimentskålen.
Var 300:e timme	• Byt pappersinsatsen. • Byt ut tändstiftet. • Kontrollera och justera ventilspelet.
Var 400:e timme	• Byt ut hydraulvätskan och hydraulfiltret. • Byt ut hydraulvätskan och hydraulfiltret.

Viktigt: **Ytterligare information om underhållsrutiner finns i motorns bruksanvisning.**

Anteckningar om särskilda problem

Kontrollen utförd av:		
Arti-kel	**Datum**	**Information**
1		
2		
3		
4		
5		
6		
7		
8		

Kontrollista för dagligt underhåll

Kopiera sidan och använd den regelbundet.

	Vecka:						
Kontrollpunkt	**Mån.**	**Tis.**	**Ons.**	**Tors.**	**Fre.**	**Lör.**	**Sön.**
Kontrollera att svänglederna rör sig fritt.							
Kontrollera bränslenivån.							
Kontrollera nivån för motorolja.							
Kontrollera hydraulvätskenivån.							
Kontrollera luftfiltret.							
Kontrollera säkerhetssystemet.							
Rengör motorkylflänsarna.							
Kontrollera ovanliga motorljud.							
Kontrollera att det inte finns skador på slangarna.							
Kontrollera att systemet inte har några vätskeläckor.							
Rengör maskinen.							
Smörj alla smörjnipplar.							
Kontrollera däckens lufttryck.							
Bättra på skadad lack.							

Förberedelser för underhåll

Luta inte maskinen såvida det inte är nödvändigt. Om du lutar maskinen kan motorolja komma in i motorns cylinderhuvud och hydraulvätska kan läcka från locket som sitter ovanpå tanken. Sådana läckor kan leda till kostsamma reparationer av maskinen. Lyft upp maskinen med en liten kran eller annan lyftutrustning vid service under klippdäcket.

Underhållsförberedelser

1. Kör eller transportera maskinen till ett plant underlag. Se Transportera maskinen (sida 16).
2. Höj upp transporthjulen om de är nedsänkta. Se Höja upp maskinen på transporthjulen (sida 16).
3. Stäng av motorn om den är igång.
4. Koppla in parkeringsbromsen.
5. Vänta tills motorn och hydraulsystemet har svalnat om motorn är varm.

Höja förarsätet

1. Dra tillbaka sätesspärren tills den frigör säteslåssprinten (Figur 23).

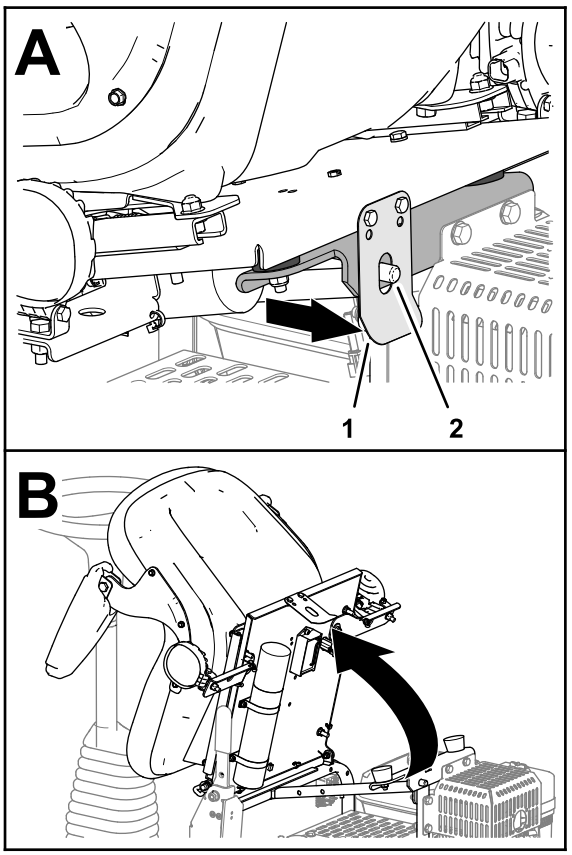

g279773

Figur 23

1. Sätesspärr
2. Säteslåssprint

2. Luta sätet framåt (Figur 23).

Sänka förarsätet

Tippa ned sätet tills sätesspärren säkert snäpps på plats över säteslåssprinten (Figur 24).

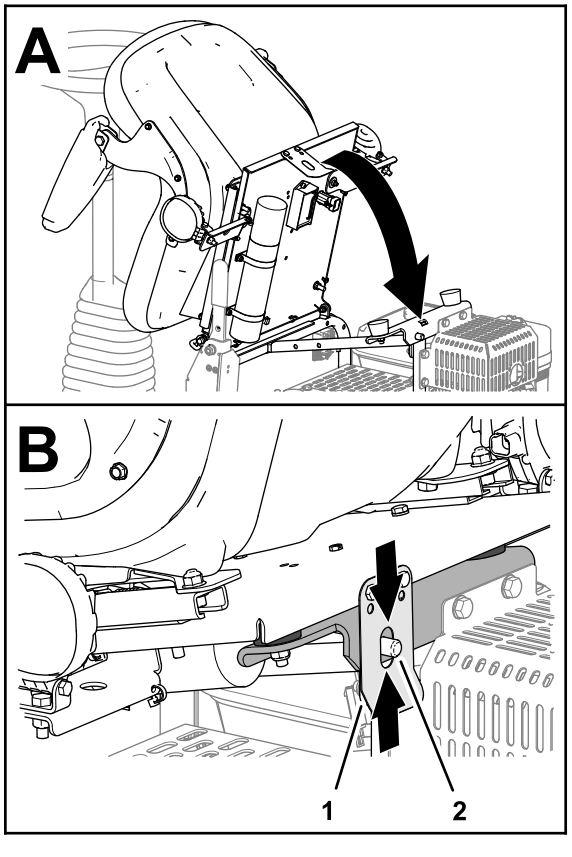

Figur 24

1. Sätesspärr
2. Säteslåssprint

Smörjning

Smörja drivrullens lager

Serviceintervall: Varje användning eller dagligen
Smörj drivrullens lager omedelbart efter varje tvätt.

Typ av fett: Litiumfett nr 2

1. Förbered maskinen för underhåll. Se Underhållsförberedelser (sida 22).
2. Torka av området så att främmande partiklar inte kan leta sig in i lagret.
3. Pumpa in fett i smörjnippeln enligt Figur 25.

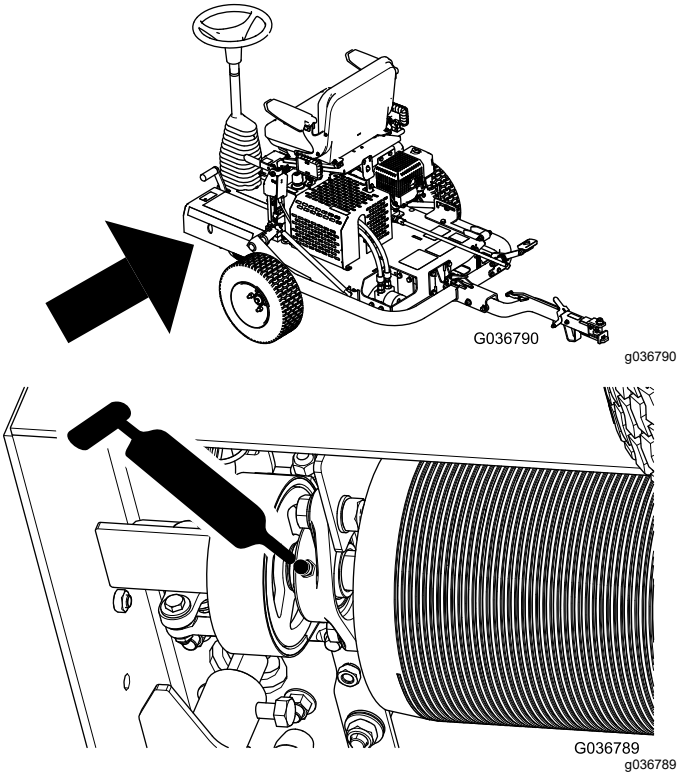

Figur 25

4. Torka bort överflödigt fett.

   Viktigt: **Efter smörjningen ska du köra bort maskinen från gräsområdet ett ögonblick för att avlägsna eventuellt överflödigt fett som kan skada gräset.**

Motorunderhåll

Motorsäkerhet

- Stäng av motorn innan du kontrollerar oljenivån eller fyller på olja i vevhuset.
- Ändra inte varvtalshållarens inställning och övervarva inte motorn.

Motoroljespecifikationer

Typ: API-serviceklassifikationen SL eller högre

Viskositet: Välj oljeviskositeten i enlighet med omgivningstemperaturen. Se Figur 26.

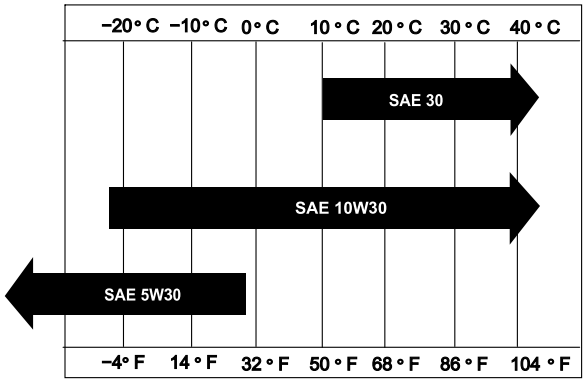

g018667

g018667

Figur 26

Kontrollera oljenivån i motorn

Serviceintervall: Varje användning eller dagligen

Obs: Det är bäst att kontrollera motoroljan när motorn är kall, innan den har startats för dagen. Om motorn redan har varit igång, ska du låta oljan rinna tillbaka ned till sumpen i minst 10 minuter innan du kontrollerar den.

1. Förbered maskinen för underhåll. Se Underhållsförberedelser (sida 22).
2. Rengör området runt tanklocket (Figur 27).

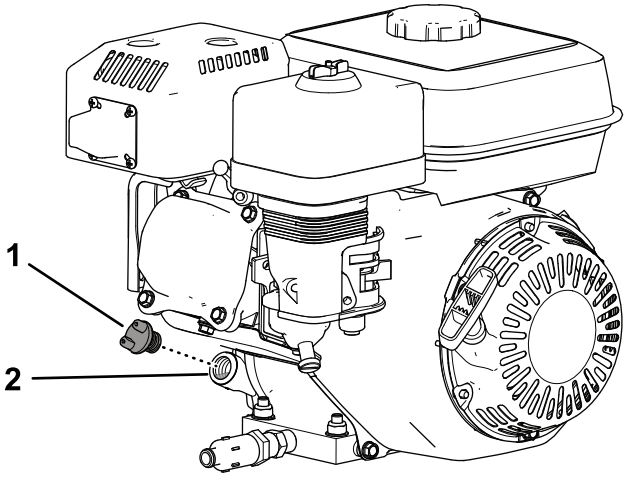

g281202

Figur 27

1. Oljepåfyllningslock
2. Påfyllningsöppning

3. Avlägsna påfyllningslocket genom att skruva locket moturs.
4. Kontrollera oljenivån (Figur 28).

   Motorn är full av olja när oljenivån befinner sig vid oljepåfyllningsöppningens nedre kant.

   Obs: Om oljenivån är lägre än oljepåfyllningsöppningens nedre kant ska du fylla på med angiven olja så att nivån når upp till oljepåfyllningsöppningens nedre kant.

   Viktigt: **Fyll inte på med för mycket motorolja i vevhuset.**

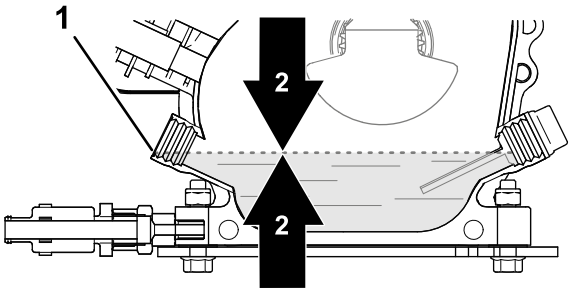

g281195

Figur 28

1. Oljepåfyllningsöppning (nedre kant)
2. Motoroljenivå

5. Montera oljepåfyllningslocket och torka upp eventuellt oljespill.

Byta ut motoroljan

Serviceintervall: Efter de första 20 timmarna—Byt ut motoroljan.

Var 100:e timme—Byt ut motoroljan.

Förbereda maskinen

1. Starta motorn och låt den gå i några minuter så att motoroljan värms upp. Stäng därefter av motorn.
2. Höj upp maskinen på transporthjulen. Se Höja upp maskinen på transporthjulen (sida 16).
3. Tippa maskinen så att maskinens motorände befinner sig närmast marken och stötta upp den andra änden så att maskinen hålls på plats.

Tappa ur motoroljan

1. Montera tömningsslangen på tömningsventilen (Figur 29).
2. Placera den andra slangänden (Figur 29) i ett avtappningskärl som rymmer 1 liter.

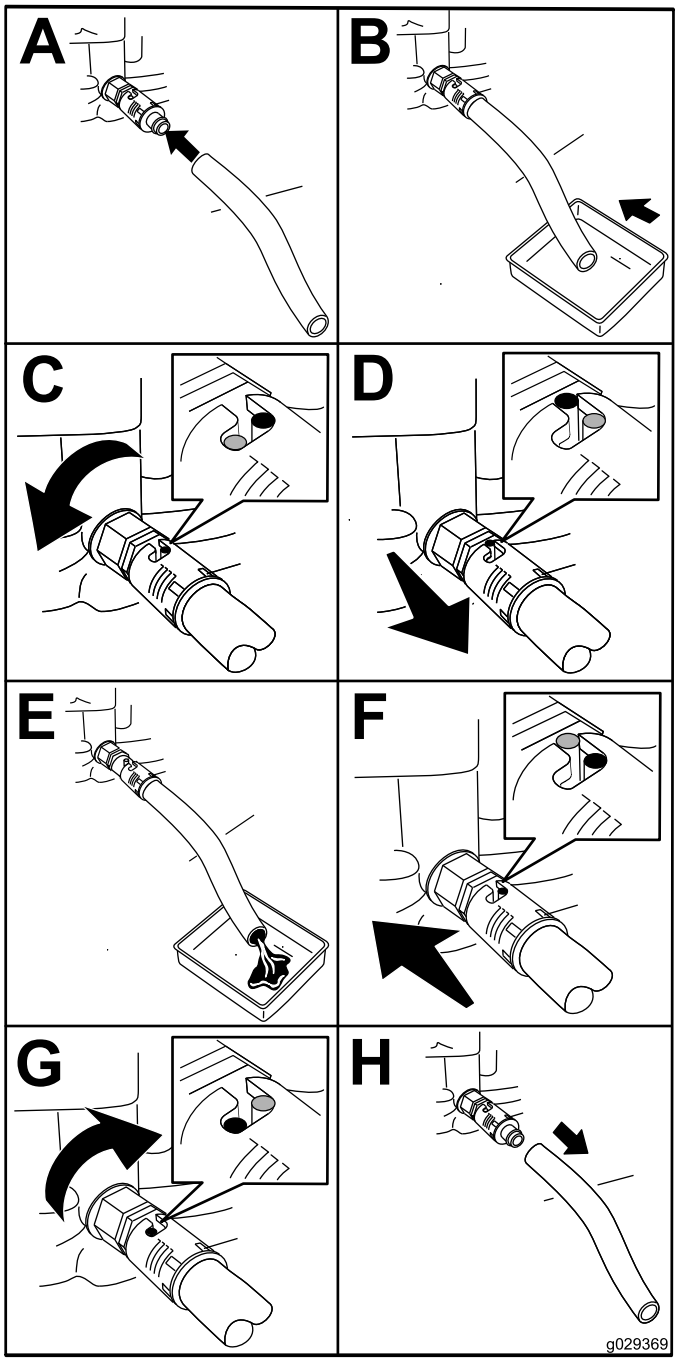

g029369

Figur 29

3. Vrid oljetömningsventilen ett kvarts varv moturs och låt motoroljan rinna ut helt och hållet (Figur 29).
4. När all olja har tömts ut ska du vrida oljetömningsventilen ett kvarts varv medurs för att stänga ventilen (Figur 29).
5. Avlägsna tömningsslangen (Figur 29) och torka upp eventuellt oljespill.
6. Kassera den använda oljan på lämpligt sätt.

   Obs: Återvinn den enligt lokala föreskrifter.

Fylla på olja i motorn

Vevhusvolym: 0,60 liter

1. Sänk ned maskinen på rullarna. Se Sänk ned maskinen på rullarna (sida 17).
2. Fyll på angiven olja i vevhuset. Se Motoroljespecifikationer (sida 24) och Kontrollera oljenivån i motorn (sida 24).

Kontrollera luftfilterelementen

Serviceintervall: Varje användning eller dagligen—Kontrollera luftrenaren.

1. Förbered maskinen för underhåll. Se Underhållsförberedelser (sida 22).
2. Ta bort vingmuttern som fäster luftrenarkåpan på luftrenaren och ta bort kåpan (Figur 30).

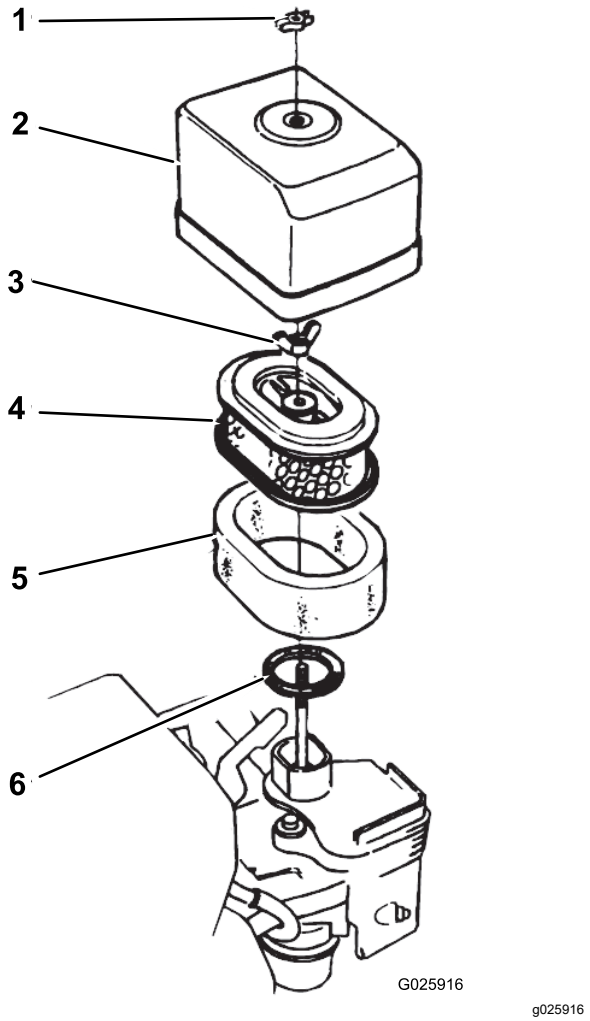

Figur 30

1. Vingmutter
2. Luftrenarkåpa
3. Vingmutter
4. Pappersinsats
5. Skumplastinsats
6. Packning

3. Rengör luftrenarkåpan noggrant.
4. Kontrollera att luftfiltrets skumplastinsats är fri från smuts och skräp.

   Rengör skumluftfiltret vid behov. Se Rengöra luftfiltrets skumplastinsats (sida 26).
5. Montera luftrenarkåpan på luftrenaren med vingmuttern (Figur 30).

Serva luftrenaren

Serviceintervall: Var 50:e timme—Rengör luftrenaren (oftare vid dammiga och smutsiga förhållanden).

Varje användning eller dagligen—Kontrollera luftrenaren.

Var 300:e timme—Byt pappersinsatsen.

Rengöra luftfiltrets skumplastinsats

1. Avlägsna vingmuttern som fäster luftrenarkåpan på luftrenaren och avlägsna kåpan (Figur 30).
2. Avlägsna vingmuttern från luftfiltret och avlägsna filtret (Figur 30).
3. Avlägsna luftfiltrets skumplastinsats från pappersinsatsen (Figur 30).

   Om luftfiltrets pappersinsats är smutsig eller skadad ska du rengöra eller byta ut den. Se Rengöra luftfiltrets pappersinsats (sida 26).
4. Tvätta luftfiltrets skumplastinsats i en lösning av flytande tvål och ljummet vatten.
5. Krama ur skumplastinsatsen för att avlägsna smutsen.

   Viktigt: **Vrid inte om insatsen eftersom det kan skada skumplasten.**
6. Torka skumplastinsatsen genom att linda in den i en ren trasa.
7. Krama ur trasan och skumplastinsatsen för att torka insatsen.

   Viktigt: **Vrid inte om den eftersom det kan skada skumplasten.**
8. Dränk in skumplastinsatsen i ren motorolja.
9. Krama insatsen så att oljan fördelas jämnt i insatsen och överflödig olja avlägsnas.

   Obs: Skumplastinsatsen ska vara fuktig av olja.

Rengöra luftfiltrets pappersinsats

Rengör pappersinsatsen genom att knacka filterinsatsen flera gånger mot en hård yta för att avlägsna smutsen.

Viktigt: **Borsta aldrig bort smuts från insatsen och använd inte tryckluft för att ta bort smuts, eftersom smutsen då tränger in i fibrerna och tryckluften skadar pappersfiltret.**

Montera luftfilterinsatserna

1. Montera luftfiltrets skumplastinsats på pappersinsatsen (Figur 30).
2. Inspektera att packningen inte är sliten eller skadad (Figur 30).

   Byt ut packningen om den är sliten eller skadad.
3. Säkerställ att packningen är placerad på luftintaget för förgasaren (Figur 30).
4. Montera luftfilterelementen på förgasaren med vingmuttern (Figur 30).
5. Montera luftrenarkåpan på förgasaren med den andra vingmuttern (Figur 30).

Serva tändstiftet

Serviceintervall: Var 100:e timme—Kontrollera/justera tändstiftet.

Var 300:e timme—Byt ut tändstiftet.

Typ: Tändstift av typen NGK BPR6ES eller motsvarande.

Luftgap: 0,70 till 0,80 mm. Se Figur 32.

1. Förbered maskinen för underhåll. Se Underhållsförberedelser (sida 22).
2. Lossa tändkabeln från tändstiftet (Figur 31).

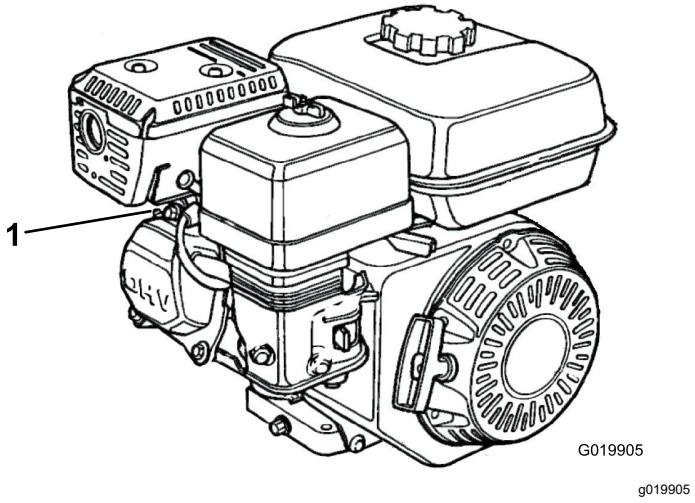

Figur 31

1. Tändkabel

3. Rengör området runt tändstiftet och avlägsna stiftet från cylinderhuvudet.

Viktigt: **Ett sprucket, skadat eller smutsigt tändstift måste bytas ut. Elektroderna får inte sandblästras, skrapas eller rengöras, eftersom partiklar då kan ta sig in i cylindern och orsaka skador på motorn.**

4. Ställ in luftgapet på 0,70–0,80 mm (enligt Figur 32).

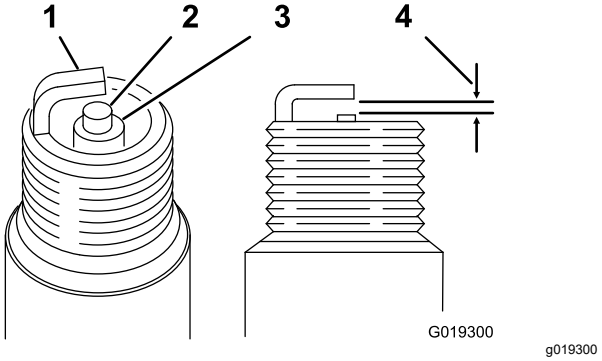

Figur 32

1. Sidoelektrod
2. Mittelektrod
3. Insulator
4. 0,70 till 0,80 mm

5. Montera tändstiftet (med korrekt luftgap) noga för hand för att undvika korsgängning.
6. När tändstiftet sitter på plats drar du åt det med en tändstiftsnyckel på följande sätt:
   - När du monterar ett nytt tändstift ska du dra åt det ett halvt varv efter att det har satts på plats för att pressa samman packningen.
   - När du monterar det ursprungliga tändstiftet drar du åt det ett åttondels till ett kvarts varv efter att det har satts på plats för att pressa samman packningen.

   Viktigt: **Ett löst tändstift kan överhettas och skada motorn. Om du drar åt tändstiftet för mycket kan du skada gängorna i cylinderhuvudet.**
7. Anslut tändkabeln till tändstiftet.

Kontrollera och justera ventilspelet

Serviceintervall: Var 300:e timme

Viktigt: **Vänd dig till en auktoriserad Toro-återförsäljare angående service.**

Underhålla bränslesystemet

Rengöra sedimentskålen

Serviceintervall: Var 100:e timme—Rengöra sedimentskålen.

1. Förbered maskinen för underhåll. Se Underhållsförberedelser (sida 22).
2. Flytta bränslekranen till det AVSTÄNGDA läget (Figur 33).

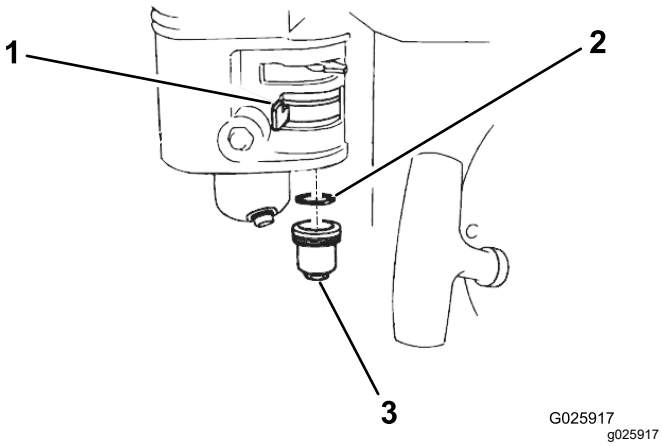

Figur 33

1. Bränslekran
2. O-ring
3. Sedimentskål

3. Avlägsna bränslesedimentskålen och o-ringen (Figur 33).
4. Kontrollera att o-ringen inte är sliten eller skadad. Byt ut o-ringen om den är sliten eller skadad.
5. Rengör sedimentskålen och o-ringen med ett lösningsmedel som inte är lättantändligt och torka noga.
6. Placera o-ringen i bränslekranen och montera sedimentskålen (Figur 33). Dra åt sedimentskålen ordentligt.

Underhålla elsystemet

Kontrollera säkerhetssystemet

⚠ VAR FÖRSIKTIG

Om säkerhetsbrytarna är frånkopplade eller skadade kan maskinen plötsligt gå igång, vilket kan leda till personskador.

- **Gör inga otillåtna ändringar på säkerhetsbrytarna.**
- **Kontrollera säkerhetsbrytarnas funktion dagligen och byt ut eventuella skadade brytare innan maskinen körs.**

Viktigt: **Låt omedelbart en auktoriserad Toro-återförsäljare reparera säkerhetssystemet om det inte fungerar enligt nedanstående beskrivning.**

1. Om maskinen befinner sig på transporthjulen sänker du ned maskinen på rullarna. Se Sänk ned maskinen på rullarna (sida 17).
2. Lägg i parkeringsbromsen, kontrollera att åkpedalerna är i NEUTRALLÄGET och starta motorn.
3. Sitt på sätet.
4. När parkeringsbromsen är ilagd trycker du försiktigt ned en av åkpedalerna. Motorn bör stanna efter cirka 1 sekund.
5. Låt motorn gå och frigör bromsen. Ställ dig upp och kontrollera att motorn stängs av efter 1 sekund.

Obs: Säkerhetssystemet är även konstruerat så att motorn stängs av om föraren reser sig från sätet när maskinen rör sig.

Underhålla bromsarna

Kontrollera parkerings-bromsen

Serviceintervall: Varje användning eller dagligen

1. Kör eller transportera maskinen till ett plant underlag.
2. Om du transporterar maskinen ska du koppla bort den från bogserfordonet och sänka ned den på rullarna. Se Koppla loss maskinen från bogserfordonet (sida 17) och Sänk ned maskinen på rullarna (sida 17).
3. Koppla in parkeringsbromsen.
4. Starta motorn och låt den gå på TOMGÅNG.
5. Sätt dig i förarsätet.
6. Tryck ned en av åkpedalerna.

   Viktigt: **Maskinen ska vara stilla. Om den rör på sig justerar du parkeringsbromsen. Se Justera parkeringsbromsen (sida 29).**

   Obs: Motorn stängs av efter en sekund när du trycker ned åkpedalen medan parkeringsbromsen är inkopplad.

Justera parkeringsbromsen

1. Kontrollera att motorn är avstängd.
2. Koppla ur parkeringsbromsen.
3. Justera parkeringsbromsen på följande vis:
   - Öka bromskraften genom att vrida bromsens låsmutter medurs (Figur 34).
   - Minska bromskraften genom att vrida bromsens låsmutter moturs (Figur 34).

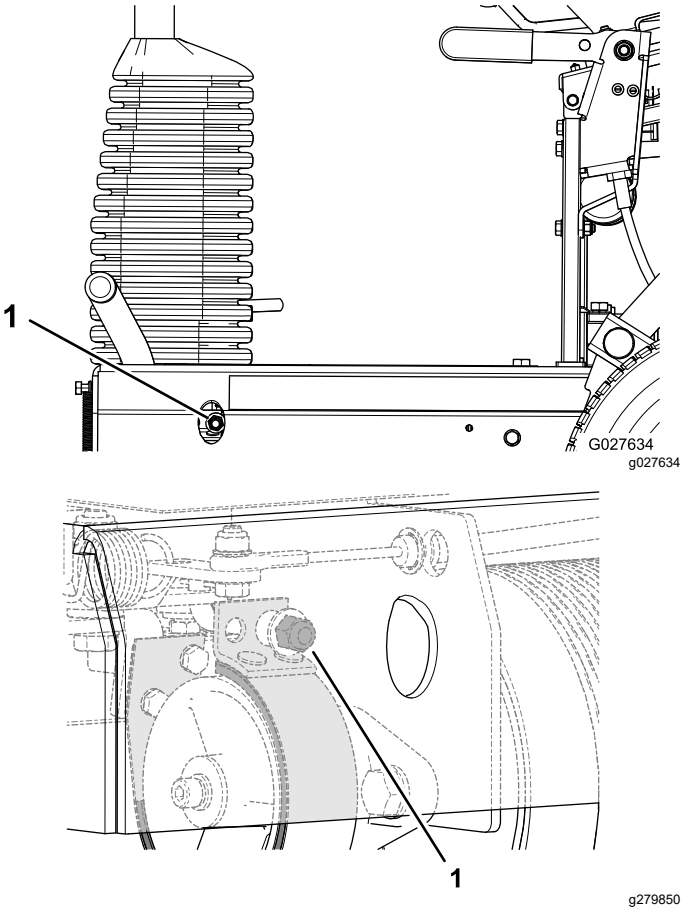

Figur 34

1. Bromsens låsmutter

4. Kontrollera parkeringsbromsens funktion. Se Kontrollera parkeringsbromsen (sida 29).
5. Starta motorn och låt den gå på TOMGÅNG.
6. Sätt dig i förarsätet.
7. Koppla ur parkeringsbromsen.
8. Tryck ned en av åkpedalerna.

   Maskinen ska röra sig framåt. Om maskinen inte rör sig när parkeringsbromsen inte är inkopplad upprepar du steg 3 till 8 tills maskinen inte rör sig med parkeringsbromsen inkopplad, och tills maskinen rör sig med parkeringsbromsen urkopplad.
9. Koppla in parkeringsbromsen och stäng av motorn.

Underhålla hydraulsystemet

Säkerhet för hydraulsystemet

- Sök omedelbart läkare om du träffas av en stråle hydraulvätska och vätskan tränger in i huden. Vätska som trängt in i huden måste opereras bort inom några få timmar av en läkare.
- Se till att alla hydrauloljeslangar och -ledningar är i gott skick och att alla hydraulanslutningar och -kopplingar är ordentligt åtdragna innan hydraulsystemet trycksätts.
- Håll kropp och händer borta från småläckor eller munstycken som sprutar ut hydraulvätska under högtryck.
- Använd en kartong- eller pappersbit för att hitta hydraulläckor.
- Lätta på allt tryck i hydraulsystemet på ett säkert sätt innan något arbete utförs i hydraulsystemet.

Kontrollera hydraulslangarna och rören

Serviceintervall: Varje användning eller dagligen

Kontrollera hydraulsystemet för att se om det finns tecken på läckor, lösa fäststöd, slitage, lösa beslag, väderslitage eller kemiskt slitage. Reparera alla eventuella skador innan du använder maskinen igen.

⚠ VARNING

Hydraulvätska som läcker ut under tryck kan tränga in i huden och orsaka skada.

- **Sök läkare omedelbart om du träffas av en stråle hydraulvätska och vätskan tränger in i huden.**
- **Kontrollera att alla hydraulvätskeslangar och -ledningar är i gott skick och att alla hydraulanslutningar och -kopplingar är ordentligt åtdragna innan hydraulsystemet trycksätts.**
- **Håll kropp och händer borta från småläckor eller munstycken som sprutar ut hydraulvätska under högtryck.**
- **Använd en kartong- eller pappersbit för att hitta hydraulläckor.**
- **Lätta på allt tryck i hydraulsystemet på ett säkert sätt innan något arbete utförs i hydraulsystemet.**

Kontrollera hydraulvätskenivån

Serviceintervall: Varje användning eller dagligen
Kontrollera hydraulvätskenivån innan motorn startas för första gången och därefter dagligen.

Obs: Innan du arbetar på någon del av det hydrauliska drivsystemet, ska du stanna motorn och sänka trycket i systemet. Innan du startar motorn efter underhåll på hydraulsystemet, och innan du trycksätter hydraulledningarna, ska du kontrollera alla slangar och kopplingar avseende skador och se till att de är täta. Byt ut skadade slangar och dra vid behov åt lösa kopplingar.

1. Förbered maskinen för underhåll. Se Underhållsförberedelser (sida 22).
2. Höj upp förarsätet. Se Höja förarsätet (sida 22).
3. Avlägsna locket och kontrollera hydraulvätskenivån i tanken (Figur 35).

   Hydrauloljenivån ska täcka ordet COLD (Kall) som är präglat på tankens skvalpskott.

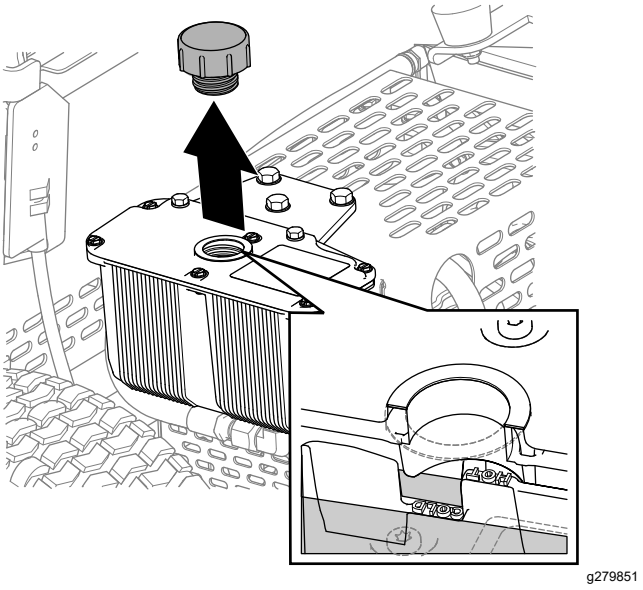

Figur 35

4. Fyll på angiven hydraulolja i tanken tills vätskan täcker nivån för kall vätska nivå på skvalpskottet.

   Obs: Skvalpskottet i behållaren är märkt HOT (Varm) och COLD (Kall). Fyll tanken till rätt nivå beroende på vätsketemperatur. Vätskenivån varierar beroende på vätskans temperatur. Den kalla nivån visar vätskenivån när den ligger på 24 °C. Den varma nivån visar vätskenivån när den ligger på 107 °C.

   Exempel: Om vätskan är rumstempererad, ungefär 24 °C, ska du endast fylla upp till den kalla nivån. Om vätskan ligger på cirka 65 °C

ska du fylla på till halvvägs mellan markeringen för varm och kall.

5. Byt ut hydraultankens lock och dra åt det tills det sitter fast ordentligt.

   Viktigt: **Dra inte åt tanklocket för hårt.**

6. Torka upp eventuellt vätskespill.
7. Sänk förarsätet. Se Sänka förarsätet (sida 23).

Specifikation för hydraulvätskan

Tanken fylls med hydraulvätska av hög kvalitet på fabriken. Kontrollera hydraulvätskenivån innan motorn startas för första gången och därefter dagligen. Se Kontrollera hydraulvätskenivån (sida 30).

Rekommenderad utbytesvätska: Toro PX-hydraulvätska med förlängd hållbarhet. Finns i spannar om 19 liter eller fat om 208 liter.

Obs: Om den rekommenderade utbytesvätskan används behöver maskinens vätska och filter inte bytas ut lika ofta.

Alternativa vätskor: Om Toro PX-hydraulvätska med förlängd hållbarhet inte är tillgänglig kan du använda en annan vanlig, oljebaserad hydraulvätska med specifikationer som faller inom det angivna området för samtliga materialegenskaper nedan och som uppfyller branschstandarderna. Använd inte syntetisk vätska. Rådgör med din smörjmedelsdistributör för att hitta en lämplig produkt.

Obs: Toro ansvarar inte för skador som uppstått till följd av att felaktiga vätskor använts. Använd därför endast produkter från ansedda tillverkare som ansvarar för sina rekommendationer.

Högt viskositetsindex/nötningsförhindrande hydraulvätska, med låg flytpunkt, av typen ISO VG 46

Materialegenskaper:

Viskositet, ASTM D445	cSt vid 40 °C: 44 till 48
Viskositetsindex, ASTM D2270	140 eller högre
Flytpunkt, ASTM D97	–37 °C till –45 °C
Branschspecifikationer:	Eaton Vickers 694 (I-286-S, M-2950-S/35VQ25 eller M-2952-S)

Obs: Många hydraulvätskor är nästintill färglösa vilket gör det svårt att upptäcka läckor. Det finns en rödfärgstillsats till hydraulvätskan i flaskor om 20 ml. En flaska räcker till 15–22 liter hydraulvätska. Beställ artikelnr 44-2500 från en auktoriserad Toro-återförsäljare.

Byta ut hydraulvätskan och hydraulfiltret

Serviceintervall: Efter de första 20 timmarna—Byt ut hydraulvätskan och hydraulfiltret.

Var 400:e timme—Byt ut hydraulvätskan och hydraulfiltret.

Viktigt: **Använd endast angivna hydraulvätskor. Andra vätskor kan orsaka skador på systemet.**

Förbereda för att byta ut hydraulvätskan och -filtret

1. Kör eller transportera maskinen till ett plant underlag. Se Transportera maskinen (sida 16).
2. Stäng av motorn om den är igång.
3. Koppla in parkeringsbromsen.
4. Om maskinen står på rullarna höjer du upp den på transporthjulen. Se Höja upp maskinen på transporthjulen (sida 16).
5. Höj upp förarsätet. Se Höja förarsätet (sida 22).
6. Vänta tills motorn och hydraulsystemet har svalnat om motorn är igång.

Tömma hydraulvätskan

1. Rikta in ett kärl som rymmer två liter under hydraultanken (Figur 36).

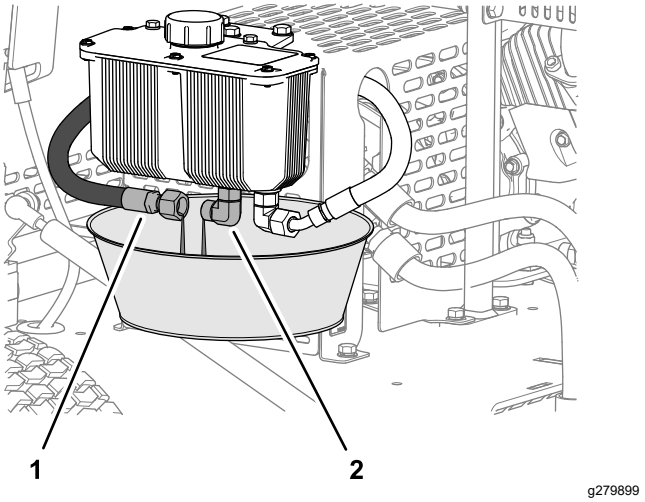

Figur 36

1. Hydraulslang för tillförsel
2. Hydraulkoppling (tank)

2. Avlägsna hydraulslangen för tillförsel från tankens koppling och låt hydraulvätskan rinna ut helt och hållet (Figur 36).
3. Montera hydraulslangen som du avlägsnade i steg 2.

4. Torka upp eventuellt hydraulvätskespill.
5. Kassera den gamla hydraulvätskan enligt lokala föreskrifter.

Byta ut filtret

Serviceintervall: Efter de första 20 timmarna—Byt ut hydraulvätskan och hydraulfiltret.

Var 400:e timme—Byt ut hydraulvätskan och hydraulfiltret.

1. Rengör området kring filterhuvudet och hydraulfiltret.
2. Fyll området under hydraulfiltret med trasor (Figur 37).

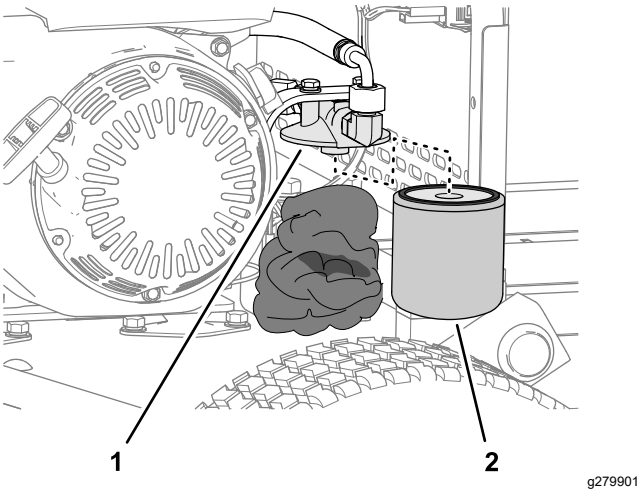

Figur 37

1. Filterhuvud
2. Hydraulfilter

3. Avlägsna försiktigt hydraulfiltret (Figur 37).
4. Fyll ersättningsfiltret med angiven hydraulvätska och smörj packningen med hydraulvätska.
5. Montera filtret på filterhuvudet för hand (Figur 37) tills packningen nuddar vid filterhuvudet. Dra sedan åt filtret ytterligare tre fjärdedels varv.
6. Torka upp eventuellt hydraulvätskespill.
7. Avlägsna det gamla filtret enligt lokala föreskrifter.

Fylla hydraultanken

1. Sänk ned maskinen på rullarna. Se Sänk ned maskinen på rullarna (sida 17).
2. Skruva av hydraultanklocket (Figur 38).

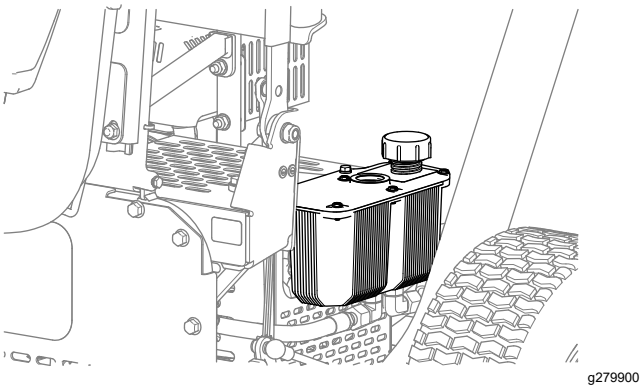

Figur 38

3. Fyll hydraultanken med angiven hydraulvätska. Se Sänk ned maskinen på rullarna (sida 17) och Kontrollera hydraulvätskenivån (sida 30).
4. Montera tanklocket (Figur 38).
5. Torka upp eventuellt hydraulvätskespill.
6. Starta motorn och låt den gå på tomgång i tre till fem minuter.

   Om du kör motorn cirkuleras hydraulvätskan och luft avlägsnas från hydraulsystemet.
7. Kontrollera att det inte förekommer några hydraulläckor i maskinens tank, hydraulslangarna eller hydraulfiltret.

   Reparera alla hydraulvätskeläckage.
8. Stäng av motorn och kontrollera hydraulvätskenivån. Fyll på vätska om det behövs.
9. Sänk förarsätet. Se Sänka förarsätet (sida 23).

Underhåll av chassit

Kontrollera däckens lufttryck

1. Mät lufttrycket i transporthjulens däck.

   Det bör ligga på 1,03 bar.

2. Om däckens lufttryck är högre eller lägre än 1,03 bar ska du tillsätta luft i, eller avlägsna luft från däcken tills du uppmäter 1,03 bar.

Kontrollera att fästelementen sitter åt på maskinen

Serviceintervall: Efter de första 5 timmarna

Varje användning eller dagligen

Kontrollera underredet så att det inte saknas muttrar och skruvar samt att de inte sitter löst.

Dra åt lösa muttrar och skruvar och ersätt fästelement som saknas efter behov.

Rengöring

Rengöra maskinen

Serviceintervall: Efter varje användning

Viktigt: **Använd inte bräckt eller återvunnet vatten (gråvatten) när du rengör maskinen.**

1. Rengör maskinen med färskvatten.

   Obs: Använd inte högtryckstvätt för att rengöra maskinen.

2. Avlägsna smuts och skräp från rullarna genom att spruta vatten genom hålen i rullarnas hus (Figur 39).

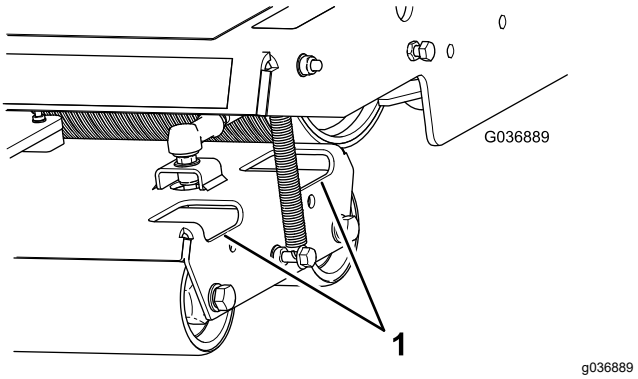

Figur 39

1. Åtkomsthål

3. Avlägsna smuts och skräp från området runt hydraulmotorn (Figur 40).

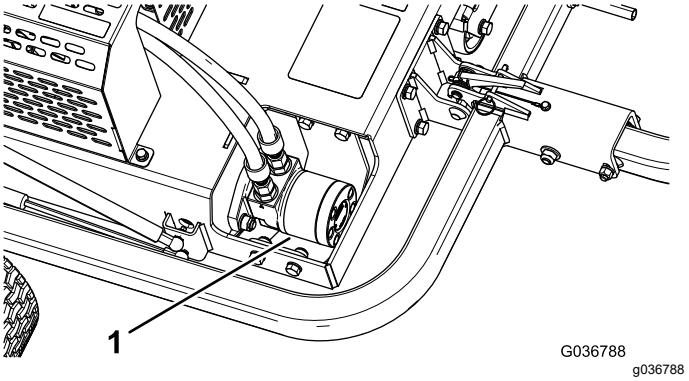

Figur 40

1. Hydraulmotor

4. Avlägsna smuts och skräp från motorn och motorns kylflänsar (Figur 41).

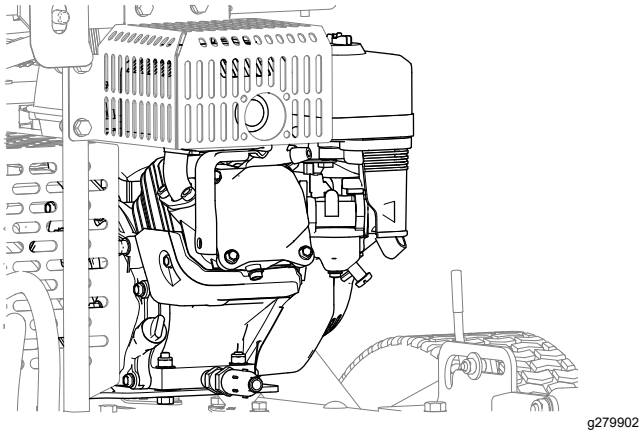

Figur 41

Förvaring

Förbereda maskinen för kortvarig förvaring

Färre än 90 dagar

1. Stäng av maskinen och vänta tills alla rörliga delar har stannat innan du kliver ur förarsätet. Låt maskinen svalna innan du utför service, justerar, rengör eller ställer den i förvar.
2. Avlägsna gräsklipp, smuts och fett från maskinens utvändiga delar, särskilt rullarna och motorn. Rensa bort smuts och skräp från utsidan av motorns kylflänsar och fläkthus.

   Viktigt: **Tvätta maskinen med ett milt rengöringsmedel och vatten. Högtryckstvätta inte maskinen. Undvik att använda alltför mycket vatten, särskilt nära motorn.**
3. Kontrollera och dra åt alla bultar, muttrar och skruvar. Reparera eller byt ut utslitna och skadade delar.
4. Måla i lackskador och bara metallytor. Färg finns att köpa hos auktoriserade Toro-återförsäljare.

Förbereda maskinen för långvarig förvaring

Mer än 90 dagar

1. Utför alla steg i Förbereda maskinen för kortvarig förvaring (sida 34).
2. Förbered bränsle med stabiliserare/konditionerare enligt tillverkarens anvisningar.
3. Fyll på bränsletanken med bränsle med stabiliserare/konditionerare.
4. Kör motorn för att fördela det stabiliserade bränslet i bränslesystemet (5 minuter).
5. Du kan antingen stänga av motorn, låta den svalna och tappa ur bränslet, eller också köra motorn tills den stannar.
6. Starta motorn och kör den tills den stängs av. Upprepa proceduren med hjälp av choken tills det inte går att starta motorn igen.
7. Kassera bränslet på lämpligt sätt. Återvinn det enligt lokala föreskrifter.

Ställa maskinen i förvar

Förvara maskinen i ett rent och torrt garage eller lagerutrymme. Täck över maskinen för att skydda den och hålla den ren.

Anteckningar:

Anteckningar:

Anteckningar:

Integritetsmeddelande för EES/STORBRITANNIEN

Toros bruk av dina personuppgifter

The Toro Company (”Toro”) respekterar din integritet. I samband med dina köp av våra produkter kan vi samla in vissa personuppgifter om dig, antingen direkt från dig eller via din lokala Toro-återförsäljare. Toro använder dessa uppgifter till att utföra sina avtalsenliga skyldigheter (t.ex. registrera din garanti, behandla dina garantianspråk eller kontakta dig i händelse av att en produkt måste återkallas) och för att tillfredsställa legitima affärsändamål (t.ex. mäta kundnöjdhet, förbättra våra produkter eller tillhandahålla produktinformation som kan vara av intresse för dig). Toro kan vidarebefordra uppgifterna till sina dotterbolag, återförsäljare eller andra affärspartner i samband med någon av dessa aktiviteter. Vi kan även vidarebefordra personuppgifter i de fall som lagen kräver det eller i samband med försäljning, köp eller fusion av ett företag. Vi säljer inte dina personuppgifter i marknadsföringssyfte till något annat företag.

Kvarhållande av personuppgifter

Toro kvarhåller dina personuppgifter så länge de är relevanta för ovan nämnda syften och i enlighet med gällande lagstiftning. Kontakta legal@toro.com för ytterligare information om tillämpliga perioder för kvarhållande.

Toros säkerhetsengagemang

Dina personuppgifter kan komma att behandlas i USA eller i något annat land som kan ha mindre strikta dataskyddslagar än landet där du är bofast. I de fall som vi överför uppgifter från landet där du är bosatt vidtar vi lagstadgade åtgärder för att tillförsäkra att dina uppgifter skyddas och behandlas konfidentiellt.

Åtkomst och korrigering

Du kan äga rätt att korrigera eller granska dina personuppgifter samt neka eller begränsa behandlingen av dina data. Om du önskar göra det ska du kontakta oss via e-post på legal@toro.com. Om du har frågor rörande det sätt på vilket Toro har hanterat dina uppgifter, uppmanar vi dig att diskutera det direkt med oss. Observera att personer som är bosatta i europeiska har rätt att lämna in klagomål till avsedd myndighet för dataskydd.

Delstaten Kaliforniens Proposition 65-varningsinformation

Vad är det här för varning?

Du kanske ser en produkt till salu som har en varningsetikett enligt följande:

VARNING: Cancer och fortplantningsskador – www.p65Warnings.ca.gov.

Vad är Prop 65?

Prop 65 omfattar alla företag som är verksamma i Kalifornien, som säljer produkter i Kalifornien eller som tillverkar produkter som kanske kommer att säljas i eller föras in i Kalifornien. Prop 65 kräver att Kaliforniens guvernör ska publicera och uppdatera en lista med kemikalier som är kända för att orsaka cancer, fosterskador och/eller andra fortplantningsskador. Listan, som uppdateras årligen, inkluderar hundratals kemikalier som återfinns i många vardagliga bruksföremål. Syftet med Prop 65 är att informera allmänheten om exponering av dessa kemikalier.

Prop 65 förbjuder inte försäljning av produkter som innehåller dessa kemikalier men kräver varningar på alla produkter och förpackningar samt all dokumentation över dessa produkter. Dessutom betyder en Prop 65-varning inte att en produkt strider mot några produktsäkerhetsstandarder eller -krav. Kaliforniens myndigheter har klargjort att en Prop 65-varning ”inte är detsamma som ett myndighetsbeslut om att en produkt är säker eller osäker”. Många av dessa kemikalier har använts i vardagliga produkter i åratal utan dokumenterad fara. För mer information, vänd dig till https://oag.ca.gov/prop65/faqs-view-all.

En Prop 65-varning betyder att ett företag antingen har (1) utvärderat exponeringsrisken och kommit fram till att den överskrider nivån för ”försumbar nivå”, eller (2) har valt att ge en varning baserat på vetskapen om förekomst av listade kemikalier utan att försöka utvärdera exponeringsrisken.

Gäller denna lag överallt?

Prop 65-varningar krävs endast enligt kalifornisk lag. Dessa varningar kan ses i ett stort antal olika sammanhang i Kalifornien, inklusive men inte begränsat till restauranger, mataffärer, hotell, skolor och sjukhus, och på ett stort antal olika produkter. Dessutom erbjuder vissa online- och postorderföretag Prop 65-varningar på sina hemsidor eller i sina kataloger.

Hur skiljer sig de kaliforniska varningarna från nationella gränser?

Prop 65-standarder är ofta strängare än nationella och internationella standarder. Det finns diverse substanser som kräver en Prop 65-varning vid nivåer som är mycket lägre än de nationella åtgärdsgränserna. Till exempel är Prop 65-standarden för varningar för bly 0,5 µg/dag, vilket är betydligt lägre än den federala och internationella standarden.

Varför finns inte varningen på alla liknande produkter?

- Produkter som säljs i Kalifornien kräver Prop 65-märkning medan liknande produkter som säljs någon annanstans inte gör det.
- Om ett företag har varit inblandat i en rättsprocess om Prop 65 och når en förlikning, kan förlikningen kräva att Prop 65-varningar anges för dess produkter, medan andra företag som tillverkar liknande produkter kanske inte har några sådana krav.
- Tillämpningen av Prop 65 är inkonsekvent.
- Företag kan välja att inte att erbjuda varningar om de har kommit fram till att de enligt Prop 65 inte behöver göra det. Även om en produkt saknar varningar behöver inte det betyda att produkten är fri från liknande nivåer av de listade kemikalierna.

Varför inkluderar Toro denna varning?

Toro har valt att förse konsumenter med så mycket information som möjligt så att de kan fatta väl grundade beslut om de produkter de köper och använder. Eftersom exponeringsgränskrav inte angetts för alla listade kemikalier tillhandahåller Toro i vissa fall varningar baserat på vetskapen om förekomst av en eller flera angivna kemikalier utan att försöka utvärdera exponeringsnivån. Trots att exponeringsrisken från Toros produkter kan anses vara försumbar, eller med god marginal inom gränserna för ”försumbar risk”, har Toro valt att tillhandahålla Prop 65-varningarna. Om vi inte tillhandahåller dessa varningar kan Toro åtalas av den kaliforniska staten, eller av privatpersoner som vill verkställa Prop 65, vilket kan leda till allvarliga påföljder.

Toros garanti

Två års eller 1 500 körtimmars begränsad garanti

Fel och produkter som omfattas

The Toro Company och dess dotterbolag Toro Warranty Company garanterar gemensamt, och i enlighet med ett avtal dem emellan, att din Toro-produkt (”produkten”) är utan material- och tillverkningsfel i två år eller 1 500 arbetstimmar*, beroende på vilket som inträffar först. Den här garantin gäller för alla produkter förutom luftare (och för dem finns det separata garantiförklaringar). Om ett fel som omfattas av garantin föreligger, kommer vi att reparera produkten utan kostnad för dig. Detta omfattar feldiagnos, arbete, reservdelar och transport. Den här garantin börjar gälla det datum då produkten levereras till den ursprungliga köparen i återförsäljarledet.
* Produkt som är utrustad med en timmätare.

Anvisningar för garantiservice

Du är ansvarig för att meddela produktdistributören eller den auktoriserade återförsäljaren som du köpte produkten av så snart du tror att något fel som omfattas av garantin föreligger. Om du behöver hjälp med att hitta en produktdistributör eller en auktoriserad återförsäljare, eller om du har några frågor som rör dina rättigheter och skyldigheter beträffande garantin, kan du kontakta oss på:

Toro Commercial Products Service Department
Toro Warranty Company
8111 Lyndale Avenue South
Bloomington, MN 55420-1196

+1-952-888-8801 eller +1-800-952-2740
E-post: commercial.warranty@toro.com

Ägarens ansvar

Som ägare till produkten är du ansvarig för att utföra det underhåll och de justeringar som krävs, i enlighet med anvisningarna i *bruksanvisningen*. Reparationer för produktproblem som uppstått till följd av underlåtenhet att utföra nödvändigt underhåll och nödvändiga justeringar omfattas inte av denna garanti.

Produkter och fel som inte omfattas

Alla produkt- eller funktionsfel som inträffar inom garantiperioden beror inte på material- eller tillverkningsfel. Den här garantin omfattar inte följande:

- Produktfel som orsakas av att andra reservdelar än Toro-originaldelar används eller av att extra, modifierade tillbehör och produkter som inte har tillverkats av Toro monteras och används.
- Produktfel som orsakas av underlåtenhet att utföra det underhåll och/eller de justeringar som rekommenderas.
- Produktfel som orsakas av felaktig, slarvig eller vårdslös användning av produkten.
- Delar som har förbrukats genom användning och som inte är defekta. Exempel på delar som förbrukas eller slits ut vid normal användning av produkten omfattar, men är inte begränsat till, bromsklossar, bromsbelägg, lamellbelägg, knivar, cylindrar, valsar och lager (tätade eller smörjbara), underknivar, tändstift, svänghjul och svänghjulslager, däck, filter, remmar samt vissa sprutkomponenter som membran, munstycken, flödesmätare och backventiler.
- Fel som orsakats av yttre påverkan, inklusive men inte begränsat till, väder, förvaringsomständigheter, föroreningar, bruk av ej godkända bränslen, kylvätskor, smörjmedel, tillsatser, gödningsmedel, vatten eller kemikalier.
- Fel eller problem med prestandan på grund av att bränslen (t.ex. bensin, diesel eller biodiesel) som inte uppfyller respektive industristandarder har använts.
- Normalt förekommande buller, vibrationer, slitage och försämringar. Normalt slitage omfattar, men är inte begränsat till, skador på säten till följd av slitage eller nötning, slitage på målade ytor samt repor på dekaler och fönster.

Reservdelar

Reservdelar som planeras att bytas ut i samband med nödvändigt underhåll omfattas endast av garantin under perioden fram till den planerade tidpunkten för utbytet av delen. Delar som byts ut i enlighet med den här garantin omfattas av garantin under hela den återstående produktgarantin och tillfaller Toro. Toro fattar det slutliga beslutet om huruvida en befintlig del eller enhet ska repareras eller bytas ut. Toro har rätt att använda omarbetade reservdelar vid garantireparationer.

Garanti för djupurladdnings- och litiumjonbatterier

Djupurladdnings- och litiumjonbatterier har en total livslängd på ett visst antal kilowattimmar. Den totala livslängden kan förlängas eller förkortas genom olika drift-, laddnings- och underhållstekniker. I och med att batterierna i produkten används, förkortas användningstiden mellan laddningsintervallen gradvis till dess att batterierna är helt förbrukade. Det är ägaren till produkten som ansvarar för att ersätta batterier som förbrukas genom normal användning.
Obs! (Endast litiumjonbatteri): Se batterigarantin för ytterligare information.

Livstidsvevaxelgaranti (endast ProStripe 02657-modeller)

ProStripe, som i standardutförande är försedd med en originalfriktionsskiva från Toro och en vevaxelsäker knivbromsomkoppling (integrerad knivbromsomkoppling (Blade Brake Clutch, BBC) + friktionsskivenhet) och som används av den ursprunglige köparen enligt de rekommenderade drifts- och underhållsförfarandena omfattas av en livstidsgaranti mot böjning av motorns vevaxel. Maskiner med friktionsbrickor, knivbromsomkopplingsenheter och andra sådana enheter täcks inte av livstidsvevaxelgarantin.

Ägaren bekostar underhållet

Den vanliga service som krävs för Toro-produkter omfattar bland annat att finjustera motorn, smörja, rengöra och polera maskinen, byta filter och kylvätska samt att utföra det underhåll som rekommenderas. Sådan service får ägaren själv bekosta.

Allmänna villkor

Reparation av en auktoriserad Toro-distributör eller Toro-återförsäljare är den enda kompensation som du har rätt till under denna garanti.

Varken The Toro Company eller Toro Warranty Company är ansvariga för indirekta eller oförutsedda skador eller följdskador i samband med användningen av de Toro-produkter som omfattas av denna garanti. Detta inkluderar alla kostnader eller utgifter för att tillhandahålla ersättningsutrustning eller service under rimliga perioder med funktionsfel eller avsaknad av möjlighet av använda produkten medan reparationer som omfattas av garantin utförs. Med undantag för den emissionsgaranti som nämns nedan, och endast om denna är tillämplig, finns ingen annan uttrycklig garanti. Alla indirekta garantier i fråga om säljbarhet och användningslämplighet är begränsade till denna uttryckliga garantis varaktighet.

I vissa stater är det inte tillåtet att undanta oförutsedda skador eller följdskador, eller tidsbegränsa en indirekt garantis varaktighet, och i dessa fall är det möjligt att ovanstående undantag och begränsningar inte gäller. Denna garanti ger dig specifika juridiska rättigheter, och du kan även ha andra rättigheter som varierar från stat till stat.

Anmärkning om emissionsgarantin

Emissionskontrollsystemet på produkten kan omfattas av en separat garanti som uppfyller de krav som fastställts av den amerikanska miljömyndigheten (Environmental Protection Agency, EPA) och/eller Kaliforniens luftskyddsmyndighet (California Air Resources Board, CARB). Tidsbegränsningarna som anges ovan är inte tillämpliga i fråga om garantin för emissionskontrollsystem. Se garantiförklaringen om emissionskontroll som medföljer produkten eller finns i motortillverkarens dokumentation.

Andra länder än USA och Kanada

Kunder som har köpt Toro-produkter som exporterats från andra länder än USA eller Kanada ska kontakta sin Toro-distributör (återförsäljare) för att få garantipolicyn för sitt eget land eller sin provins eller stat. Om du av någon anledning är missnöjd med din distributörs service eller har svårt att få garantiupplysningar kontaktar du ett auktoriserat Toro-servicecenter.