Form No. 3433-727 Rev B

TORO®

Count on it.

Brukerhåndbok

GreensPro™ 1260-greenvalse

Modellnr. 44913—Serienr. 405530245 og oppover

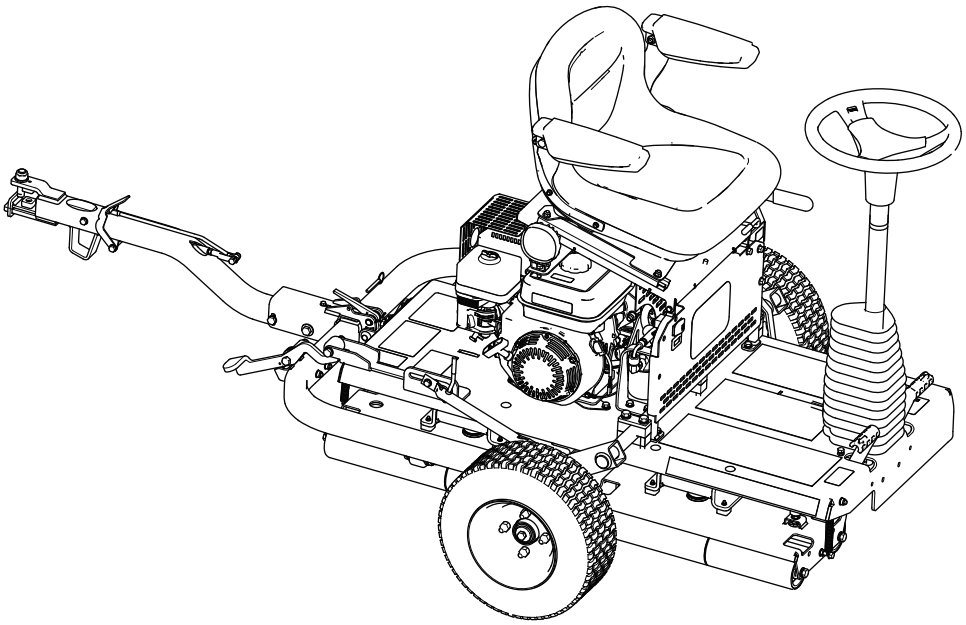

Registrer ditt produkt på www.Toro.com.
Oversettelse av originalen (NO)

CE

3433-727 B

Dette produktet er i samsvar med alle relevante europeiske direktiver. Se eget samsvarserklæringsskjema for produktet for detaljert informasjon.

Det er i strid med Californias Public Resource Code, avsnitt 4442 eller 4443, å bruke denne motoren i skogs-, busk- eller gressområder med mindre motoren er utstyrt med en fungerende gnistfanger, som definert i avsnitt 4442, eller en motor som er beregnet, utstyrt og vedlikeholdt for å unngå brann.

⚠ ADVARSEL

CALIFORNIA
Proposition 65-advarsel

Staten California kjenner til at motoreksosen fra dette produktet inneholder kjemikalier som kan forårsake kreft, fosterskader eller skade forplantningsevnen på andre måter.

Bruk av dette produktet kan forårsake eksponering for kjemikalier som staten California vet forårsaker kreft, fødselsdefekter eller annen forplantningsskade.

Innledning

Maskinen er en greenvalse som er beregnet for bruk av profesjonelle, innleide operatører i kommersielle bruksområder. Den er hovedsakelig beregnet for valsing av greener, tennisbaner og andre overflater med fint gress i parker, golfbaner, idrettsbaner eller på kommersielle områder. Hvis du bruker dette produktet til andre formål enn det er beregnet på, kan du utsette deg selv eller andre for fare.

Les denne håndboken nøye, slik at du lærer å bruke og vedlikeholde produktet på riktig måte og unngår person- eller produktskade. Du har ansvar for å bruke produktet på en riktig og sikker måte.

Gå til www.Toro.com for produktsikkerhet og materialer til opplæring, og informasjon om tilbehør, hjelp til å finne en forhandler eller for å registrere produktet ditt.

Hvis maskinen må repareres, om du trenger originale Toro-deler eller mer informasjon, kan du kontakte et autorisert forhandlerverksted eller Toros kundeserviceavdeling. Ha modell- og serienummer for hånden når du tar kontakt. Figur 1 identifiserer plasseringen av modell- og serienummer på produktet. Skriv inn numrene i de tomme feltene.

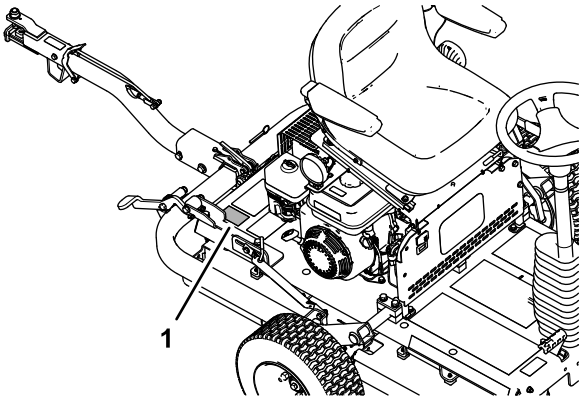

g279976

Figur 1

1. Plassering av modell- og serienummer

Modellnr. _____

Serienr. _____

Denne brukerhåndboken identifiserer mulige farer, og markerer sikkerhetsbeskjeder gjennom sikkerhetsvarslingssymbolet (Figur 2) som varsler om en fare som kan føre til alvorlige skader eller dødsfall hvis du ikke følger de anbefalte forholdsreglene.

g000502

Figur 2
Sikkerhetsvarselssymbol

I tillegg brukes to ord for å utheve informasjon. **Viktig** gjør oppmerksom på spesiell mekanisk informasjon og **Obs** henviser til generell informasjon som er verdt å huske.

© 2020—The Toro® Company
8111 Lyndale Avenue South
Bloomington, MN 55420

Kontakt oss på www.Toro.com.
Trykt i Storbritannia.
Med enerett

Innhold

Sikkerhet 4
Generell sikkerhet 4
Sikkerhets- og instruksjonsmerker 4
Montering 7
1 Montere transporthjulene 8
2 Montere trekkoblingsenheten 8
3 Fjerne maskinen fra pallen 10
4 Smøre maskinen 10
Oversikt over produktet 11
Kontroller 11
Motorkontroller 12
Spesifikasjoner 13
Tilbehør 13
Før bruk 14
Sikkerhet før bruk 14
Klargjør for bruk av maskinen 14
Drivstoffspesifikasjon 14
Fylle drivstofftanken 14
Under bruk 15
Sikkerhet under drift 15
Starte motoren 16
Slå av motoren 16
Transportere maskinen 17
Bruke maskinen 19
Brukstips 19
Etter bruk 19
Sikkerhet etter bruk 19
Transportere maskinen 19
Vedlikehold 20
Sikkerhet ved vedlikehold 20
Anbefalt vedlikeholdsplan 20
Bemerkninger om spesielle områder 21
Kontrolliste for daglig vedlikehold 21
Forberedelse for vedlikehold 22
Klargjøring til vedlikehold 22
Heving av førersetet 22
Senke førersetet 23
Smøring 23
Smøre drivvalselageret 23
Vedlikehold av motor 24
Motorsikkerhet 24
Spesifikasjon for motorolje 24
Kontrollere motoroljenivået 24
Skifte motorolje 25
Kontrollere luftfilterelementene 26
Vedlikeholde luftrenseren 26
Overhale tennpluggen 27
Kontrollere og justere ventilklaringen 27
Vedlikehold av drivstoffsystem 28
Rengjøre sedimentbollen 28
Vedlikehold av elektrisk system 28
Sjekke sikkerhetssperresystemet 28
Vedlikehold av bremser 29
Kontrollere parkeringsbremsen 29
Justere parkeringsbremsen 29
Vedlikehold av hydraulisk system 30
Sikkerhet for hydraulikksystem 30
Kontrollere hydraulikkslangene og -koblingene 30
Kontrollere nivået på den hydrauliske væsken 30
Spesifisering av hydraulikkvæske 31
Skifte hydraulisk væske og filtre 31
Vedlikehold av chassis 33
Kontrollere lufttrykket i dekkene 33
Undersøke om maskinen har noen løse deler 33
Rengjøring 33
Rengjøre maskinen 33
Lagring 34
Forberede maskinen til oppbevaring over kortere tid 34
Forberede maskinen til oppbevaring over lengre tid 34
Oppbevare maskinen 35

Sikkerhet

Denne maskinen har blitt designet i henhold til EN ISO-standard 12100:2010 og ANSI-standard B71.4-2017.

Viktig: **Se samsvarserklæringen som følger med maskinen, for CE-påkrevde reguleringsdata.**

Generell sikkerhet

Dette produktet kan forårsake personskade. Følg alltid alle sikkerhetsinstruksjoner for å unngå alvorlige skader.

- Les og forstå innholdet i denne *brukerhåndboken* før du starter motoren.
- Vær alltid fokusert på oppgaven når du bruker maskinen. Ikke delta i aktiviteter som forårsaker distraksjoner, da dette kan føre til personskade eller materiell skade.
- Hold hender og føtter borte fra roterende deler på maskinen.
- Bruk aldri maskinen uten at alle verneplater og andre sikkerhetsanordninger sitter på plass og fungerer.
- Slå av maskinen, ta ut nøkkelen (hvis utstyrt) og vent til alle bevegelige deler har stoppet før du forlater førerstillingen. La maskinen kjøle seg ned før justering, vedlikehold, rengjøring eller oppbevaring.

Feilaktig bruk og vedlikehold av maskinen kan føre til personskade. For å redusere muligheten for skader bør du følge disse sikkerhetsinstruksjonene og alltid være oppmerksom på sikkerhetsalarmsymbolet (⚠) som betyr Forsiktig, Advarsel eller Fare – personsikkerhetsinstruks. Hvis ikke disse instruksjonene tas hensyn til, kan det føre til alvorlige personskader eller dødsfall.

Sikkerhets- og instruksjonsmerker

Sikkerhetsmerker og instruksjoner er lett synlige for føreren og er plassert i nærheten av alle områder som representerer en potensiell fare. Bytt ut alle merker som er ødelagte eller mangler.

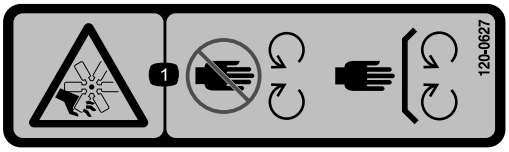

decal120-0627

120-0627

1. Fare for kutting/amputering av lemmer, vifte – hold deg borte fra bevegelige deler, behold alle skydd og vern på plass.

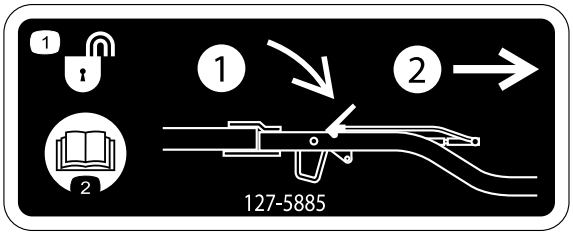

decal127-5885

127-5885

1. Låse opp låsen – 1) trykk ned på låsen 2) trekk ut låsen.
2. Les *Brukerhåndboken*.

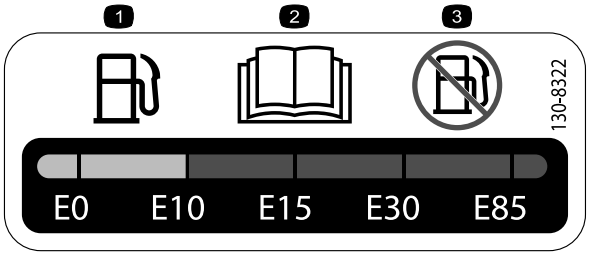

decal130-8322

130-8322

1. Bruk kun bensin som inneholder 10 % etanol i volum (E10) eller mindre.
2. Les *Brukerhåndboken*.
3. Ikke bruk bensin som inneholder mer enn 10 % etanol i volum (E10).

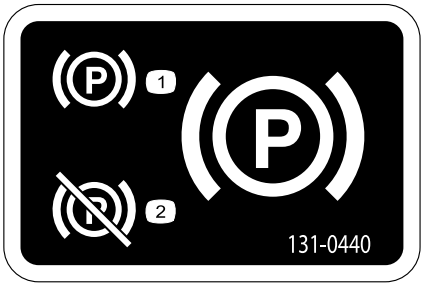

decal131-0440

131-0440

1. Parkeringsbrems – koble til
2. Parkeringsbrems – koble fra

decal133-1701

133-1701

1. Advarsel – les *brukerhåndboken*. Ikke bruk maskinen med mindre du har fått opplæring.
2. Advarsel – bruk hørselvern.
3. Advarsel – hold andre borte fra maskinen.
4. Advarsel – hold deg unna bevegelige deler, behold alle skydd og verneplater på plass.
5. Veltefare – ikke bruk maskinen nær vann; hold avstand fra voller eller kanter.

---

decal133-8062

133-8062

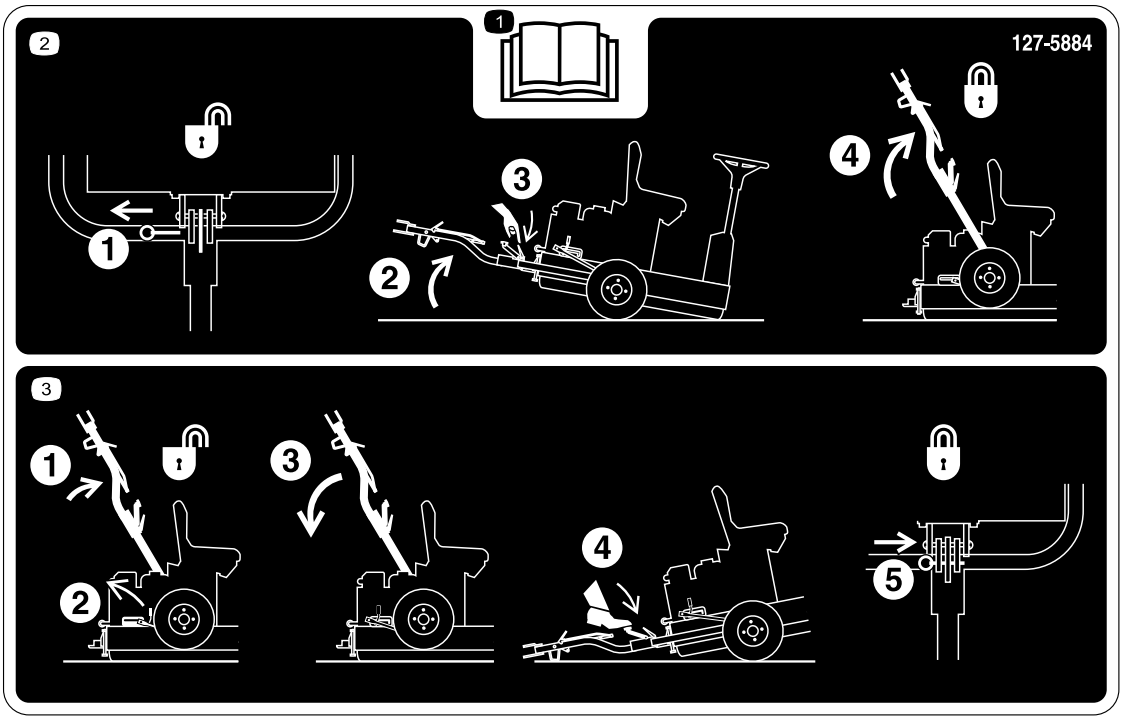

decal127-5884

127-5884

1. Les *brukerhåndboken*.

2. 1) Trekk i låsepinnen 2) Tipp maskinen opp 3) Lås opp låsen 4) Hev låsen til spaken låses i glidestykket.

3. 1) Skyv opp låsen 2) Frigjør låsespaken 3) Trekk låsen ned 4) Trykk på fotpedalen til låsen klikker på plass 5) Før inn låsepinnen.

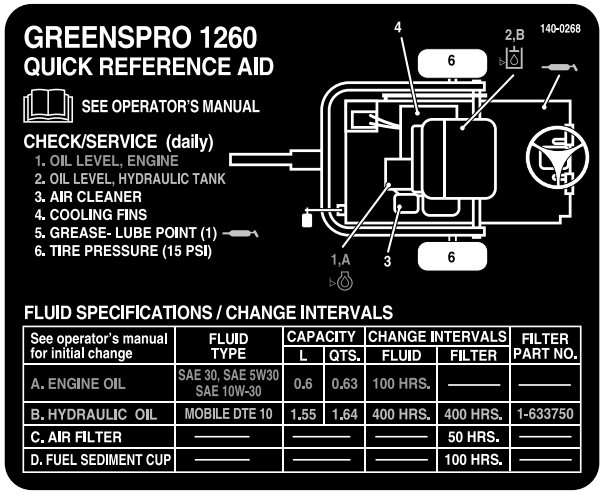

See operator's manual for initial change	FLUID TYPE	CAPACITY		CHANGE INTERVALS		FILTER PART NO.
		L	QTS.	FLUID	FILTER	
A. ENGINE OIL	SAE 30, SAE 5W30 SAE 10W-30	0.6	0.63	100 HRS.	———	———
B. HYDRAULIC OIL	MOBILE DTE 10	1.55	1.64	400 HRS.	400 HRS.	1-633750
C. AIR FILTER	———	———		———	50 HRS.	———
D. FUEL SEDIMENT CUP	———	———		———	100 HRS.	———

decal140-0268

140-0268

Montering

Løse deler

Bruk diagrammet nedenfor som en sjekkliste for å kontrollere at alle delene er sendt.

Prosedyre	Beskrivelse	Ant.	Bruk
1	Transporthjul	2	Montere transporthjulene.
2	Låsebrakett Bolt (M10 x 30 mm) Låseskive (M10) Skive (M10) Mutter (M10) Trekkoblingsenhet Bolt (M10 x 100 mm) Låsemutter (M10) Bolt (M12 x 100 mm) Skive (M12) Låsemutter (M12) Avstandsskive (hvis aktuelt)	1 4 4 6 4 1 1 1 1 2 1 2	Montere trekkoblingsenheten.
3	Ingen deler er nødvendige	–	Fjerne maskinen fra pallen.
4	Smøremidler (medfølger ikke)	–	Smøre maskinen.

Media og ekstradeler

Beskrivelse	Ant.	Bruk
Brukerhåndbok Brukerhåndbok for motorens eier	1 1	Les håndbøkene før du bruker maskinen.
Sertifiseringsdokument	1	Sertifikatet er påkrevd for CE-samsvar i Europa.

1

Montere transporthjulene

Deler som er nødvendige for dette trinnet:

2	Transporthjul

Fjerne transportbrakettene

1. Fjern hakemutterne som fester hjulnavene til transportbrakettene (Figur 3).

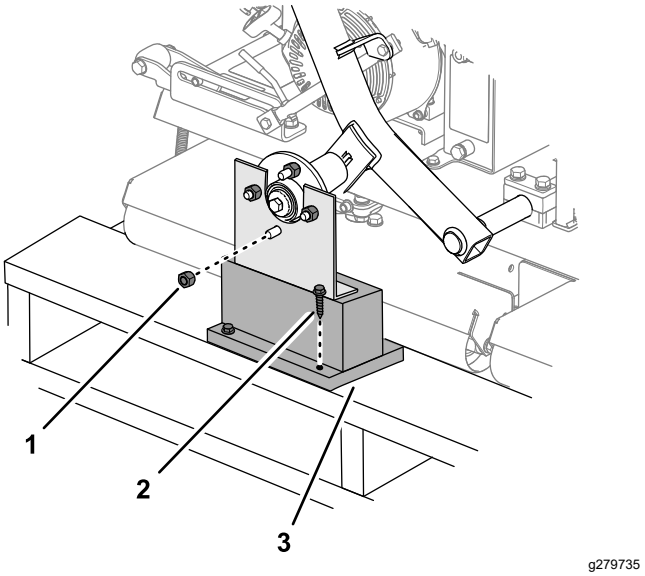

Figur 3

1. Hakemutter
2. Treskrue
3. Transportbrakett

2. Fjern den andre hakkemutteren som er gjenget på hjulnavmuttertappen (Figur 3).
3. Fjern treskruene som fester transportbrakettene til pallen og fjern braketten (Figur 3).
4. Gjenta trinn 1 til 3 for transportbraketten på den andre siden av maskinen.

Montere hjulene

1. Monter de to transporthjulene løst på hjulnavene ved hjelp av hakemutterne du fjernet i Fjerne transportbrakettene (side 8).

   Merk: Du strammer til hakemutterne på enden av 2 Montere trekkoblingsenheten (side 8).

2. Juster dekktrykket til 1,03 bar.

2

Montere trekkoblingsenheten

Deler som er nødvendige for dette trinnet:

1	Låsebrakett
4	Bolt (M10 x 30 mm)
4	Låseskive (M10)
6	Skive (M10)
4	Mutter (M10)
1	Trekkoblingsenhet
1	Bolt (M10 x 100 mm)
1	Låsemutter (M10)
1	Bolt (M12 x 100 mm)
2	Skive (M12)
1	Låsemutter (M12)
2	Avstandsskive (hvis aktuelt)

Prosedyre

1. Monter låsebraketten til maskinrammen som vist i Figur 4.

   Merk: Stram mutterne til 52 N·m.

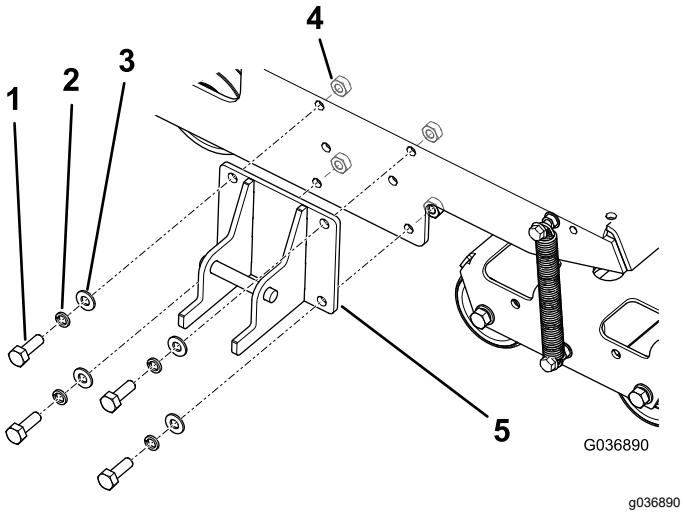

Figur 4

1. Bolt – M10 x 30 mm (4)
2. Låseskive – M10 (4)
3. Skive – M10 (4)
4. Mutter – M10 (4)
5. Låsebrakett

2. Fest koblingen til koblingsdreiebraketten med den egnede maskinvaren. Se Figur 5.

- Bruk én bolt (M10 x 100 mm), to skiver (M10) og én låsemutter (M10) i de fremre hullene.
- Bruk én bolt (M12 x 100 mm), to skiver (M12) og én låsemutter (M12) i de bakre hullene.
- Hvis maskinen har en tredje skive som følger med hver bolt, bruker du disse skivene som avstandsstykker mellom koblingen og innsiden av koblingsdreiebraketten (Figur 6).

Merk: Bruk hullene i låsesvingbraketten til å tilpasse koblingshøyden til låsen på tauekjøretøyet.

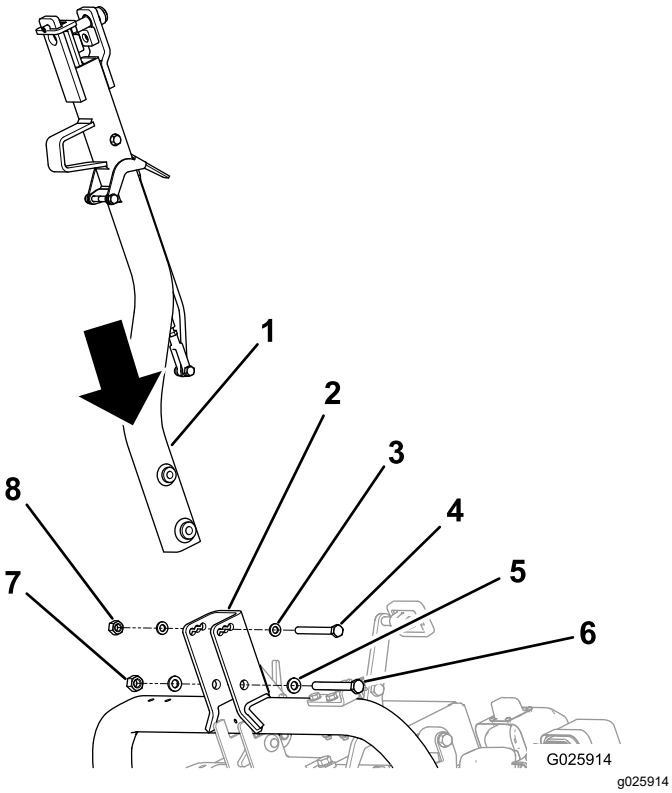

Figur 5

1. Kobling
2. Låsesvingbrakett
3. Skive – M10 (2)
4. Bolt (M10)
5. Skive – M12 (2)
6. Bolt (M12)
7. Låsemutter (M12)
8. Låsemutter (M10)

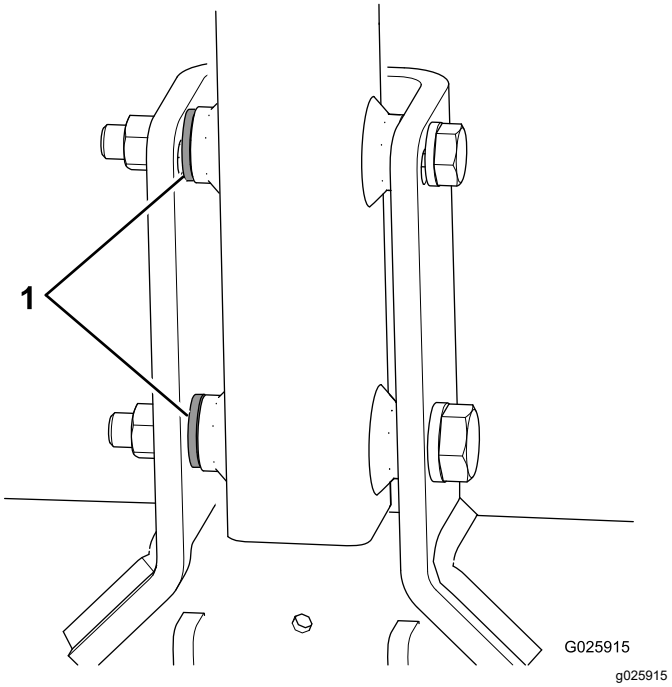

Figur 6

1. Avstandsskiver

3. Stram den lille bolten til 73 N·m og den store bolten til 126 N·m.
4. Skyv opp på låseenheten til låsespaken er fri fra glidestoppehaken (Figur 7).

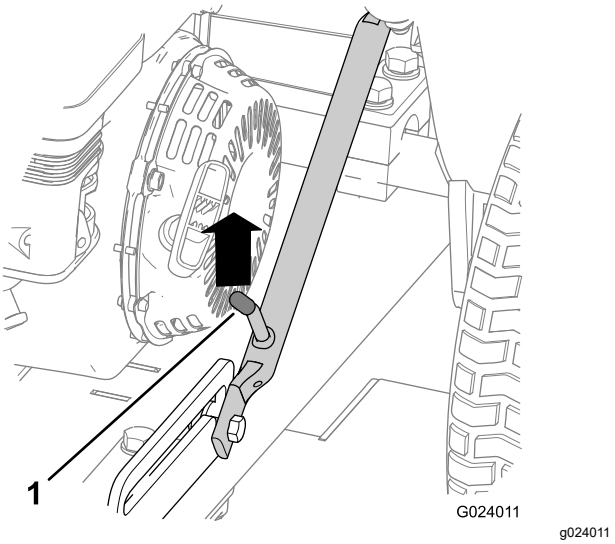

Figur 7

1. Låsespak

5. Trekk koblingen ned.
6. Dersom montert, fjern låsestiften fra låsen (Figur 8).

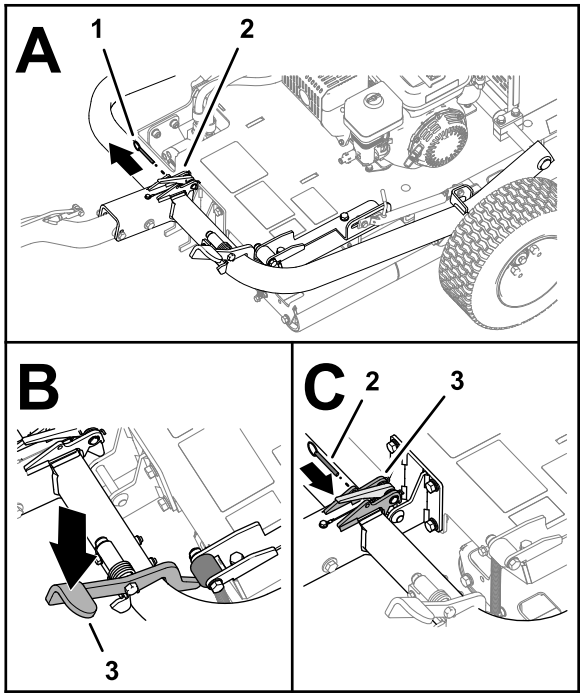

g279746

Figur 8

1. Låsestift
2. Lås
3. Låsepedal

7. Trykk på koblingspedalen til låsen er på plass (Figur 8).
8. Før låsestiften gjennom hullene i låsen (Figur 8).
9. Stram til hakemutterne på transporthjulene til 108 N·m.

3

Fjerne maskinen fra pallen

Ingen deler er nødvendige

Prosedyre

1. Fjern treklossene på koblingsenden av pallen.

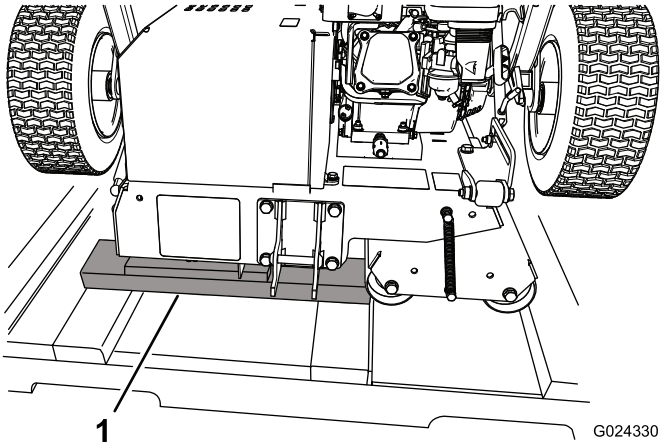

g024330

Figur 9

1. Treklosser

2. Plasser noen treplanker på bakken ved enden av pallen.

   Merk: Høyden på treplankene skal være noe lavere enn pallen. Du kan bruke biter som du fjernet fra sidene og/eller endene av kassen.

3. Rull maskinen forsiktig av pallen, ned på treplankene og deretter ned på bakken.

   Viktig: **Påse at valsene ikke kommer i kontakt med pallen når maskinen føres ned på bakken.**

4. Fjern eventuell gjenværende emballasje.

4

Smøre maskinen

Deler som er nødvendige for dette trinnet:

–	Smøremidler (medfølger ikke)

Prosedyre

Før du bruker maskinen må du smøre den for å sikre egnede driftsegenskaper. Se Smøre drivvalselageret (side 23). Hvis du ikke smører maskinen riktig, ødelegges viktige deler tidligere enn ellers.

Oversikt over produktet

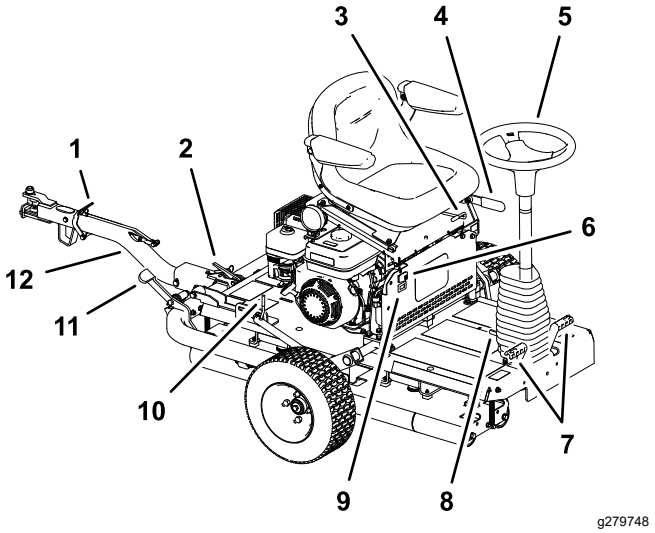

Figur 10

1. Koblingslåshendel
2. Koblingslås
3. Setejusteringsspak
4. Parkeringsbrems
5. Ratt
6. Lysbryter
7. Bevegelsespedaler
8. Vippestyringspedal
9. Timeteller
10. Låsespak
11. Låsepedal
12. Trekkoblingsenhet

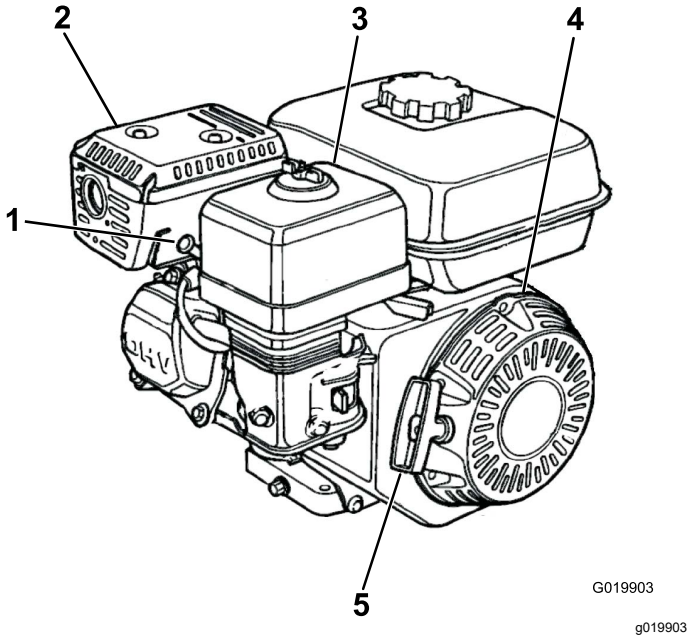

Figur 11

1. Tennplugg
2. Lydpotte
3. Luftfilter
4. Tilbakespolingsstarter
5. Tilbakespolingsstarterhåndtak

Kontroller

Parkeringsbrems

Du må koble inn parkeringsbremsen for å kunne starte maskinen. For å aktivere parkeringsbremsen (Figur 12) trekker du spaken for parkeringsbremsen bakover. Når du vil deaktivere den, skyver du spaken fremover.

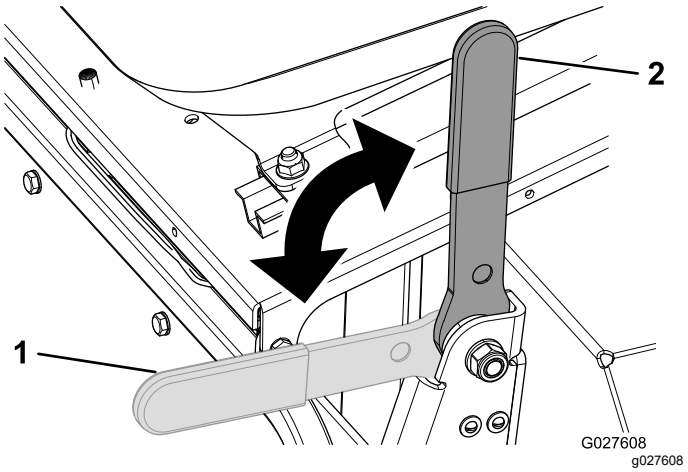

Figur 12

1. Parkeringsbrems – frakoblet
2. Parkeringsbrems – tilkoblet

Ratt

Vri rattet (Figur 10) med klokken for å svinge maskinen i retning fremover.

Vri rattet mot klokken for å svinge maskinen i retning bakover.

Merk: Maskinen må skifte retning for hver lengde, så du bør øve med maskinen for å bli vant til å styre den.

Rattet kontrollerer vinkelen på valsene, som igjen styrer maskinens kjøreretning. Det er begrenset hvor langt rattet kan dreies, så maskinens svingradius er stor.

Vippestyringspedal

For å vippe rattet mot deg trykker du ned fotpedalen (Figur 10), trekker rattårnet mot deg til den mest komfortable posisjonen og slipper deretter opp pedalen.

Bevegelsespedaler

De fotbetjente bevegelsespedalene (Figur 10) som finnes nede på hver side av rattstammen, styrer bevegelsen til drivvalsen. Pedalene er koblet sammen slik at de ikke kan trykkes ned samtidig – du kan kun trykke ned én pedal av gangen. Hvis du trykker ned den høyre pedalen, beveger maskinen seg mot høyre.

Hvis du trykker ned den venstre pedalen, beveger maskinen seg mot venstre. Jo lenger inn du trykker pedalen, jo raskere beveger maskinen seg i denne retningen.

Merk: Stans helt før du endrer maskinens retning. Ikke endre pedalretning brått. Dette overbelaster transmisjonen, og fører til tidlig svikt av transmisjonskomponentene. Trykk inn pedalene jevnt og langsomt for å unngå plenslitasje og skade på transmisjonen.

Når du kjører maskinen på koller, må du påse at drivvalsen er på nedsiden for tilstrekkelig trekkraft. Hvis du ikke gjør dette, kan det føre til skade på gressdekket.

Trekkoblingsenhet

Bruk trekkoblingsenheten (Figur 10) til å taue maskinen og heve/senke transporthjulene.

Setejusteringsspak

Du kan flytte setet forover eller bakover. Roter setejusteringsspaken (Figur 10) oppover, skyv setet fremover eller bakover og slipp så spaken.

Justeringsbolter for armlener

Du kan justere hver armstøtte ved å dreie de respektive justeringsboltene (Figur 13).

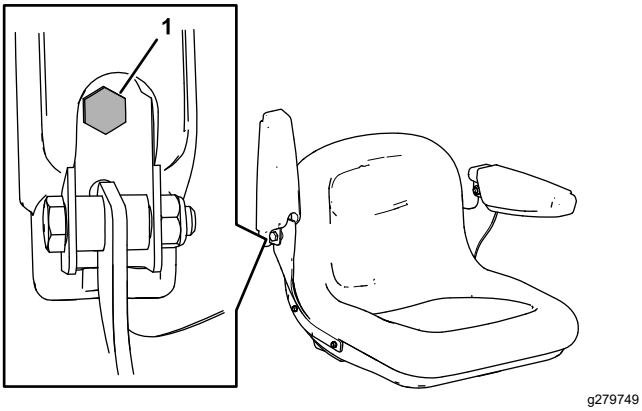

Figur 13

1. Justeringsbolt

Lysbryter

Bruk lysbryteren til å slå lysene på og av (Figur 10).

Timeteller

Timetelleren (Figur 10) viser hvor mange timer motoren totalt har vært i drift.

Motorkontroller

Merk: Se brukerhåndboken for motoren for mer informasjon om motorkontroll.

Av/På-bryter

På/av-bryteren (Figur 14) gjør det mulig for operatøren av maskinen å starte og slå av motoren. Denne bryteren sitter foran på motoren. Vri av-/på-bryteren til PÅ-stilling for å starte og kjøre motoren. Vri av-/på-bryteren til AV-stillingen for å slå av motoren.

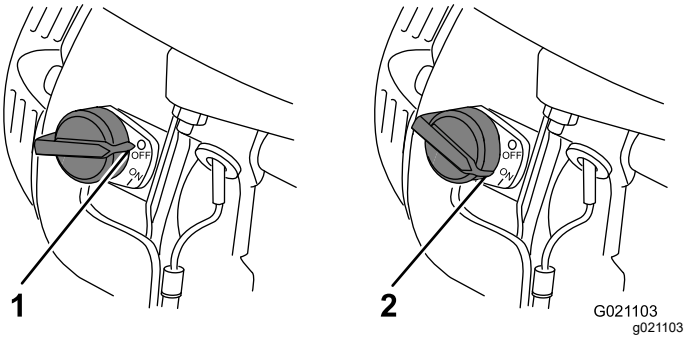

Figur 14

1. AV-stilling
2. PÅ-stilling

Chokespak

Chokespaken (Figur 15) brukes ved starting av en kald motor. Flytt chokespaken til LUKKET stilling før du trekker i tilbakespolingsstarterhåndtaket. Når motoren er i gang, flytter du chokespaken til ÅPEN stilling. Ikke bruk choken hvis motoren allerede er varm eller hvis lufttemperaturen er høy.

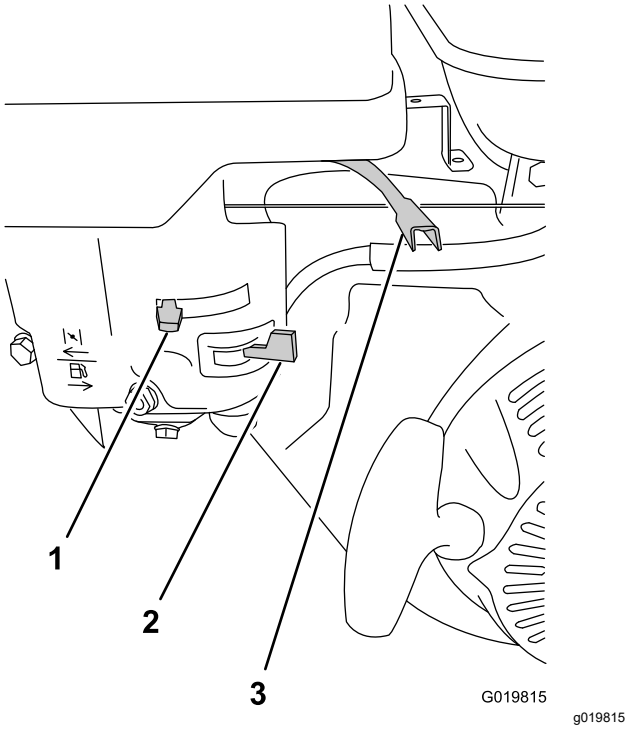

Figur 15

1. Chokespak
2. Drivstoffavstengingsventil
3. Gasspak

Gasspak

Gasspaken (Figur 15) som er plassert ved siden av chokekontrollen, styrer motorhastigheten, og dermed også maskinens hastighet. For å oppnå best valseytelse bør du stille denne kontrollen i HURTIGSTILLINGEN.

Drivstoffavstengingsventil

Drivstoffavsteningsventilen (Figur 15) er plassert under chokespaken. Flytt den til åpen stilling før du forsøker å starte motoren. Når du er ferdig med å bruke maskinen og har slått motoren av, skal drivstoffavstengingsventilen flyttes til LUKKET stilling.

Tilbakespolingsstarterhåndtak

Hvis du vil starte motoren, trekker du raskt i tilbakespolingsstarterhåndtaket (Figur 11). Kontrollene på motoren som er beskrevet ovenfor, må alle være korrekt innstilt for at motoren skal starte.

Oljenivåbryter

Oljenivåbryter finnes på innsiden av motoren. Den forhindrer at motoren kjører hvis oljenivået faller under et trygt driftsnivå.

Spesifikasjoner

Vekt	308 kg
Lengde	136 cm
Bredde	122 cm
Høyde	107 cm
Maksimal kjørehastighet	12,8 km/t ved 3600 o/min

Tilbehør

Et utvalg av Toro-godkjent tilbehør som kan brukes sammen med maskinen for å forbedre og utvide dens funksjoner er tilgjengelig. Ta kontakt med en autorisert serviceforhandler eller Toro-forhandler, eller gå til www.Toro.com for å få en liste over godkjent tilbehør og utstyr.

For å oppnå optimal ytelse og holde maskinen i sikkerhetsgodkjent stand bruker du bare ekte Toro-reservedeler og -tilbehør. Reservedeler og tilbehør som er laget av andre produsenter kan være farlige, og de kan derfor føre til at garantien blir ugyldig.

Bruk

Før bruk

Sikkerhet før bruk

Generell sikkerhet

- Slå av maskinen og vent til alle bevegelige deler har stoppet, før du forlater førersetet. La maskinen kjøle seg ned før justering, vedlikehold, rengjøring eller oppbevaring.
- Ikke la barn eller personer som ikke er opplært, kjøre eller utføre vedlikehold på maskinen. Det kan hende at lokale forskrifter setter en aldersgrense for bruk. Eieren er ansvarlig for opplæring av alle operatører og mekanikere.
- Gjør deg kjent med sikker bruk av utstyret, driftskontrollene og sikkerhetssymbolene.
- Lær deg å stanse maskinen og motoren raskt.
- Kontroller at dødmannskontrollene, sikkerhetsbryterne og verneplatene er montert og fungerer på korrekt måte. Ikke bruk maskinen hvis disse ikke fungerer som de skal.
- Før du bruker maskinen, må du alltid undersøke den for å sikre at komponentene og festene er i god stand. Skift ut slitte og skadede komponenter og fester.
- Undersøk området der du skal bruke maskinen, og fjern alle gjenstander som kan slynges ut av maskinen.

Drivstoffsikkerhet

- Vær svært forsiktig når du håndterer drivstoff. Det er brannfarlig, og dampen er eksplosiv.
- Slukk alle sigaretter, sigarer, piper og andre tennkilder.
- Bruk bare en godkjent drivstoffkanne.
- Ta aldri lokket av drivstofftanken eller fyll på drivstofftanken mens motoren går eller er varm.
- Ikke fyll eller tøm drivstofftanken i et innelukket rom.
- Oppbevar aldri maskinen eller drivstoffkannen i nærheten av åpen ild, gnister eller kontrollampe, som på en varmtvannstank eller andre apparater.
- Hvis du søler drivstoff, må du ikke prøve å starte motoren. Unngå alt som kan antennes, til all drivstoffdamp er forsvunnet.

Klargjør for bruk av maskinen

1. Fjern rusk på toppen av og under maskinen.
2. Sett på parkeringsbremsen.
3. Gjennomfør følgende daglig vedlikehold:
   - Smøre drivvalselageret (side 23)
   - Kontrollere motoroljenivået (side 24)
   - Kontrollere luftfilterelementene (side 26)
   - Sjekke sikkerhetssperresystemet (side 28)
   - Kontrollere parkeringsbremsen (side 29)
   - Kontrollere hydraulikkslangene og -koblingene (side 30)
   - Kontrollere nivået på den hydrauliske væsken (side 30)
   - Kontrollere lufttrykket i dekkene (side 33)
   - Undersøke om maskinen har noen løse deler (side 33)
4. Forsikre deg om at alle skydd og deksler sitter på plass og er godt festet.
5. Løft transporthjulene til de er klar av bakken, og påse at de låses på plass.

Drivstoffspesifikasjon

- Bruk blyfri (minst 87 oktan) bensin.
- For å få best resultat anbefales det å bruke kun ren, fersk (mindre enn 30 dager gammel) og blyfri bensin med oktankvalitet på 87 eller høyere (vurderingsmetode (R+M)/2)).
- Etanol: Bensin med opptil 10 % etanol (alkohol-bensin) eller 15 % MTBE (metyltertiærbutyleter) i volum er akseptabelt. Etanol og MTBE er ikke det samme. Bensin med 15 % etanol (E15) i volum er ikke godkjent for bruk. Ikke bruk bensin som inneholder mer enn 10 % etanol i volum, som f.eks. E15 (inneholder 15 % etanol), E20 (inneholder 20 % etanol) eller E85 (inneholder 85 % etanol). Bruk av bensin som ikke er godkjent, kan forårsake problemer og/eller motorskade som kanskje ikke dekkes av garanti.
- Ikke bruk metanolholdig bensin.
- Ikke oppbevar drivstoff i drivstofftanken eller i drivstoffbeholdere over vinteren, med mindre du bruker drivstoffstabilisator
- Ikke bland olje i drivstoffet.

Fylle drivstofftanken

Kapasitet på drivstofftanken: 3,6 l

1. Rengjør rundt lokket til drivstofftanken, og ta av lokket (Figur 16).

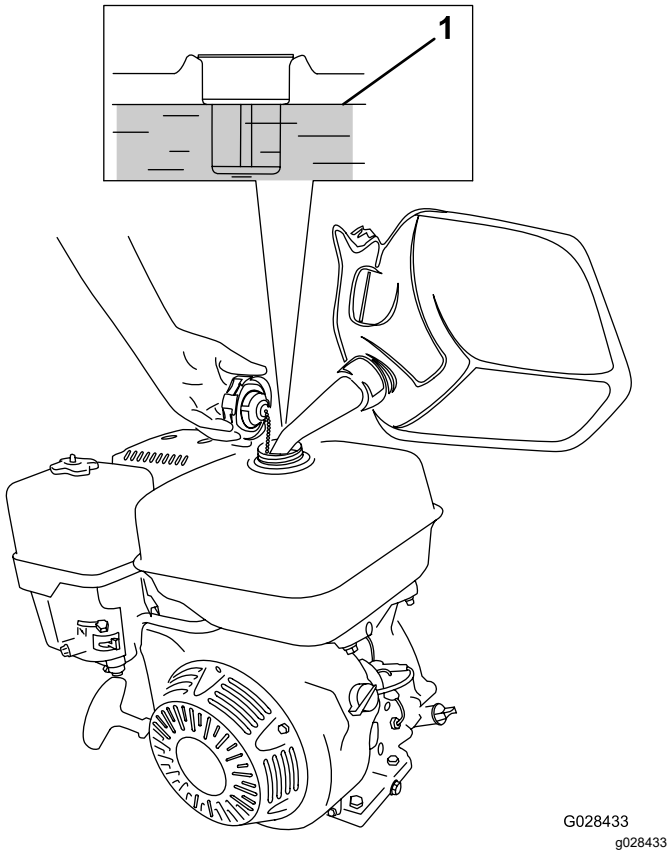

Figur 16

1. Maksimalt drivstoffnivå

2. Fyll drivstofftanken til ca. 25 mm under toppen av tanken med spesifisert drivstoff.

   Luftrommet under toppen av tanken gir drivstoffet plass til å utvide seg.

   Viktig: **Ikke fyll for mye i drivstofftanken. Dersom du fyller mer enn det angitte nivået, kan det resultere i skade på dampgjenvinningssystemet, noe som kan føre til at motoren svikter. Denne svikten dekkes ikke av garantien og krever at drivstofftanklokket skiftes ut.**

3. Fest lokket godt på, og tørk opp eventuelt drivstoffsøl.

Under bruk

Merk: Fastslå hva som er høyre og venstre side på maskinen ved å stå i normal arbeidsstilling.

Sikkerhet under drift

Generell sikkerhet

- Eieren/brukeren kan forhindre og er ansvarlig for ulykker som kan forårsake personskader eller materielle skader.
- Ha på deg passende klær, inkludert vernebriller, vernebukser, sklisikkert og kraftig fottøy og hørselsvern. Sett opp langt hår, ikke bruk løstsittende klær eller fritthengende smykker.
- Ikke bruk maskinen når du er syk, trett eller påvirket av alkohol eller andre rusmidler.
- Vær alltid fokusert på oppgaven når du bruker maskinen. Ikke delta i aktiviteter som forårsaker distraksjoner, da dette kan føre til personskade eller materiell skade.
- Hold tilskuere og kjæledyr borte fra arbeidsområdet.
- Ha aldri med passasjerer på maskinen.
- Bruk maskinen bare når det er god sikt, for å unngå hull eller skjulte farer.
- Unngå å bruke maskinen på vått gress. Redusert veigrep kan føre til at maskinen glir.
- Påse at alle drivverk står i nøytral stilling, at parkeringsbremsen er aktivert og at du er i førerposisjon før du starter motoren.
- Se bak- og nedover før du rygger, slik at du ikke kjører på noen.
- Vær forsiktig når du nærmer deg hjørner, busker, trær eller annet som begrenser synsfeltet.
- Ikke bruk i nærheten av kanter, grøfter eller voller. Maskinen kan plutselig velte hvis kanten gir etter.
- Stopp maskinen, sett på parkeringsbremsen and slå av motoren, og undersøk tilbehøret hvis du har kjørt over gjenstander, eller hvis maskinen begynner å vibrere unormalt. Foreta alle nødvendige reparasjoner før du gjenopptar bruk.
- Kjør sakte, og vær forsiktig når du svinger og krysser veier og fortau med maskinen. Overhold alltid vikeplikten.
- La aldri motoren gå i et lukket rom hvor eksosen ikke slipper ut.
- La aldri maskinen stå uten tilsyn når den er i gang.
- Gjør følgende før du forlater førersetet:
  - Parker maskinen på en jevn flate.
  - Sett på parkeringsbremsen.
  - Slå av motoren.

– Vent til alle bevegelige deler har stanset.

- Ikke bruk maskinen hvis det er fare for lynnedslag.
- Ikke bruk maskinen til tauing.
- Bruk kun utstyr, tilbehør og reservedeler som er godkjent av The Toro® Company.
- Hold hender og føtter borte fra valsene.
- Vær forsiktig når du kobler maskinen til og fra tauekjøretøyet.

Sikkerhet i skråninger

- Fastsett egne prosedyrer og regler for bruk i skråninger. Disse prosedyrene skal inkludere kontroll av området for å avgjøre hvilke skråninger som er trygge for maskindrift. Bruk alltid sunn fornuft og god dømmekraft når du utfører denne kontrollen.
- Skråninger er en ledende årsak til tap av kontroll og velting. Dette kan føre til alvorlige skader eller dødsfall. Du er ansvarlig for trygg drift i skråninger. Bruk av maskinen i skråninger krever ekstra forsiktighet.
- Kjør maskinen i en lavere hastighet når du kjører i en skråning.
- Hvis du føler deg utrygg når du bruker maskinen i skråninger, skal du ikke gjøre det.
- Vær oppmerksom på hull, steiner eller andre skjulte objekter. Maskinen kan velte i ujevnt terreng. Gjenstander kan ligge skjult i høyt gress.
- Kjør med lav hastighet, slik at du ikke må stoppe eller gire mens du kjører i en skråning.
- Dersom valsene mister grepet, kan maskinen velte.
- Ikke bruk maskinen på vått gress. Valser kan miste grepet, uavhengig av om bremsene er tilgjengelige og fungerer.
- Ikke start, stopp eller sving maskinen i skråninger.
- Kjør sakte i skråninger, og øk og reduser hastigheten gradvis. Ingen brå endringer av maskinens hastighet eller retning.

Starte motoren

Merk: Kontroller at tennpluggledningen er koblet til tennpluggen.

1. Pass på at lysbryteren står i av-stilling.
2. Kontroller at parkeringsbremsen er koblet inn, og at bevegelsespedalene er i NØYTRAL stilling.
3. Vri av/på-bryteren i PÅ-stilling.
4. Vri drivstoffavstengningsventilen til ÅPEN stilling.
5. Flytt chokekontrollen til PÅ-stillingen før du starter en kald motor.

   Merk: Det kan hende at du ikke behøver choke når du starter en varm motor.
6. Sett gasspaken i HURTIG-stillingen.
7. Stå bak på maskinen, dra tilbakespolingstart-håndtaket ut til starteren kobles inn, og trekk deretter kraftig til for å starte motoren.

   Viktig: **Du må ikke dra tilbakespolingsstart-tauet helt ut eller slippe starterhåndtaket når tauet er dratt ut, ettersom tauet kan ryke eller tilbakespolingsstarteren kan bli ødelagt.**
8. Når motoren har startet, flytter du chokespaken til AV-stillingen.
9. Flytt gasspaken til HURTIGSTILLINGEN for best valseytelse.

Slå av motoren

1. Etter at du har brukt maskinen, la bevegelsespedalene gå tilbake til NØYTRAL stilling og koble inn parkeringsbremsen.
2. Still motorhastigheten til tomgang, og la den gå i 10 til 20 sekunder.
3. Vri motorens av/på-bryter til AV-stillingen.
4. Vri drivstoffavstengningsventilen til LUKKET stilling.
5. Sett lysbryteren i AV-stillingen.

Transportere maskinen

Forberede transport av maskinen

1. Kjør maskinen til transportkjøretøyet.
2. Koble inn parkeringsbremsen.
3. Slå av motoren. Se Slå av motoren (side 16).
4. Pass på at drivstoffavstengningsventilen er i LUKKET stilling.

Heving av maskinen opp på transporthjulene

1. Skyv opp på låseenheten til låsespaken er fri fra glidestoppehaken (Figur 17).

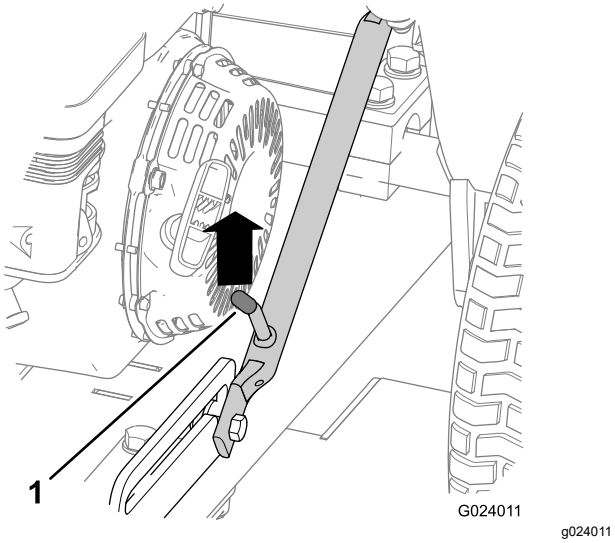

Figur 17

1. Låsespak

2. Løft låsespaken slik at den glir fritt, og trekk låsen ned.

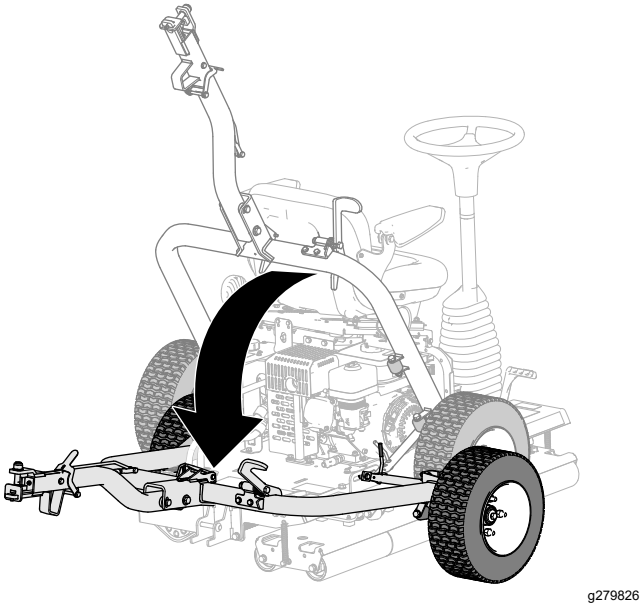

Figur 18

3. Trykk på koblingspedalen til låsen er på plass (Figur 19).

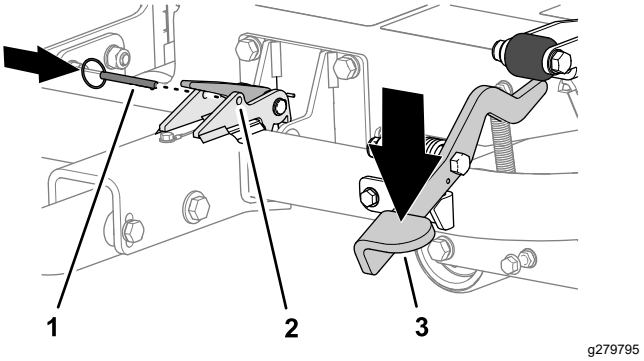

Figur 19

1. Låsestift
2. Lås
3. Låsepedal

4. Før låsestiften gjennom hullene i låsen (Figur 19).
5. Dersom du skal transportere maskinen, koble den til tauekjøretøyet. Se Koble maskinen til tauekjøretøyet (side 17).

Koble maskinen til tauekjøretøyet

Skyv ned på koblingslåsespaken mens du setter trekkoblingsenheten på tauekjøretøyets kobling. Frigjør spaken når koblingen og trekkoblingen er innrettet (Figur 20).

Viktig: **Kontroller at spaken går tilbake til opp-stillingen og at koblingen og trekkoblingen er tilkoblet.**

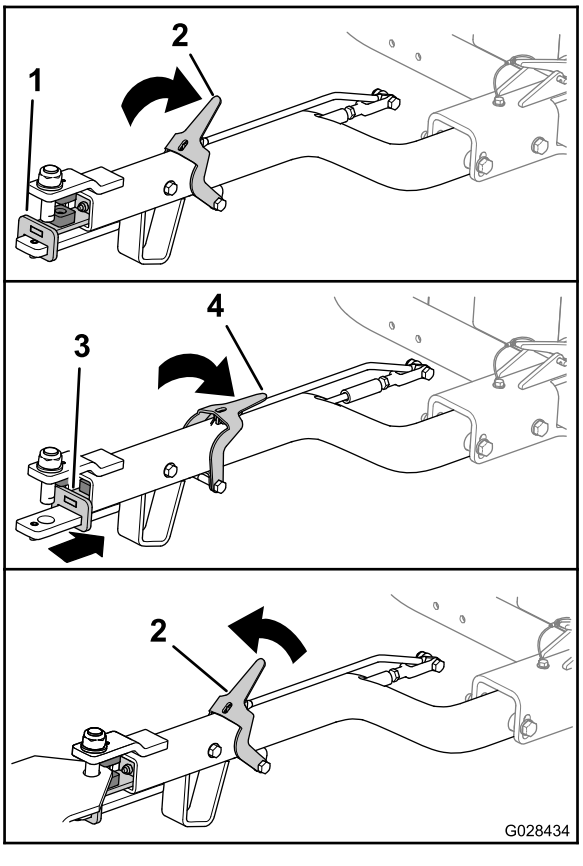

Figur 20

1. Trekkoblingsenhet (forover)
2. Koblingslåsespak (opp)
3. Trekkoblingsenhet (bakover)
4. Koblingslåsespak (ned)

Koble maskinen fra tauekjøretøyet

Parker maskinen på en jevn flate og sett klosser rundt hjulene.

Skyv ned på koblingslåsespaken mens du fjerner trekkoblingsenheten fra tauekjøretøyets kobling (Figur 20). Frigjør låsen når koblingen og koblingsutstyret er frakoblet.

Senk maskinen ned på valsene

1. Dersom maskinen er koblet til et tauekjøretøy, koble maskinen fra tauekjøretøyet. Se Koble maskinen fra tauekjøretøyet (side 18).
2. Fjern låsestiften (Figur 21).

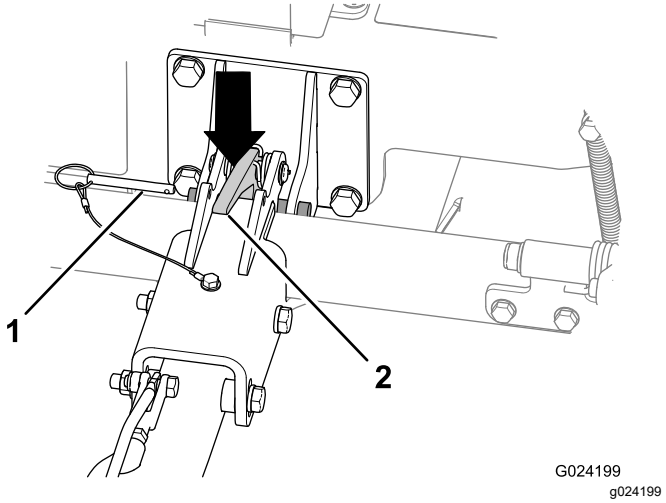

Figur 21

1. Låsestift
2. Koblingslås

3. Løft opp på koblingsenheten for å vippe maskinen litt opp.
4. Trykk ned på koblingslåsen for å låse opp (Figur 21).
5. Hev låsen (Figur 22) til låsespaken låses i glidestopphaken (Figur 17).

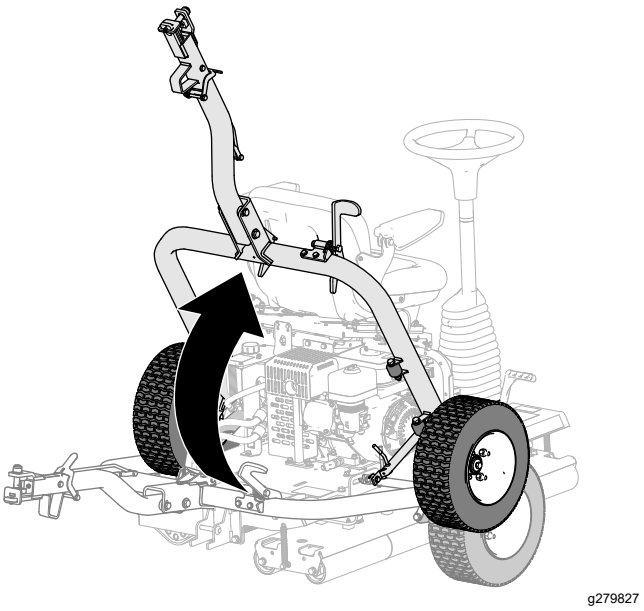

Figur 22

Bruke maskinen

1. Kontroller at parkeringsbremsen er koblet inn.
2. Sett deg i førersetet, og påse at du ikke kommer i kontakt med bevegelsespedalene når du setter deg.
3. Still inn setet og rattet til en komfortabel driftsstilling.
4. Koble fra parkeringsbremsen.
5. Hold fast i rattet, og trykk forsiktig på venstre eller høyre bevegelsespedal med korresponderende fot, avhengig av hvilken retning du vil flytte maskinen i.

   Merk: Jo lenger inn du trykker pedalen, jo raskere beveger maskinen seg i denne retningen.
6. Slipp opp bevegelsespedalene for å stoppe maskinen.

   Viktig: **Ikke trå på bevegelsespedalene for brått, da dette kan føre til at maskinen skrenser og sliter på gressplenen, og det kan også skade drivverket. Du bør alltid bruke bevegelsespedalene på en kontrollert måte.**

   Merk: Etter hvert som du blir kjent med maskinen, vil du vite når du bør gi slipp på bevegelsespedalene. Maskinen fortsetter å bevege seg fremover et kort øyeblikk etter at du har gitt slipp på pedalen, så du må gi slipp på den litt før du vil stoppe. Når maskinen stopper helt, trykk forsiktig inn den andre bevegelsespedalen for å starte returlengden.
7. Vri rattet med klokken for å svinge maskinen i retning fremover.

   Vri rattet mot klokken for å svinge maskinen i retning bakover.

   Merk: Maskinen må skifte retning for hver lengde, så du bør øve med maskinen for å bli vant til å styre den.

   Viktig: **Hvis du vil stanse maskinen i et nødstilfelle, flytt den andre pedalen til NØYTRAL stilling. F.eks. når høyre pedal er trykket inn og maskinen krysser til høyre, trykk venstre pedal til NØYTRAL stilling for å stoppe maskinen. Denne handlingen må være bestemt, men ikke plutselig, da dette kan føre til at maskinen velter sidelengs.**
8. Før du forlater førersetet, parker på en jevn overflate og sett på parkeringsbremsen.

Brukstips

- Når du kjører maskinen på koller, må du påse at drivvalsen er på nedsiden for tilstrekkelig trekkraft. Hvis du ikke gjør dette, kan det føre til skade på gressdekket.
- Fjern jevnlig all smuss som fester seg på valsene for best mulig valseeffekt.

Etter bruk

Sikkerhet etter bruk

- Slå av maskinen, ta ut nøkkelen (hvis utstyrt) og vent til alle bevegelige deler har stoppet før du forlater førerstillingen. La maskinen kjøle seg ned før justering, vedlikehold, rengjøring eller oppbevaring.
- Fjern gress og rusk fra lyddemperen og motorrommet for å unngå at det begynner å brenne. Tørk opp eventuelt olje- eller drivstoffsøl.
- La motoren bli kald før maskinen settes på et lukket sted.
- Steng drivstofftilførselen før oppbevaring eller transport av maskinen.
- Oppbevar aldri maskinen eller bensinkannen hvor det er åpen ild, gnist eller kontrollampe som på en varmtvannstank eller andre apparater.
- Hold alle deler av maskinen i god stand, og sørg for at de er godt festet.
- Skift ut slitte, skadde eller manglende merker.

Transportere maskinen

- Bruk en bred rampe når du laster maskinen på en tilhenger eller lastebil.
- Fest maskinen godt.

Vedlikehold

Merk: Last ned en gratis kopi av det elektriske eller hydrauliske skjemaet ved å gå til www.Toro.com, og søke etter maskinen din utifra manualkoblingen på hjemmesiden.

Sikkerhet ved vedlikehold

- Før du forlater førerplassen, gjør følgende:
  - Parker maskinen på en jevn flate.
  - Flytt gasspaken til stillingen for tomgang.
  - Påse at bevegelsespedalene står i nøytral stilling.
  - Sett på parkeringsbremsen.
  - Slå av motoren.
  - Vent til alle bevegelige deler har stanset.
  - La maskinen kjøle seg ned før justering, vedlikehold eller rengjøring.
- Ikke utfør vedlikehold når motoren er i gang hvis du kan unngå det. Hold deg borte fra bevegelige deler.
- Bruk jekkstøtter for å støtte maskinen eller komponenter når det er nødvendig.
- Vær forsiktig når du reduserer trykket i komponenter under trykk.

Anbefalt vedlikeholdsplan

Vedlikeholdsintervall	Vedlikeholdsprosedyre
Etter de 5 første timene	• Undersøk om maskinen har noen løse deler.
Etter de 20 første timene	• Skift motoroljen. • Skift hydraulisk væske og filtre. • Skift hydraulisk væske og filtre.
For hver bruk eller daglig	• Smør drivvalselageret. • Sjekk motoroljenivået. • Kontroller luftrenseren. • Kontroller luftrenseren. • Sjekk sikkerhetssperresystemet. • Kontroller parkeringsbremsen. • Kontroller hydraulikkslangene og -koblingene. • Kontroller nivået på den hydrauliske væsken. • Kontroller dekktrykket i transportdekkene. • Undersøk om maskinen har noen løse deler.
Etter hver bruk	• Rengjør maskinen.
Hver 50. driftstime	• Rengjør luftrenseren (oftere under skitne og støvete forhold).
Hver 100. driftstime	• Skift motoroljen. • Kontroller/juster tennpluggen. • Rengjør sedimentbollen.
Hver 300. driftstime	• Bytt ut papirelementet. • Skift tennpluggen. • Kontroller og juster ventilklaringen
Hver 400. driftstime	• Skift hydraulisk væske og filtre. • Skift hydraulisk væske og filtre.

Viktig: **Se i brukerhåndboken for flere vedlikeholdsprosedyrer.**

Bemerkninger om spesielle områder

Kontroll utført av:		
Punkt	**Dato**	**Informasjon**
1		
2		
3		
4		
5		
6		
7		
8		

Kontrolliste for daglig vedlikehold

Ta kopi av denne siden for rutinemessig bruk.

	For uke:						
Vedlikeholdskontrollpunkt	**Ma.**	**Ti.**	**On.**	**To.**	**Fr.**	**Lø.**	**Sø.**
Kontroller at dreieleddene virker fritt.							
Kontroller drivstoffnivået.							
Kontroller nivået på motoroljen.							
Kontroller nivået på hydraulikkvæsken.							
Kontroller luftfilteret.							
Kontroller sikkerhetssperresystemet.							
Rengjør motorens kjøleribber.							
Kontroller uvanlige motorlyder.							
Kontroller om slangene er skadet.							
Kontroller om det har oppstått oljelekkasjer.							
Rengjør maskinen.							
Smør alle smøreniplene.							
Kontroller lufttrykket i dekkene.							
Lakker over skadet maling.							

Forberedelse for vedlikehold

Ikke vipp maskinen med mindre det er nødvendig. Hvis du vipper maskinen, kan motorolje komme inn i motorens sylinderhode og hydraulikkvæske kan lekke fra oljehetten som er plassert øverst på tanken. Disse lekkasjene kan resultere i at det utføres kostbare reparasjoner på maskinen. For å utføre service under klippeenheten løfter du maskinen med en vinsj eller liten kran.

Klargjøring til vedlikehold

1. Kjør eller transporter maskinen til en jevn flate. Se Transportere maskinen (side 17).
2. Dersom transporthjulene er senket, hev dem. Se Heving av maskinen opp på transporthjulene (side 17).
3. Hvis motoren er på, slå den av.
4. Sett på parkeringsbremsen.
5. Dersom motoren er varm, vent til motoren og hydraulikksystemet har kjølt seg ned.

Heving av førersetet

1. Trekk tilbake setelåsen til den går klar av for setelåsestiften (Figur 23).

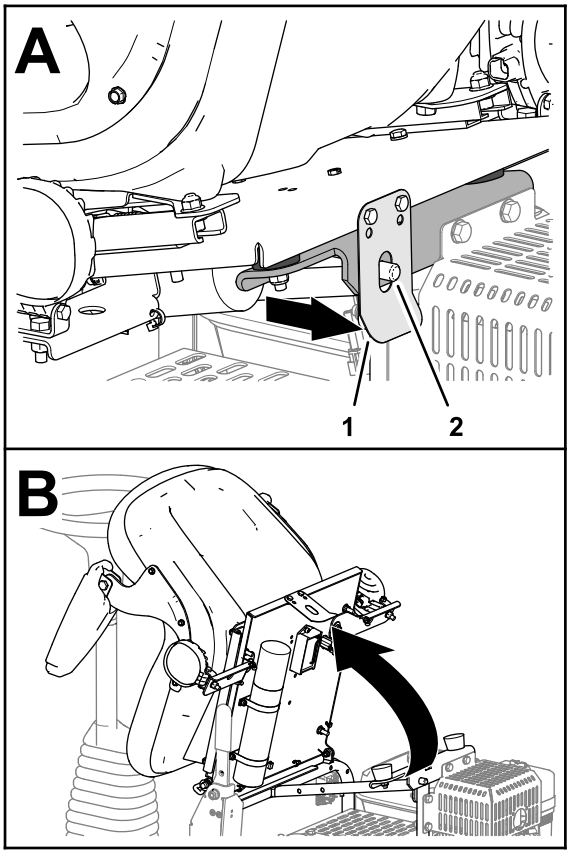

g279773

Figur 23

1. Setelås
2. Setelåsestift

2. Vipp setet forover (Figur 23).

Senke førersetet

Vipp setet nedover helt til setelåsen knepper på plass over for setelåsestiften (Figur 24).

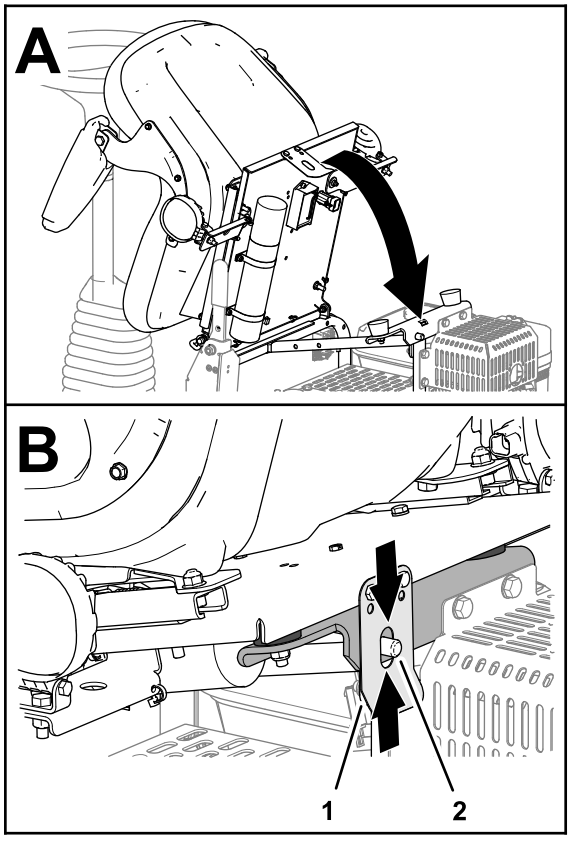

Figur 24

1. Setelås
2. Setelåsestift

Smøring

Smøre drivvalselageret

Serviceintervall: For hver bruk eller daglig Smør drivvalselageret umiddelbart etter hver vask.

Smørefettype: nr. 2 litiumbasertsmørefett

1. Klargjør maskinen for vedlikehold. Se Klargjøring til vedlikehold (side 22).
2. Tørk av området slik at fremmedmateriale ikke kan komme inn i lagrene.
3. Pump smørefett inn i smørenippelen som vist i Figur 25.

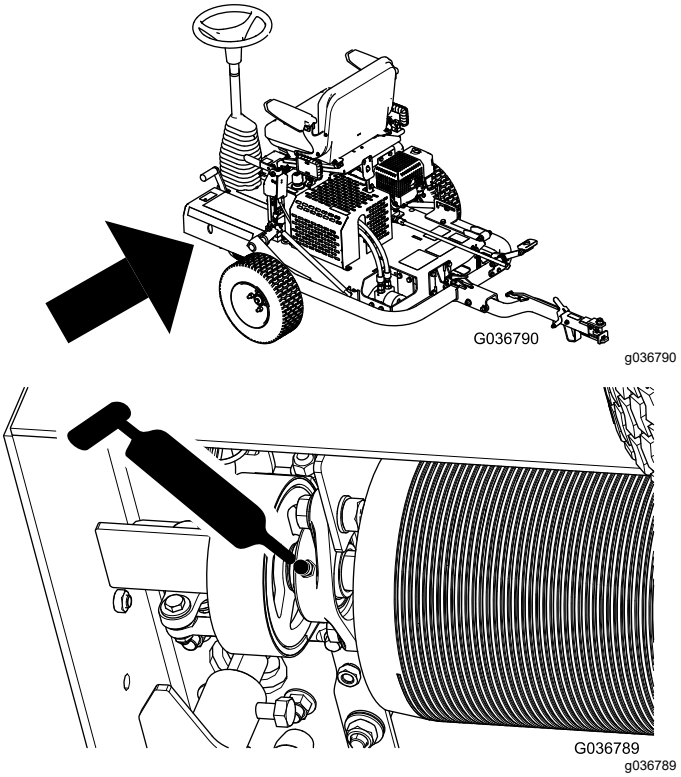

Figur 25

4. Tørk opp overflødig fett.

   Viktig: **Når du har smurt, må du kjøre maskinen et kort stykke på et annet overlag enn gressplenene for å bli kvitt overflødig smøremiddel som kan skade gressplenen.**

Vedlikehold av motor

Motorsikkerhet

- Slå av motoren før du sjekker oljen eller tilsetter olje til veivhuset.
- Du må ikke endre hastighetsregulatoren eller ruse motoren.

Spesifikasjon for motorolje

Type: API-serviceklassifisering SL, eller høyere

Viskositet: velg oljeviskositet i henhold til omgivelsestemperatur. Se Figur 26.

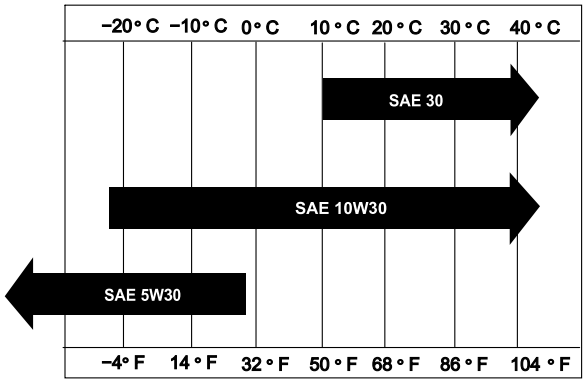

g018667

g018667

Figur 26

Kontrollere motoroljenivået

Serviceintervall: For hver bruk eller daglig

Merk: Den beste tiden for å sjekke motoroljen er når motoren er kald før den har blitt startet for dagen. Hvis den allerede har blitt kjørt, la oljen flyte tilbake ned i bunnpannen i minst ti minutter før du sjekker den.

1. Klargjør maskinen for vedlikehold. Se Klargjøring til vedlikehold (side 22).
2. Rengjør området rundt oljelokket (Figur 27).

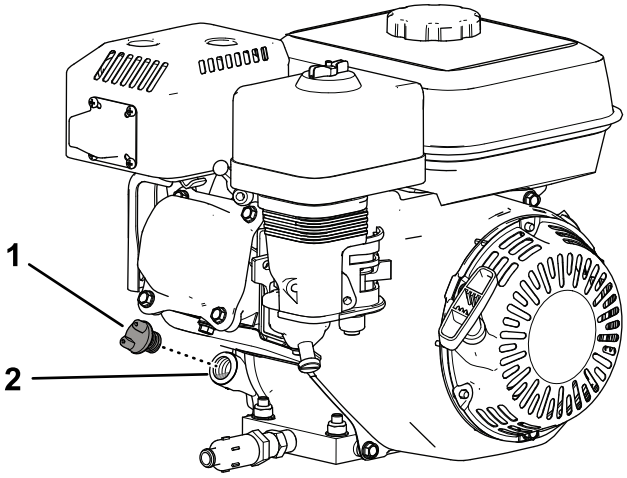

g281202

Figur 27

1. Oljelokk
2. Fylleåpning

3. Fjern oljelokket ved å rotere det mot klokken.
4. Kontroller oljenivået (Figur 28).

   Motoren er full av olje når oljenivået er ved den nedre kanten av oljepåfyllingsåpningen.

   Merk: Hvis oljenivået er under den nedre kanten av oljepåfyllingsåpningen, fyll på spesifisert olje til nivået når opp til den nedre kanten av oljepåfyllingsåpningen.

   Viktig: **Ikke overfyll veivhuset med motorolje.**

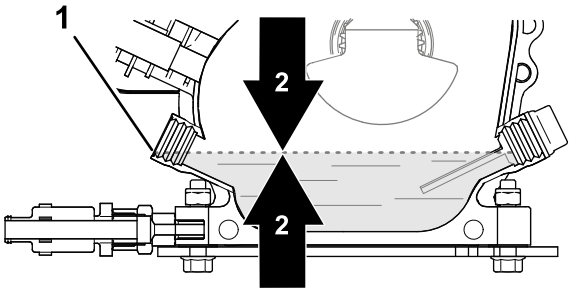

g281195

Figur 28

1. Oljepåfyllingsåpning (nedre kant)
2. Motoroljenivå

5. Skru på oljelokket og tørk opp alt oljesøl.

Skifte motorolje

Serviceintervall: Etter de 20 første timene—Skift motoroljen.

Hver 100. driftstime—Skift motoroljen.

Gjør klar maskinen

1. Start motoren, la den gå i noen minutter for å varme opp motoroljen, og slå så av motoren igjen.
2. Hev maskinen opp på transporthjulene. Se Heving av maskinen opp på transporthjulene (side 17).
3. Vipp maskinen slik at den enden av maskinen der motoren sitter er nærmere bakken, og hold fast i den andre enden for å holde den i denne stillingen.

Tømming av motoroljen

1. Monter tappeslangen på tappeventilen (Figur 29).
2. Plasser den andre enden av slangen (Figur 29) i et tappefat som rommer 1 l.

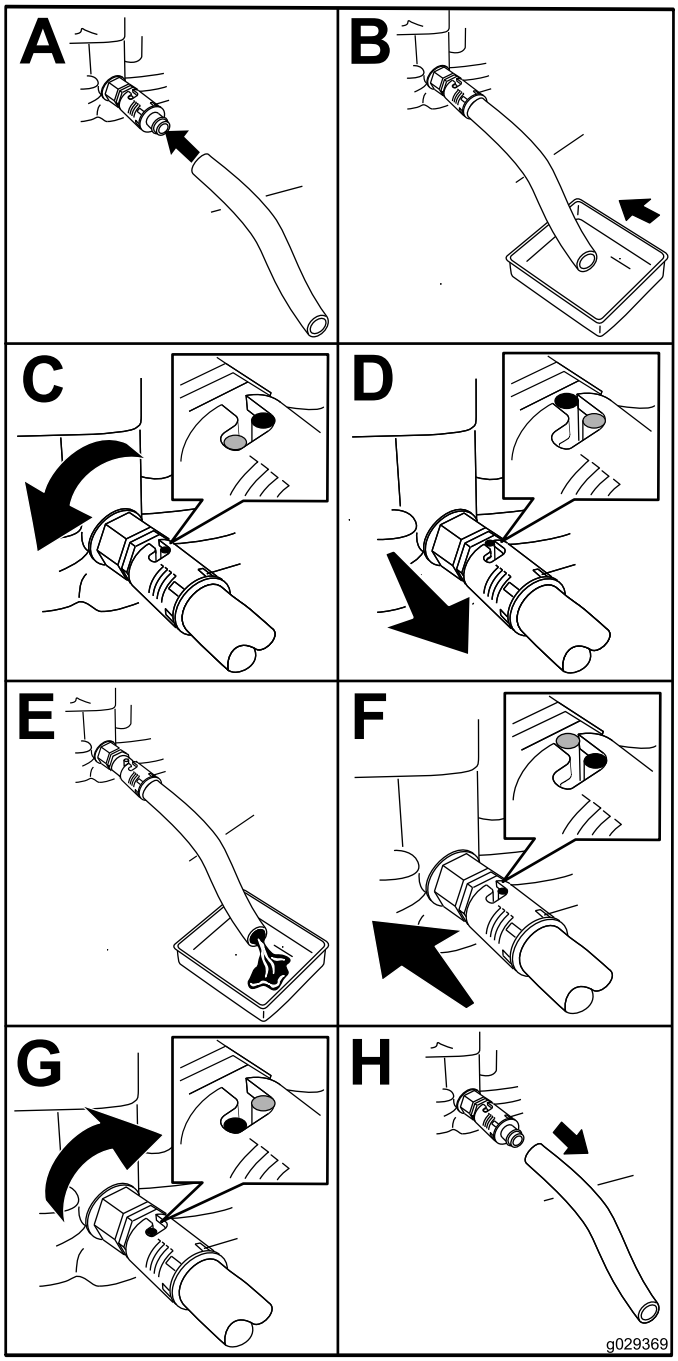

g029369

Figur 29

3. Vri oljetappeventilen en kvart omdreining mot klokken og la all motorolje renne ut. (Figur 29).
4. Vri oljetappeventilen en kvart omdreining med klokken for å lukke ventilen (Figur 29).
5. Fjern tappeslangen (Figur 29) og tørk opp eventuell oljesøl.
6. Kasser oljen på en forsvarlig måte.

   Merk: Gjenvinn i samsvar med lokale forskrifter.

Fylle olje på motoren

Kapasitet på veivhuset: 0,60 l

1. Flytt maskinen over på valsene, se Senk maskinen ned på valsene (side 18).
2. Fyll på med spesifisert olje i veivhuset, se Spesifikasjon for motorolje (side 24) og Kontrollere motoroljenivået (side 24).

Kontrollere luftfilterelementene

Serviceintervall: For hver bruk eller daglig—Kontroller luftrenseren.

1. Klargjør maskinen for vedlikehold. Se Klargjøring til vedlikehold (side 22).
2. Fjern vingemutteren som fester luftrenserdekslet til luftrenseren, og ta av dekslet (Figur 30).

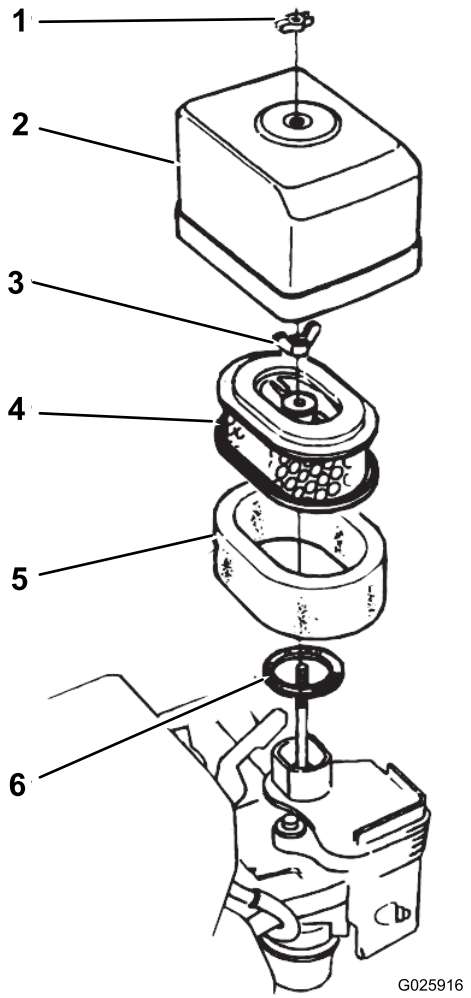

g025916

Figur 30

1. Vingemutter
2. Luftrenserdeksel
3. Vingemutter
4. Papirelement
5. Skumelement
6. Pakning

3. Rengjør luftrenserdekselet grundig.
4. Undersøk om det er skitt eller rusk i skumluftfilterelementet.

   Rengjør skumluftfilteret dersom det trengs, se Rengjøring av skumluftfilterelementet (side 26).
5. Monter luftrenserdekslet til luftrenseren ved hjelp av vingemutteren (Figur 30).

Vedlikeholde luftrenseren

Serviceintervall: Hver 50. driftstime—Rengjør luftrenseren (oftere under skitne og støvete forhold).

For hver bruk eller daglig—Kontroller luftrenseren.

Hver 300. driftstime—Bytt ut papirelementet.

Rengjøring av skumluftfilterelementet

1. Fjern vingemutteren som fester luftrenserdekslet til luftrenseren, og ta av dekslet (Figur 30).
2. Fjern vingemutteren fra luftfilteret, og fjern filteret (Figur 30).
3. Ta skumluftfilterelementet ut av papirelementet (Figur 30).

   Dersom papirluftfilterelementet er skittent eller skadet, må det rengjøres eller skiftes ut. Se Rengjøre papirluftfilterelementet (side 26).
4. Vask skumluftfilterelementet med en blanding av flytende såpe og varmt vann.
5. Klem på skumelementet for å fjerne smuss.

   Viktig: **Ikke vri på elementet, da dette kan resultere i at det revner.**
6. Tørk skumelementet ved å pakke det inn i en ren klut.
7. Klem på kluten og skumelementet for å tørke elementet.

   Viktig: **Ikke vri på det fordi da kan skummet revne.**
8. Gjennomvæt skumelementet med ren motorolje.
9. Klem på elementet for å fjerne overflødig olje og for å fordele oljen jevnt.

   Merk: Skumelementet skal være lett fuktet med olje.

Rengjøre papirluftfilterelementet

Rengjør papirelementet ved å dunke filterelementet flere ganger mot en hard overflate for å fjerne smusset.

Viktig: **Du må ikke børste smusset av elementet eller bruke trykkluft for å fjerne smuss, da børsting tvinger smusset inn i fibrene og trykkluft skader papirfilteret.**

Montere luftfilterelementene

1. Monter skumluftfilterelementet på papirelementet (Figur 30).
2. Undersøk om pakningen har blitt utsatt for slitasje eller skade (Figur 30).

   Skift ut pakningen dersom den er slitt eller skadet.
3. Påse at pakningen er plassert på luftinntaket i forgasseren (Figur 30).
4. Monter luftfilterelementene til forgasseren ved hjelp av vingemutteren (Figur 30).
5. Monter luftrenserdekslet til forgasseren ved hjelp av den andre vingemutteren (Figur 30).

Overhale tennpluggen

Serviceintervall: Hver 100. drifts-time—Kontroller/juster tennpluggen.

Hver 300. driftstime—Skift tennpluggen.

Type: NGK BPR6ES-tennplugg eller tilsvarende

Elektrodeavstand: 0,70 til 0,80 mm. Se Figur 32.

1. Klargjør maskinen for vedlikehold. Se Klargjøring til vedlikehold (side 22).
2. Koble fra tennpluggledningen fra tennpluggen (Figur 31).

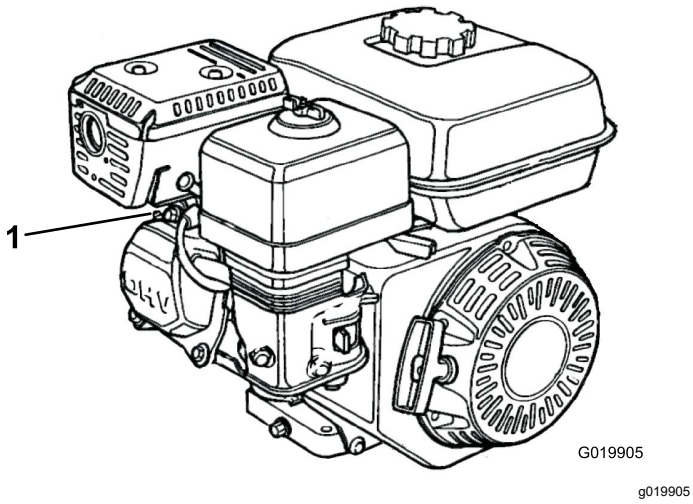

Figur 31

1. Tennpluggkabel

3. Rengjør rundt tennpluggen, og ta den ut av sylinderhodet.

Viktig: **En tennplugg som er sprukket eller skitten, må skiftes ut. Du må ikke sandblåse, skrape eller rengjøre elektroder, da det kan oppstå motorfeil som et resultat av partikler i sylinderen.**

4. Still inn elektrodeavstanden til 0,70–0,80 mm som vist i Figur 32.

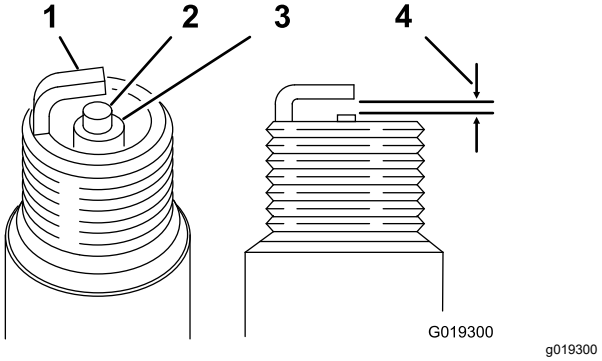

Figur 32

1. Elektrode på siden
2. Sentrer elektroden
3. Isolator
4. 0,70 til 0,80 mm

5. Monter tennpluggen med korrekt elektrodeavstand forsiktig for hånd for å unngå kryssgjenging.
6. Når tennpluggen sitter på plass, stram den til med en tennpluggnøkkel på følgende måte:
   - Når du monterer en ny tennplugg, stram den med en halv omdreining etter at tennpluggen sitter på plass, for å komprimere pakningen.
   - Når du monterer den opprinnelige tennpluggen, strammer du til med mellom ⅛ og ¼ omdreining etter at tennpluggen sitter på plass, for å komprimere pakningen.

   Viktig: **En løs tennplugg kan bli overopphetet og skade motoren. Hvis tennpluggen strammes for mye, kan gjengene i sylinderhodet blir skadet.**
7. Koble tennpluggledningen til tennpluggen.

Kontrollere og justere ventilklaringen

Serviceintervall: Hver 300. driftstime

Viktig: **Kontakt en autorisert Toro-distributør for vedlikehold.**

Vedlikehold av drivstoffsystem

Rengjøre sedimentbollen

Serviceintervall: Hver 100. driftstime—Rengjør sedimentbollen.

1. Klargjør maskinen for vedlikehold. Se Klargjøring til vedlikehold (side 22).
2. Flytt drivstoffavstengingsventilen til Av-posisjonen (Figur 33).

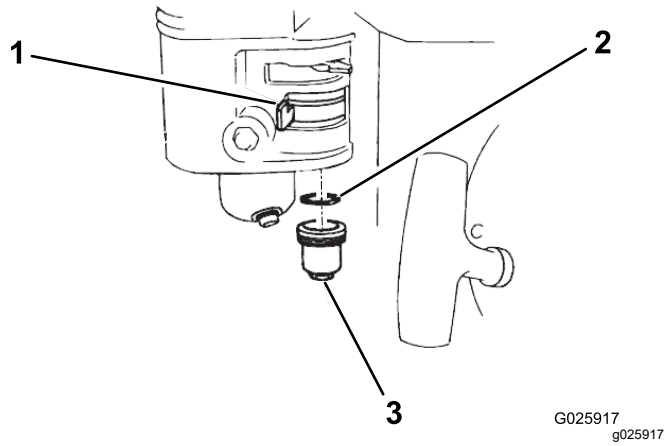

Figur 33

1. Drivstoffavstengingsventil
2. O-ring
3. Sedimentbolle

3. Fjern drivstoffsedimentbollen og o-ringen (Figur 33).
4. Sjekk om O-ringen er slitt eller skadet, og skift den ut hvis dette er tilfelle.
5. Vask sedimentbollen og O-ringen i et ikke-lettantennelig løsemiddel, og tørk demgrundig.
6. Plasser O-ringen i drivstoffavstengingsventilen, og monter sedimentbollen (Figur 33). Stram sedimentbollen godt til.

Vedlikehold av elektrisk system

Sjekke sikkerhetssperresystemet

⚠ FORSIKTIG

Hvis sikkerhetssperrebryterne blir frakoblet eller skadet, kan det hende at maskinen virker på en uventet måte som forårsaker personskader.

- **Ikke rør sperrebryterne.**
- **Kontroller sperrebryterne daglig, og bytt ut ødelagte brytere før du bruker maskinen.**

Viktig: **Dersom sikkerhetssperresystemet ikke fungerer som beskrevet nedenfor, må du få en autorisert Toro-distributør til å reparere det umiddelbart.**

1. Dersom maskinen står på transporthjulene, senk den ned på valsene. Se Senk maskinen ned på valsene (side 18).
2. Koble inn parkeringsbremsen, kontroller at bevegelsespedalene er i NØYTRAL stilling, og start maskinen.
3. Sett deg på setet.
4. Trykk en bevegelsespedal forsiktig ned med parkeringsbremsen koblet inn. Motoren skal stoppe etter omtrent ett sekund.
5. Med motoren i gang og bremsen koblet fra, reis deg opp og se om motoren slås av etter ett sekund.

Merk: Sikkerhetssperresystemet er konstruert til å stoppe motoren hvis føreren reiser seg fra setet mens maskinen er i bevegelse.

Vedlikehold av bremser

Kontrollere parkerings-bremsen

Serviceintervall: For hver bruk eller daglig

1. Kjør eller transporter maskinen til en jevn flate.
2. Dersom du vil transportere maskinen, koble den fra tauekjøretøyet og senk maskinen ned på valsene. Se Koble maskinen fra tauekjøretøyet (side 18) og Senk maskinen ned på valsene (side 18).
3. Sett på parkeringsbremsen.
4. Start motoren og sett motorhastigheten til TOMGANG.
5. Sitt på førersetet.
6. Tråkk på en av bevegelsespedalene.

   Viktig: **Maskinen skal ikke bevege seg. Hvis den beveger seg, juster parkeringsbremsen. Se Justere parkeringsbremsen (side 29).**

   Merk: Motoren slår seg av på et sekund dersom bevegelsespedalen trykkes ned mens parkeringsbremsen er på.

Justere parkeringsbremsen

1. Kontroller at motoren er slått av.
2. Frigjør parkeringsbremsen.
3. Juster parkeringsbremsen som følger:
   - Stram bremselåsemutteren med klokken for å øke bremsekraften Figur 34.
   - Løsne bremselåsemutteren mot klokken for å redusere bremsekraften Figur 34.

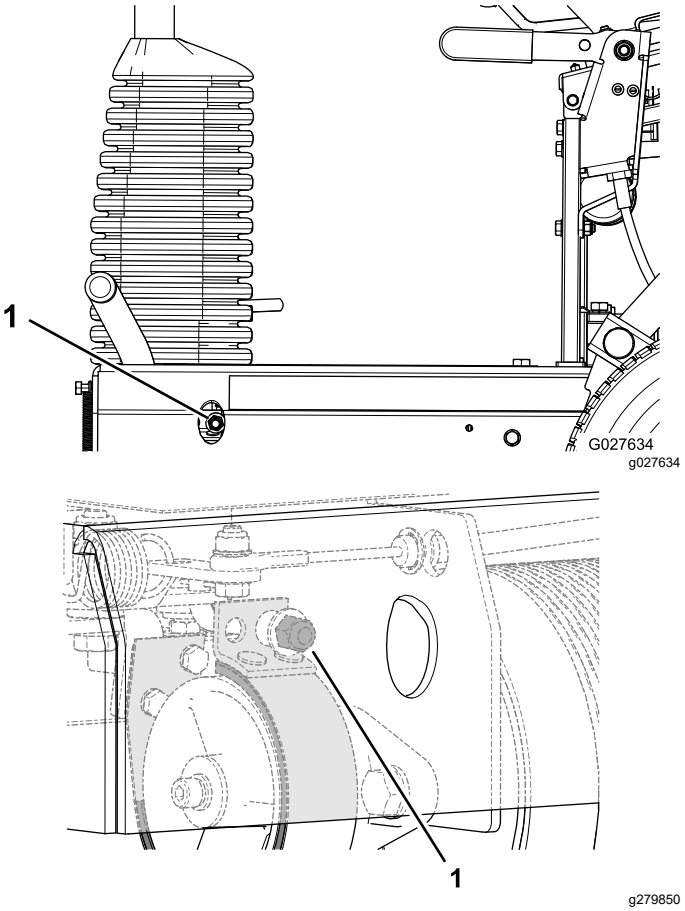

Figur 34

1. Bremselåsemutter

4. Kontroller at parkeringsbremsen fungerer. Se Kontrollere parkeringsbremsen (side 29).
5. Start motoren og sett motorhastigheten til TOMGANG.
6. Sitt i førersetet.
7. Frigjør parkeringsbremsen.
8. Tråkk på en av bevegelsespedalene.

   Maskinen skal nå bevege seg fremover. Hvis maskinen ikke beveger seg når parkeringsbremsen er frigjort, gjentar du trinn 3-8 helt til maskinen ikke beveger seg når parkeringsbremsen er aktivert og beveger seg når den er frigjort.
9. Sett på parkeringsbremsen, og slå av motoren.

Vedlikehold av hydraulisk system

Sikkerhet for hydraulikksystem

- Oppsøk legehjelp øyeblikkelig hvis olje kommer i direkte kontakt med huden. Innsprøytet væske må fjernes kirurgisk innen få timer av en lege.
- Kontroller at alle hydraulikkslanger og ledninger er i god stand, og at alle hydrauliske koblinger og beslag er tette, før det hydrauliske systemet settes under trykk.
- Hold kropp og hender borte fra hull eller dyser som sprøyter ut hydraulisk olje under høyt trykk.
- Bruk kartong eller papir til å finne lekkasjer.
- Før du utfører vedlikehold eller reparasjoner på det hydrauliske systemet, må du forsiktig slippe ut alt trykket.

Kontrollere hydraulikkslangene og -koblingene

Serviceintervall: For hver bruk eller daglig

Kontroller hydraulikksystemet for å kontrollere at det ikke er lekkasjer, at ingen monteringsstøtter er løse, at ingen koblinger er løse og at de ikke er slitt på grunn av værforhold eller kjemisk forringelse. Foreta alle nødvendige reparasjoner før du bruker maskinen.

⚠ ADVARSEL

Hydraulisk væske som kommer ut under trykk, kan trenge gjennom huden og forårsake personskader.

- **Oppsøk legehjelp øyeblikkelig hvis olje kommer i direkte kontakt med huden.**
- **Kontroller at alle hydraulikkslanger og ledninger er i god stand, og at alle hydrauliske koblinger og beslag er tette, før det hydrauliske systemet settes under trykk.**
- **Hold kropp og hender borte fra hull eller dyser som sprøyter ut hydraulisk olje under høyt trykk.**
- **Bruk kartong eller papir til å finne lekkasjer.**
- **Før du utfører vedlikehold eller reparasjoner på det hydrauliske systemet, må du forsiktig slippe ut alt trykket.**

Kontrollere nivået på den hydrauliske væsken

Serviceintervall: For hver bruk eller daglig Kontroller hydraulikkvæsken før du starter maskinen for første gang, og deretter hver dag.

Merk: Før du jobber på en del av det hydrauliske drivsystemet, slår du av motoren for å avlaste trykket i systemet. Før du starter motoren etter vedlikehold av det hydrauliske systemet, og setter trykk på de hydrauliske slangene, må du kontrollere alle slanger og koblinger for skade og for å sikre at de sitter godt. Skift ut alle skadede slanger, og trekk til alle løse koblinger etter behov.

1. Klargjør maskinen for vedlikehold. Se Klargjøring til vedlikehold (side 22).
2. Hev førersetet. Se Heving av førersetet (side 22).
3. Fjern lokket og kontrollerer nivået til hydraulikkvæsken i beholderen (Figur 35).

   Hydraulikkvæsken skal dekke ordet COLD som er markert på skjermen i beholderen.

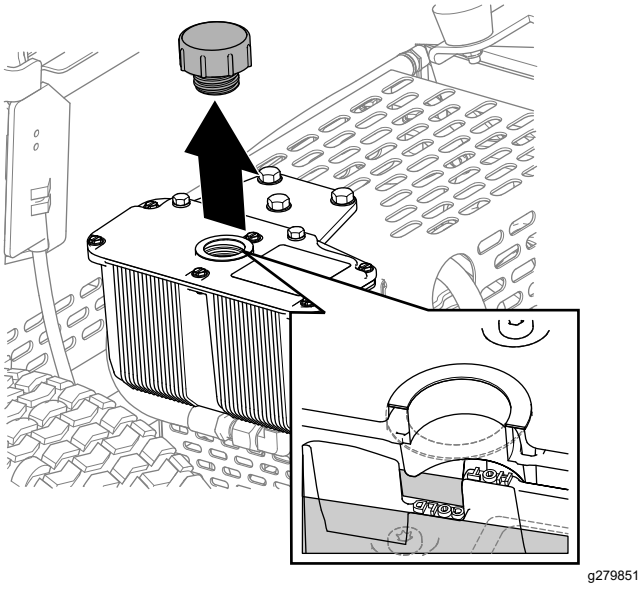

Figur 35

4. Fyll på spesifisert hydraulikkvæske i beholderen til væsken dekker kjølevæskenivået på skjermen hvis nødvendig.

   Merk: Skjermen i beholderen er merket med HOT og COLD. Fyll beholderen til korrekt nivå avhengig av temperaturen på væsken. Væskenivået varierer utifra temperaturen på væsken. Nivået «Cold» viser oljenivået når temperaturen er på 24 °C. Nivået «Hot» viser oljenivået når temperaturen er på 107 °C.

For eksempel: Dersom væsken er ved lufttemperatur (ca. 24 °C), fyll kun opp til «Cold»-nivået. Hvis væsken er ca. 65 °C, fyll til halvveis mellom «Hot»- og «Cold»-nivåene.

5. Sett lokket på hydraulikkvæskebeholderen og stram det til det sitter tett.

   Viktig: **Ikke stram lokket på beholderen altfor mye.**

6. Tørk opp eventuell sølt væske.
7. Senk førersetet. Se Senke førersetet (side 23).

Spesifisering av hydraulikkvæske

Beholderen fylles på fabrikken med hydraulikkvæske av høy kvalitet. Kontroller nivået på hydraulikkvæsken før du starter maskinen for første gang, og deretter hver dag. Se Kontrollere nivået på den hydrauliske væsken (side 30).

Anbefalt erstatningsvæske: Toro PX Extended Life-hydraulikkvæske. Tilgjengelig i spann på 19 liter eller fat på 208 liter.

Merk: En maskin med den anbefalte erstatningsvæsken trenger ikke væske og filterskift så ofte.

Alternative væsker: Hvis Toro PX Extended Life-hydraulikkvæske ikke er tilgjengelig, kan du bruke andre konvensjonelle, petroleumsbaserte hydraulikkvæsker med spesifikasjonene som faller innenfor området for de følgende materialegenskaper og møter bransjestandarder. Syntetisk væske må ikke benyttes. Forhør deg med oljeforhandleren din for å finne et egnet produkt.

Merk: Toro er ikke ansvarlig for skader som skyldes bruk av uegnede alternativer. Bruk bare produkter fra anerkjente produsenter som står for sine anbefalinger.

Hydraulikkvæske med høy viskositetsindeks og lavt flytpunkt mot slitasje, ISO VG 46

Materielle egenskaper:

Viskositet, ASTM D445	cSt ved 40 °C 44 til 48
Viskositetsindeks ASTM D2270	140 eller høyere
Flytepunkt, ASTM D97	-37 °C to -45 °C
Bransjespesifikasjoner:	Eaton Vickers 694 (I-286-S, M-2950-S/35VQ25 eller M-2952-S)

Merk: Mange hydrauliske væsker er nesten fargeløse, noe som gjør det vanskelig å oppdage lekkasjer. Et rødt fargestoff for hydraulikkvæsken er tilgjengelig i flasker på 20 ml. En flaske er nok til 15–22 liter med hydraulikkvæske. Bestill delenr. 44-2500 fra en autorisert Toro-distributør.

Skifte hydraulisk væske og filtre

Serviceintervall: Etter de 20 første timene—Skift hydraulisk væske og filtre.

Hver 400. driftstime—Skift hydraulisk væske og filtre.

Viktig: **Bruk bare hydraulikkvæskene som er angitt. Andre væsker kan skade systemet.**

Forberede å bytte hydraulikkvæsken og filtrene

1. Kjør eller transporter maskinen til en jevn flate. Se Transportere maskinen (side 17).
2. Dersom motoren står på, slå den av.
3. Sett på parkeringsbremsen.
4. Hvis maskinen står på valsene, flytt den over på transporthjulene. Se Heving av maskinen opp på transporthjulene (side 17).
5. Hev førersetet. Se Heving av førersetet (side 22).
6. Dersom motoren står på, vent til motoren og hydraulikksystemet har kjølt seg ned.

Tømme hydraulikkvæsken

1. Plasser et tappefat med en kapasitet på 2 l under hydraulikkvæskebeholderen(Figur 36).

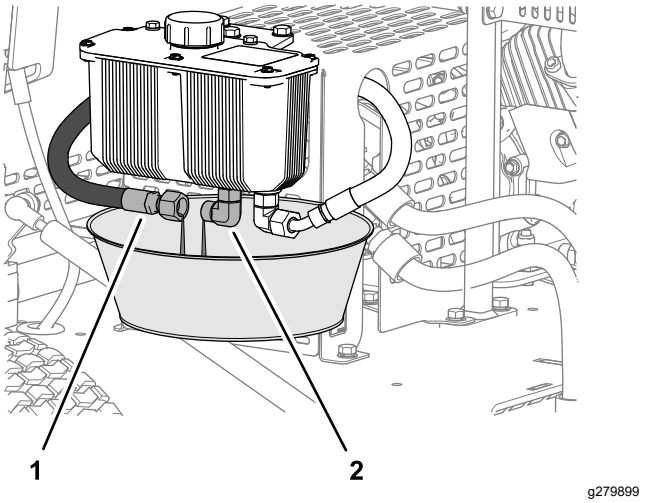

Figur 36

1. Hydraulisk forsyningsslange
2. Hydraulisk kobling (beholder)

2. Fjern den hydrauliske forsyningsslangen fra beholderens kobling og la den hydraulikkvæsken tømmes helt ut (Figur 36).
3. Monter hydraulikkslangen som du fjernet i trinn 2.
4. Tørk opp eventuell sølt hydraulikkvæske.
5. Kasser den brukte hydraulikkvæsken i henhold til lokale forskrifter.

Skifte filteret

Serviceintervall: Etter de 20 første timene—Skift hydraulisk væske og filtre.

Hver 400. driftstime—Skift hydraulisk væske og filtre.

1. Rengjør området rundt filterhodet og hydraulikkfilteret.
2. Pakk filler under hydraulikkfilteret (Figur 37).

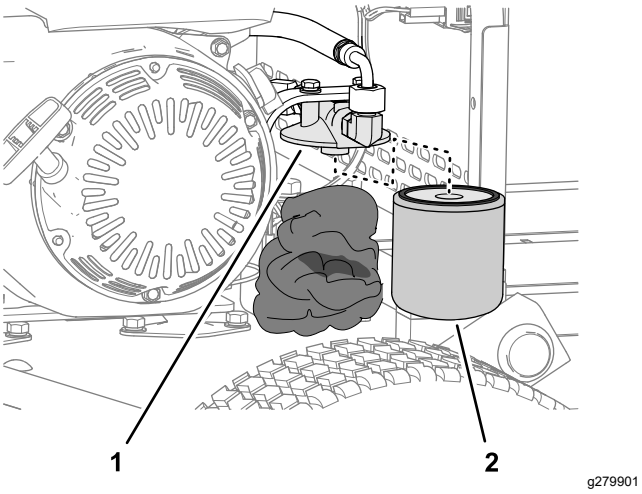

Figur 37

1. Filterhode
2. Hydraulikkfilter

3. Fjern hydraulikkfilteret forsiktig (Figur 37).
4. Fyll det nye filteret med spesifisert hydraulikkvæske, og smør pakningen med hydraulikkvæsken.
5. Skru på det nye filterhodet for hånd (Figur 37) til pakningen kommer i kontakt med filterhodet. Stram deretter filteret ytterligere en ¾ vridning.
6. Tørk opp eventuell sølt hydraulikkvæske.
7. Kasser det brukte filteret i henhold til lokale forskrifter.

Fylle på hydraulikkvæskebeholderen

1. Flytt maskinen over på valsene, se Senk maskinen ned på valsene (side 18).
2. Ta av hydraulikkbeholderlokket(Figur 38).

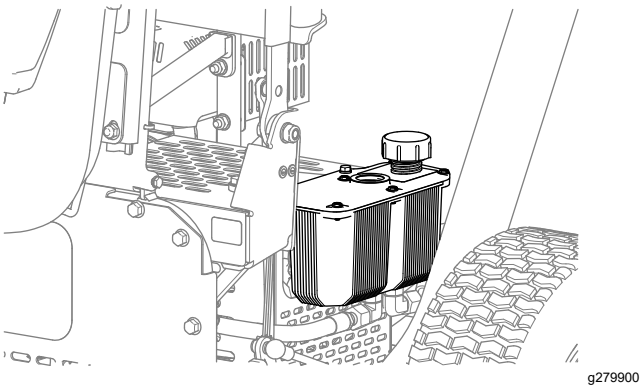

Figur 38

3. Fyll beholderen med spesifisert hydraulikkvæske. Se Senk maskinen ned på valsene (side 18) og Kontrollere nivået på den hydrauliske væsken (side 30).
4. Sett lokket på beholderen (Figur 38).
5. Tørk opp eventuell sølt hydraulikkvæske.
6. Start motoren, og la den stå på tomgang i tre til fem minutter.

   Når motoren kjøres, sirkulerer hydraulikkvæsken og fjerner luft i hydraulikksystemet.
7. Undersøk om det finnes noen hydraulikklekkasjer på beholderen, hydraulikkslangene eller hydraulikkfilteret.

   Reparer alle hydraulikklekkasjer.
8. Stopp motoren, kontroller nivået til den hydraulikkvæsken og tilsett væske om nødvendig.
9. Senk førersetet. Se Senke førersetet (side 23).

Vedlikehold av chassis

Kontrollere lufttrykket i dekkene

1. Mål lufttrykket i dekkene på transporthjulene.

   Det skal måle 1,03 bar.

2. Hvis lufttrykket i dekkene er høyere eller lavere enn 1,03 bar, fyll på luft til eller ta ut luft fra dekkene helt til det måler 1,03 bar.

Undersøke om maskinen har noen løse deler

Serviceintervall: Etter de 5 første timene

For hver bruk eller daglig

Sjekk chassiset for eventuelle løse eller manglende muttere og bolter.

Stram løse muttere og bolter, og erstatt manglende monteringsdeler etter behov.

Rengjøring

Rengjøre maskinen

Serviceintervall: Etter hver bruk

Viktig: **Ikke bruk brakkvann eller gjenvunnet vann til å rengjøre maskinen.**

1. Rengjør maskinen med rent vann.

   Merk: Bruk ikke en høytrykksspyler for å rengjøre maskinen.

2. Rengjør valsene etter behov ved å sprøyte vann gjennom hullene i valsehusene (Figur 39).

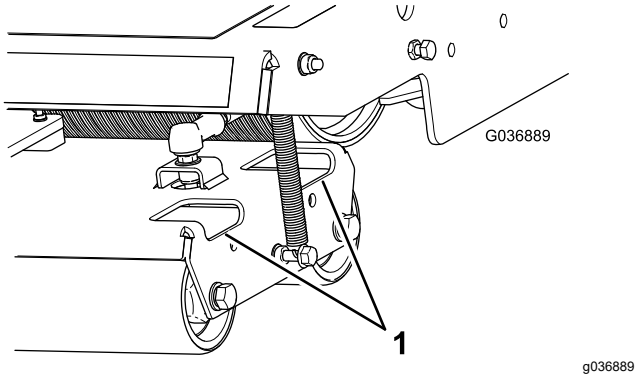

Figur 39

1. Tilgangshull

3. Fjern smuss og rusk fra området rundt den hydrauliske motoren (Figur 40).

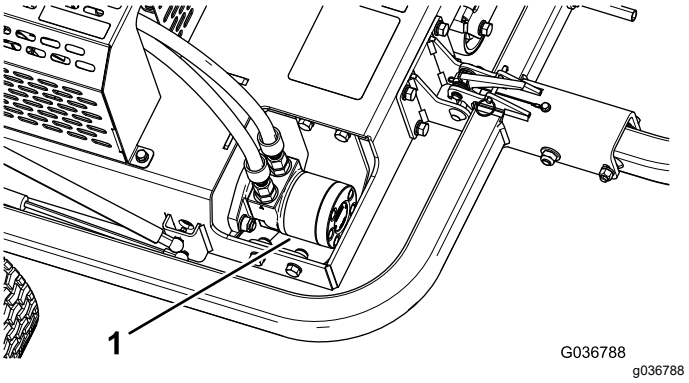

Figur 40

1. Hydraulisk motor

4. Fjern smuss og rusk fra motoren og motorens kjøleribber (Figur 41).

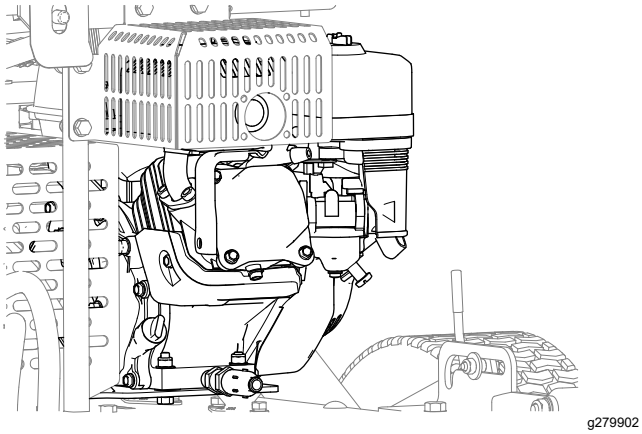

Figur 41

Lagring

Forberede maskinen til oppbevaring over kortere tid

Under 90 dager

1. Slå av maskinen og vent til alle bevegelige deler har stoppet, før du forlater førersetet. La maskinen kjøle seg ned før justering, vedlikehold, rengjøring eller oppbevaring.
2. Rengjør hele maskinen utvendig, spesielt valsene og motoren, og fjern gressrester, smuss osv. Fjern gressrester og smuss fra utsiden av sylindertoppribber og viftehuset på maskinen.

   Viktig: **Du kan vaske maskinen med skånsomt vaskemiddel og vann. Maskinen må ikke trykkvaskes. Unngå å bruke mye vann, spesielt nær motoren.**
3. Sjekk og stram til alle bolter, mutrer og skruer. Alle slitte eller skadde deler må repareres eller skiftes ut.
4. Reparer alle riper eller avskallinger i lakken. Du kan kjøpe lakk hos en autorisert Toro-distributør.

Forberede maskinen til oppbevaring over lengre tid

Over 90 dager

1. Utfør alle trinnene i Forberede maskinen til oppbevaring over kortere tid (side 34).
2. Klargjør drivstoff med stabiliserings-/kondisjoneringsmiddel i henhold til produsentens instruksjoner.
3. Fyll på drivstoff med stabiliserings-/kondisjoneringsmiddel i drivstofftanken.
4. Kjør motoren i fem minutter for å fordele det behandlede drivstoffet i drivstoffsystemet.
5. Du må enten slå av motoren, la den bli kald og tømme drivstofftanken eller kjøre motoren til den stopper.
6. Start motoren igjen, og kjør den til den slås av. Gjenta prosedyren med choken på til motoren ikke starter igjen.
7. Drivstoff må kasseres i henhold til lokale forskrifter. Gjenvinn i samsvar med lokale forskrifter.

Oppbevare maskinen

Maskinen må oppbevares rent og tørt i en garasje eller på et lager. Legg en presenning over maskinen for å beskytte den og holde den ren.

Notat:

Notat:

Personvernerklæring for EØS/Storbritannia

Slik bruker Toro personopplysningene dine

Toro Company («Toro») respekterer ditt personvern. Når du kjøper våre produkter, kan vi samle inn personopplysninger om deg, enten direkte fra deg eller via den lokale Toro-avdelingen eller -forhandleren. Toro bruker disse opplysningene for å innfri kontraktsfestede forpliktelser – slik som å registrere garantien din, behandle garantikravet ditt eller kontakte deg i tilfelle en produkttilbakekalling – og til legitime forretningsformål – slik som å måle kundetilfredshet, forbedre produktene våre og utstyre deg med produktinformasjon som kan være av interesse. Toro kan dele personopplysningene dine med våre datterselskaper, forhandlere eller andre forretningspartnere i forbindelse med disse aktivitetene. Vi kan også oppgi personopplysninger når dette kreves under loven eller i forbindelse med salg, kjøp eller sammenslåing av en virksomhet. Vi vil ikke selge personopplysningene dine til andre selskaper for markedsføringsformål.

Bevaring av personopplysninger

Toro vil bevare dine personopplysninger så lenge som det er relevant for de ovennevnte formålene og i samsvar med lovfestede krav. Hvis du vil ha mer informasjon om gjeldende bevaringsperioder, kan du kontakte legal@toro.com.

Toros forpliktelse til sikkerhet

Personopplysningene dine kan behandles i USA eller et annet land som kan ha mindre strenge personvernlover enn landet du er bosatt i. Når vi overfører opplysningene dine utenfor landet du er bosatt i, vil vi iverksette lovfestede, påbudte tiltak for å sikre at det er på plass skikkelige vern som beskytter opplysningene dine og sikrer at de behandles sikkert.

Tilgang og korrigering

Du kan ha retten til å korrigere eller gjennomgå personopplysningene dine eller motsette deg eller begrense behandlingen av opplysningene dine. For å gjøre dette må du kontakte oss på e-post på legal@toro.com. Hvis du har bekymringer om hvordan Toro har behandlet personopplysningene dine, oppfordrer vi deg til å ta dette opp direkte med oss. Vær oppmerksom på at bosatte i Europa har retten til å klage til det lokale datatilsynet.

California Proposition 65-advarsel

Hva er denne advarselen?

Du kan se et produkt for salg som har følgende advarselsmerke:

ADVARSEL: Kreftfremkallende og skadelig for forplantningsevnen – www.p65Warnings.ca.gov.

Hva er Prop 65?

Prop 65 gjelder for enhver virksomhet som har drift i California, selger produkter i California eller som lager produkter som kan selges i eller fraktes inn i California. Det pålegger at Californias guvernør har og offentliggjør en liste over de kjemikalier som det er kjent at kan forårsake kreft, fosterskader og/eller annen forplantningsskade. Listen, som oppdateres hvert år, inkluderer hundrevis av kjemikalier som brukes i mange dagligvarer. Formålet med Prop 65 er å informere offentligheten om disse kjemikaliene, og hvor utsatt man er for dem.

Prop 65 forbyr ikke salget av produkter som inneholder disse kjemikaliene, men krever i stedet advarsler på produktene, produktemballasjen eller litteraturen som følger med produktet. Videre betyr ikke en Prop 65-advarsel at et produkt ikke oppfyller produktsikkerhetsstandarder eller -krav. Faktisk har Californias myndigheter gjort det klart at en Prop 65-advarsel «ikke er det samme som en regulatorisk uttalelse om hvorvidt et produkt er 'trygt' eller 'utrygt'». Mange av disse kjemikalier er blitt benyttet i produkter som har vært i daglig bruk i årevis, uten noen dokumenterte skadevirkninger. For mer informasjon, gå til https://oag.ca.gov/prop65/faqs-view-all.

En Prop 65-advarsel betyr at et selskap har enten (1) vurdert eksponeringsnivået og konkludert med at det overstiger «ikke-signifikant risikonivå», eller (2) har valgt å gi en advarsel basert på at de vet at et oppført kjemisk stoff er brukt, men de har ikke vurdert eksponeringsnivået.

Gjelder denne loven overalt?

Prop 65-advarslene er kun pålagt under Californias lov. Disse advarslene kan ses over hele California, i alle slags sammenhenger, inkludert, men ikke begrenset til, restauranter, dagligvarebutikker, hoteller, skoler og sykehus, og på et bredt spekter av produkter. I tillegg fører enkelte internett- og postordreforhandlere Prop 65-advarsler på nettsidene eller i katalogene sine.

Er Californias advarsler strengere eller mindre strenge enn de føderale reglene?

Prop 65-standarder er ofte strengere enn både føderale og internasjonale standarder. Det er forskjellige stoffer som krever en Prop 65-advarsel selv på nivåer som er mye lavere enn grensene satt føderalt. For eksempel er Prop 65-standarden for advarsler om bly 0,5 µg/dag, noe som er godt under føderale og internasjonale nivåer.

Hvorfor har ikke alle lignende produkter en slik advarsel?

- Produkter som selges i California, trenger en Prop 65-merking, mens lignende produkter som selges andre steder, ikke trenger det.
- Et selskap som er involvert i en Prop 65-rettssak, og som kommer til et forlik, kan bli påkrevd å ha Prop 65-advarsler på produktene sine. Men andre selskaper som lager lignende produkter, blir ikke nødvendigvis påkrevd det samme.
- Håndhevelsen av Prop 65 er ikke helt konsekvent.
- Selskaper kan velge å ikke gi advarsler, fordi de har konkludert med at det ikke er nødvendig for dem å gjøre dette under Prop 65. Det at et produkt ikke har en advarsel, betyr ikke at produktet er fri for de oppførte kjemikaliene på lignende nivå.

Hvorfor har Toro inkludert en slik advarsel?

Toro har valgt å gi forbrukere så mye informasjon som mulig, slik at de kan ta informerte beslutninger om produktene de kjøper og bruker. Toro gir advarsler i enkelte tilfeller hvor vi vet at én eller flere oppførte kjemikalier er brukt, uten å ha evaluert eksponeringsnivået, siden ikke alle oppgitte kjemikalier har en bestemt pålagt eksponeringsgrense. Selv om eksponeringen fra Toro-produkter kan være ubetydelig eller godt innenfor «ikke-signifikant risiko»-nivået, har Toro valgt å gi Prop 65-advarsler på en føre-var-basis. I tillegg kan Toro risikere å bli saksøkt av delstaten California eller private parter som ønsker at Prop 65 skal håndheves, og bli ilagt dyre bøter, hvis vi ikke gir slike advarsler.

Toro-garantien

To år eller 1500 timer begrenset garanti

Betingelser og inkluderte produkter

Toro Company og datterselskapet Toro Warranty Company, i henhold til en avtale mellom dem, garanterer i fellesskap at ditt kommersielle Toro-produkt («produktet») er uten feil i materialer eller håndverk i to år eller 1500 driftstimer*, avhengig av hva som inntreffer først. Denne garantien gjelder alle produkter, med unntak av luftemaskiner (se separate garantierklæringer for disse produktene). Der det finnes berettigede forhold, vil vi reparere produktet uten ekstra kostnad for deg, inkludert diagnostikkutstyr, arbeid, deler og transport. Denne garantien tar effekt på den dato som produktet leveres til kunden.
* Produkt utstyrt med timeteller.

Instruksjoner for å innhente garantitjenester

Du er ansvarlig for å underrette distributøren eller den autoriserte forhandleren av kommersielle produkter om hvem du kjøpte produktet av, straks du tror at det foreligger et berettiget forhold. Hvis du trenger hjelp med å finne en distributør eller autorisert forhandler av kommersielle produkter, eller hvis du har spørsmål ang. dine garantirettigheter eller ansvar, kan du kontakte:

Toros serviceavdeling for kommersielle produkter
Toro Warranty Company
8111 Lyndale Avenue South
Bloomington, MN 55420-1196, USA

+1–952–888–8801 eller +1–800–952–2740
E-post: commercial.warranty@toro.com

Eierens ansvar

Som eier av produktet er du ansvarlig for nødvendig vedlikehold og justeringer som beskrives i *brukerhåndboken*. Reparasjoner for produktproblemer forårsaket av at man ikke har utført nødvendig vedlikehold og justeringer dekkes ikke av denne garantien.

Elementer og betingelser som ikke inkluderes

Ikke all produktsvikt eller feilfunksjon som finner sted i løpet av garantiperioden er et resultat av defekter i materialene eller håndverket. Denne garantien dekker ikke følgende:

- Produktsvikt som er et resultat av at man ikke har brukt originale Toro-deler ved utskiftninger, eller fra montering og bruk av tilleggsutstyr eller endret tilbehør som ikke kommer fra Toro.
- Produktsvikt som er et resultat av at man ikke har utført anbefalt vedlikehold og/eller justeringer.
- Produktsvikt som er et resultat av at man har brukt produktet på en grov, uaktsom eller uforsiktig måte.
- Deler som er forbruksdeler gjennom bruk som ikke er defekte. Eksempler på deler som anses som forbruksdeler, eller som brukes opp, under normal drift av produktet er, men er ikke begrenset til, bremseklosser og bremsebelegg, clutchbelegg, knivblad, spoler, valser og lagre (tettet eller smurt), motstål, tennplugger, styrehjul og lagre, dekk, filtre, remmer og enkelte sprøytedeler som diafragma, munnstykker, strømningsmålere og kontrollventiler.
- Feil forårsaket av utenforliggende krefter, inkludert, men ikke begrenset til, vær, lagringsprosedyrer, kontaminering, eller bruk av ikke-godkjente drivstoff, kjølevæsker, smøremidler, tilsetningsstoffer, gjødsel, vann eller kjemikalier.
- Feil eller ytelsesproblemer på grunn av drivstoffbruk (f.eks. bensin, diesel eller biodiesel) som ikke samsvarer med de respektive bransjestandardene.
- Normal støy, vibrasjon, slitasje og forringelse. «Vanlig slitasje» inkluderer, men er ikke begrenset til, skade på seter pga. slitasje eller slipevirkning, slitte, lakkerte overflater, oppskrapte merker eller vinduer.

Deler

Deler som skal skiftes ut som en del av nødvendig vedlikehold, er garantert for perioden opptil tidspunktet for utskiftingen av delen. Deler som skiftes ut under garantien, dekkes i gyldighetsperioden for garantien til originalproduktet og blir Toros eiendom. Toro vil ta den siste avgjørelsen om å reparere eventuelle eksisterende deler eller montere eller erstatte den. Toro kan bruke fabrikkreparerte deler for garantireparasjoner.

Garanti for dypsyklus- og litiumionbatterier

Dypsyklus- og litiumionbatterier har et begrenset antall kilowattimer de kan levere i løpet av levetiden. Bruks-, lade- og vedlikeholdsteknikker kan forlenge eller forkorte den totale levetiden til batteriet. Etter hvert som batteriene i dette produktet brukes, vil mengden med faktisk arbeid mellom ladeintervallene minke sakte, men sikkert til batteriet er helt brukt opp. Skifte ut oppbrukte batterier, på grunn av normalt forbruk, er produkteiers ansvar. Merk – (kun litiumionbatteri): Se batterigarantien for mer informasjon.

Livstidsgaranti på veivaksel (kun ProStripe 02657-modellen)

En ProStripe som er utstyrt med ekte Toro-friksjonsskive og sveivsikker knivbremsclutch (integrert knivbremsclutch (Blade Brake Clutch – BBC) + friksjonsskiveenhet) som originalutstyr, og brukes av den opprinnelige kjøperen i samsvar med anbefalte drifts- og vedlikeholdsprosedyrer, dekkes av en livstidsgaranti mot bøying av motorens veivaksel. Maskiner utstyrt med spennskiver, knivbremsclutchenheter (Blade Brake Clutch – BBC) og andre slike enheter dekkes ikke av livstidsgarantien for veivakselen.

Vedlikehold foretas for eiers regning

Trimming av motor, smøring, rengjøring og lakkering, utskifting av filtre, kjølevæske og utføring av anbefalt vedlikehold, er noen av de normale tjenestene som Toro-produkter forutsetter må foretas for eiers regning.

Generelle betingelser

Reparasjon av en autorisert Toro-distributør eller -forhandler, er ditt eneste rettsmiddel under denne garantien.

Verken Toro Company eller Toro Warranty Company er ansvarlig for indirekte, tilfeldig eller betingede skader i forbindelse med bruken av Toro-produkter som dekkes av denne garantien, inkludert eventuelle kostnader eller utgifter med å erstatte utstyr eller tjenester i løpet av rimelige perioder med feilfunksjon eller uten bruk i påvente av fullføring av reparasjoner under denne garantien. Bortsett fra utslippsgarantien som det vises til nedenfor, hvis den gjelder, er det ingen andre uttrykkelige garantier. Alle impliserte garantier om salgbarhet og egnethet til bruk er begrenset til varigheten av denne uttrykkelig garantien.

Noen stater tillater ikke utelatelse av tilfeldige eller betingede skader eller begrensninger på hvor lenge en implisert garanti varer, så ovenfor nevnte utelatelse og begrensninger gjelder kanskje ikke for deg. Denne garantien gir deg spesielle rettigheter i henhold til loven, og du kan kanskje også ha andre rettigheter som varierer fra stat til stat.

Merknad vedrørende utslippsgaranti

Systemet for utslippskontroll på ditt produkt dekkes kanskje også av en separat garanti som overholder kravene som ble etablert av det amerikanske Environmental Protection Agency (EPA) og/eller California Air Resources Board (CARB). Timebegrensningene som fastsettes ovenfor, gjelder ikke for garantien for systemer for utslippskontroll. Du finner mer informasjon om dette i garantierklæringen for motorutslippskontroll i brukerhåndboken eller i dokumentasjonen fra motorprodusenten.

Andre land enn USA og Canada

Kunder som har kjøpt Toro-produkter som er eksportert fra USA eller Canada bør ta kontakt med sin Toro-distributør (forhandler) for å få garantipoliser for ditt land, din provins eller din delstat. Hvis du av noen grunn er misfornøyd med din forhandlers tjenester eller har vanskeligheter med å skaffe deg informasjon om garantien, ta kontakt med et lokalt autorisert servicesenter.