Form No. 3433-719 Rev B

Count on it.

Návod k obsluze

Válec pro úpravu greenů GreensPro™ 1260 Greens Roller

Číslo modelu 44913—Výrobní číslo 405530245 a vyšší

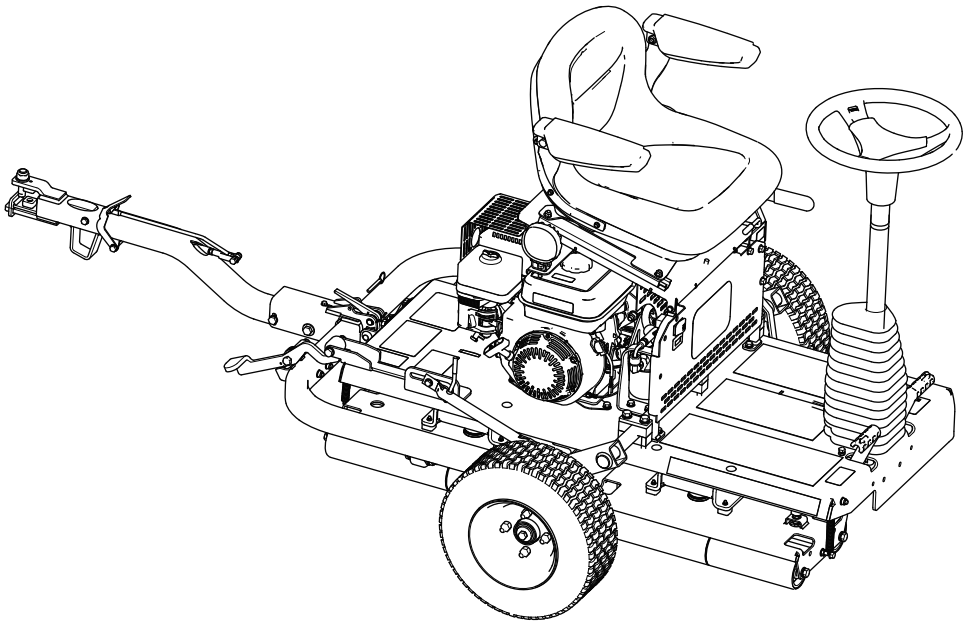

Zaregistrujte svůj výrobek na adrese www.Toro.com.
Překlad originálu (CS)

CE

3433-719 B

Tento výrobek splňuje všechny příslušné směrnice Evropské unie. Podrobné informace naleznete v Prohlášení o shodě k tomuto výrobku.

Používání nebo provoz motoru v zalesněných, křovinatých nebo travnatých místech bez řádně funkčního a udržovaného lapače jisker (jak je uvedeno v části 4442) nebo motoru, který není vhodným způsobem zkonstruován, vybaven a udržován k zajištění prevence vzniku požáru, je porušením zákona o veřejných zdrojích státu Kalifornie, části 4442 a 4443.

⚠ DŮLEŽITÉ UPOZORNĚNÍ

CALIFORNIA
Důležité upozornění, poučka 65

Výfukové plyny tohoto výrobku obsahují chemikálie, které podle znalostí státu Kalifornie mohou způsobit rakovinu, vrozené vady a jiná poškození spojená s reprodukčním systémem.

Používání tohoto výrobku může způsobit vystavení účinkům chemikálií, které jsou státu Kalifornie známy jako karcinogenní, mutagenní nebo reprotoxické.

Úvod

Tento stroj je válec greenů vybavený sedačkou řidiče. Má být provozován profesionálními pracovníky najímanými pro komerční účely. Primárně je určen k válcování greenů, tenisových kurtů a jiných dobře udržovaných travnatých ploch parků, golfových a sportovních hřišť a komerčních prostor. Používání tohoto výrobku pro jiné účely, než ke kterým je určen, může být nebezpečné uživateli a okolostojícím.

Pečlivě si tuto příručku prostudujte, abyste se naučili stroj správně obsluhovat a udržovat, a předešli tak zranění a jeho poškození. Jste odpovědní za řádnou a bezpečnou obsluhu stroje.

Na stránkách www.Toro.com najdete informace o bezpečnosti výrobku, podklady pro zaškolení obsluhy a informace o příslušenství. Můžete zde také vyhledat prodejce výrobků Toro nebo zaregistrovat svůj výrobek.

Kdykoli budete potřebovat servis, originální díly Toro nebo doplňující informace, obraťte se na autorizovaného servisního prodejce nebo zákaznický servis Toro a uveďte model a výrobní číslo svého výrobku. Obrázek 1 znázorňuje umístění typového a sériového čísla na výrobku. Čísla si zapište do následujícího pole.

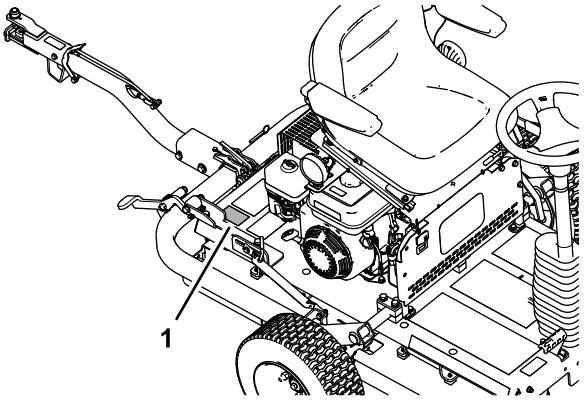

g279976

Obrázek 1

1. Místo uvedení čísla modelu a sériového čísla

Číslo modelu _____

Výrobní číslo _____

Tato příručka identifikuje potenciální rizika a uvádí bezpečnostní sdělení, která jsou označena varovným bezpečnostním symbolem (Obrázek 2) signalizujícím riziko, jež může vést k vážnému úrazu nebo usmrcení, nebudete-li doporučená opatření dodržovat.

g000502

Obrázek 2

Varovný bezpečnostní symbol

Ke zdůraznění informací se v tomto návodu používají dva výrazy. **Důležité** upozorňuje na zvláštní informace mechanického charakteru a **Upozornění** zdůrazňuje všeobecné informace, kterým je třeba věnovat zvláštní pozornost.

© 2020—The Toro® Company
8111 Lyndale Avenue South
Bloomington, MN 55420

Navštivte nás na adrese www.Toro.com.
Vytištěno ve Velké Británii
Všechna práva vyhrazena

Obsah

Bezpečnost 4
Obecné bezpečnostní informace 4
Bezpečnostní a instrukční štítky 4
Nastavení 7
1 Instalace přepravních kol 8
2 Instalace montážního celku závěsu 8
3 Přesunutí stroje z palety 10
4 Mazání stroje 10
Součásti stroje 11
Ovládací prvky 11
Řídicí prvky motoru 12
Technické údaje 13
Přídavná zařízení / příslušenství 13
Před provozem 14
Bezpečnostní kroky před použitím 14
Příprava stroje k použití 14
Specifikace paliva 14
Plnění palivové nádrže 15
Během provozu 15
Bezpečnostní kroky během použití 15
Spuštění motoru 16
Vypnutí motoru 16
Přeprava stroje 16
Provoz stroje 18
Provozní tipy 19
Po provozu 19
Bezpečnostní opatření po použití 19
Přeprava stroje 19
Údržba 20
Bezpečnost při provádění úkonů údržby 20
Doporučený harmonogram údržby 20
Zápis problematických oblastí 21
Seznam denní údržby 21
Postupy před údržbou stroje 22
Příprava na údržbu 22
Zvednutí sedadla obsluhy 22
Sklopení sedadla obsluhy 23
Mazání 23
Mazání ložiska hnacího válce 23
Údržba motoru 24
Bezpečnost při údržbě motoru 24
Specifikace motorového oleje 24
Kontrola hladiny motorového oleje 24
Výměna motorového oleje 25
Kontrola vložek vzduchového filtru 26
Údržba vzduchového filtru 27
Údržba zapalovací svíčky 27
Kontrola a seřízení vůle ventilů 28
Údržba palivového systému 28
Vyčištění nádobky s nánosem usazenin 28
Údržba elektrického systému 29
Kontrola činnosti bezpečnostního blokovacího systému 29
Údržba brzd 29
Kontrola parkovací brzdy 29
Seřízení parkovací brzdy 29
Údržba hydraulického systému 30
Bezpečnost při práci s hydraulickým systémem 30
Kontrola hydraulických hadic a spojek 30
Kontrola hladiny hydraulické kapaliny 31
Specifikace hydraulické kapaliny 31
Výměna hydraulické kapaliny a filtru 32
Údržba podvozku 34
Kontrola tlaku vzduchu v pneumatikách 34
Kontrola uvolněných upevňovacích prvků stroje 34
Čištění 34
Čištění stroje 34
Uskladnění 35
Příprava stroje na krátkodobé uskladnění 35
Příprava stroje na dlouhodobé uskladnění 35
Odstavení stroje 36

Bezpečnost

Tento stroj byl vyroben v souladu s normou EN ISO 12100:2010 a ANSI B71.4-2017.

Důležité: **Požadované regulační údaje CE naleznete v prohlášení o shodě dodávaném se strojem.**

Obecné bezpečnostní informace

Tento výrobek může způsobit zranění. Dodržujte vždy všechny bezpečnostní pokyny, abyste zamezili vážnému úrazu.

- Před spuštěním motoru si pozorně přečtěte tuto *provozní příručku*, abyste porozuměli jejímu obsahu.
- Při práci se strojem buďte maximálně opatrní. Neprovádějte žádné činnosti, jež by odváděly vaši pozornost, neboť byste mohli způsobit zranění nebo poškození majetku.
- Nepřibližujte ruce ani nohy do blízkosti rotujících částí stroje.
- Nikdy neprovozujte stroj, pokud nejsou všechny jeho kryty ve správné poloze a pokud nejsou funkční další bezpečnostní ochranná zařízení.
- Před opuštěním místa obsluhy vypněte stroj, vyjměte klíč (dle výbavy) a počkejte, až se zastaví všechny pohybující se části. Před seřizováním, údržbou, čištěním nebo uskladněním nechejte stroj vychladnout.

Nesprávné používání nebo údržba tohoto stroje mohou vést ke zranění. Pro snížení rizika zranění dodržujte tyto bezpečnostní pokyny a vždy věnujte pozornost výstražnému symbolu ⚠, který znamená Upozornění, Výstrahu nebo Nebezpečí – pokyny k zajištění osobní bezpečnosti. Nedodržení těchto pokynů může mít za následek zranění osob nebo jejich usmrcení.

Bezpečnostní a instrukční štítky

Bezpečnostní štítky a pokyny jsou umístěny na viditelném místě v blízkosti každého prostoru představujícího potenciální nebezpečí. V případě ztráty nebo poškození původní nálepky nahraďte nálepku novou.

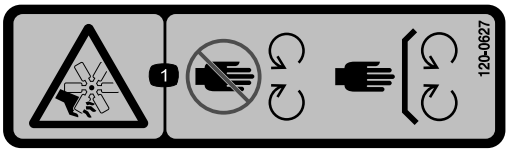

decal120-0627

120-0627

1. Nebezpečí pořezání či useknutí končetiny ventilátorem – nepřibližujte se k pohybujícím se součástem. Mějte vždy namontované všechny ochranné kryty a štíty.

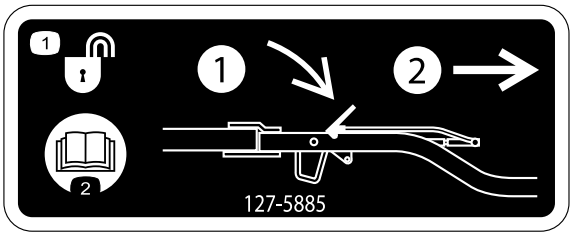

decal127-5885

127-5885

1. Odemknutí závěsu:
   1) Zatlačte západku směrem dolů.
   2) Vytáhněte závěs.
2. Přečtěte si *provozní příručku*.

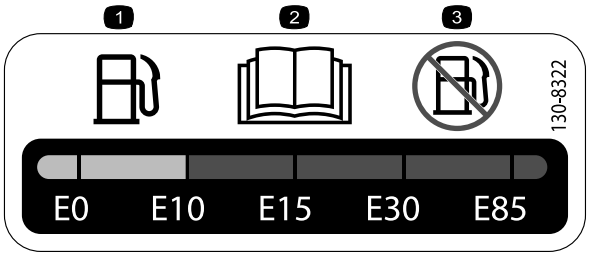

decal130-8322

130-8322

1. Používejte pouze benzín, který obsahuje objemově 10 % nebo méně ethanolu (E10).
2. Přečtěte si *provozní příručku*.
3. Nepoužívejte benzín obsahující objemově více než 10 % etanolu (E10).

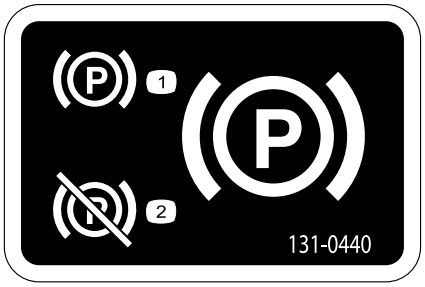

decal131-0440

131-0440

1. Parkovací brzda – zatažena
2. Parkovací brzda – uvolněna

decal133-1701

133-1701

1. Výstraha – přečtěte si *provozní příručku* a nepoužívejte stroj, pokud k tomu nejste vyškoleni.
2. Výstraha – používejte ochranu sluchu.
3. Výstraha – osoby v okolí musí stát v dostatečné vzdálenosti od stroje.
4. Výstraha – nepřibližujte se k pohybujícím se součástem; mějte vždy namontované všechny ochranné kryty a štíty.
5. Nebezpečí převrácení – nepracujte se strojem v blízkosti vody; nepřibližujte se k náspům nebo srázům.

decal133-8062

133-8062

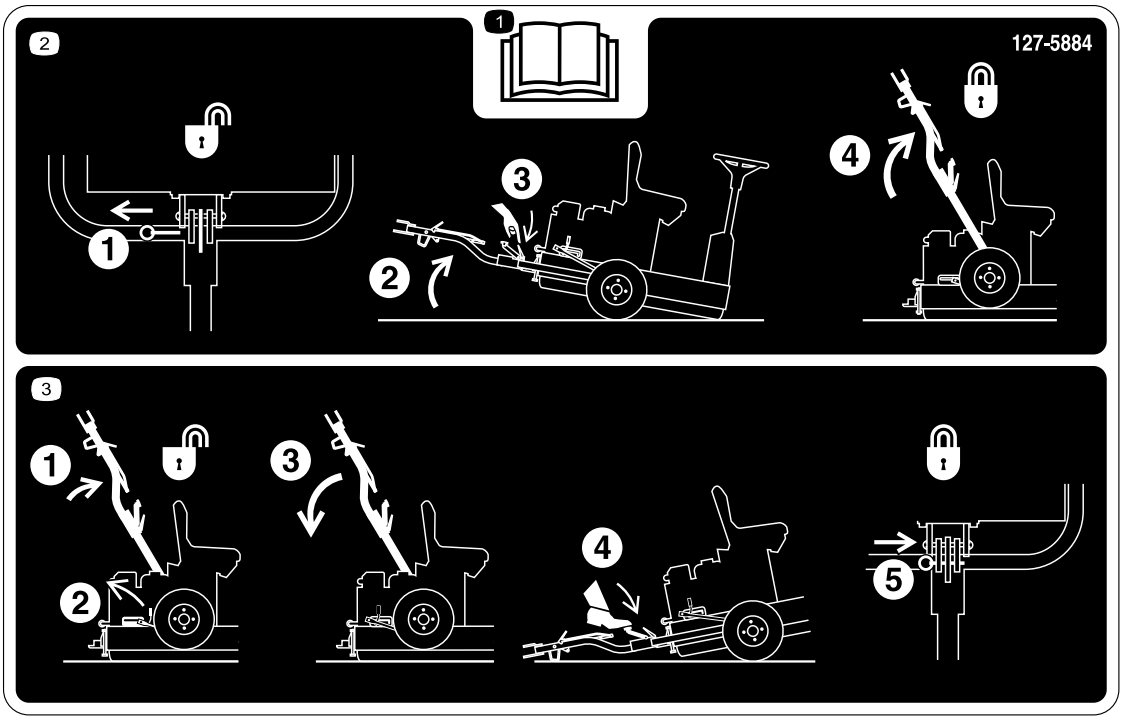

decal127-5884

127-5884

1. Přečtěte si *provozní příručku*.

2. 1) Vytáhněte pojistný kolík. 2) Nakloňte stroj nahoru. 3) Uvolněte závěs. 4) Zvedněte závěs tak, aby západka páky zapadla.

3. 1) Zatlačte závěs směrem nahoru. 2) Uvolněte páku západky. 3) Zatlačte závěs směrem dolů. 4) Sešlápněte pedál tak, aby závěs zapadl na místo. 5) Zasuňte pojistný kolík.

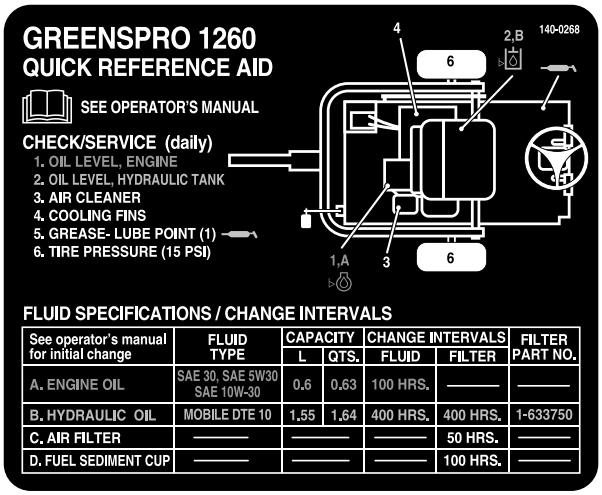

See operator's manual for initial change	FLUID TYPE	CAPACITY		CHANGE INTERVALS		FILTER PART NO.
		L	QTS.	FLUID	FILTER	
A. ENGINE OIL	SAE 30, SAE 5W30 SAE 10W-30	0.6	0.63	100 HRS.	———	———
B. HYDRAULIC OIL	MOBILE DTE 10	1.55	1.64	400 HRS.	400 HRS.	1-633750
C. AIR FILTER	———	———		———	50 HRS.	———
D. FUEL SEDIMENT CUP	———	———		———	100 HRS.	———

decal140-0268

140-0268

Nastavení

Vyjímatelné díly

Pro ověření, že byly dodány všechny součásti, použijte tabulku níže.

Postup	Popis	Množ-ství	Použití
1	Přepravní kolo	2	Nainstalujte přepravní kola.
2	Zajišťovací držák Šroub (M10 x 30 mm) Pojistná podložka (M10) Podložka (M10) Matice (M10) Montážní celek závěsu Šroub (M10 x 100 mm) Pojistná matice (M10) Šroub (M12 x 100 mm) Podložka (M12) Pojistná matice (M12) Rozpěrná podložka (je-li vyžadována)	1 4 4 6 4 1 1 1 1 2 1 2	Nainstalujte montážní celek závěsu.
3	Nejsou potřeba žádné díly	–	Přesuňte stroj z palety.
4	Maziva (nejsou součástí dodávky stroje)	–	Stroj namažte.

Média a doplňky

Popis	Množ-ství	Použití
Provozní příručka Uživatelská příručka k motoru	1 1	Před uvedením stroje do provozu si přečtěte provozní příručky.
Osvědčení o shodě	1	Certifikát je vyžadován k získání osvědčení o souladu s požadavky na označení CE v Evropě.

1

Instalace přepravních kol

Díly potřebné k provedení tohoto kroku:

2	Přepravní kolo

Demontáž přepravních držáků

1. Demontujte pojistné matice zajišťující náboje kol k přepravnímu držáku (Obrázek 3).

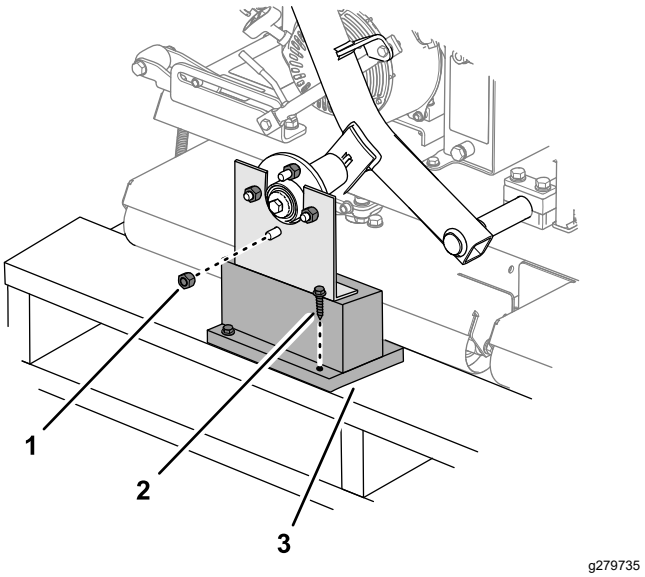

Obrázek 3

1. Pojistná matice
2. Vratový šroub
3. Přepravní držák

2. Demontujte další pojistnou matici našroubovanou na šroub hlavy kola (Obrázek 3).
3. Demontujte vratové šrouby, které upevňují přepravní držáky k paletě, a držák sejměte (Obrázek 3).
4. Zopakujte kroky 1 až 3 u přepravního držáku na druhé straně stroje.

Montáž kol

1. Na náboje kol volně namontujte 2 přepravní kola pomocí upevňovacích matic, jež jste demontovali v kroku Demontáž přepravních držáků (strana 8).

   Poznámka: Upevňovací matice znovu utáhnete na konci postupu 2 Instalace montážního celku závěsu (strana 8).

2. Tlak v pneumatikách upravte na 1,03 bar.

2

Instalace montážního celku závěsu

Díly potřebné k provedení tohoto kroku:

1	Zajišťovací držák
4	Šroub (M10 x 30 mm)
4	Pojistná podložka (M10)
6	Podložka (M10)
4	Matice (M10)
1	Montážní celek závěsu
1	Šroub (M10 x 100 mm)
1	Pojistná matice (M10)
1	Šroub (M12 x 100 mm)
2	Podložka (M12)
1	Pojistná matice (M12)
2	Rozpěrná podložka (je-li vyžadována)

Postup

1. Namontujte zajišťovací držák na rám stroje, viz Obrázek 4.

   Poznámka: Matice utáhněte na utahovací moment 52 N·m.

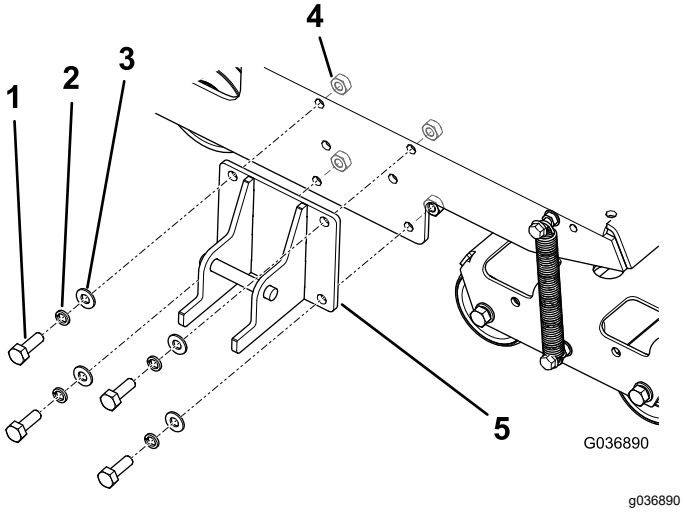

Obrázek 4

1. Šroub – M10 x 30 mm (4)
2. Pojistná podložka – M10 (4)
3. Podložka – M10 (4)
4. Matice – M10 (4)
5. Zajišťovací držák

2. Upevněte závěs k otočné konzole závěsu pomocí vhodných upevňovacích prvků; viz Obrázek 5.
   - Pro přední otvory použijte šroub (M10 x 100 mm), 2 podložky (M10) a pojistnou matici (M10).
   - Pro zadní otvory použijte šroub (M12 x 100 mm), 2 podložky (M12) a pojistnou matici (M12).
   - Jestliže je stroj dodáván s třetí podložkou pro každý šroub, použijte tyto podložky jako rozpěrné kroužky mezi závěsem a vnitřní stranou otočné konzoly závěsu (Obrázek 6).

   Poznámka: S pomocí otvorů v otočné konzole závěsu zajistěte zarovnání výšky závěsu s výškou závěsu tažného vozidla.

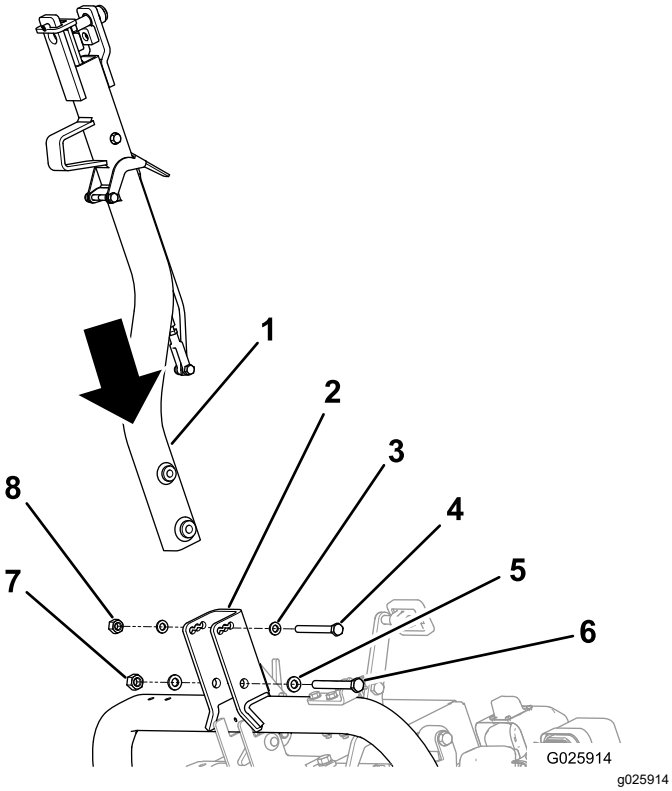

Obrázek 5

1. Závěs
2. Otočná konzola závěsu
3. Podložka – M10 (2)
4. Šroub (M10)
5. Podložka – M12 (2)
6. Šroub (M12)
7. Pojistná matice (M12)
8. Pojistná matice (M10)

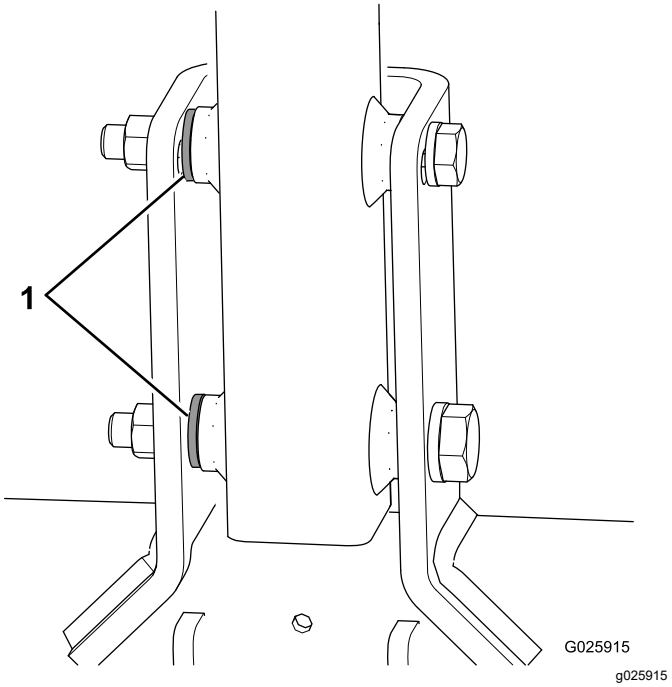

Obrázek 6

1. Rozpěrné podložky

3. Utáhněte malý šroub na utahovací moment 73 N·m a velký šroub na utahovací moment 126 N·m.
4. Tlakem vysuňte montážní celek závěsu směrem nahoru, dokud se páka západky neuvolní z výřezu (Obrázek 7).

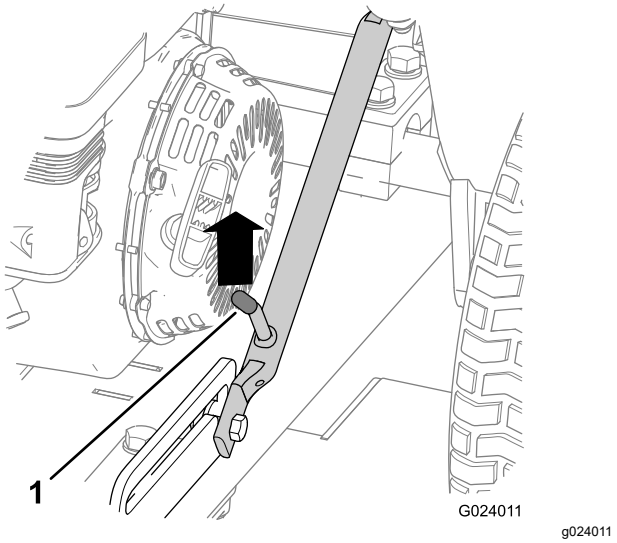

Obrázek 7

1. Páka se západkou

5. Zatlačte závěs směrem dolů.
6. Pokud je vložen pojistný kolík, vyjměte jej ze západky (Obrázek 8).

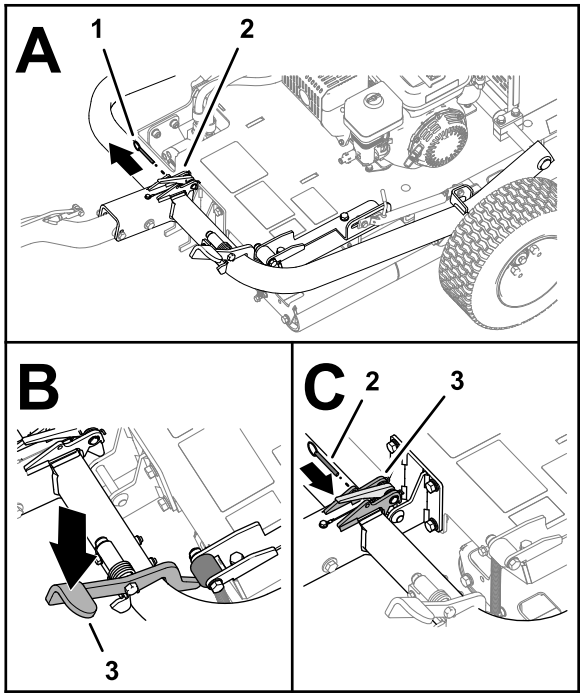

g279746

Obrázek 8

1. Pojistný kolík
2. Západka
3. Pedál závěsu

7. Sešlápněte pedál závěsu tak, aby závěs zapadl na místo (Obrázek 8).
8. Zasuňte pojistný kolík do otvorů v západce (Obrázek 8).
9. Utáhněte upevňovací matice na přepravních kolech na utahovací moment 108 N·m.

3

Přesunutí stroje z palety

Nejsou potřeba žádné díly

Postup

1. Odstraňte dřevěné bloky na straně palety se závěsem.

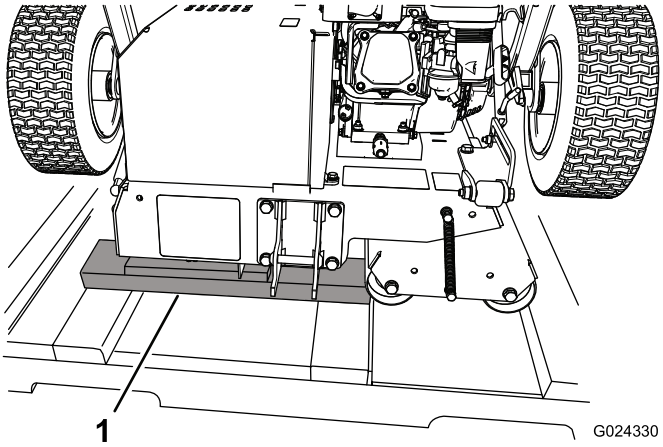

g024330

Obrázek 9

1. Dřevěné bloky

2. U konce palety položte na zem dřevěná prkna.

   Poznámka: Výška dřevěných prken musí být o něco nižší než výška palety. Můžete použít prkna z bočních stěn nebo okrajů bedny.

3. Pomalu sjeďte se strojem z palety na dřevěná prkna a poté na zem.

   Důležité: **Při sjetí stroje na zem nesmí válce přijít do kontaktu s paletou.**

4. Odstraňte zbývající součásti obalu.

4

Mazání stroje

Díly potřebné k provedení tohoto kroku:

–	Maziva (nejsou součástí dodávky stroje)

Postup

Před uvedením do provozu stroj promažte, abyste zajistili správné provozní vlastnosti; postupujte podle pokynů v části Mazání ložiska hnacího válce (strana 23). Pokud stroj správně nepromažete, bude docházet k předčasným poruchám klíčových součástí.

Součásti stroje

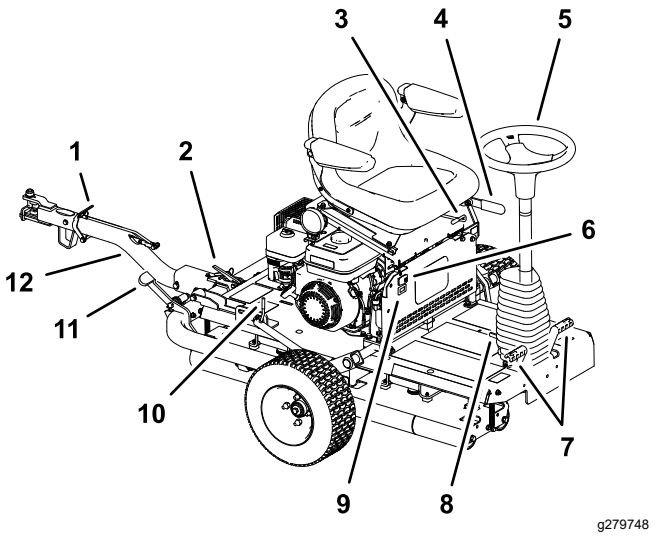

Obrázek 10

1. Pojistná páka závěsu
2. Západka závěsu
3. Páka pro nastavení sedadla
4. Parkovací brzda
5. Volant
6. Spínač osvětlení
7. Jízdní pedály
8. Pedál naklonění volantu
9. Počitadlo provozních hodin
10. Páka se západkou
11. Pedál závěsu
12. Montážní celek závěsu

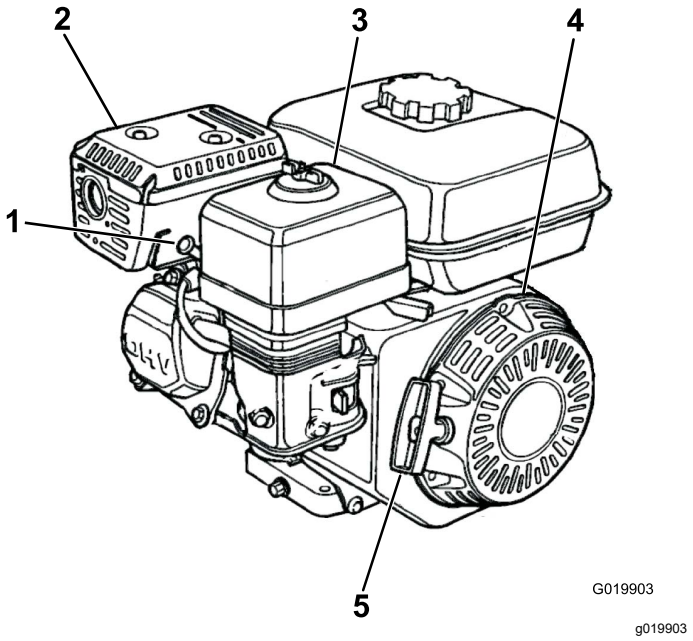

Obrázek 11

1. Zapalovací svíčka
2. Tlumič výfuku
3. Vzduchový filtr
4. Ruční startér
5. Rukojeť ručního startéru

Ovládací prvky

Parkovací brzda

Zatáhněte parkovací brzdu, aby bylo možné stroj nastartovat. Chcete-li zajistit parkovací brzdu (Obrázek 12), zatáhněte páku parkovací brzdy dozadu. Chcete-li brzdu uvolnit, zatlačte páku dopředu.

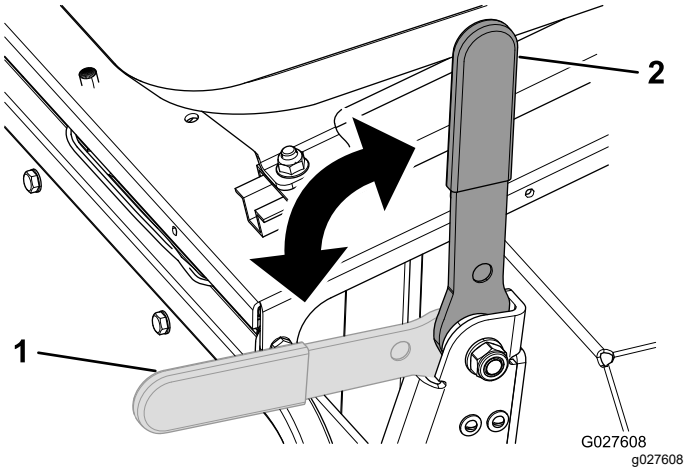

Obrázek 12

1. Parkovací brzda uvolněna
2. Parkovací brzda zatažena

Volant

Otočením volantu doprava (Obrázek 10) uvedete stroj v chod ve směru vpřed.

Otočením volantu doleva uvedete stroj v chod ve směru vzad.

Poznámka: Ovládání volantu při změně směru na konci každého průjezdu vyžaduje trénink.

Volant reguluje úhel natočení hladicích válců, které pak řídí stroj. Protože rozsah otáčení volantu je omezený, je poloměr otáčení stroje velký.

Pedál naklonění volantu

Chcete-li naklonit volant k sobě, sešlápněte pedál (Obrázek 10) dolů, přitáhněte sloupek řízení směrem k sobě do optimální polohy a poté pedál uvolněte.

Jízdní pedály

Dva nohou ovládané jízdní pedály (Obrázek 10) umístěné po stranách sloupku volantu ovládají pohyb hnacího válce. Pedály jsou propojeny takovým způsobem, že je nelze sešlápnout současně; vždy lze sešlápnout pouze jeden pedál. Sešlápnutím pravého pedálu se stroj rozjede doprava, sešlápnutím levého pedálu se stroj rozjede doleva. Čím více pedály

sešlápnete, tím rychleji se bude stroj v daném směru pohybovat.

Poznámka: Před změnou směru jízdy stroje jej zcela zastavte; neměňte náhle polohu pedálu pro volbu směru. Pokud tak učiníte, dojde k nadměrnému namáhání pohonu pojezdu a následnému předběžnému poškození součástí hnacího ústrojí. Pedály ovládejte pomalu a plynule, abyste předešli možnému vytrhávání trávy a také poškození součástí hnacího ústrojí.

Pokud pracujete se strojem ve svahu, hnací válec musí směřovat po svahu dolů, aby byla zajištěna dostatečná tahová síla. Jestliže tak neučiníte, hrozí nebezpečí poškození trávníku.

Montážní celek závěsu

Montážní celek závěsu (Obrázek 10) používejte k vlečení stroje a ke spuštění či zvednutí přepravních kol.

Páka nastavení sedadla

Sedadlo je možné posunout dopředu a dozadu. Otočte páku nastavení sedadla (Obrázek 10) nahoru, posuňte sedadlo dopředu nebo dozadu a poté páku uvolněte.

Nastavovací šrouby loketní opěrky

Polohu každé loketní opěrky můžete nastavit otáčením příslušného nastavovacího šroubu (Obrázek 13).

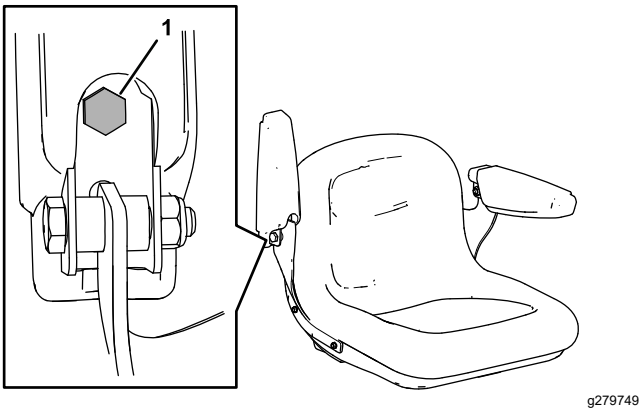

Obrázek 13

1. Seřizovací šroub

Spínač osvětlení

Spínačem osvětlení zapnete nebo vypnete světla (Obrázek 10).

Počitadlo provozních hodin

Počitadlo provozních hodin (Obrázek 10) udává celkový počet provozních hodin stroje.

Řídicí prvky motoru

Poznámka: Další informace o provozu motoru najdete v provozní příručce k motoru.

Vypínač

Vypínač (Obrázek 14) umožňuje obsluze stroje spustit a zastavit motor. Nachází se na přední části motoru. Chcete-li motor nastartovat a nechat spuštěný, otočte vypínač do polohy ZAPNUTO. Chcete-li motor vypnout, otočte vypínač do polohy VYPNUTO.

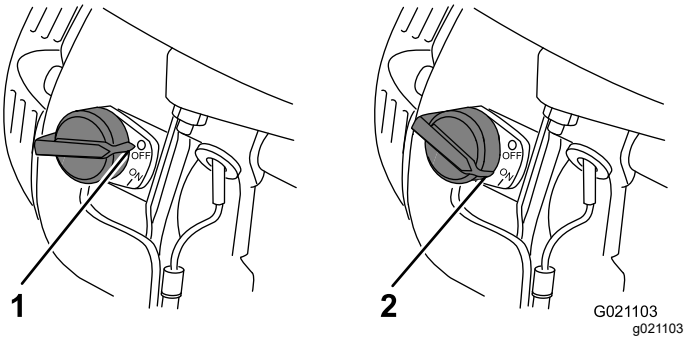

Obrázek 14

1. Poloha VYPNUTO
2. Poloha ZAPNUTO

Páčka sytiče

Páčka sytiče (Obrázek 15) se používá při startování studeného motoru. Než zatáhnete za rukojeť ručního startéru, přesuňte páčku sytiče do ZAVŘENÉ polohy. Jakmile je motor nastartován, přesuňte páčku sytiče do OTEVŘENÉ polohy. Sytič nepoužívejte, jestliže je motor již zahřátý nebo je teplota okolního vzduchu vysoká.

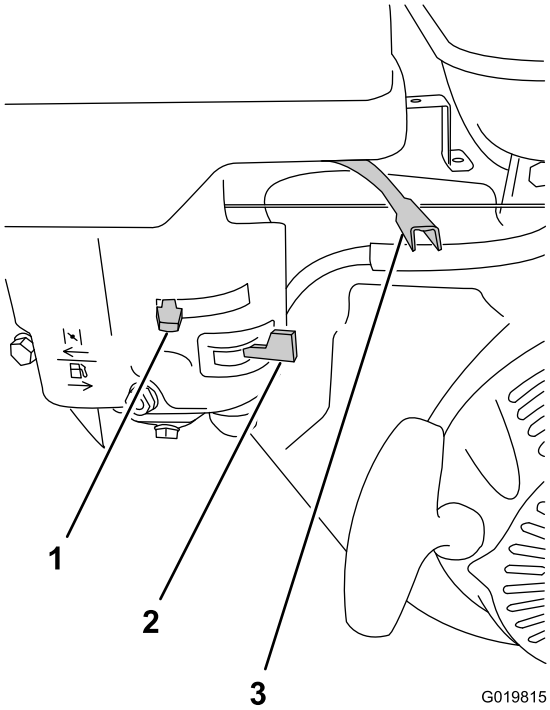

g019815

Obrázek 15

1. Páčka sytiče
2. Uzavírací ventil paliva
3. Páčka škrticí klapky

Páčka škrticí klapky

Páčka škrticí klapky (Obrázek 15) (akcelerátoru) se nachází vedle ovládání sytiče a ovládá otáčky motoru a tím tedy pojezdovou rychlost stroje. Nejvyšší výkon pojezdu stroje zajistíte přepnutím páčky do RYCHLÉ polohy.

Uzavírací ventil paliva

Uzavírací ventil paliva (Obrázek 15) se nachází pod páčkou sytiče. Před startováním motoru ventil otevřete. Po ukončení práce se strojem a vypnutí motoru uzavírací ventil paliva ZAVŘETE.

Rukojeť ručního startéru

Chcete-li nastartovat motor, rychlým zatažením za rukojeť ručního startéru (Obrázek 11) jej začněte protáčet. Před nastartováním motoru musí být všechny výše uvedené ovládací prvky správně nastavené.

Spínač hladiny oleje

Spínač hladiny oleje se nachází uvnitř motoru. Brání motoru v chodu, pokud hladina oleje klesne pod bezpečnou provozní úroveň.

Technické údaje

Hmotnost	308 kg
Délka	136 cm
Šířka	122 cm
Výška	107 cm
Maximální pojezdová rychlost	12,8 km/h při 3 600 ot/min

Přídavná zařízení / příslušenství

Pro stroj je k dispozici řada přídavných zařízení a příslušenství schválených společností Toro, která vylepšují a rozšiřují možnosti stroje. Seznam schválených přídavných zařízení a příslušenství můžete získat od svého autorizovaného servisního prodejce nebo distributora Toro nebo na stránkách www.Toro.com.

K zajištění optimální výkonnosti a dodržení požadavků na bezpečnost stroje je nutné používat pouze originální náhradní díly a příslušenství společnosti Toro. Náhradní díly a příslušenství jiných výrobců mohou být nebezpečné a jejich použití může mít za následek zneplatnění záruky.

Obsluha

Před provozem

Bezpečnostní kroky před použitím

Obecné bezpečnostní informace

- Před opuštěním místa obsluhy vypněte stroj a počkejte, až se zastaví všechny pohybující se části. Před seřizováním, údržbou, čištěním nebo skladováním nechejte stroj vychladnout.
- Nikdy nedovolte, aby nezaškolené osoby nebo děti obsluhovaly stroj nebo na něm prováděly servis. Věková hranice obsluhy může být omezena místními předpisy. Majitel je zodpovědný za proškolení všech operátorů a mechaniků.
- Dobře se seznamte s bezpečným použitím zařízení, ovládacími prvky a významem bezpečnostních nápisů.
- Naučte se, jak stroj a motor rychle vypnout.
- Přesvědčte se, zda jsou namontovány kontrolní prvky přítomnosti obsluhy, bezpečnostní spínače a ochranné kryty, a zda správně fungují. Stroj nepoužívejte, pokud tyto prvky nefungují správně.
- Před obsluhou vždy zkontrolujte stroj a přesvědčte se, zda jeho součásti a upevňovací prvky jsou v dobrém provozním stavu. Opotřebené nebo poškozené součásti a upevňovací prvky neprodleně vyměňte.
- Zkontrolujte prostor, kde budete stroj používat, a odstraňte všechny předměty, jež mohou být strojem vymrštěny.

Bezpečnost týkající se paliva

- Při manipulaci s palivem buďte velmi opatrní. Palivo je vysoce hořlavé a jeho výpary jsou výbušné.
- Uhaste všechny cigarety, doutníky, dýmky a ostatní zdroje vznícení.
- Používejte jen schválený kanystr.
- Neodstraňujte uzávěr palivové nádrže ani nedoplňujte nádrž palivem při spuštěném nebo horkém motoru.
- Nedoplňujte ani nevypouštějte palivo v uzavřeném prostoru.
- Neskladujte stroj nebo nádobu s palivem v blízkosti otevřeného ohně, zdroje jisker nebo tepla, například u ohřívače vody nebo jiného zařízení.
- V případě rozlití paliva se nepokoušejte nastartovat motor a vyhýbejte se použití jakéhokoli zdroje vznícení, dokud se palivové výpary nerozptýlí.

Příprava stroje k použití

1. Odstraňte veškeré nečistoty z horní i spodní části stroje.
2. Zatáhněte parkovací brzdu.
3. Proveďte následující postupy denní údržby:
   - Mazání ložiska hnacího válce (strana 23)
   - Kontrola hladiny motorového oleje (strana 24)
   - Kontrola vložek vzduchového filtru (strana 26)
   - Kontrola činnosti bezpečnostního blokovacího systému (strana 29)
   - Kontrola parkovací brzdy (strana 29)
   - Kontrola hydraulických hadic a spojek (strana 30)
   - Kontrola hladiny hydraulické kapaliny (strana 31)
   - Kontrola tlaku vzduchu v pneumatikách (strana 34)
   - Kontrola uvolněných upevňovacích prvků stroje (strana 34)
4. Přesvědčte se, že jsou namontovány a pevně zajištěny všechny ochranné kryty a štíty.
5. Nadzvedněte přepravní kola nad zem a zajistěte je ve správné poloze.

Specifikace paliva

- Používejte bezolovnatý benzin (s minimálním oktanovým číslem 87).
- Nejlepších výsledků dosáhnete, když budete používat pouze čistý, čerstvý (ne starší než 30 dnů) bezolovnatý benzín s oktanovým číslem 87 nebo vyšším (metoda stanovení (R+M)/2).
- Etanol: Přijatelná jsou i paliva s až 10 % etanolu nebo 15 % MTBE (metyltercbutyléter). Etanol a MTBE jsou různé látky. Paliva s více než 15 % etanolu (E15) nejsou schválena k použití. Nikdy nepoužívejte paliva obsahující více než 10 % etanolu, například E15 (obsahuje 15 % etanolu), E20 (obsahuje 20 % etanolu) nebo E85 (obsahuje 85 % etanolu). Použití neschváleného paliva

může mít za následek problémy s výkonem nebo poškození motoru, na které se nevztahuje záruka.

- Nepoužívejte metanol ani benzin obsahující metanol.
- Neuchovávejte palivo přes zimu v palivové nádrži nebo nádobách na palivo bez použití stabilizátoru paliva
- Nepřidávejte do benzínu olej.

Plnění palivové nádrže

Objem palivové nádrže: 3,6 l

1. Očistěte okolí uzávěru palivové nádrže a uzávěr odšroubujte (Obrázek 16).

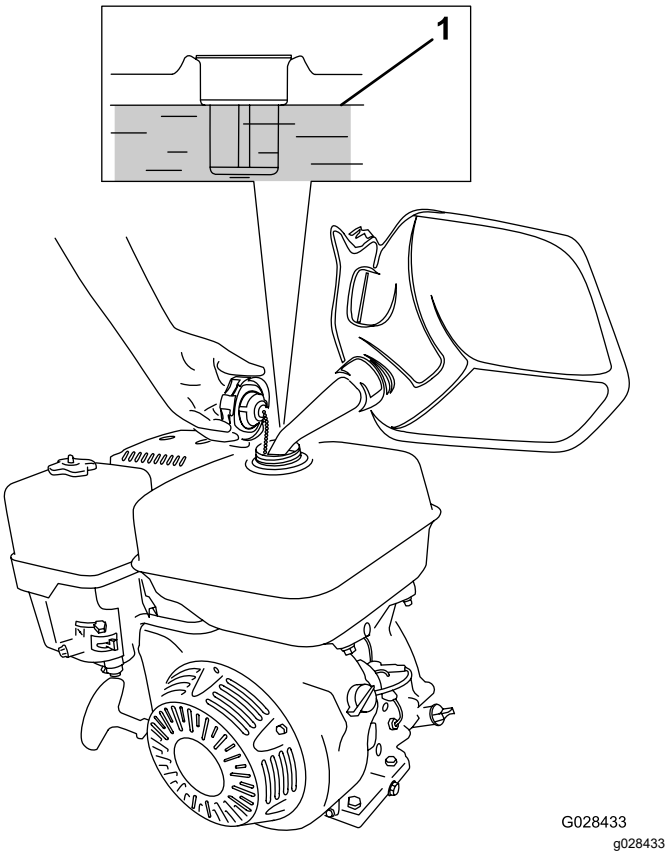

Obrázek 16

1. Maximální hladina paliva

2. Nádrž plňte specifikovaným palivem do úrovně zhruba 25 mm pod horní okraj nádrže.

   Prostor vyplněný vzduchem v horní části nádrže umožňuje expanzi paliva.

   Důležité: **Nádrž nepřeplňujte. Pokud doplníte palivo nad stanovenou úroveň, dojde k poškození systému rekuperace výparů a následnému selhání motoru. Na tuto závadu se nevztahuje záruka. Uzávěr palivové nádrže bude nutné vyměnit.**

3. Namontujte uzávěr hrdla palivové nádrže a otřete případně rozlité palivo.

Během provozu

Poznámka: Levá a pravá strana stroje se určuje z pohledu obsluhy z běžné pracovní pozice.

Bezpečnostní kroky během použití

Obecné bezpečnostní informace

- Majitel nebo obsluha odpovídají za nehody, jež mohou vést ke zranění osob nebo poškození majetku, a je jejich povinností jim předcházet.
- Používejte vhodné oblečení a pomůcky, včetně ochranných brýlí, dlouhých kalhot, pevné protiskluzové obuvi a chráničů sluchu. Svažte si dlouhé vlasy a nenoste volné oděvy či volné šperky.
- Stroj neobsluhujte, jste-li nemocní, unavení nebo pod vlivem alkoholu nebo drog.
- Při práci se strojem buďte maximálně opatrní. Neprovádějte žádné činnosti, jež by odváděly vaši pozornost, neboť byste mohli způsobit zranění nebo poškození majetku.
- Přihlížející osoby a zvířata se musí zdržovat mimo pracovní prostor.
- Nikdy nepřevážejte na stroji žádné osoby.
- Se strojem pracujte jen za dobré viditelnosti, abyste se mohli vyhnout výmolům a nebezpečí skrytému v terénu.
- Nepracujte na mokré trávě. Stroj může v důsledku snížené tahové síly podklouzávat.
- Před spuštěním motoru se přesvědčte, zda jsou všechny pohony v neutrální poloze, zda je zatažena parkovací brzda a zda zaujímáte správnou pracovní pozici.
- Před couváním se pohledem dozadu a dolů ujistěte, že máte volnou cestu.
- Buďte opatrní, pokud se blížíte k nepřehledným zatáčkám, křovinám, stromům nebo jiným objektům, jež vám mohou bránit ve výhledu.
- Stroj nepoužívejte blízko srázů, příkopů či nábřeží. Pokud se uvolní okraj, stroj se může náhle převrhnout.
- Pokud zasáhnete nějaký předmět nebo jestliže stroj nadměrně vibruje, stroj zastavte, zatáhněte parkovací brzdu, vypněte motor a zkontrolujte

přídavné zařízení. Před obnovením provozu proveďte všechny nezbytné opravy.

- Při zatáčení a jízdě přes silnice nebo chodníky stroj zpomalte a počínejte si opatrně. Vždy dejte přednost jiným vozidlům.
- Nikdy nespouštějte motor v prostoru, kde se mohou hromadit výfukové plyny.
- Nikdy nenechávejte stroj se spuštěným motorem bez dozoru.
- Před opuštěním pracovní polohy proveďte následující:
  - Zaparkujte stroj na rovném povrchu.
  - Zatáhněte parkovací brzdu.
  - Vypněte motor.
  - Počkejte, dokud se nezastaví všechny pohyblivé součásti.
- Nepracujte se strojem, pokud hrozí nebezpečí zásahu bleskem.
- Nepoužívejte stroj jako vlečné vozidlo.
- Používejte pouze příslušenství, přídavná zařízení a náhradní díly schválené společností Toro® Company.
- Nepřibližujte ruce a nohy k válcům.
- Při připojování stroje k vlečnému vozidlu nebo odpojování od něj postupujte opatrně.

Bezpečnost při práci ve svahu

- Pro práci ve svazích si stanovte vlastní postupy a pravidla. Tyto postupy musí zahrnovat průzkum místa, abyste stanovili, které svahy jsou bezpečné pro provoz stroje. Při provádění tohoto průzkumu vždy používejte zdravý rozum a dobré úsudky.
- Svahy jsou významným faktorem při nehodách způsobených ztrátou kontroly nebo převrácením, které mohou vést k vážnému poranění nebo smrti. Při práci na svahu odpovídáte za bezpečnost. Při práci se strojem na jakémkoli svahu je třeba dbát zvýšené pozornosti.
- Jste-li na svahu, pracujte se strojem se sníženou rychlostí.
- Pokud se při práci ve svahu cítíte nejistě, práci přerušte.
- Věnujte pozornost dírám, vyjetým kolejím, hrbolům, kamenům a jiným skrytým předmětům. Stroj se může na nerovném terénu převrhnout. Vysoká tráva může překážky skrýt.
- Volte nízkou pojezdovou rychlost, abyste ve svahu nemuseli zastavovat nebo řadit.
- Pokud válce ztratí trakci, může dojít k převrácení stroje.
- Vyvarujte se práci se strojem na mokré trávě. Válce mohou ztratit tahový výkon bez ohledu na to, zda jsou dostupné a funkční brzdy.
- Na svahu stroj nerozjíždějte, nezastavujte ani jej neotáčejte.
- Na svahu se pohybujte pomalu a plynule. Neměňte náhle rychlost a směr jízdy se strojem.

Spuštění motoru

Poznámka: K zapalovací svíčce musí být připojen kabel.

1. Přesvědčte se, že je spínač světlometů ve vypnuté poloze.
2. Parkovací brzda musí být zatažená a jízdní pedály v NEUTRÁLNÍ poloze.
3. Přepněte vypínač do ZAPNUTÉ polohy.
4. OTEVŘETE uzavírací ventil paliva.
5. Při startování studeného motoru přesuňte páčku sytiče do ZAPNUTÉ polohy.

   Poznámka: Při startování zahřátého motoru bude sytič pravděpodobně zbytečný.
6. Přesuňte páčku ovládání škrticí klapky do polohy pro VYSOKÉ OTÁČKY.
7. Postavte se k zadní části stroje, vytáhněte rukojeť ručního startéru, vyčkejte, až se aktivuje, a poté rychlým zatažením začněte protáčet motor.

   Důležité: **Netahejte za ruční lanko až na doraz ani neuvolňujte rukojeť startéru, pokud je lanko vytažené; lanko by se mohlo přetrhnout nebo by mohlo dojít k poškození montážního celku ručního startéru.**
8. Když motor nastartuje, přepněte páčku sytiče do VYPNUTÉ polohy.
9. Přesunutím páčky škrticí klapky do polohy RYCHLÉHO chodu nastavte nejvyšší výkon pojezdu.

Vypnutí motoru

1. Po dokončení práce se strojem vraťte jízdní pedály do NEUTRÁLNÍ polohy a zatáhněte parkovací brzdu.
2. Nastavte otáčky motoru na volnoběh a nechejte motor pracovat po dobu 10 až 20 sekund.
3. Přepněte vypínač motoru do VYPNUTÉ polohy.
4. ZAVŘETE uzavírací ventil paliva.
5. Přepněte spínač světlometů do VYPNUTÉ polohy.

Přeprava stroje

Příprava stroje k přepravě

1. Přijeďte se strojem k přepravnímu vozidlu.

2. Zatáhněte parkovací brzdu.
3. Vypněte motor, viz Vypnutí motoru (strana 16).
4. Zkontrolujte, zda je ZAVŘEN uzavírací ventil paliva.

Zvednutí stroje na přepravní kola

1. Tlakem vysuňte montážní celek závěsu směrem nahoru, dokud se páka západky neuvolní z výřezu (Obrázek 17).

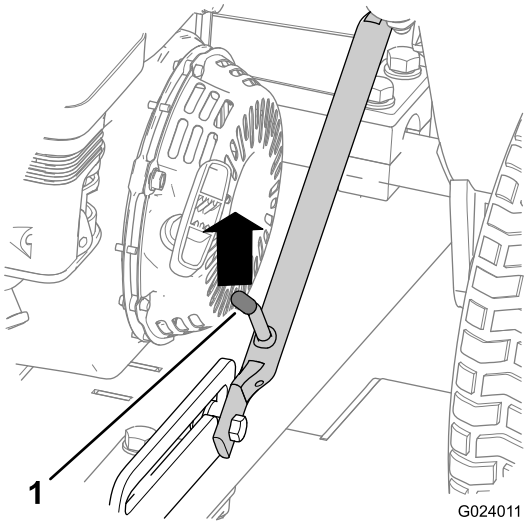

Obrázek 17

1. Páka se západkou

2. Zvedněte páku západky tak, aby volně klouzala, a zatáhněte závěs směrem dolů.

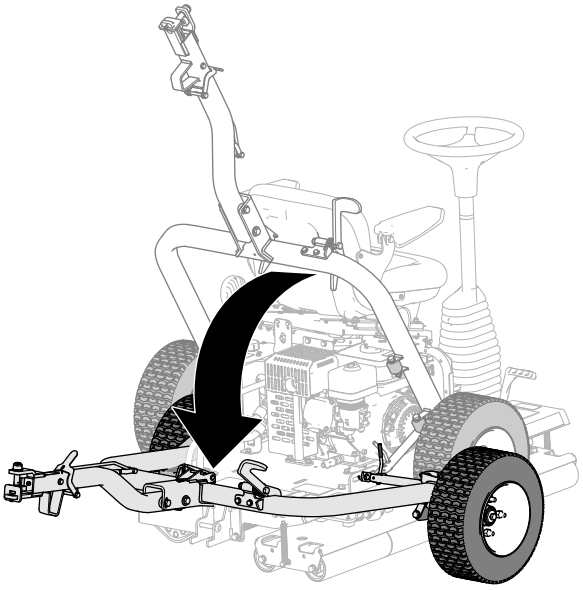

Obrázek 18

3. Sešlápněte pedál závěsu tak, aby závěs zapadl na místo (Obrázek 19).

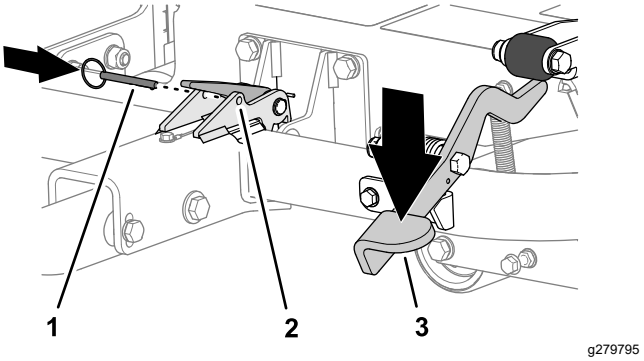

Obrázek 19

1. Pojistný kolík
2. Západka
3. Pedál závěsu

4. Zasuňte pojistný kolík do otvorů v západce (Obrázek 19).
5. Chcete-li stroj přepravit, připojte jej k vlečnému vozidlu, viz Připojení stroje k vlečnému vozidlu (strana 17).

Připojení stroje k vlečnému vozidlu

Zatlačte směrem dolů na zajišťovací páku závěsu a vsaďte montážní celek závěsu do závěsu vlečného vozidla. Když jsou závěs a montážní celek závěsu vyrovnány, uvolněte páku (Obrázek 20).

Důležité: **Přesvědčte se, zda se páka vrátí do horní polohy a zda se zapojí montážní celek závěsu.**

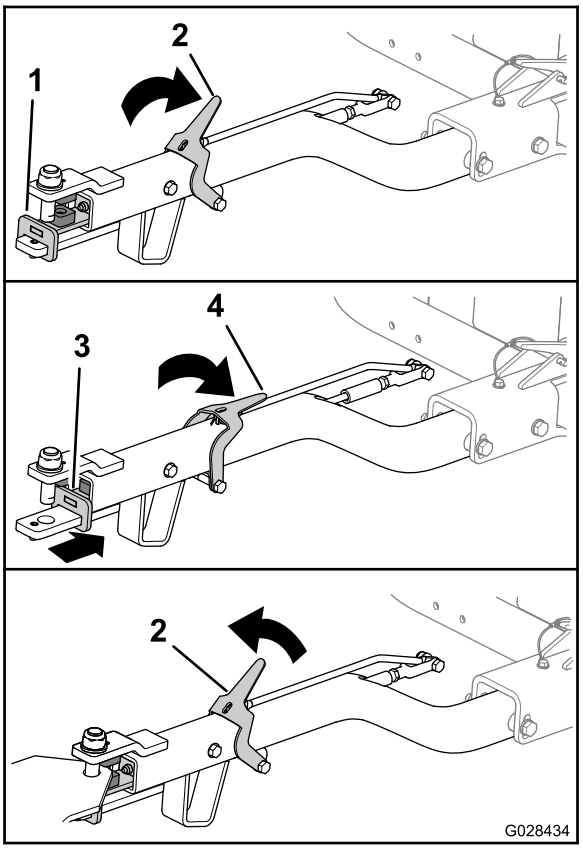

g028434

Obrázek 20

1. Montážní celek závěsu (dopředu)
2. Pojistná páka závěsu (nahoru)
3. Montážní celek závěsu (dozadu)
4. Pojistná páka závěsu (dolů)

Odpojení stroje od vlečného vozidla

Zaparkujte stroj na rovném povrchu a založte kola klíny.

Zatlačte směrem dolů na pojistnou páku závěsu a odpojte montážní celek závěsu od závěsu vlečného vozidla (Obrázek 20). Když jsou závěs a montážní celek závěsu uvolněny, uvolněte západku.

Spouštění stroje na válce

1. Pokud je stroj připojen k vlečnému vozidlu, odpojte jej od vlečného vozidla, viz Odpojení stroje od vlečného vozidla (strana 18).
2. Vytáhněte pojistný kolík (Obrázek 21).

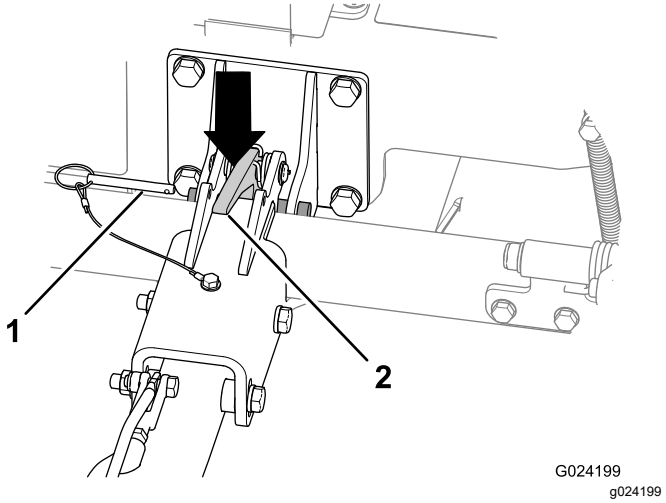

g024199

Obrázek 21

1. Pojistný kolík
2. Západka závěsu

3. Zvedněte montážní celek závěsu tak, aby se stroj mírně naklonil.
4. Zatlačte na západku závěsu směrem dolů, aby se závěs uvolnil (Obrázek 21).
5. Zvedněte závěs (Obrázek 22), až páka západky zapadne do výřezu (Obrázek 17).

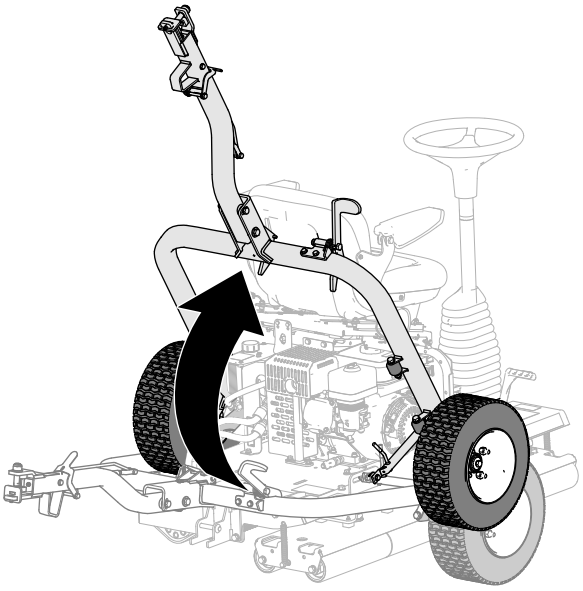

g279827

Obrázek 22

Provoz stroje

1. Parkovací brzda musí být zatažená.
2. Posaďte se na sedadlo obsluhy. Dávejte pozor, abyste se přitom nedotkli jízdních pedálů.
3. Seřiďte sedadlo a volant do pohodlné provozní polohy.
4. Deaktivujte parkovací brzdu.

5. Uchopte volant a příslušnou nohou pomalu sešlápněte levý nebo pravý pojezdový pedál podle toho, kterým směrem se chcete rozjet.

   Poznámka: Čím více pedál sešlápnete, tím rychleji se bude stroj v daném směru pohybovat.

6. Chcete-li stroj zastavit, pojezdové pedály uvolněte.

   Důležité: **Pedály pojezdu nesešlapujte příliš rychle, neboť by mohlo dojít ke smyku stroje a vytrhání trávy pod hnacím válcem a také k poškození systému pohonu. Obsluze pojezdových pedálů věnujte velkou pozornost.**

   Poznámka: Po uvolnění pojezdových pedálů se stroj ještě na krátkou vzdálenost pohybuje. Až se se strojem lépe seznámíte, získáte cit pro to, kdy pedál uvolnit, abyste zastavili přesně na požadovaném místě. Po úplném zastavení stroje se mírným sešlápnutím druhého pojezdového pedálu rozjeďte zpět.

7. Otočením volantu doprava uvedete stroj v chod ve směru vpřed.

   Otočením volantu doleva uvedete stroj v chod ve směru vzad.

   Poznámka: Ovládání volantu při změně směru na konci každého průjezdu vyžaduje trénink.

   Důležité: **Chcete-li stroj nouzově zastavit, sešlápněte druhý pojezdový pedál do NEUTRÁLNÍ polohy. Chcete-li například stroj zastavit při jízdě doprava se sešlápnutým pravým pedálem, sešlápněte levý pedál do NEUTRÁLNÍ polohy. Pedál sešlapujte bez zaváhání, ale ne příliš prudce, aby nedošlo k překlopení stroje na stranu.**

8. Před opuštěním sedadla obsluhy zaparkujte stroj na rovném povrchu a zatáhněte parkovací brzdu.

Provozní tipy

- Pokud pracujete se strojem ve svahu, hnací válec musí směřovat po svahu dolů, aby byla zajištěna dostatečná tahová síla. Jestliže tak neučiníte, hrozí nebezpečí poškození trávníku.
- K zajištění nejlepšího valivého účinku pravidelně odstraňujte veškerý nános na válcích.

Po provozu

Bezpečnostní opatření po použití

- Před opuštěním místa obsluhy vypněte stroj, vyjměte klíč (dle výbavy) a počkejte, až se zastaví všechny pohybující se části. Před seřizováním, údržbou, čištěním nebo skladováním nechejte stroj vychladnout.
- V zájmu předejití vzniku požáru odstraňujte z tlumiče výfuku a motoru trávu a jiné nečistoty. Místa potřísněná uniklým olejem nebo palivem vždy očistěte.
- Před uskladněním stroje v jakýchkoli uzavřených prostorech nechejte vždy vychladnout motor.
- Před skladováním nebo převozem stroje zavřete přívod paliva.
- Nikdy neskladujte stroj nebo nádobu s palivem v blízkosti otevřeného ohně, zdroje jisker nebo tepla, například ohřívače vody a jiných zařízení.
- Udržujte všechny díly stroje v dobrém stavu a dbejte na to, aby byly utaženy veškeré upevňovací prvky.
- Všechny opotřebené, poškozené nebo chybějící štítky nahraďte novými.

Přeprava stroje

- Při nakládání stroje na přívěs nebo nákladní vozidlo používejte nájezdové plošiny stejně široké jako stroj.
- Stroj bezpečně upevněte.

Údržba

Poznámka: Bezplatnou kopii elektrického nebo hydraulického schématu si můžete stáhnout na stránkách www.Toro.com; vyhledejte svůj stroj v odkazech na návody k obsluze na domovské stránce.

Bezpečnost při provádění úkonů údržby

- Před opuštěním pozice obsluhy proveďte následující opatření:
  - Zaparkujte stroj na rovném povrchu.
  - Přesuňte páčku škrticí klapky do polohy volnoběhu.
  - Pojezdové pedály musí být v neutrální poloze.
  - Zatáhněte parkovací brzdu.
  - Vypněte motor.
  - Počkejte, dokud se nezastaví všechny pohyblivé součásti.
  - Před seřizováním, údržbou nebo čištěním nechejte stroj vychladnout.
- Je-li to možné, neprovádějte údržbu se spuštěným motorem. Nepřibližujte se k pohybujícím se částem.
- Pokud je třeba stroj nebo jeho součásti podepřít, použijte montážní podstavce.
- Ze součástí, ve kterých je uložena energie, opatrně uvolněte tlak.

Doporučený harmonogram údržby

Servisní interval	Postup při údržbě
Po prvních 5 hodinách	• Zkontrolujte, zda nejsou některé upevňovací prvky stroje uvolněné.
Po prvních 20 hodinách	• Vyměňte motorový olej. • Vyměňte hydraulickou kapalinu a filtr. • Vyměňte hydraulickou kapalinu a filtr.
Při každém použití nebo denně	• Namažte ložisko hnacího válce. • Zkontrolujte hladinu motorového oleje. • Prohlédněte vzduchový filtr. • Prohlédněte vzduchový filtr. • Zkontrolujte činnost bezpečnostního blokovacího systému. • Zatáhněte parkovací brzdu. • Zkontrolujte hydraulické hadice a spojky. • Zkontrolujte hladinu hydraulické kapaliny. • Zkontrolujte tlak vzduchu v pneumatikách přepravních kol. • Zkontrolujte, zda nejsou některé upevňovací prvky stroje uvolněné.
Po každém použití	• Vyčistěte stroj.
Po každých 50 hodinách provozu	• Vyčistěte vzduchový filtr (v prašném nebo špinavém prostředí provádějte čištění častěji).
Po každých 100 hodinách provozu	• Vyměňte motorový olej. • Zkontrolujte/seřiďte zapalovací svíčku. • Vyčistěte nádobku s nánosem usazenin.
Po každých 300 hodinách provozu	• Vyměňte papírovou vložku. • Vyměňte zapalovací svíčku. • Zkontrolujte a seřiďte vůli ventilů.
Po každých 400 hodinách provozu	• Vyměňte hydraulickou kapalinu a filtr. • Vyměňte hydraulickou kapalinu a filtr.

Důležité: **Další pokyny k postupům údržby naleznete v uživatelské příručce k motoru.**

Zápis problematických oblastí

Kontrolu provedl(a):		
Po-ložka	**Datum**	**Informace**
1		
2		
3		
4		
5		
6		
7		
8		

Seznam denní údržby

Tuto stránku si zkopírujte pro každodenní použití.

	Pro týden:						
Úkon údržby	**Pondělí**	**Úterý**	**Středa**	**Čtvrtek**	**Pátek**	**Sobota**	**Neděle**
Zkontrolujte, zda se otočné spoje mohou volně pohybovat.							
Zkontrolujte hladinu paliva.							
Zkontrolujte hladinu motorového oleje.							
Zkontrolujte hladinu hydraulické kapaliny.							
Prohlédněte vzduchový filtr.							
Zkontrolujte činnost bezpečnostního blokovacího systému.							
Vyčistěte chladicí žebra motoru.							
Zkontrolujte nezvyklý hluk motoru.							
Zkontrolujte, zda nedošlo k poškození hadic.							
Zkontrolujte, zda nedochází k úniku kapalin.							
Vyčistěte stroj.							
Promažte všechny maznice.							
Zkontrolujte tlak vzduchu v pneumatikách.							
Opravte poškozený lak.							

Postupy před údržbou stroje

Nenaklánějte stroj, pokud to není nezbytně nutné. Při naklopení stroje může motorový olej proniknout do hlavy válce motoru a hydraulická kapalina může uniknout uzávěrem na horní straně nádrže. Únik oleje si může vyžádat nákladné opravy stroje. Pokud je třeba provést servisní práce pod plošinou, zvedněte stroj na zvedáku nebo pomocí malého jeřábu.

Příprava na údržbu

1. Přejeďte se strojem na rovný povrch nebo jej tam přepravte, viz Přeprava stroje (strana 16).
2. Pokud stroj spouštíte, zvedněte přepravní kola, viz Zvednutí stroje na přepravní kola (strana 17).
3. Jestliže motor běží, vypněte jej.
4. Zatáhněte parkovací brzdu.
5. Je-li motor horký, počkejte, dokud motor a hydraulický systém nevychladne.

Zvednutí sedadla obsluhy

1. Zatáhněte západku sedadla dozadu tak, aby uvolnila kolík západky sedadla (Obrázek 23).

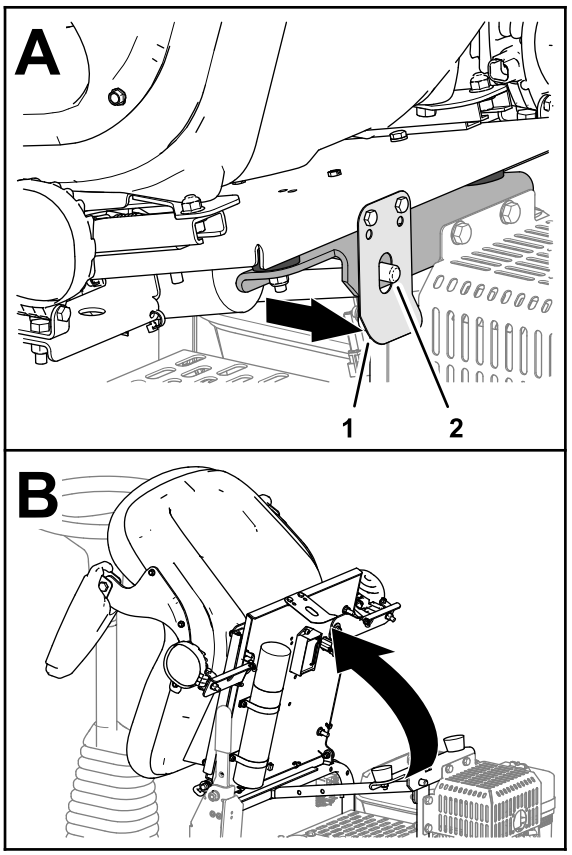

g279773

Obrázek 23

1. Západka sedadla
2. Kolík západky sedadla

2. Překlopte sedadlo dopředu (Obrázek 23).

Sklopení sedadla obsluhy

Sklopte sedadlo dolů tak, aby se západka sedadla bezpečně zajistila na kolíku západky sedadla (Obrázek 24).

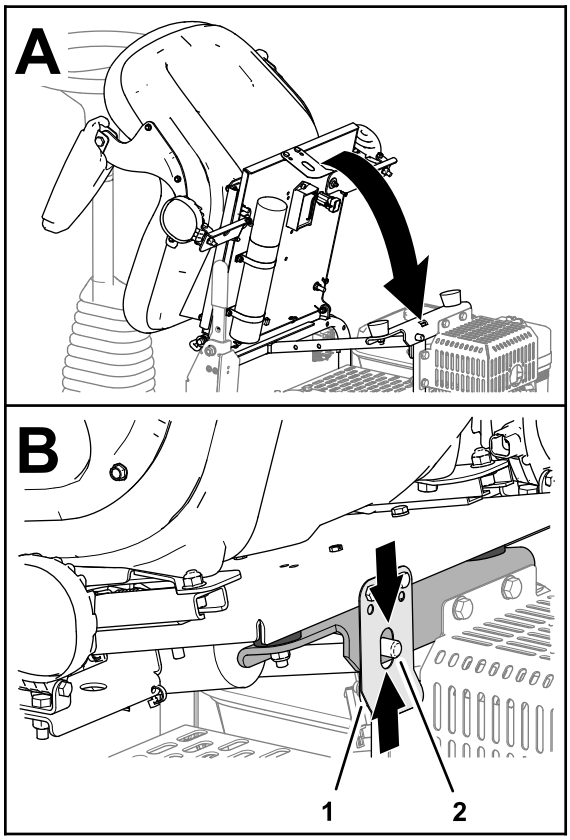

g279772

Obrázek 24

1. Západka sedadla
2. Kolík západky sedadla

Mazání

Mazání ložiska hnacího válce

Servisní interval: Při každém použití nebo denně Po každém mytí neprodleně promažte ložisko hnacího válce.

Typ maziva: mazivo č. 2 na bázi lithia

1. Připravte stroj na údržbu, viz Příprava na údržbu (strana 22).
2. Očistěte plochu tak, aby do ložiska nemohly proniknout cizí částice.
3. Aplikujte mazivo do maznice, viz Obrázek 25.

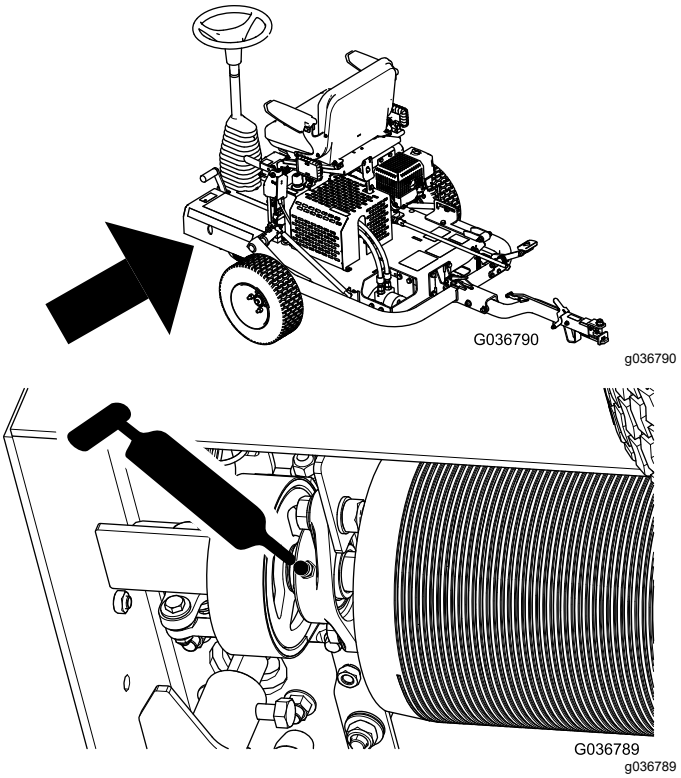

Obrázek 25

4. Otřete přebytečné mazivo.

   Důležité: **Po promazání stroj krátce uveďte do provozu mimo trávník, aby se nadbytečné mazivo rozptýlilo a nedošlo k poškození trávníku.**

Údržba motoru

Bezpečnost při údržbě motoru

- Před kontrolou hladiny oleje a doplňováním oleje do klikové skříně vypněte motor.
- Neměňte otáčky regulátoru a nepřekračujte maximální otáčky motoru.

Specifikace motorového oleje

Typ: klasifikace API SL nebo vyšší

Viskozita: viskozitu oleje zvolte podle okolní teploty, viz Obrázek 26.

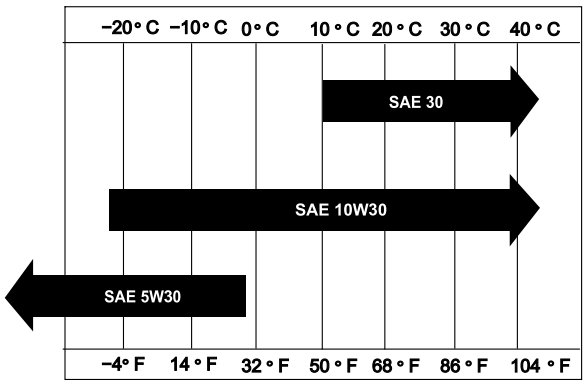

g018667

Obrázek 26

Kontrola hladiny motorového oleje

Servisní interval: Při každém použití nebo denně

Poznámka: Pro kontrolu motorového oleje je nejvhodnější doba před zahájením každodenní práce, kdy je motor studený. Pokud již motor běžel, před kontrolou nechejte olej alespoň 10 minut stékat zpět do olejové vany.

1. Připravte stroj na údržbu, viz Příprava na údržbu (strana 22).
2. Vyčistěte prostor kolem uzávěru plnicího hrdla oleje (Obrázek 27).

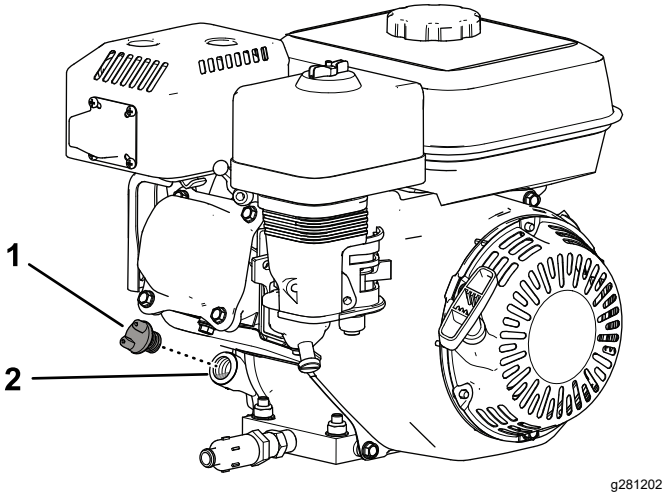

g281202

Obrázek 27

1. Uzávěr plnicího hrdla oleje 2. Plnicí otvor

3. Otočením proti směru hodinových ručiček uzávěr plnicího hrdla oleje sejměte.
4. Zkontrolujte hladinu oleje (Obrázek 28).

   V motoru je dostatečné množství oleje, pokud jeho hladina sahá ke spodnímu okraji plnicího hrdla oleje.

   Poznámka: Pokud je hladina oleje pod spodním okrajem plnicího hrdla oleje, doplňte specifikovaný olej tak, aby jeho hladina sahala ke spodnímu okraji plnicího hrdla oleje.

   Důležité: **Klikovou skříň motorovým olejem nepřeplňujte.**

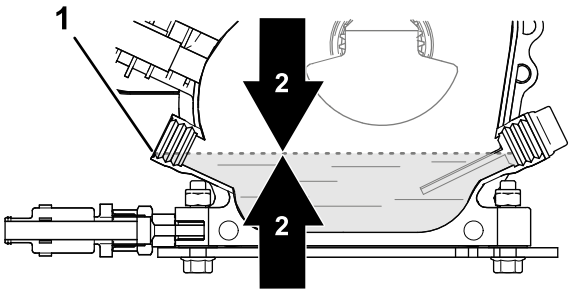

g281195

Obrázek 28

1. Plnicí hrdlo oleje (spodní okraj) 2. Hladina motorového oleje

5. Nasaďte uzávěr plnicího hrdla oleje a případný rozlitý olej otřete.

Výměna motorového oleje

Servisní interval: Po prvních 20 hodinách—Vyměňte motorový olej.

Po každých 100 hodinách provozu—Vyměňte motorový olej.

Příprava stroje

1. Nastartujte motor a nechejte jej několik minut běžet, aby se motorový olej zahřál. Poté motor vypněte.
2. Zvedněte stroj na přepravní kola, viz Zvednutí stroje na přepravní kola (strana 17).
3. Nakloňte stroj tak, aby strana s motorem byla blíže k zemi, a podepřete opačný konec stroje tak, aby byla tato poloha zachována.

Vypouštění motorového oleje

1. Nasaďte vypouštěcí hadici na vypouštěcí ventil (Obrázek 29).
2. Druhý konec hadice (Obrázek 29) vložte do nádoby pro zachycení oleje o objemu 1 l.

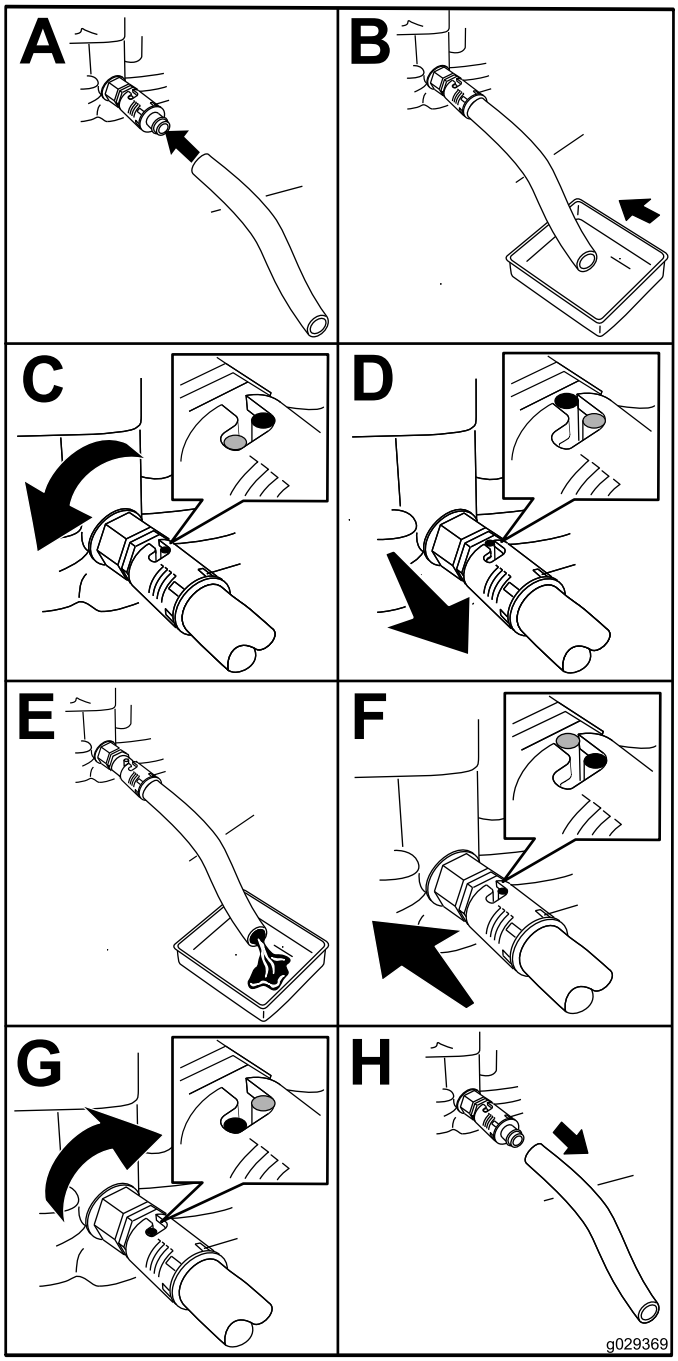

g029369

Obrázek 29

3. Otočte vypouštěcí ventil oleje o ¼ otáčky proti směru hodinových ručiček a nechejte veškerý motorový olej vytéct (Obrázek 29).
4. Vypouštěcí ventil zavřete otočením o ¼ otáčky ve směru hodinových ručiček (Obrázek 29).
5. Odstraňte vypouštěcí hadici (Obrázek 29) a otřete veškerý rozlitý olej.
6. Vyjetý olej zlikvidujte podle platných předpisů.

   Poznámka: Recyklaci proveďte v souladu s místními předpisy.

Doplnění oleje do motoru

Objem klikové skříně: 0,6 l

1. Spusťte stroj na válce, viz Spouštění stroje na válce (strana 18).
2. Do klikové skříně doplňte specifikovaný typ oleje podle pokynů v části Specifikace motorového oleje (strana 24) a Kontrola hladiny motorového oleje (strana 24).

Kontrola vložek vzduchového filtru

Servisní interval: Při každém použití nebo denně—Prohlédněte vzduchový filtr.

1. Připravte stroj na údržbu, viz Příprava na údržbu (strana 22).
2. Odstraňte křídlovou matici připevňující kryt filtru ke vzduchovému filtru a kryt sejměte (Obrázek 30).

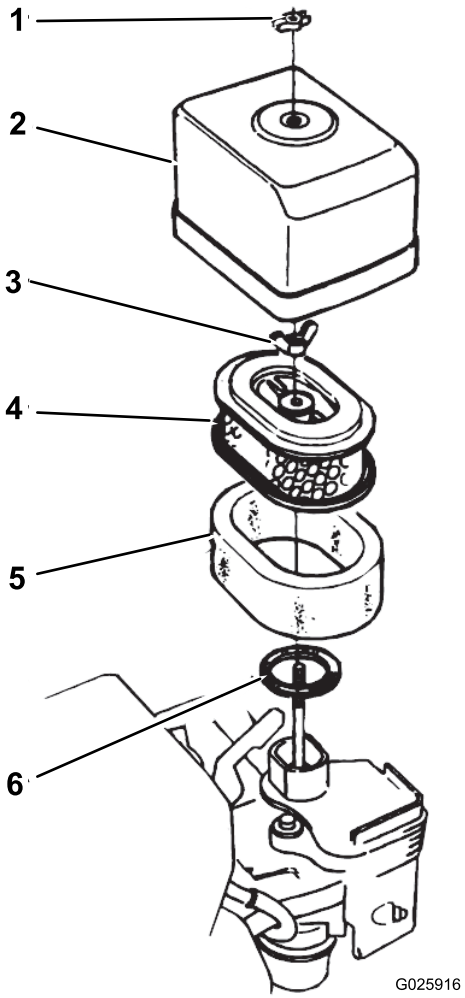

g025916

Obrázek 30

1.	Křídlová matice	4.	Papírová vložka
2.	Kryt vzduchového filtru	5.	Pěnová vložka
3.	Křídlová matice	6.	Těsnicí kroužek

3. Důkladně vyčistěte plášť vzduchového filtru.
4. Zkontrolujte, zda v pěnové vložce vzduchového filtru nejsou nečistoty.

   Pěnovou vložku vzduchového filtru dle potřeby vyčistěte; postupujte podle pokynů v části Čištění pěnové vložky vzduchového filtru (strana 27).
5. Namontujte kryt vzduchového filtru na vzduchový filtr a upevněte jej křídlovou maticí (Obrázek 30).

Údržba vzduchového filtru

Servisní interval: Po každých 50 hodinách provozu—Vyčistěte vzduchový filtr (v prašném nebo špinavém prostředí provádějte čištění častěji).

Při každém použití nebo denně—Prohlédněte vzduchový filtr.

Po každých 300 hodinách provozu—Vyměňte papírovou vložku.

Čištění pěnové vložky vzduchového filtru

1. Odstraňte křídlovou matici připevňující kryt filtru ke vzduchovému filtru a kryt sejměte (Obrázek 30).
2. Vyšroubujte křídlovou matici vzduchového filtru a filtr vyjměte (Obrázek 30).
3. Oddělte pěnovou vložku vzduchového filtru od papírové vložky (Obrázek 30).

   Pokud je papírová vložka vzduchového filtru znečištěná nebo poškozená, vyčistěte ji nebo vyměňte; postupujte podle pokynů v části Čištění papírové vložky vzduchového filtru (strana 27).
4. Pěnovou vložku vzduchového filtru vyčistěte v roztoku tekutého mýdla a teplé vody.
5. Stlačováním pěnové vložky odstraňte nečistoty.

   Důležité: **Vložku neždímejte, neboť by se pěna mohla potrhat.**
6. Osušte ji zabalením do čistého hadříku.
7. Stisknutím pěnové vložky v hadru vložku vysušte.

   Důležité: **Neždímejte ji, neboť by se pěna mohla potrhat.**
8. Pěnovou vložku napusťte čistým motorovým olejem.
9. Mačkáním vložky odstraňte přebytečný olej a rovnoměrně rozptylte vsáklý olej.

   Poznámka: Pěnová vložka musí být nasáklá olejem.

Čištění papírové vložky vzduchového filtru

Papírovou vložku vyčistěte opakovaným poklepáním na tvrdý povrch, aby nečistoty vypadly.

Důležité: **Nečistoty z vložky nevytírejte a nepoužívejte stlačený vzduch; tření zatlačuje nečistoty do vláken a stlačený vzduch může papírovou vložku poškodit.**

Montáž vložek vzduchového filtru

1. Vložte pěnovou vložku vzduchového filtru do papírové vložky (Obrázek 30).
2. Zkontrolujte míru opotřebení a možné poškození těsnění (Obrázek 30).

   Je-li těsnění poškozeno nebo opotřebeno, vyměňte je.
3. Těsnění umístěte na přívod vzduchu karburátoru (Obrázek 30).
4. Namontujte vložky vzduchového filtru na karburátor a upevněte je křídlovou maticí (Obrázek 30).
5. Namontujte kryt vzduchového filtru na karburátor a upevněte jej druhou křídlovou maticí (Obrázek 30).

Údržba zapalovací svíčky

Servisní interval: Po každých 100 hodinách provozu—Zkontrolujte/seřiďte zapalovací svíčku.

Po každých 300 hodinách provozu—Vyměňte zapalovací svíčku.

Typ: Zapalovací svíčka NGK BPR6ES nebo obdobná

Vzdálenost elektrod: 0,70 až 0,80 mm; viz Obrázek 32

1. Připravte stroj na údržbu, viz Příprava na údržbu (strana 22).
2. Odpojte kabel od zapalovací svíčky (Obrázek 31).

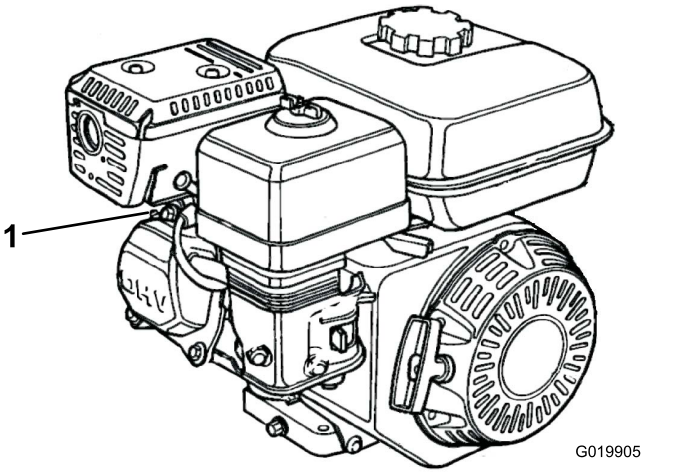

Obrázek 31

1. Kabel zapalovací svíčky

3. Očistěte okolí zapalovací svíčky a vyjměte svíčku z hlavy válce.

Důležité: **Prasklou, zanesenou nebo znečištěnou svíčku vyměňte. Nečistěte elektrody pískováním ani z nich nečistoty neseškrabujte ani neotírejte, protože úlomky pronikající do válce by mohly poškodit motor.**

4. Nastavte mezeru mezi elektrodami na 0,70 až 0,80 mm, viz Obrázek 32.

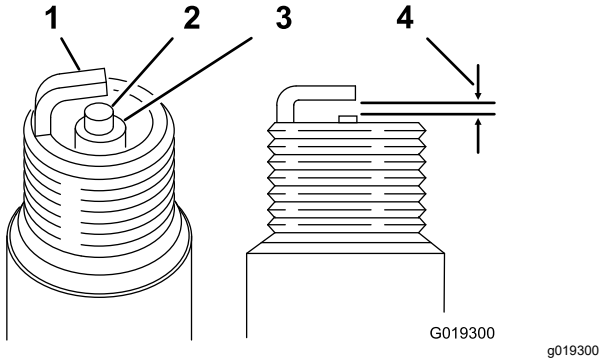

Obrázek 32

1. Vnější elektroda
2. Středová elektroda
3. Izolátor
4. 0,70 až 0,80 mm

5. Opatrně rukou namontujte novou svíčku se správně nastavenou mezerou. Dbejte na správné usazení závitu.
6. Jakmile je zapalovací svíčka správně nasazena, utáhněte ji klíčem na zapalovací svíčky následovně:
   - Při montáži nové zapalovací svíčky dotáhněte svíčku po usazení ještě o další ½ otáčky, čímž stlačíte těsnění.
   - Při opětovné montáži původní zapalovací svíčky dotáhněte svíčku po usazení ještě o další ⅛ až ¼ otáčky, čímž stlačíte těsnění.

   Důležité: **Uvolněná zapalovací svíčka může přehřát nebo poškodit motor. Přetažení zapalovací svíčky může poškodit závity v hlavě válce.**
7. Připojte kabel k zapalovací svíčce.

Kontrola a seřízení vůle ventilů

Servisní interval: Po každých 300 hodinách provozu

Důležité: **Servis vám zajistí autorizovaný prodejce Toro.**

Údržba palivového systému

Vyčištění nádobky s nánosem usazenin

Servisní interval: Po každých 100 hodinách provozu—Vyčistěte nádobku s nánosem usazenin.

1. Připravte stroj na údržbu, viz Příprava na údržbu (strana 22).
2. Přepněte uzavírací ventil paliva do VYPNUTÉ polohy (Obrázek 33).

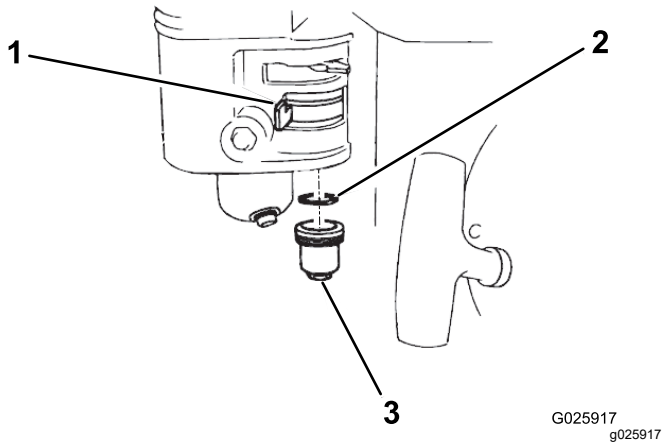

Obrázek 33

1. Uzavírací ventil paliva
2. Těsnicí kroužek
3. Nádobka s nánosem usazenin

3. Demontujte odkalovací nádobku paliva a kruhové těsnění (Obrázek 33).
4. Zkontrolujte míru opotřebení a možné poškození kruhového těsnění. Je-li poškozeno nebo opotřebeno, vyměňte je.
5. Omyjte nádobku s nánosem usazenin a těsnicí kroužek v nehořlavém rozpouštědle a důkladně je osušte.
6. Kruhové těsnění vložte do uzavíracího ventilu paliva a odkalovací nádobku paliva namontujte zpět na příslušné místo (Obrázek 33). Nádobku s nánosem usazenin bezpečně utáhněte.

Údržba elektrického systému

Kontrola činnosti bezpečnostního blokovacího systému

⚠ VÝSTRAHA

Jestliže jsou ochranné spínače odpojeny nebo poškozeny, stroj se může za provozu chovat nepředvídatelně a způsobit zranění osob.

- **S ochrannými spínači nemanipulujte.**
- **Funkci blokovacích spínačů denně kontrolujte a jakýkoli poškozený spínač před použitím stroje vyměňte.**

Důležité: **Jestliže zjistíte, že systém nepracuje v souladu s níže uvedeným popisem, nechejte stroj neprodleně opravit u autorizovaného prodejce Toro.**

1. Je-li stroj na přepravních kolech, spusťte jej na válce, viz Spouštění stroje na válce (strana 18).
2. Zatáhněte parkovací brzdu, přesvědčte se, zda jsou jízdní pedály v NEUTRÁLNÍ poloze, a nastartujte motor.
3. Sedněte si na sedadlo.
4. Při zatažené parkovací brzdě zlehka sešlápněte jízdní pedál; motor by se měl přibližně po 1 sekundě zastavit.
5. Při spuštěném motoru a uvolněné brzdě se postavte a přesvědčte se, zda se motor vypne po 1 sekundě.

Poznámka: Bezpečnostní blokovací systém je rovněž navržen tak, aby došlo k zastavení motoru v případě, kdy se obsluha při jízdě se strojem zvedne ze sedadla.

Údržba brzd

Kontrola parkovací brzdy

Servisní interval: Při každém použití nebo denně

1. Přejeďte se strojem na rovný povrch nebo jej tam přepravte.
2. Pokud chcete stroj přepravit, odpojte jej od vlečného vozidla a spusťte jej na válce, viz Odpojení stroje od vlečného vozidla (strana 18) a Spouštění stroje na válce (strana 18).
3. Zatáhněte parkovací brzdu.
4. Nastartujte motor a nastavte jeho rychlost na VOLNOBĚŽNÉ otáčky.
5. Posaďte se na sedadlo obsluhy.
6. Sešlápněte jeden z pojezdových pedálů.

   Důležité: **Stroj se nesmí pohnout. Pokud se pohne, seřiďte parkovací brzdu; postupujte podle pokynů v části Seřízení parkovací brzdy (strana 29).**

   Poznámka: Pokud sešlápnete pojezdový pedál při zatažené parkovací brzdě, do 1 sekundy se motor vypne.

Seřízení parkovací brzdy

1. Ujistěte se, že je motor vypnutý.
2. Uvolněte parkovací brzdu.
3. Parkovací brzdu seřiďte následovně:
   - Chcete-li zvýšit brzdnou sílu, utáhněte pojistnou matici brzdy ve směru hodinových ručiček (Obrázek 34).
   - Chcete-li brzdnou sílu snížit, povolte pojistnou matici brzdy proti směru hodinových ručiček (Obrázek 34).

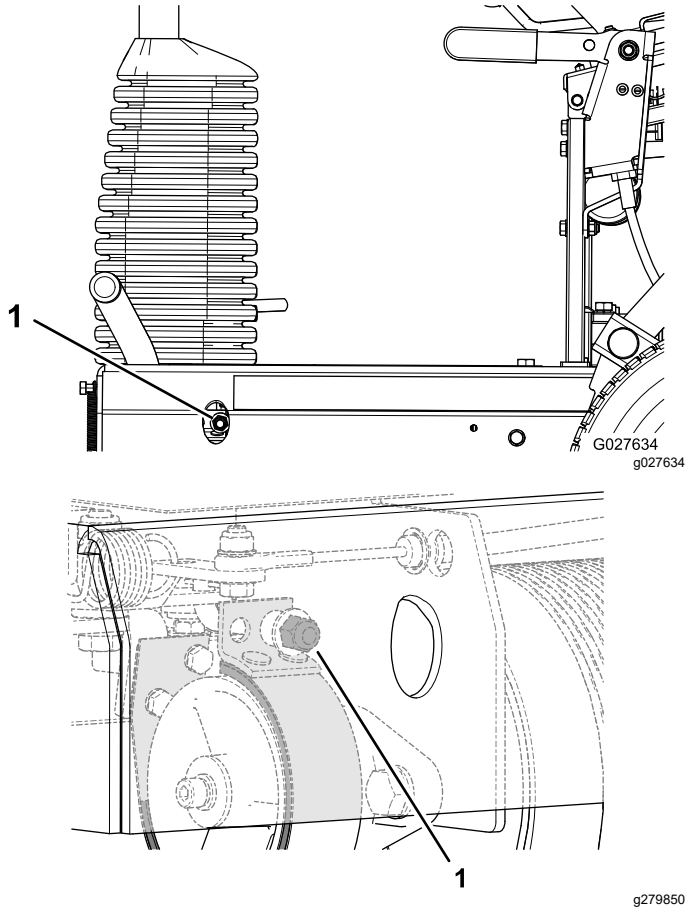

Obrázek 34

1. Pojistná matice brzdy

4. Zkontrolujte parkovací brzdu; postupujte podle pokynů v části Kontrola parkovací brzdy (strana 29).
5. Nastartujte motor a nastavte jeho rychlost na VOLNOBĚŽNÉ otáčky.
6. Posaďte se na sedadlo obsluhy.
7. Uvolněte parkovací brzdu.
8. Sešlápněte jeden z pojezdových pedálů.

   Stroj se musí pohnout. Pokud se po uvolnění parkovací brzdy stroj nerozjede, opakujte kroky 3 až 8. Musíte dosáhnout takového nastavení, aby se stroj při zatažené ruční brzdě nerozjel a po uvolnění parkovací brzdy se uvedl do pohybu.
9. Zatáhněte parkovací brzdu a vypněte motor.

Údržba hydraulického systému

Bezpečnost při práci s hydraulickým systémem

- Pokud se kapalina dostane do kůže, vyhledejte okamžitě lékařskou pomoc. Vstříknutou kapalinu musí lékař chirurgicky odstranit do několika hodin.
- Před natlakováním hydraulické soustavy zkontrolujte bezvadný stav všech hydraulických hadic a potrubí a utažení všech hydraulických spojek a přípojek.
- Nepřibližujte tělo a ruce k netěsnícím místům nebo tryskám, ze kterých uniká hydraulická kapalina pod vysokým tlakem.
- K nalezení úniků hydraulické kapaliny použijte karton nebo papír.
- Před prováděním jakékoli práce na hydraulické soustavě bezpečně uvolněte tlak v této soustavě.

Kontrola hydraulických hadic a spojek

Servisní interval: Při každém použití nebo denně

Zkontrolujte, zda u hydraulického systému nejsou netěsnosti, volné montážní držáky ani volné spojky a zda nedošlo k opotřebení a narušení systému vlivem počasí a chemikálií. Před použitím stroje proveďte všechny nezbytné opravy.

⚠ DŮLEŽITÉ UPOZORNĚNÍ

Hydraulická kapalina unikající pod tlakem může proniknout do kůže a způsobit zranění.

- **Pokud se kapalina dostane do kůže, vyhledejte okamžitě lékařskou pomoc.**
- **Před natlakováním hydraulického systému zkontrolujte bezvadný stav všech hydraulických hadic a potrubí a utažení všech hydraulických spojek a přípojek.**
- **Nepřibližujte tělo a ruce k netěsnícím místům nebo tryskám, ze kterých uniká hydraulická kapalina pod vysokým tlakem.**
- **K nalezení úniků hydraulické kapaliny použijte karton nebo papír.**
- **Před prováděním jakékoli práce na hydraulické soustavě bezpečně uvolněte tlak v této soustavě.**

Kontrola hladiny hydraulické kapaliny

Servisní interval: Při každém použití nebo denně
Zkontrolujte hladinu hydraulické kapaliny před prvním nastartováním motoru a poté každý den.

Poznámka: Před prováděním prací na kterékoli součásti hydraulického hnacího systému vypněte motor a uvolněte tlak v systému. Před spuštěním motoru po provádění údržby hydraulického systému a natlakováním hydraulického vedení zkontrolujte, zda žádné hadice a přípojky nejsou poškozené a zda jsou všechny správně utažené. Poškozené hadice vyměňte a podle potřeby dotáhněte volné spojky.

1. Připravte stroj na údržbu, viz Příprava na údržbu (strana 22).
2. Zvedněte sedadlo obsluhy, viz Zvednutí sedadla obsluhy (strana 22).
3. Sejměte uzávěr a zkontrolujte hladinu hydraulické kapaliny v nádrži (Obrázek 35).

   Hladina hydraulické kapaliny musí zakrývat nápis COLD (studená kapalina), který je vyražen v přepážce nádrže.

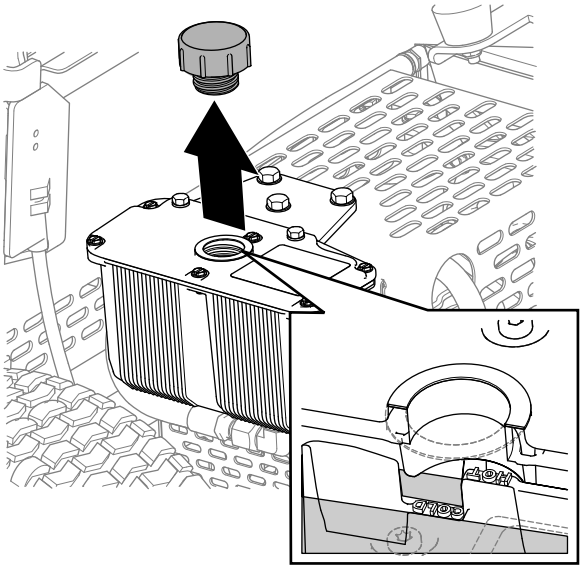

g279851

Obrázek 35

4. V případě potřeby doplňte specifikovanou hydraulickou kapalinu do nádrže tak, aby její hladina sahala do úrovně nápisu na přepážce označujícího hladinu studené kapaliny.

   Poznámka: Přepážka v nádrži je označena nápisy HOT (horká kapalina) a COLD (studená kapalina). Naplňte nádrž do správné výše v závislosti na teplotě kapaliny. Hladina kapaliny se mění podle její teploty. Značka studené kapaliny ukazuje hladinu kapaliny, jejíž teplota je 24 °C. Značka horké kapaliny ukazuje hladinu kapaliny, jejíž teplota je 107 °C.

   Příklad: Pokud je kapalina zahřátá na teplotu okolního vzduchu, přibližně 24 °C, doplňte ji pouze ke značce „studená kapalina“. Je-li kapalina zahřátá přibližně na 65 °C, doplňte kapalinu tak, aby její hladina sahala mezi značky „horká“ a „studená“.
5. Nasaďte zpět uzávěr nádrže hydraulické kapaliny a pevně jej utáhněte.

   Důležité: **Uzávěr nádrže neutahujte nadměrně.**
6. Veškerou rozlitou kapalinu utřete.
7. Spusťte sedadlo obsluhy, viz Sklopení sedadla obsluhy (strana 23).

Specifikace hydraulické kapaliny

Nádrž je z výroby naplněna vysoce kvalitní hydraulickou kapalinou. Zkontrolujte hladinu hydraulické kapaliny před prvním nastartováním motoru a poté každý den, viz Kontrola hladiny hydraulické kapaliny (strana 31).

Doporučená náhradní kapalina: Toro PX Extended Life Hydraulic Fluid; k dispozici v 19litrových kbelících nebo 208litrových sudech.

Poznámka: U stroje, který používá doporučenou náhradní kapalinu, je interval výměny kapaliny a filtru delší.

Alternativní hydraulické kapaliny: Pokud kapalinu Toro PX Extended Life Fluid nemáte k dispozici, můžete použít jinou běžnou hydraulickou kapalinu na ropné bázi za předpokladu, že její specifikace spadají u všech níže uvedených materiálových vlastností do příslušného rozsahu a jsou v souladu s průmyslovými normami. Nepoužívejte syntetickou kapalinu. Požádejte místního prodejce maziv o doporučení vhodného výrobku.

Poznámka: Společnost Toro nepřebírá žádnou odpovědnost za škody způsobené nevhodnými náhražkami, proto používejte jen produkty od osvědčených výrobců, kteří si za svými doporučeními stojí.

Vysoký index viskozity/Hydraulická kapalina s ochranou proti opotřebení a nízkým bodem tuhnutí, ISO VG 46

Materiálové vlastnosti:

Viskozita, ASTM D445	cSt při 40 °C: 44 až 48
Index viskozity ASTM D2270	140 nebo vyšší

Vysoký index viskozity/Hydraulická kapalina s ochranou proti opotřebení a nízkým bodem tuhnutí, ISO VG 46 (cont'd.)

Bod tuhnutí, ASTM D97	-37 °C až -45 °C
Oborové specifikace:	Eaton Vickers 694 (I-286-S, M-2950-S/35VQ25 nebo M-2952-S)

Poznámka: Mnohé hydraulické kapaliny jsou téměř bezbarvé, takže je obtížné lokalizovat netěsnosti. Pro hydraulickou kapalinu je k dispozici přísada s červeným barvivem v lahvičkách o objemu 20 ml. Lahvička dostačuje pro 15 až 22 l hydraulické kapaliny. Opatřete si díl s objednacím číslem 44-2500 od autorizovaného prodejce Toro.

Výměna hydraulické kapaliny a filtru

Servisní interval: Po prvních 20 hodinách—Vyměňte hydraulickou kapalinu a filtr.

Po každých 400 hodinách provozu—Vyměňte hydraulickou kapalinu a filtr.

Důležité: **Používejte pouze specifikovanou hydraulickou kapalinu. Jiné kapaliny by mohly systém poškodit.**

Příprava na výměnu hydraulické kapaliny a filtru

1. Přejeďte se strojem na rovný povrch nebo jej tam přepravte, viz Přeprava stroje (strana 16).
2. Je-li spuštěný motor, vypněte jej.
3. Zatáhněte parkovací brzdu.
4. Je-li stroj umístěn na válcích, zvedněte jej na přepravní kola, viz Zvednutí stroje na přepravní kola (strana 17).
5. Zvedněte sedadlo obsluhy, viz Zvednutí sedadla obsluhy (strana 22).
6. Pokud motor běžel, počkejte, dokud motor a hydraulický systém nevychladne.

Vypouštění hydraulické kapaliny

1. Pod nádrž hydraulické kapaliny umístěte nádobu na zachycení oleje o objemu 2 l (Obrázek 36).

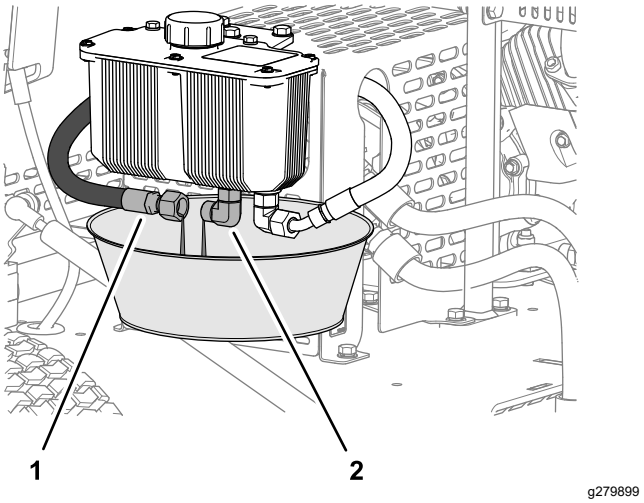

Obrázek 36

1. Přívodní hadice hydraulického oleje
2. Hydraulická přípojka (nádrž)

2. Odpojte přívodní hadici hydraulické kapaliny od přípojky na nádrži a veškerou hydraulickou kapalinu vypusťte (Obrázek 36).
3. Připojte zpět hadici hydraulické kapaliny, kterou jste odpojili v kroku 2.
4. Veškerou rozlitou hydraulickou kapalinu otřete.
5. Použitou hydraulickou kapalinu zlikvidujte podle místních předpisů.

Výměna filtru

Servisní interval: Po prvních 20 hodinách—Vyměňte hydraulickou kapalinu a filtr.

Po každých 400 hodinách provozu—Vyměňte hydraulickou kapalinu a filtr.

1. Vyčistěte okolí hlavy filtru a filtru hydraulické kapaliny.
2. Pod filtr hydraulické kapaliny umístěte hadry (Obrázek 37).

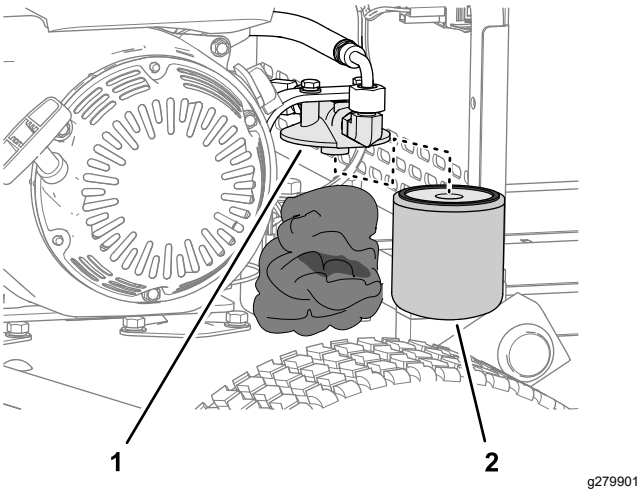

Obrázek 37

1. Hlava filtru
2. Filtr hydraulické kapaliny

3. Opatrně demontujte filtr hydraulické kapaliny (Obrázek 37).
4. Náhradní filtr naplňte specifikovanou hydraulickou kapalinou a touto kapalinou potřete i těsnění.
5. Rukou namontujte filtr na hlavu filtru (Obrázek 37) tak, aby těsnění přišlo do styku s hlavou filtru, a poté filtr utáhněte o další ¾ otáčky.
6. Veškerou rozlitou hydraulickou kapalinu otřete.
7. Starý filtr zlikvidujte podle místních předpisů.

Naplnění nádrže hydraulické kapaliny

1. Spusťte stroj na válce, viz Spouštění stroje na válce (strana 18).
2. Sejměte uzávěr nádrže hydraulické kapaliny (Obrázek 38).

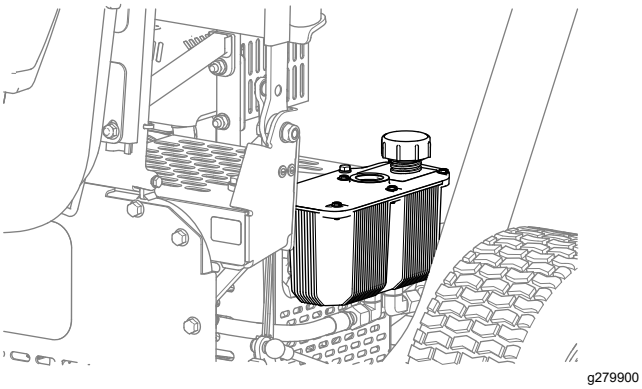

Obrázek 38

3. Nádrž naplňte specifikovanou hydraulickou kapalinou podle pokynů v části Spouštění stroje na válce (strana 18) a Kontrola hladiny hydraulické kapaliny (strana 31).
4. Namontujte uzávěr nádrže (Obrázek 38).
5. Veškerou rozlitou hydraulickou kapalinu otřete.
6. Nastartujte motor a nechejte jej pracovat přibližně 3 až 5 minut při nízkých volnoběžných otáčkách.

   Takové spuštění motoru umožňuje cirkulaci hydraulické kapaliny a odvzdušnění hydraulického systému.
7. Zkontrolujte, zda z nádrže stroje, hadic a filtru hydraulické kapaliny hydraulická kapalina neuniká.

   Místa případného úniku hydraulické kapaliny opravte.
8. Vypněte motor, zkontrolujte hladinu hydraulické kapaliny a podle potřeby kapalinu doplňte.
9. Spusťte sedadlo obsluhy, viz Sklopení sedadla obsluhy (strana 23).

Údržba podvozku

Kontrola tlaku vzduchu v pneumatikách

1. Změřte tlak vzduchu v pneumatikách přepravních kol.

   Naměřená hodnota musí být 1,03 bar.

2. Je-li tlak vzduchu vyšší nebo nižší než 1,03 bar, doplňte nebo upusťte vzduch tak, abyste dosáhli hodnoty přesně 1,03 bar.

Kontrola uvolněných upevňovacích prvků stroje

Servisní interval: Po prvních 5 hodinách

Při každém použití nebo denně

Zkontrolujte, zda některé matice a šrouby na rámu stroje nejsou uvolněné nebo zda nechybí.

Uvolněné matice a šrouby utáhněte a chybějící upevňovací prvky nahraďte novými.

Čištění

Čištění stroje

Servisní interval: Po každém použití

Důležité: **Stroj nikdy nemyjte brakickou nebo recyklovanou vodou.**

1. Stroj umyjte čistou vodou.

   Poznámka: K mytí stroje nikdy nepoužívejte tlakové mycí zařízení.

2. Podle potřeby odstraňte z válců nečistoty stříkáním vody do otvorů v pouzdrech válců (Obrázek 39).

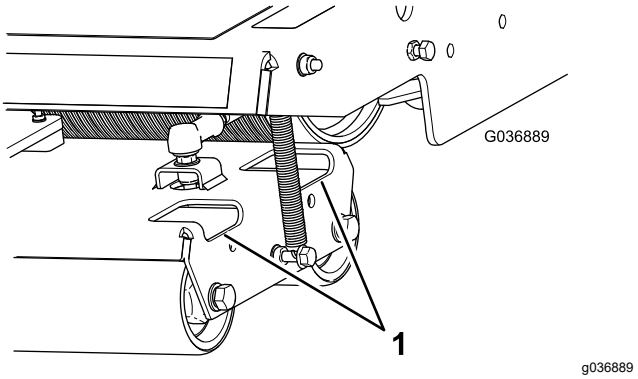

Obrázek 39

1. Přístupové otvory

3. Odstraňte veškeré nečistoty v okolí hydraulického motoru (Obrázek 40).

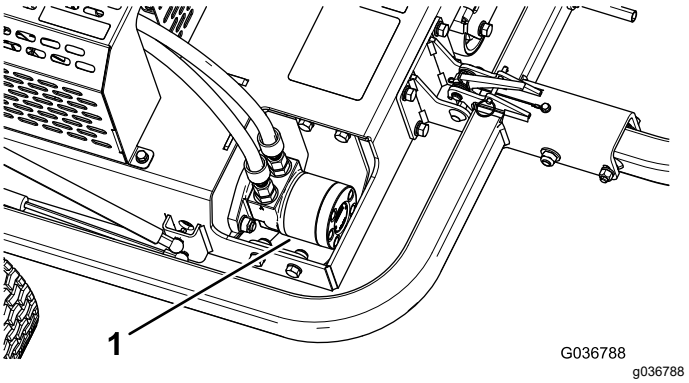

Obrázek 40

1. Hydraulický motor

4. Odstraňte veškeré nečistoty z motoru a chladicích žeber motoru (Obrázek 41).

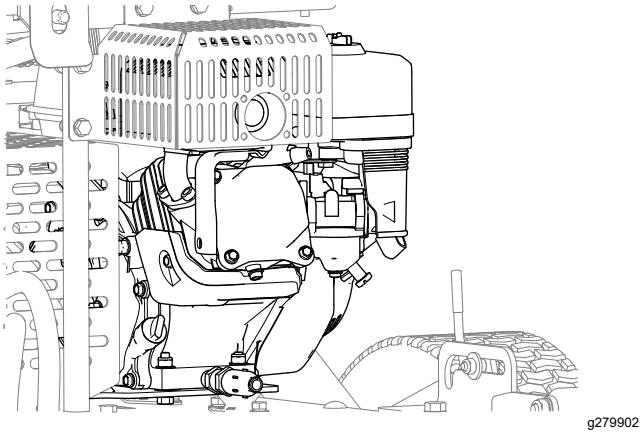

Obrázek 41

Uskladnění

Příprava stroje na krátkodobé uskladnění

Méně než 90 dní

1. Před opuštěním místa obsluhy vypněte stroj a počkejte, až se zastaví všechny pohybující se části. Před seřizováním, údržbou, čištěním nebo skladováním nechejte stroj vychladnout.
2. Odstraňte zbytky trávy, nečistoty a špínu ze všech vnějších ploch stroje, zejména z válců a motoru. Očistěte žebra hlavy válců a kryt ventilátoru na motoru od nečistot a chomáčů posekané trávy.

   Důležité: **Stroj můžete umýt vodným roztokem mírně působícího saponátu. Stroj nemyjte tlakovou vodou. Nepoužívejte velké množství vody, zejména v blízkosti motoru.**
3. Zkontrolujte a dotáhněte všechny šrouby, svorníky a matice. Všechny opotřebené nebo poškozené části opravte nebo vyměňte.
4. Natřete poškrábaná místa a odkrytý kovový povrch. Lak lze zakoupit u místního autorizovaného prodejce Toro.

Příprava stroje na dlouhodobé uskladnění

Více než 90 dní

1. Proveďte všechna opatřená uvedená v části Příprava stroje na krátkodobé uskladnění (strana 35).
2. Připravte palivo se stabilizačním aditivem podle pokynů výrobce.
3. Palivovou nádrž naplňte palivem se stabilizačním aditivem.
4. Nechejte motor 5 minut pracovat, aby se upravené palivo rozptýlilo po celém palivovém systému.
5. Buď vypněte motor a nechejte jej vychladnout, a poté palivovou nádrž vypusťte, nebo nechejte motor běžet, dokud se nezastaví.
6. Spusťte motor a nechte jej běžet, dokud se sám nezastaví. Zopakujte postup se zapnutým sytičem, dokud nebude možné motor znovu spustit.
7. Palivo řádně zlikvidujte. Recyklaci proveďte v souladu s místními předpisy.

Odstavení stroje

Stroj uskladněte ve skladu anebo garáži v čistém a suchém prostředí. Stroj přikryjte, aby byl chráněn před poškozením a nečistotami.

Poznámky:

Oznámení o ochraně soukromí EEA / UK

Způsob, jakým společnost Toro nakládá s vašimi osobními údaji

Společnost Toro Company („Toro“) respektuje vaše soukromí. Když zakoupíte naše produkty, můžeme shromažďovat určité osobní informace poskytnuté buď přímo vámi, nebo vaším místním prodejcem či společností Toro. Společnost Toro využívá tyto informace k plnění smluvních povinností, jako je například registrace vaší záruky, zpracování reklamace nebo kontakt s vámi v případě stažení výrobku – a pro legitimní obchodní účely – jako např. zjišťování spokojenosti zákazníků, zlepšování našich výrobků nebo poskytování informací o výrobcích, jež pro vás mohou být zajímavé. Společnost Toro může sdílet vaše údaje se svými dceřinými společnostmi, přidruženými společnostmi, prodejci a dalšími obchodními partnery v souvislosti s kteroukoli z těchto činností. Osobní údaje můžeme rovněž poskytnout, pokud je to vyžadováno zákonem nebo v souvislosti s prodejem, koupí nebo sloučením podniku. Vaše osobní informace nebudeme nikdy prodávat žádné další společnosti pro marketingové účely.

Zachování osobních údajů

Společnost Toro uchová vaše osobní údaje, pokud jsou relevantní pro výše uvedené účely a v souladu se zákonnými požadavky. Chcete-li získat další informace o platných lhůtách uchovávání, kontaktujte nás prosím na adrese legal@toro.com.

Závazek společnosti Toro k bezpečnosti

Vaše osobní údaje mohou být zpracovávány v USA nebo jiné zemi, ve které mohou platit méně přísné zákony na ochranu dat než v zemi vašeho bydliště. Pokaždé, když převedeme vaše údaje mimo zemi vašeho bydliště, přijmeme zákonem požadovaná opatření, abychom zajistili, že budou zavedeny příslušné záruky, které ochrání vaše informace a zajistí šetrné nakládání s nimi.

Přístup a oprava

Můžete mít právo své osobní údaje upravovat nebo kontrolovat a můžete mít námitky nebo omezovat zpracování svých dat. Za tímto účelem nás kontaktujte e-mailem legal@toro.com. Máte-li pochybnosti ohledně způsobu, jakým společnost Toro zpracovala vaše informace, doporučujeme, abyste tuto otázku vznesli přímo u nás. Vezměte prosím na vědomí, že občané EU mají právo podat stížnost na úřadě pro ochranu osobních údajů.

Návrh zákona č. 65 ve státě Kalifornie (California Proposition 65) – výstraha

Co tato výstraha znamená?

V prodeji můžete spatřit výrobek, který je opatřen následujícím výstražným štítkem:

VÝSTRAHA: Rakovina a poškození reprodukčního systému – www.P65Warnings.ca.gov.

O co se v návrhu zákona č. 65 jedná?

Návrh zákona č. 65 se vztahuje na všechny společnosti působící v Kalifornii, které tam prodávají výrobky nebo vyrábějí výrobky, jež mohou být v Kalifornii prodávány nebo do ní dováženy. Návrh nařizuje, aby guvernér státu Kalifornie vedl a zveřejňoval soupis chemických látek, o nichž je známo, že mohou způsobit rakovinu, vrozené vady a/nebo jiné poškození reprodukčního systému. Soupis, který je každoročně aktualizován, zahrnuje stovky chemikálií, které se nacházejí v mnoha předmětech každodenní potřeby. Účelem návrhu zákona č. 65 je informovat veřejnost o vystavení působení těchto chemických látek.

Návrh nezakazuje prodej výrobků obsahujících tyto chemikálie, místo toho však žádá, aby byly všechny výrobky, obaly výrobků nebo literatura doprovázející tyto výrobky opatřeny výstrahou. Výstraha uvedená v souladu s návrhem č. 65 neznamená, že výrobek je v rozporu s jakýmikoli normami nebo požadavky týkajícími se bezpečnosti výrobku. Vláda státu Kalifornie ve skutečnosti objasnila, že zmíněná výstraha není totéž jako regulační rozhodnutí, jež stanovuje, zda je produkt „bezpečný“ nebo „nebezpečný“. Řada z těchto chemických látek se mnoho let používá ve výrobcích každodenní potřeby, aniž by byla doložena jakákoli újma na zdraví. Další informace naleznete na stránkách https://oag.ca.gov/prop65/faqs-view-all.

Výstraha uvedená v souladu s návrhem zákona č. 65 znamená, že společnost buď 1) vyhodnotila míru rizika a dospěla k závěru, že nebyla překročena „žádná významná míra rizika“, nebo 2) se rozhodla uvést výstrahu na základě toho, že si je vědoma přítomnosti uvedené chemické látky, míru rizika se ale nepokusila vyhodnotit.

Platí tento zákon všude?

Uvedení výstrahy podle návrhu zákona č. 65 se vyžaduje pouze v rámci kalifornských zákonů. Podobné výstrahy lze spatřit v celé Kalifornii na různých místech, včetně restaurací, obchodů s potravinami, hotelů, škol a nemocnic, a na široké škále produktů. Někteří online a maloobchodní prodejci navíc uvádí výstrahu dle návrhu zákona č. 65 na svých webových stránkách nebo v katalozích.

Jak se výstraha dle kalifornského návrhu zákona liší od federálních limitů?

Normy návrhu zákona č. 65 jsou často přísnější než federální a mezinárodní normy. U řady látek je nutné uvádět výstrahu dle návrhu zákona č. 65 při množství, které je mnohem nižší než u federálních akčních limitů. Například norma návrhu zákona č. 65 upozorňující na množství olova činí 0,5 µg/den, což je výrazně pod limity federálních a mezinárodních norem.

Proč nejsou touto výstrahou opatřeny všechny obdobné produkty?

- Výrobky prodávané v Kalifornii musí být označeny podle návrhu zákona č. 65, zatímco podobné produkty prodávané jinde toto označení mít nemusí.
- Společnost, která v rámci soudního sporu týkajícího se návrhu zákona č. 65 dosáhla mimosoudního vyrovnání, může být požádána, aby na svých produktech výstrahu dle návrhu zákona č. 65 uváděla. Na jiné společnosti, které vyrábějí podobné výrobky, se takový požadavek vztahovat nemusí.
- Prosazování návrhu zákona č. 65 není konzistentní.
- Společnosti se mohou rozhodnout, že výstrahu nebudou uvádět, protože dospěly k závěru, že podle návrhu zákona č. 65 tak nejsou povinny učinit. Pokud výrobek není výstrahou opatřen, neznamená to však, že neobsahuje chemické látky uvedené na seznamu v podobném množství.

Proč společnost Toro tuto výstrahu uvádí?

Společnost Toro se rozhodla, že bude spotřebitelům poskytovat co nejvíce informací, aby mohli činit informovaná rozhodnutí o výrobcích, které kupují a používají. Společnost uvádí výstrahu v případech, kdy si je vědoma přítomnosti jedné nebo více uvedených chemických látek, i když neprovedla přesné vyhodnocení úrovně expozice. Požadavky na omezení expozice se totiž nevztahují na všechny uvedené chemické látky. Společnost Toro se z důvodů obezřetnosti rozhodla výstrahu dle návrhu zákona č. 65 uvést, i když nebezpečí vystavení působení chemických látek obsažených ve výrobcích značky Toro je zanedbatelné nebo spadá do kategorie „žádné významné riziko“. Pokud společnost Toro takovou výstrahu neuvede, může být mimoto žalována státem Kalifornie nebo soukromými stranami, jež o prosazování návrhu zákona č. 65 usilují, a může z toho pro ni vyplývat citelný postih.

Záruka Toro

Omezená záruka na dobu dvou let nebo 1 500 provozních hodin

Podmínky a výrobky, na které se záruka vztahuje

Společnost Toro Company a její dceřiná společnost Toro Warranty Company na základě vzájemné dohody nesou společně záruky za případné materiálové či výrobní vady komerčního výrobku společnosti Toro („výrobek“) po dobu 2 let nebo 1 500 provozních hodin* podle toho, co nastane dříve. Tato záruka se vztahuje na všechny výrobky s výjimkou provzdušňovačů (viz jednotlivé části záruky vztahující se na tyto výrobky). V případě, že jsou naplněny záruční podmínky, opravíme výrobek na vlastní náklady, včetně diagnostiky, práce, náhradních dílů a dopravy. Tato záruka začíná běžet v den dodání výrobku původnímu maloobchodnímu odběrateli.
* Výrobek vybavený měřičem provozních hodin.

Pokyny pro poskytnutí záruční opravy

Jste-li přesvědčeni, že došlo k naplnění záručních podmínek, musíte sdělit distributorovi komerčních výrobků nebo autorizovanému prodejci komerčních výrobků, kde jste výrobek zakoupili. Potřebujete-li pomoc s vyhledáním distributora nebo autorizovaného prodejce komerčních výrobků nebo máte-li dotazy týkající se vašich práv či povinností spojených se zárukou, můžete nás kontaktovat na adrese:

Toro Commercial Products Service Department
Toro Warranty Company
8111 Lyndale Avenue South
Bloomington, MN 55420-1196

952–888–8801 nebo 800–952–2740
E-mail: commercial.warranty@toro.com

Povinnosti vlastníka

Jako vlastníci výrobku jste odpovědní za provádění nutné údržby a seřizování, jak je uvedeno v příslušné *provozní příručce*. Opravy týkající se závad výrobku způsobených nevyhovující údržbou a úpravami nejsou zahrnuty v rámci této záruky.

Součásti a úkony, na které se nevztahuje záruka

Ne všechny závady nebo poruchy, které se v záruční době na výrobku vyskytnou, jsou vady materiálu nebo výrobní vady. Záruka se nevztahuje na následující:

- Závady na výrobku, které jsou důsledkem použití jiných náhradních dílů než Toro nebo instalace a používání přídavných nebo upravených zařízení a produktů jiné značky než Toro.
- Závady na výrobku, které jsou důsledkem neprovádění doporučené údržby a/nebo seřizování.
- Závady na výrobku, které jsou důsledkem jeho nesprávného, nedbalého nebo nezodpovědného používání.
- Součásti, u nichž dochází k opotřebení, které nejsou poškozené. Mezi součásti, u nichž dochází k opotřebení nebo ke spotřebě v rámci běžného provozu výrobku, patří mimo jiné brzdové destičky a obložení, spojkové obložení, žací nože, vřetena, válce a ložiska (utěsněná nebo mazatelná), ploché nože, zapalovací svíčky, řídicí kolečka a jejich ložiska, pneumatiky, filtry, řemeny a některé součásti rozprašovačů, například membrány, trysky, průtokoměry a pojistné ventily.
- Závady způsobené nejen vnějšími vlivy, ale také skladovacími postupy, kontaminací, používáním neschválených paliv, chladicích kapalin, maziv, přísad, hnojiv, vody, chemikálií atd.
- Závady nebo snížení výkonu způsobené používáním paliv (např. benzínu, motorové nafty nebo bionafty), která nevyhovují příslušným průmyslovým normám.
- Běžný hluk, vibrace, opotřebení a znehodnocení. Běžné „opotřebení“ zahrnuje kromě jiného poškození sedaček opotřebením nebo oděrem, odřený lak, poškrábané etikety nebo okna.

Díly

Díly, u nichž je v rámci údržby plánována výměna, jsou kryté zárukou do doby jejich plánované výměny. Díly vyměněné podle této záruky jsou kryté po dobu platnosti záruky na originální výrobek a stávají se majetkem společnosti Toro. Společnost Toro učiní konečné rozhodnutí o tom, zda příslušný díl nebo montážní celek budou opraveny nebo vyměněny. Společnost Toro může k záručním opravám použít repasované díly.

Záruka poskytovaná na akumulátory s hlubokým cyklem vybití a lithium-iontové akumulátory

Akumulátor s hlubokým cyklem vybití a lithium-iontové akumulátory mají specifikovaný celkový počet kilowatthodin, které jsou během své životnosti schopny dodat. Způsob provozu, dobíjení a údržby může životnost akumulátorů prodloužit nebo zkrátit. Postupem času se množství užitečné práce v intervalech mezi dobíjením akumulátorů snižuje, až jsou akumulátory zcela vypotřebované. Výměna akumulátorů vypotřebovaných v důsledku běžného provozu je odpovědností majitele výrobku.
Poznámka: (pouze lithium-iontový akumulátor): další informace naleznete v záruce na akumulátor.

Doživotní záruka na klikový hřídel (pouze model ProStripe 02657)

Na modely Prostripe, jež jsou vybaveny originálním třecím kotoučem Toro a brzdovou spojkou žacího nože Crank-Safe (montážní celek integrované brzdové spojky žacího nože (BBC) + třecí kotouč) a používány původním kupujícím v souladu s doporučenými postupy pro obsluhu a údržbu, se vztahuje doživotní záruka na ohnutí klikového hřídele motoru. Doživotní záruka na klikový hřídel se nevztahuje na stroje vybavené třecími podložkami, brzdovou spojkou žacího nože (BBC) a dalšími takovými zařízeními.

Údržbu hradí majitel

Mezi běžné servisní úkony vyžadované u výrobků značky Toro a prováděné na náklady majitele patří seřizování, mazání, čištění a leštění motoru, výměna filtrů, chladicí kapaliny a provádění doporučené údržby.

Obecné podmínky

Oprava autorizovaným distributorem nebo prodejcem Toro je jediný nápravný prostředek, na který máte podle této záruky nárok.

Společnosti Toro Company a Toro Warranty Company nejsou odpovědné za nepřímé, náhodné ani následné škody související s používáním výrobků Toro, na něž se vztahuje tato záruka, včetně jakýchkoli nákladů nebo výdajů na zajištění náhradního zařízení nebo servisu během odpovídající doby trvání poruchy nebo nepoužitelnosti výrobku do skončení oprav podle této záruky. S výjimkou níže uvedené emisní záruky, která platí v odpovídajících případech, neexistuje žádná jiná výslovná záruka. Veškeré předpokládané záruky prodejnosti a vhodnosti použití jsou omezeny na dobu trvání této výslovné záruky.

Některé státy nepovolují vyloučení náhodných nebo následných škod ze záruky nebo omezení doby trvání předpokládané záruky, proto se na vás výše uvedené výjimky a omezení nemusejí vztahovat. Tato záruka uděluje specifická zákonná práva, kromě nichž můžete mít i další práva, která se mezi jednotlivými státy liší.

Poznámka k záručnímu krytí systému řízení emisí

Systém pro kontrolu emisí v produktu může být pokryt samostatnou zárukou, která splňuje požadavky stanovené americkými organizacemi EPA (U.S. Environmental Protection Agency) a/nebo CARB (California Air Resources Board). Na záruku na systém pro kontrolu emisí se nevztahují výše uvedená omezení týkající se provozních hodin. Viz prohlášení o záruce na systém řízení emisí, které bylo dodáno s výrobkem, nebo je součástí dokumentace od výrobce motoru.

Jiné země než USA a Kanada

Prosíme zákazníky, kteří zakoupili produkty společnosti Toro dovezené z USA či Kanady, aby se spojili s příslušným distributorem (zástupcem) společnosti Toro, který jim poskytne záruční podmínky platné v dané zemi, oblasti nebo státu. Pokud z jakéhokoli důvodu nejste se službami distributora spokojeni nebo je pro vás obtížné získat informace o záruce, obraťte se na autorizované servisní středisko společnosti Toro.

374-0253 Rev G