Form No. 3433-728 Rev B

TORO®

Count on it.

Podręcznik operatora

Walcarka GreensPro™ 1260 Greens Roller

Model nr 44913—Numer seryjny 405530245 i wyższe

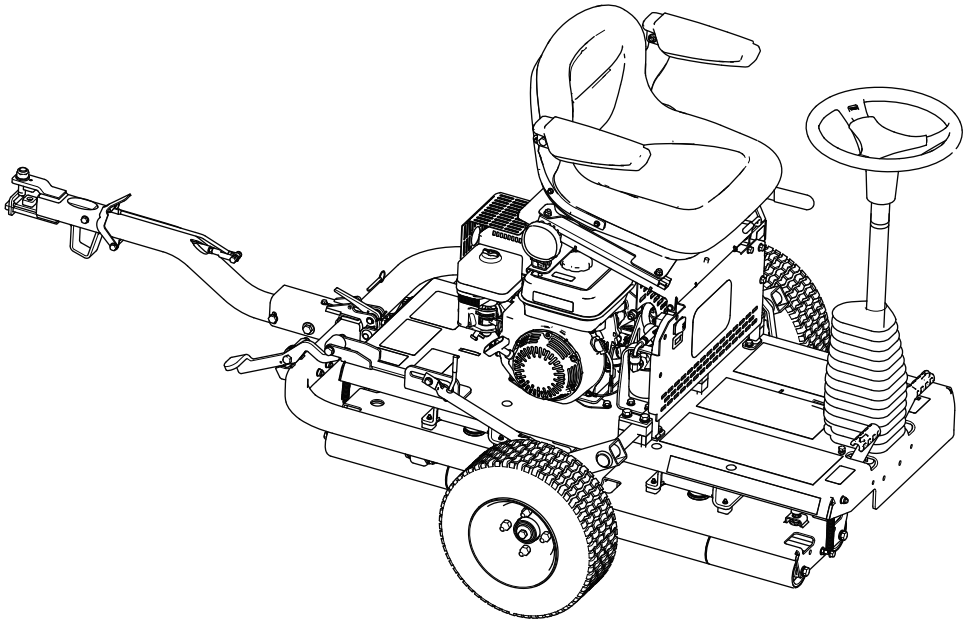

Zarejestruj produkt pod adresem www.Toro.com.
Tłumaczenie oryginału (PL)

CE

3433-728 B

Niniejsze urządzenie jest zgodne ze wszystkimi obowiązującymi dyrektywami Unii Europejskiej; szczegółowe informacje zamieszczone są w odpowiedniej deklaracji zgodności, w oddzielnym arkuszu.

Stosowanie lub eksploatowanie w obszarach zalesionych, zakrzewionych lub trawiastych silnika bez działającego tłumika z iskrochronem według punktu 4442 kodeksu dotyczącego ochrony dóbr publicznych stanu Kalifornia lub silnika zaprojektowanego z myślą o ochronie przeciwpożarowej i odpowiednio wyposażonego oraz utrzymywanego jest naruszeniem punktu 4442 lub 4443 tegoż kodeksu.

⚠ OSTRZEŻENIE

KALIFORNIA
Propozycja 65 ostrzeżenie

Układ wydechowy tego urządzenia zawiera substancje chemiczne, które mogą być przyczyną powstawania raka, chorób układu oddechowego i innych schorzeń.

Użycie tego produktu może skutkować narażeniem się na działanie związków chemicznych uznanych w Stanie Kalifornia za wywołujące raka, uszkodzenia płodu lub działające szkodliwie dla rozrodczości.

Wprowadzenie

Niniejsza maszyna jest samojezdną walcarką przeznaczoną do zastosowań komercyjnych i eksploatacji przez profesjonalnych przedsiębiorców. Maszyna jest przeznaczona do walcowania terenów zielonych, kortów tenisowych i innych trawników w parkach, na polach golfowych, boiskach i terenach wykorzystywanych komercyjnie. Używanie produktu w celach niezgodnych z jego przeznaczeniem może okazać się niebezpieczne dla operatora i osób postronnych.

Przeczytaj uważnie poniższe informacje, aby poznać zasady właściwej obsługi i konserwacji urządzenia, nie uszkodzić go i uniknąć obrażeń ciała. Odpowiedzialność za prawidłowe i bezpieczne użytkowanie produktu spoczywa na Tobie.

Odwiedź www.Toro.com w kwestiach dotyczących materiałów szkoleniowych z zakresu bezpieczeństwa oraz eksploatacji produktu, informacji na temat akcesoriów, pomocy w znalezieniu autoryzowanego sprzedawcy lub rejestracji urządzenia.

Aby skorzystać z serwisu, zakupić oryginalne części Toro lub uzyskać dodatkowe informacje, skontaktuj się z przedstawicielem autoryzowanego serwisu lub biurem obsługi klienta firmy Toro, a także przygotuj numer modelu i numer seryjny urządzenia. Rysunek 1 przedstawia położenie numeru modelu i numeru seryjnego na produkcie. Zapisz je w przewidzianym na to miejscu.

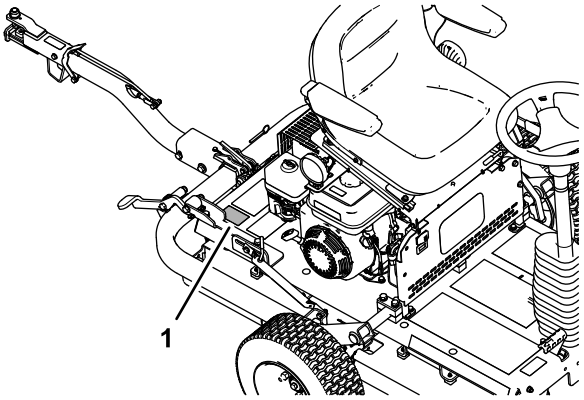

g279976

Rysunek 1

1. Lokalizacja oznaczeń modelu i numerów seryjnych

Model nr _____

Numer seryjny _____

Niniejsza instrukcja zawiera opis potencjalnych zagrożeń, a zawarte w niej ostrzeżenia zostały oznaczone symbolem ostrzegawczym (Rysunek 2), który sygnalizuje niebezpieczeństwo mogące spowodować poważne obrażenia lub śmierć w razie zlekceważenia zalecanych środków ostrożności.

g000502

Rysunek 2
Symbol ostrzegawczy

W niniejszej instrukcji występują 2 słowa podkreślające wagę informacji. **Ważne** zwraca uwagę na szczególne informacje techniczne, a **Uwaga** podkreśla informacje ogólne, wymagające szczególnej uwagi.

© 2020—The Toro® Company
8111 Lyndale Avenue South
Bloomington, MN 55420

Napisz do nas pod adres www.Toro.com.
Wydrukowano w Wielkiej Brytanii
Wszelkie prawa zastrzeżone

Spis treści

Bezpieczeństwo 4
Ogólne zasady bezpieczeństwa 4
Naklejki informacyjne i ostrzegawcze 4
Montaż 7
1 Instalacja kół transportowych 8
2 Instalacja zespołu haka 8
3 Zdejmowanie urządzenia z palety 10
4 Smarowanie urządzenia 10
Przegląd produktu 11
Elementy sterowania 12
Sterowanie silnikiem 13
Specyfikacje 14
Osprzęt/akcesoria 14
Before Operation 14
Bezpieczeństwo przed rozpoczęciem pracy 14
Przygotowanie urządzenia do eksploatacji 15
Specyfikacja paliwa 15
Uzupełnianie paliwa 15
Before Operation 16
Bezpieczeństwo w czasie pracy 16
Uruchamianie silnika 17
Zatrzymywanie silnika 17
Transportowanie maszyny 17
Eksploatacja urządzenia 19
Rady związane z posługiwaniem się urządzeniem 19
After Operation 20
Bezpieczeństwo po skończonej pracy 20
Przewożenie maszyny na przyczepie 20
Konserwacja 21
Zasady bezpieczeństwa podczas konserwacji 21
Zalecany harmonogram konserwacji 21
Zapisy dotyczące obszarów wymagających szczególnej uwagi 22
Lista kontrolna codziennych czynności konserwacyjnych 22
Przed wykonaniem konserwacji 23
Przygotowanie do konserwacji 23
Unoszenie fotela operatora 23
Opuszczanie fotela operatora 24
Smarowanie 24
Smarowanie łożyska napędu walcarki 24
Konserwacja silnika 25
Bezpieczeństwo obsługi silnika 25
Specyfikacja oleju silnikowego 25
Sprawdzanie poziomu oleju silnikowego 25
Wymiana oleju silnikowego 26
Sprawdzanie wkładów filtra powietrza. 27
Konserwacja oczyszczacza powietrza 28
Serwisowanie świecy zapłonowej 28
Sprawdzanie i regulacja luzu zaworowego 29
Konserwacja układu paliwowego 29
Czyszczenie miski osadowej 29
Konserwacja instalacji elektrycznej 30
Sprawdzanie układu blokad bezpieczeństwa 30
Konserwacja hamulców 30
Sprawdzenie hamulca postojowego 30
Regulacja hamulca postojowego 30
Konserwacja instalacji hydraulicznej 31
Bezpieczeństwo obsługi układu hydraulicznego 31
Sprawdzanie przewodów i złączy hydraulicznych 31
Sprawdzanie poziomu płynu hydraulicznego 32
Specyfikacja oleju hydraulicznego 32
Wymiana płynu hydraulicznego i filtra 33
Serwisowanie podwozia 35
Sprawdzanie ciśnienia powietrza w oponach 35
Sprawdzanie maszyny pod kątem luźnych elementów mocujących 35
Czyszczenie 35
Czyszczenie maszyny 35
Przechowywanie 36
Przygotowanie maszyny do krótkotrwałego przechowywania 36
Przygotowanie maszyny do długotrwałego przechowywania 36
Przechowywanie maszyny 37

Bezpieczeństwo

Maszyna została zaprojektowana zgodnie z normami EN ISO 12100:2010 oraz ANSI B71.4-2017.

Ważne: **Dane wymagane przepisami CE można znaleźć w Deklaracji Zgodności dostarczonej wraz z maszyną.**

Ogólne zasady bezpieczeństwa

Produkt może spowodować obrażenia ciała. Aby uniknąć poważnych obrażeń ciała, zawsze przestrzegaj wszystkich instrukcji dotyczących bezpieczeństwa.

- Przed pierwszym uruchomieniem silnika należy zapoznać się z niniejszą *instrukcją obsługi*.
- Podczas obsługi maszyny zachowaj pełne skupienie. Nie podejmuj żadnych rozpraszających czynności, w przeciwnym razie możesz spowodować obrażenia lub wyrządzić szkody w mieniu.
- Nie zbliżać dłoni ani stóp do ruchomych części maszyny.
- Zabronione jest używanie maszyny bez założonych i działających wszystkich osłon oraz innych urządzeń ochronnych.
- Zanim opuścisz stanowisko operatora, wyłącz maszynę, wyjmij kluczyk (jeżeli występuje) i zaczekaj, aż wszystkie ruchome części się zatrzymają. Przed przystąpieniem do regulacji, obsługi technicznej, czyszczenia lub przed przechowywaniem maszyny odczekaj aż ostygnie.

Niewłaściwe użytkowanie lub nieprawidłowa konserwacja maszyny mogą spowodować obrażenia ciała. Aby zmniejszyć ryzyko urazu, należy postępować zgodnie z niniejszymi instrukcjami bezpieczeństwa i zawsze zwracać uwagę na symbol dotyczący bezpieczeństwa ⚠, który oznacza: uwaga, ostrzeżenie lub niebezpieczeństwo – instrukcja dotycząca bezpieczeństwa osobistego. Nieprzestrzeganie powyższych zasad może doprowadzić do obrażeń ciała lub śmierci.

Naklejki informacyjne i ostrzegawcze

Etykiety dotyczące bezpieczeństwa oraz instrukcje są wyraźnie widoczne dla operatora i znajdują się w pobliżu wszystkich miejsc potencjalnego zagrożenia. Uszkodzone i brakujące etykiety należy wymienić.

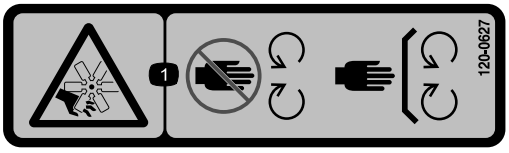

decal120-0627

120-0627

1. Ryzyko przecięcia/odcięcia dłoni, wentylator – zachowaj bezpieczną odległość od części ruchomych; wszystkie zabezpieczenia i osłony muszą być na swoim miejscu.

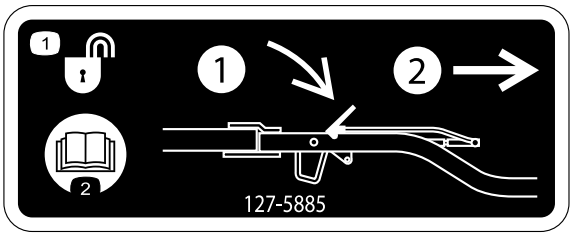

decal127-5885

127-5885

1. Odblokowanie haka – 1) nacisnąć na zaczep; 2) wysunąć hak.
2. Przeczytaj *Instrukcję obsługi*.

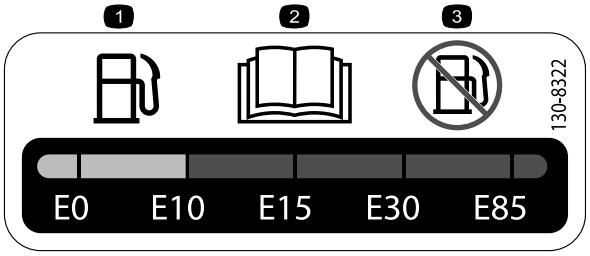

decal130-8322

130-8322

1. Używaj wyłącznie benzyny zawierającej nie więcej niż 10% etanolu objętościowo (E10).
2. Przeczytaj *instrukcję obsługi*.
3. Nie używaj benzyny o zawartości etanolu przekraczającej 10% objętościowo (E10).

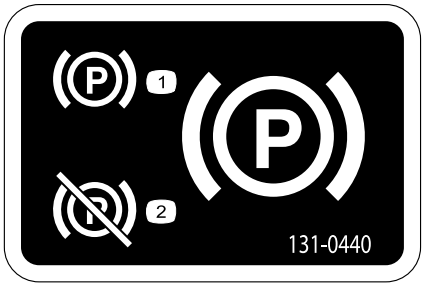

decal131-0440

131-0440

1. Hamulec postojowy — załączony
2. Hamulec postojowy — rozłączony

decal133-1701

133-1701

1. Ostrzeżenie – patrz *instrukcja obsługi*; nie należy obsługiwać maszyny bez wcześniejszego przeszkolenia.
2. Ostrzeżenie – noś ochronniki słuchu.
3. Ostrzeżenie — nie dopuszczaj osób postronnych w pobliże urządzenia.
4. Ostrzeżenie — zabrania się zbliżania do ruchomych części; wszystkie osłony muszą być prawidłowo zainstalowane.
5. Niebezpieczeństwo przewrócenia maszyny — nie używaj maszyny w pobliżu zboczy lub uskoków terenu.

decal133-8062

133-8062

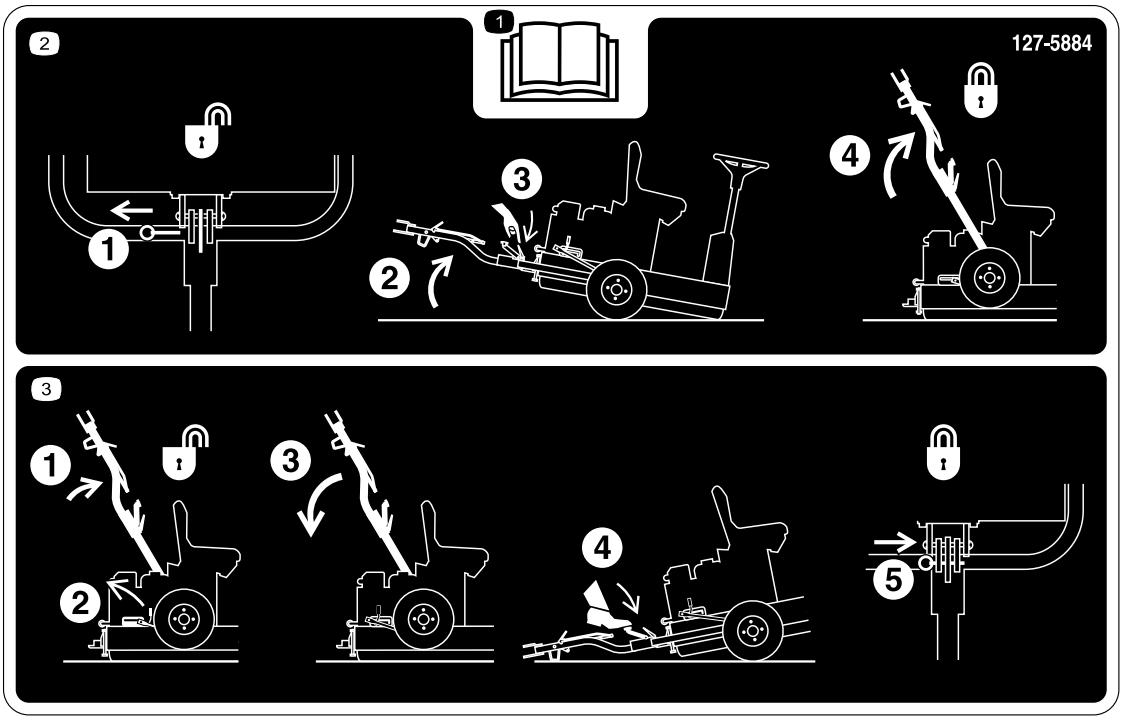

decal127-5884

127-5884

1. Przeczytaj *Instrukcję obsługi*.

2. 1)Wysuń kołek zabezpieczający; 2)Unieś urządzenie; 3)Odblokuj hak; 4)Unieś hak tak, aby zaczep dźwigni został wsunięty i zablokowany.

3. 1)Przesuń hak w górę; 2)Zwolnij dźwignię zaczepu; 3)Przesuń hak w dół; 4)Nadepnij na pedał tak, aby hak zablokował się w odpowiednim miejscu; 5)Wsuń kołek zabezpieczający.

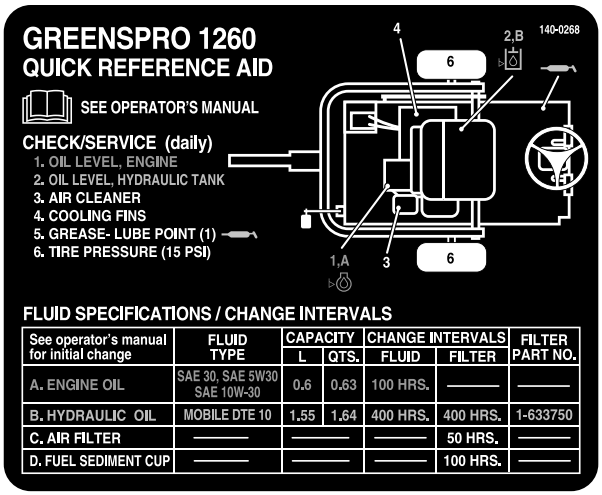

See operator's manual for initial change	FLUID TYPE	CAPACITY		CHANGE INTERVALS		FILTER PART NO.
		L	QTS.	FLUID	FILTER	
A. ENGINE OIL	SAE 30, SAE 5W30 SAE 10W-30	0.6	0.63	100 HRS.	———	———
B. HYDRAULIC OIL	MOBILE DTE 10	1.55	1.64	400 HRS.	400 HRS.	1-633750
C. AIR FILTER	———	———		———	50 HRS.	———
D. FUEL SEDIMENT CUP	———	———		———	100 HRS.	———

decal140-0268

140-0268

Montaż

Elementy luzem

Za pomocą poniższego zestawienia sprawdź, czy zostały dostarczone wszystkie elementy.

Procedura	Opis	Ilość	Sposób użycia
1	Koło transportowe	2	Zainstalować koła transportowe.
2	Uchwyt blokady Śruba (M10 x 30 mm) Podkładka zabezpieczająca (M10) Podkładka (M10) Nakrętka (M10) Zespół haka Śruba (M10 x 100 mm) Nakrętka zabezpieczająca (M10) Śruba (M12 x 100 mm) Podkładka (M12) Nakrętka zabezpieczająca (M12) Podkładka dystansowa (w stosownych przypadkach)	1 4 4 6 4 1 1 1 1 2 1 2	Zainstaluj zespół haka.
3	Nie są potrzebne żadne części	–	Zdjąć urządzenie z palety.
4	Smary (nie dołączono)	–	Nasmaruj urządzenie.

Nośniki i dodatkowe części

Opis	Ilość	Sposób użycia
Instrukcja obsługi Instrukcja obsługi silnika	1 1	Przed przystąpieniem do obsługi maszyny przeczytaj instrukcję obsługi.
Certyfikat zgodności	1	Certyfikat jest wymagany dla zgodności z europejskim znakiem CE.

1

Instalacja kół transportowych

Części potrzebne do tej procedury:

2	Koło transportowe

Demontaż wsporników transportowych

1. Usuń nakrętki koła mocujące piasty koła do wspornika transportowego (Rysunek 3).

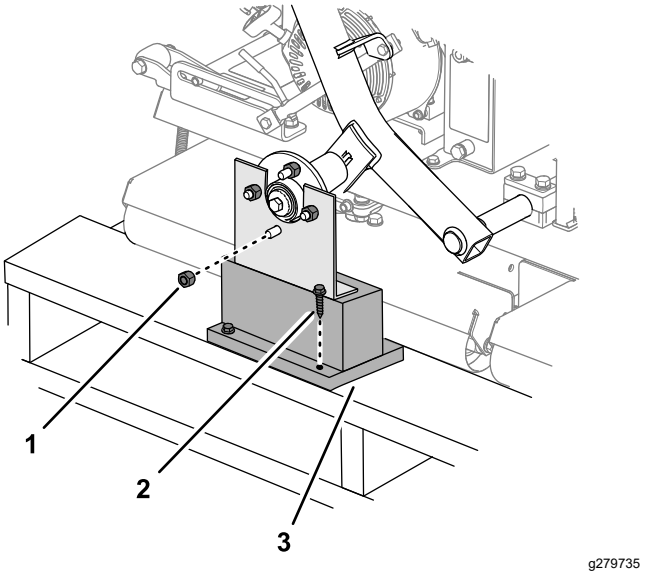

Rysunek 3

1. Nakrętka koła
2. Śruba z niepełnym gwintem
3. Wsporniki transportowe

2. Odkręć drugą nakrętkę koła nakręconą na wypust piasty koła (Rysunek 3).
3. Odkręć śruby z niepełnym gwintem mocujące wspornik transportowy do palety i wyjmij wspornik (Rysunek 3).
4. Powtórz kroki od 1 do 3 dla wspornika transportowego po drugiej stronie maszyny.

Instalacja kół

1. Za pomocą nakrętek kół wykręconych w Demontaż wsporników transportowych (Strona 8) luźno zamocuj 2 koła transportowe na piastach.

   Informacja: Nakrętki kół dokręcisz na koniec 2 Instalacja zespołu haka (Strona 8).

2. Ustaw odpowiednie ciśnienie powietrza w oponach – 1,03 bara.

2

Instalacja zespołu haka

Części potrzebne do tej procedury:

1	Uchwyt blokady
4	Śruba (M10 x 30 mm)
4	Podkładka zabezpieczająca (M10)
6	Podkładka (M10)
4	Nakrętka (M10)
1	Zespół haka
1	Śruba (M10 x 100 mm)
1	Nakrętka zabezpieczająca (M10)
1	Śruba (M12 x 100 mm)
2	Podkładka (M12)
1	Nakrętka zabezpieczająca (M12)
2	Podkładka dystansowa (w stosownych przypadkach)

Procedura

1. Zamocuj uchwyt blokady do ramy maszyny w sposób pokazany na Rysunek 4.

   Informacja: Dokręć nakrętki z momentem 52 N·m.

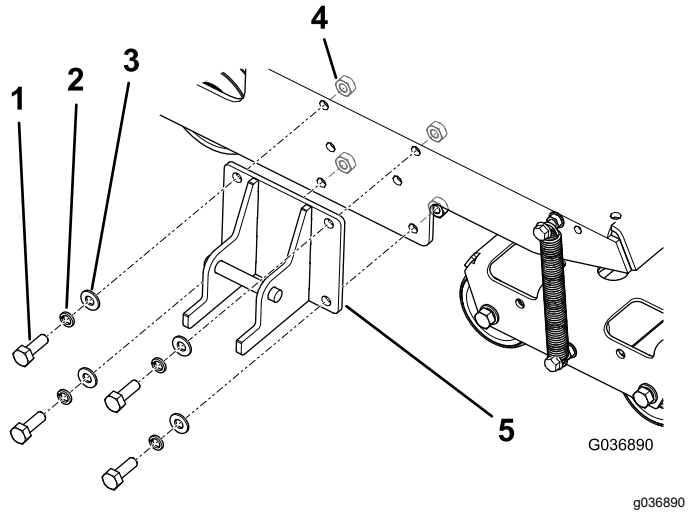

Rysunek 4

1. Śruba—M10 x 30 mm (4)
2. Podkładka zabezpieczająca — M10 (4)
3. Podkładka—M10 (4)
4. Nakrętka — M10 (4)
5. Uchwyt blokady

2. Zamocuj hak do wspornika obrotowego haka za pomocą odpowiednich elementów montażowych, patrz Rysunek 5.
   - W przednich otworach użyj śruby (M10 x 100 mm), 2 podkładek (M10) i nakrętki zabezpieczającej (M10).
   - W tylnych otworach użyj śruby (M12 x 100 mm), 2 podkładek (M12) i nakrętki zabezpieczającej (M12).
   - Jeśli do urządzenia do każdej śruby dołączono trzecią podkładkę, użyj tych podkładek jako przekładek między zaczepem a wewnętrzną powierzchnią wspornika obrotowego haka (Rysunek 6).

   Informacja: Użyj otworów we wsporniku obrotowym haka, aby dopasować wysokość haka do elementu holowanego.

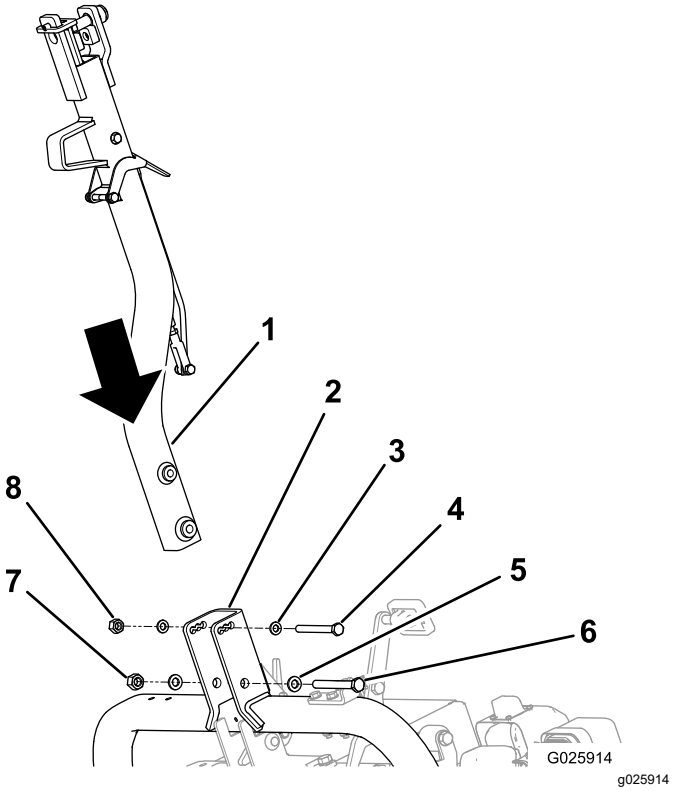

Rysunek 5

1. Hak
2. Wspornik obrotowy haka
3. Podkładka—M10 (2)
4. Śruba (M10)
5. Podkładka — M12 (2)
6. Śruba (M12)
7. Nakrętka zabezpieczająca (M12)
8. Nakrętka zabezpieczająca (M10)

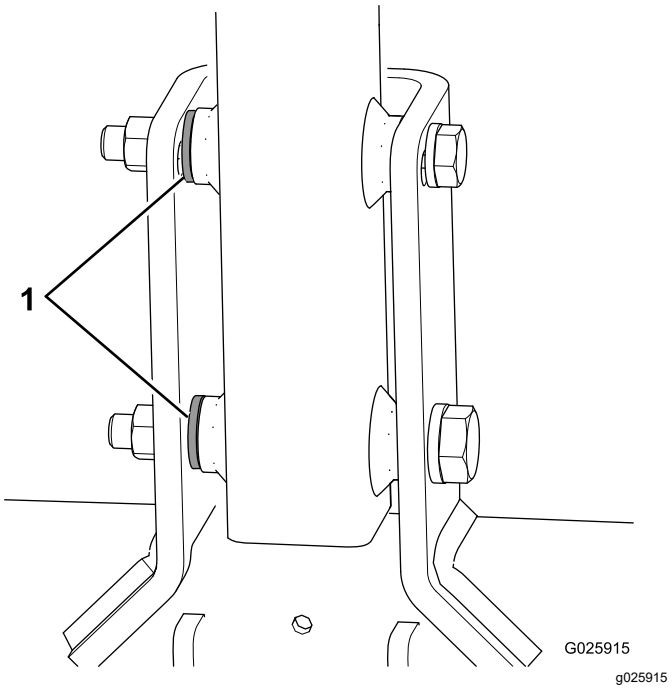

Rysunek 6

1. Podkładki dystansowe

3. Dokręć mniejszą śrubę z momentem 73 N·m i większą śrubę z momentem 126 N·m.
4. Przesunąć zespół haka w górę tak, aby dźwignia zaczepu została odblokowana od zapadki bocznej (Rysunek 7).

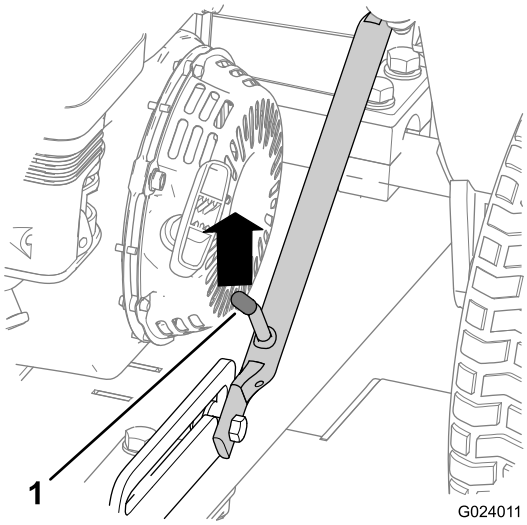

g024011

Rysunek 7

1. Dźwignia zaczepu

5. Przesuń hak w dół.
6. Jeżeli jest zamontowany, wysuń kołek zabezpieczający z zaczepu (Rysunek 8).

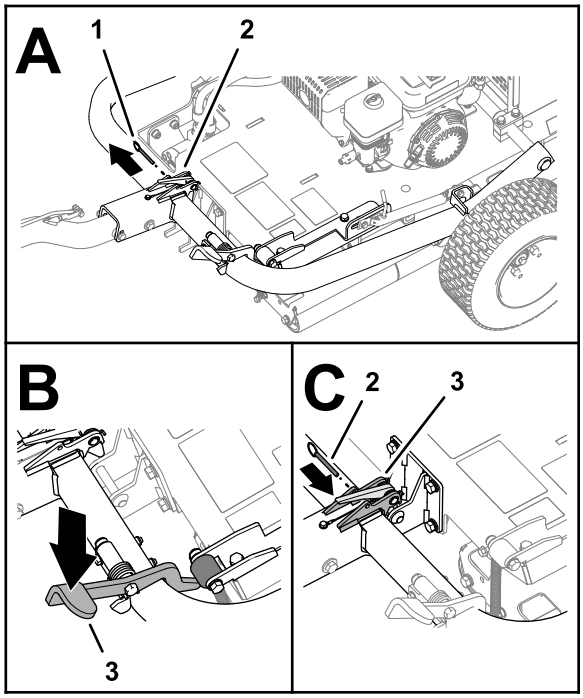

g279746

Rysunek 8

1. Kołek zabezpieczający
2. Zatrzask
3. Pedał haka

7. Nadepnij na pedał tak, aby hak zablokował się w odpowiednim miejscu (Rysunek 8).
8. Włóż kołek zabezpieczający przez otwory w zaczepie (Rysunek 8).
9. Dokręć nakrętki kół transportowych z momentem 108 N·m.

3

Zdejmowanie urządzenia z palety

Nie są potrzebne żadne części

Procedura

1. Usuń bloczki drewniane po stronie haka palety.

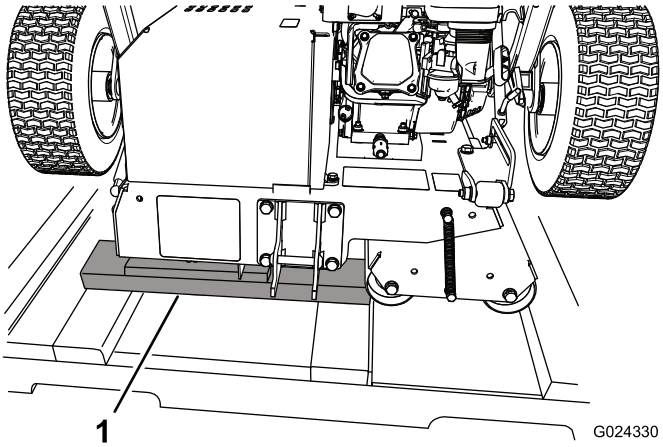

g024330

Rysunek 9

1. Bloczki drewniane

2. Umieść elementy drewniane na podłożu, z tyłu palety.

   Informacja: Ich wysokość powinna być nieco mniejsza niż wysokość palety. Możesz wykorzystać do tego celu elementy usunięte z bocznych części lub z końców skrzyni.

3. Ostrożnie przesuń urządzenie z palety na elementy drewniane, a następnie na podłoże.

   Ważne: **Sprawdź, czy rolki nie dotykają palety podczas przesuwania urządzenia na podłoże.**

4. Usuń wszelkie pozostałe elementy opakowania.

4

Smarowanie urządzenia

Części potrzebne do tej procedury:

–	Smary (nie dołączono)

Procedura

Przed rozpoczęciem eksploatacji nasmaruj urządzenie tak, aby zapewnić jego prawidłowa pracę; patrz Smarowanie łożyska napędu walcarki (Strona 24). Brak smarowania spowoduje przedwczesne uszkodzenie ważnych komponentów urządzenia.

Przegląd produktu

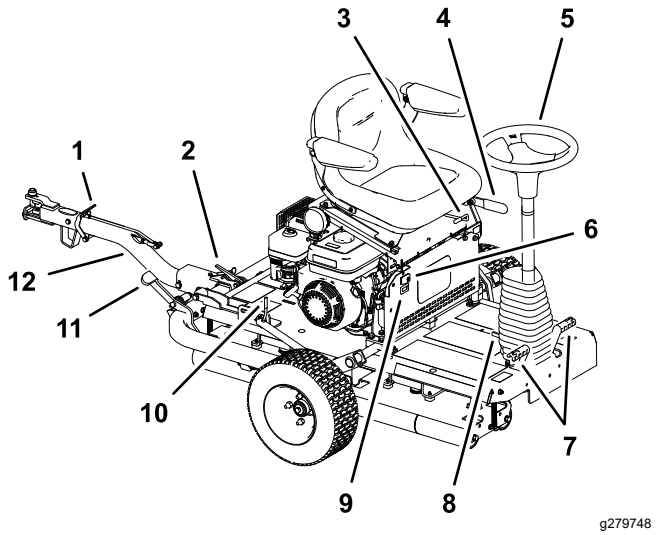

Rysunek 10

1. Dźwignia blokady haka
2. Zaczep haka
3. Dźwignia regulacji fotela
4. Hamulec postojowy
5. Kierownica
6. Przełącznik świateł
7. Pedały ruchu
8. Pedał sterujący nachyleniem
9. Licznik godzin
10. Dźwignia zaczepu
11. Pedał haka
12. Zespół haka

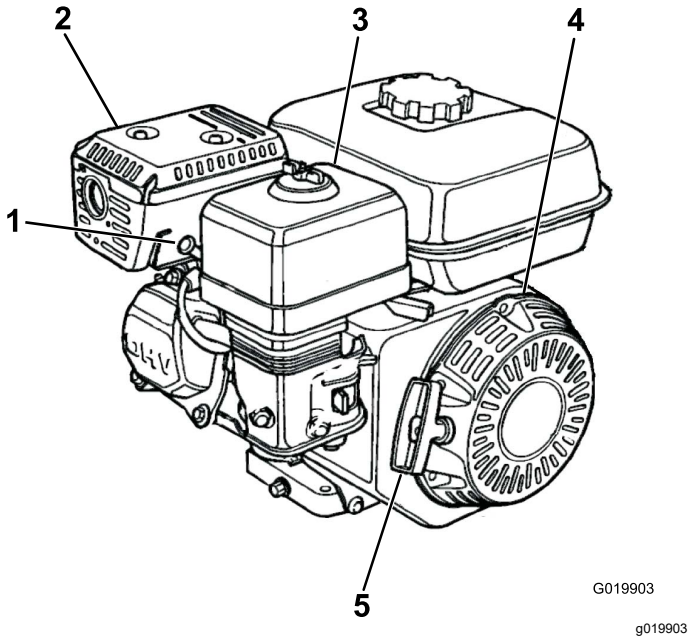

Rysunek 11

1. Świeca zapłonowa
2. Tłumik
3. Filtr powietrza
4. Rozrusznik linkowy
5. Uchwyt rozrusznika linkowego

Elementy sterowania

Hamulec postojowy

W celu uruchomienia maszyny konieczne jest załączenie hamulca postojowego. Aby załączyć hamulec postojowy (Rysunek 12), pociągnij jego dźwignię do tyłu. Aby zwolnić hamulec, należy przesunąć dźwignię do przodu.

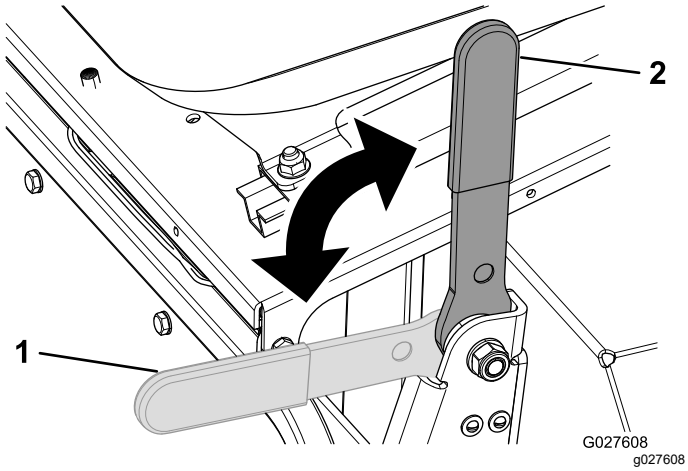

Rysunek 12

1. Hamulec postojowy – rozłączony
2. Hamulec postojowy – załączony

Kierownica

Przekręcaj kierownicę (Rysunek 10) w prawo, aby skręcić maszynę w kierunku do przodu.

Przekręcaj kierownicę w lewo, aby skręcić maszynę w kierunku do tyłu.

Informacja: Ponieważ kierunek zmieniany jest po każdym cyklu pracy, operator musi nabrać nieco doświadczenia zanim przyzwyczai się do sposobu sterowania urządzeniem.

Kierownica kontroluje kąt wałków, które z kolei kierują pracą urządzenia. Obrót kierownicy jest ograniczony, dlatego też promień skrętu maszyny jest duży.

Pedał sterujący nachyleniem kierownicy

Aby pochylić kierownicę do siebie, należy nacisnąć na pedał (Rysunek 10) i pociągnąć za kierownicę, ustawiając ją w najbardziej odpowiedniej dla siebie pozycji a następnie zwolnić pedał.

Pedały ruchu

Obsługiwane stopami pedały ruchu (Rysunek 10), znajdujące się po obu stronach podstawy kierownicy, kontrolują ruch napędu walcarki. Pedały są połączone, co uniemożliwia ich jednoczesne naciśnięcie. Po naciśnięciu prawego pedału maszyna rozpocznie ruch w prawo. Naciśnięcie lewego pedału rozpoczyna ruch w lewo. Mocniejsze naciśnięcie na pedał powoduje zwiększenie prędkości jazdy w danym kierunku.

Informacja: Przed zmianą kierunku ruchu maszyny należy całkowicie się zatrzymać. Należy unikać gwałtownego naciskania pedału jazdy w kierunku przeciwnym niż ten, w którym porusza się maszyna. Gwałtowna zmiana powoduje przeciążenie układu napędowego, prowadząc do przedwczesnego zużycia elementów napędu. Uruchamiaj pedały powoli i płynnie, aby uniknąć potencjalnego zatarcia murawy oraz uszkodzenia elementów układu napędowego.

Podczas eksploatacji maszyny na pagórkowatym terenie upewnij się, że napęd walcarki skierowany jest w dół zbocza, dzięki czemu maszyna będzie mieć lepszą przyczepność. W przeciwnym razie może dojść do uszkodzenia trawy.

Zespół haka

Użyj zespołu haka (Rysunek 10) do holowania urządzenia oraz przy opuszczaniu/unoszeniu kół transportowych.

Dźwignia regulacji fotela

Fotel można przesuwać do przodu lub do tyłu. Przekręć dźwignię regulacji fotela (Rysunek 10) w górę i przesuń fotel do przodu lub do tyłu, a następnie zwolnij dźwignię.

Śruby regulacji podłokietnika

Podłokietniki można wyregulować za pomocą odpowiednich śrub regulacyjnych (Rysunek 13).

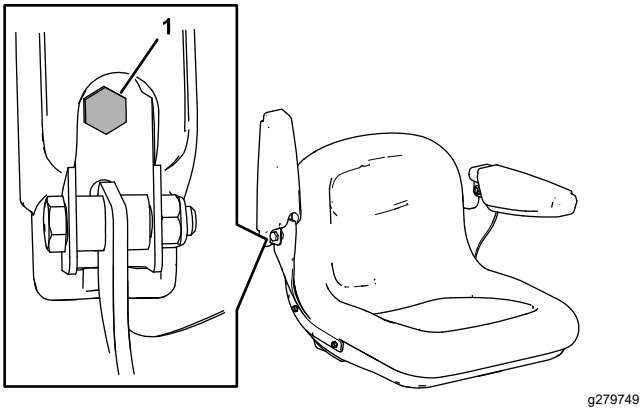

Rysunek 13

1. Śruba regulacyjna

Wyłącznik świateł

Ten przełącznik służy do włączania i wyłączania świateł (Rysunek 10).

Licznik godzin

Licznik godzin (Rysunek 10) wskazuje łączną liczbę godzin pracy maszyny.

Sterowanie silnikiem

Informacja: Dodatkowe informacje o sterowaniu silnika zostały podane w instrukcji obsługi silnika.

Przełącznik Wł./Wył.

Przełącznik Wł./Wył. (Rysunek 14) umożliwia operatorowi maszyny włączenie/wyłączenie silnika. Przełącznik znajduje się na przedniej części silnika. Ustaw przełącznik Wł./Wył. w pozycji ON, aby uruchomić silnik. Ustaw przełącznik Wł./Wył. w pozycji WYŁ. (Off), aby zatrzymać silnik.

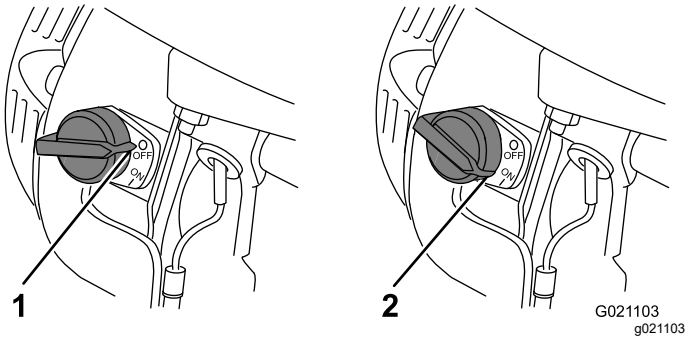

Rysunek 14

1. POZYCJA OFF
2. POZYCJA ON

Dźwignia ssania

Dźwignia ssania (Rysunek 15) jest wymagana podczas uruchamiania zimnego silnika. Przed pociągnięciem za uchwyt rozrusznika linkowego należy przesunąć dźwignię ssania do pozycji ZAMKNIĘTEJ. Po uruchomieniu silnika należy przesunąć dźwignię ssania do pozycji OTWARTEJ. Zabrania się korzystania z dźwigni, jeżeli silnik jest już rozgrzany lub temperatura powietrza jest wysoka.

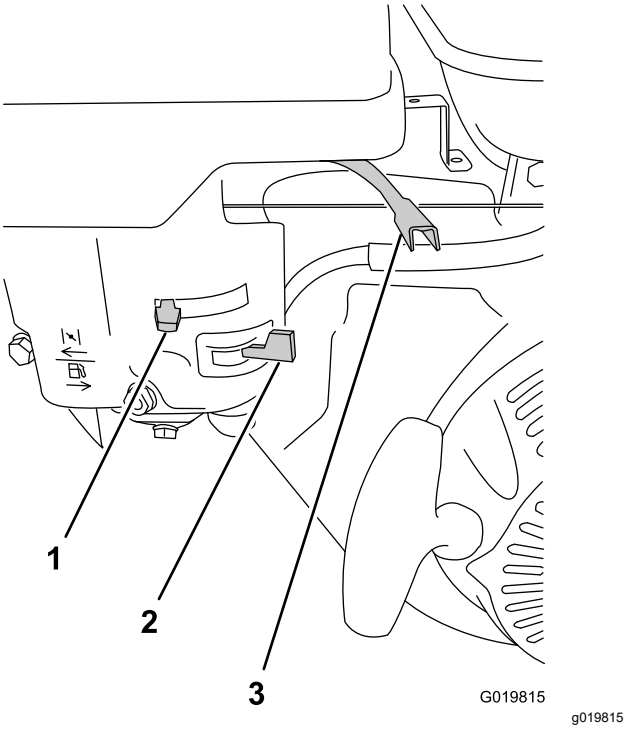

Rysunek 15

1. Dźwignia ssania
2. Zawór odcinający paliwo
3. Dźwignia przepustnicy

Dźwignia przepustnicy

Dźwignia przepustnicy (Rysunek 15) znajduje się obok dźwigni ssania i służy do regulacji obrotów silnika, czyli do zwiększenia lub zmniejszenia prędkości jazdy maszyny. Aby zapewnić najlepszą wydajność walcowania, należy ustawić ją w pozycji SZYBKIEJ.

Zawór odcięcia paliwa

Zawór odcięcia paliwa (Rysunek 15) znajduje się pod dźwignią ssania. Należy go przestawić do pozycji otwartej przed uruchomieniem silnika. Po zakończeniu eksploatacji urządzenia i wyłączeniu silnika należy przestawić zawór odcięcia paliwa do pozycji ZAMKNIĘTEJ.

Uchwyt rozrusznika linkowego

Aby uruchomić silnik, należy szybko pociągnąć za uchwyt rozrusznika (Rysunek 11), w celu wykonania obrotu silnika. Powyższe elementy sterowania silnikiem muszą być ustawione prawidłowo, aby uruchomienie silnika było możliwe.

Przełącznik poziomu oleju

Przełącznik poziomu oleju znajduje się w silniku; zapobiega on pracy silnika, jeżeli poziom oleju będzie za niski.

Specyfikacje

Waga:	308 kg (679 funtów)
Długość	136 cm
Szerokość	122 cm
Wysokość	107 cm
Maksymalna prędkość jazdy	12,8 km/h (8 mph) @ 3600 obr./min.

Osprzęt/akcesoria

Dostępna jest gama zatwierdzonego przez firmę Toro sprzętu i akcesoriów przeznaczonych do stosowania z maszyną, zwiększających jej możliwości. Skontaktuj się z autoryzowanym przedstawicielem serwisowym lub dystrybutorem lub odwiedź stronę www.Toro.com, aby uzyskać listę wszystkich zatwierdzonych akcesoriów i osprzętu.

Aby zapewnić maksymalną wydajność i zachować certyfikat bezpieczeństwa maszyny, używaj wyłącznie oryginalnych części zamiennych i akcesoriów firmy Toro. Części zamienne i akcesoria pochodzące od innych producentów mogą stwarzać zagrożenie dla bezpieczeństwa. Korzystanie z nich może spowodować utratę gwarancji maszyny.

Działanie

Before Operation

Bezpieczeństwo przed rozpoczęciem pracy

Ogólne zasady bezpieczeństwa

- Zanim opuścisz stanowisko operatora, wyłącz maszynę i zaczekaj, aż wszystkie ruchome części się zatrzymają. Przed przystąpieniem do regulacji, obsługi technicznej, czyszczenia lub przed przechowywaniem maszyny odczekaj aż ostygnie.
- Użytkowanie lub serwisowanie maszyny przez dzieci lub osoby nieprzeszkolone jest zabronione. Przepisy lokalne mogą ograniczać wiek operatora. Za szkolenie operatorów i mechaników odpowiada właściciel.
- Należy zapoznać się z zasadami bezpiecznego użytkowania sprzętu, elementami sterującymi oraz symbolami bezpieczeństwa.
- Operator musi umieć szybko zatrzymać maszynę i wyłączyć silnik.
- Należy sprawdzić czujniki obecności operatora i właściwe działanie wyłączników bezpieczeństwa, a także osłony pod kątem prawidłowego zamocowania i działania. Nie używać maszyny, jeśli nie działa ona prawidłowo.
- Przed rozpoczęciem pracy sprawdź maszynę, aby upewnić się, że podzespoły i elementy mocujące są w dobrym stanie technicznym. Wymieniaj zużyte lub uszkodzone podzespoły i elementy mocujące.
- Sprawdź obszar, w którym zamierzasz używać maszyny, i usuń wszelkie obiekty, które mogłyby zostać podrzucone przez maszynę.

Bezpieczeństwo związane z paliwem

- Podczas posługiwania się paliwem zachowaj szczególną ostrożność. Paliwo jest wysoce palne, a jego opary mają właściwości wybuchowe.
- Zgaś papierosy, cygara, fajki i wszelkie inne źródła zapłonu.
- Używaj wyłącznie zatwierdzonego kanistra na paliwo.
- Nie zdejmuj korka zbiornika paliwa ani nie uzupełniaj paliwa w trakcie pracy silnika lub gdy jest on rozgrzany.
- Nie dolewaj ani nie spuszczaj paliwa w zamkniętym pomieszczeniu.

- Nie przechowuj maszyny ani kanistra na paliwo w miejscach występowania otwartego ognia, tam gdzie występuje iskrzenie lub stosowany jest płomyk dyżurny, na przykład przy piecykach gazowych lub innych urządzeniach.
- W przypadku rozlania paliwa nie próbuj włączać silnika, unikaj możliwości spowodowania zapłonu do czasu rozproszenia oparów paliwa.

Przygotowanie urządzenia do eksploatacji

1. Usunąć wszelkie zanieczyszczenia z górnych i dolnych części maszyny.
2. Zaciągnij hamulec postojowy.
3. Codziennie należy wykonywać poniższe procedury konserwacyjne:
   - Smarowanie łożyska napędu walcarki (Strona 24)
   - Sprawdzanie poziomu oleju silnikowego (Strona 25)
   - Sprawdzanie wkładów filtra powietrza. (Strona 27)
   - Sprawdzanie układu blokad bezpieczeństwa (Strona 30)
   - Sprawdzenie hamulca postojowego (Strona 30)
   - Sprawdzanie przewodów i złączy hydraulicznych (Strona 31)
   - Sprawdzanie poziomu płynu hydraulicznego (Strona 32)
   - Sprawdzanie ciśnienia powietrza w oponach (Strona 35)
   - Sprawdzanie maszyny pod kątem luźnych elementów mocujących (Strona 35)
4. Sprawdzić, czy wszystkie osłony i pokrywy znajdują się na swoich miejscach i są dokładnie przymocowane.
5. Podnieść koła transportowe z ziemi i sprawdzić, czy zostały prawidłowo zablokowane.

Specyfikacja paliwa

- Należy stosować benzynę bezołowiową (co najmniej o liczbie oktanowej 87).
- Aby uzyskać najlepsze rezultaty, używaj tylko czystej, świeżej (poniżej 30 dni) benzyny bezołowiowej o liczbie oktanowej 87 lub wyższej (metoda klasyfikacji [R+M)/2]).
- Etanol: Benzyna o zawartości do 10% etanolu (gazohol) lub 15% MTBE (etyl metylowo-tert-butylowy) zgodnie z objętością jest dopuszczalna. Etanol i MTBE to nie to samo. Benzyna o zawartości 15% etanolu (E15) nie może być stosowana. Zabrania się stosowania benzyny o zawartości powyżej 10% etanolu (zgodnie z objętością), na przykład E15 (zawiera 15% etanolu), E20 (zawiera 20% etanolu) lub E85 (zawiera 85% etanolu). Zastosowanie nieprawidłowego rodzaju benzyny może doprowadzić do problemów z pracą maszyny i/lub uszkodzić silnik, przy czym uszkodzenia takie mogą nie być objęte gwarancją.
- Nie używaj metanolu ani benzyny zawierającej metanol.
- Zabrania się przechowywania paliwa w zbiorniku lub kanistrach przez okres zimowy, o ile nie zastosowano stabilizatora paliwa
- Nie dolewaj oleju do benzyny.

Uzupełnianie paliwa

Pojemność zbiornika paliwa: 3,6 l

1. Wyczyść okolice korka wlewu paliwa i zdejmij korek ze zbiornika (Rysunek 16).

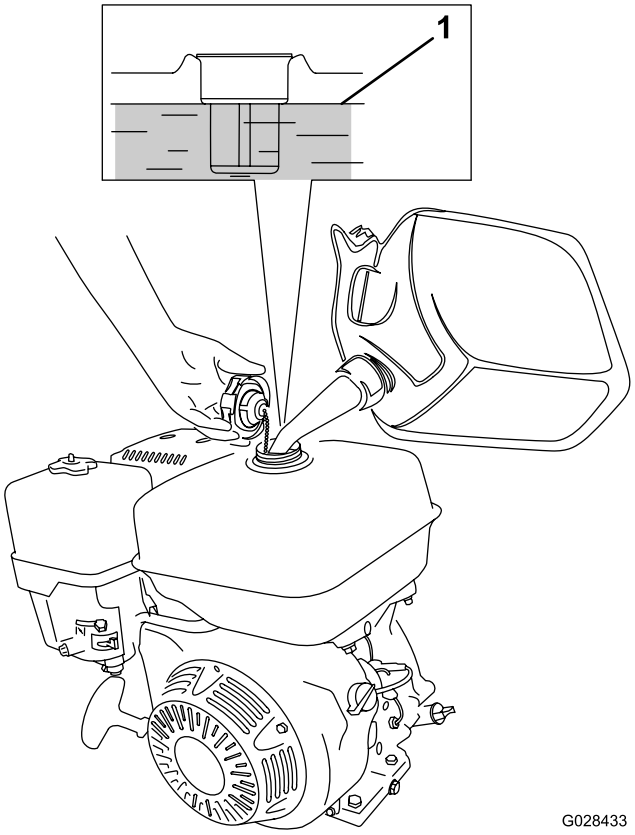

Rysunek 16

1. Maksymalny poziom paliwa

2. Napełnij zbiornik określonym paliwem do poziomu około 25 mm (1 cal) poniżej górnej części zbiornika.

Przestrzeń powietrza pod górną krawędzią zbiornika umożliwia rozprężanie się paliwa w zbiorniku.

Ważne: **Nie wlewaj nadmiernej ilości paliwa do zbiornika. Przekroczenie określonego poziomu doprowadzi do uszkodzenia układu odzyskiwania oparów, co skutkuje awarią silnika. Nie jest to awaria objęta gwarancją i wymaga wymiany korka zbiornika paliwa.**

3. Dokręć korek zbiornika i wytrzyj wszelkie rozlane paliwo.

Before Operation

Informacja: Określ lewą i prawą stronę maszyny ze standardowego stanowiska operatora.

Bezpieczeństwo w czasie pracy

Ogólne zasady bezpieczeństwa

- Właściciel/operator może zapobiegać wypadkom i jest odpowiedzialny za obrażenia ciała innych osób i uszkodzenia mienia wynikłe wskutek wypadków.
- Noś odpowiednią odzież, w tym ochronę oczu, długie spodnie, pełne obuwie robocze z podeszwą antypoślizgową i ochronniki słuchu. Zwiąż włosy, jeśli są długie, i nie noś luźnej odzieży ani zwisającej biżuterii.
- Nie używaj maszyny będąc chorym, zmęczonym lub pod wpływem alkoholu lub narkotyków.
- Podczas obsługi maszyny zachowaj pełne skupienie. Nie podejmuj żadnych rozpraszających czynności, w przeciwnym razie możesz spowodować obrażenia lub wyrządzić szkody w mieniu.
- Nie zezwalaj osobom postronnym ani zwierzętom na podchodzenie w pobliże obszaru pracy.
- Maszyną nie wolno przewozić pasażerów.
- Aby uniknąć dziur lub niewidocznych zagrożeń, korzystaj z urządzenia tylko przy dobrej widoczności.
- Unikaj pracy na mokrej trawie. Pogorszona przyczepność może być przyczyną poślizgu.
- Przed uruchomieniem silnika upewnij się, że wszystkie napędy są w położeniu neutralnym, hamulec postojowy jest załączony i że siedzisz w fotelu operatora.
- Zanim rozpoczniesz cofanie obejrzyj się, aby upewnić się, że teren za kosiarką jest pusty.
- Zachowaj ostrożność przy zbliżaniu się do zakrętów, krzewów, drzew i innych obiektów, które mogą utrudniać widoczność.
- Nie pracuj w pobliżu skarp, rowów i nasypów. Nagłe obsunięcie się obrzeża mogłoby spowodować wywrócenie się maszyny.
- Po uderzeniu w przedmiot lub w razie wystąpienia odbiegających od normy drgań zatrzymaj maszynę, załącz hamulec postojowy, wyłącz silnik i sprawdź osprzęt pod kątem uszkodzeń. Przed kontynuowaniem pracy przeprowadź wszystkie niezbędne naprawy.
- Zwolnij i zachowaj ostrożność podczas skręcania i przejeżdżania przez jezdnie i chodniki. Zawsze ustępujemy drogi takim pojazdom.
- Nigdy nie uruchamiaj silnika w pomieszczeniu zamkniętym, bez ujścia spalin.
- Nie wolno pozostawiać uruchomionej maszyny bez nadzoru.
- Przed opuszczeniem stanowiska operatora:
  - Parkujemy maszynę wyłącznie na równym podłożu.
  - Załącz hamulec postojowy.
  - Wyłącz silnik.
  - Zaczekaj, aż wszystkie ruchome części zatrzymają się.
- Nie używaj maszyny, jeżeli występuje ryzyko wystąpienia wyładowań atmosferycznych.
- Nie używaj maszyny do holowania innych pojazdów.
- Stosuj wyłącznie akcesoria, osprzęt i części zamienne zatwierdzone przez firmę Toro®.
- Trzymaj ręce i nogi z dala od wałków.
- Zachowaj ostrożność podczas sprzęgania maszyny z pojazdem holującym oraz podczas jej rozprzęgania.

Bezpieczeństwo pracy na zboczu

- Wyznacz swoje własne procedury i zasady pracy na zboczach. Muszą one obejmować ocenę nachylenia stoku w celu określenia, na jak pochyłych zboczach da się bezpiecznie pracować. Podczas dokonywania takiej oceny powinieneś zawsze kierować się zdrowym rozsądkiem i umiejętnością oceny sytuacji.
- Zbocza są głównym czynnikiem powodującym utratę kontroli i przewracanie się maszyny, co może skutkować poważnymi obrażeniami ciała lub śmiercią. Jesteś odpowiedzialny za bezpieczną pracę na zboczach. Użytkowanie maszyny na terenach pochyłych i zboczach wymaga dodatkowej uwagi.
- Na zboczach należy pracować z niższą prędkością niż normalnie.

- Jeśli podczas pracy na zboczu czujesz się nieswojo, zaniechaj pracy.
- Uważaj na dziury, koleiny, garby, kamienie lub inne ukryte obiekty. Na nierównym terenie istnieje ryzyko przewrócenia się maszyny. Wysoka trawa może zakrywać przeszkody.
- Ustaw niską prędkość jazdy, aby nie musieć zatrzymywać się ani zmieniać biegu będąc na zboczu.
- Maszyna może się stoczyć ze zbocza, jeżeli nastąpi utrata przyczepności wałków.
- Należy unikać użytkowania maszyny na mokrej trawie. Utrata przyczepności rolek może nastąpić niezależnie od występowania i sprawności hamulców.
- Należy unikać ruszania, zatrzymywania i skręcania na pochyłym terenie.
- Wszystkie ruchy na zboczach wykonuj w sposób powolny i stopniowy. Nie dokonuj nagłych zmian prędkości ani kierunku jazdy.

Uruchamianie silnika

Informacja: Sprawdzić, czy przewód świecy został nałożony na świecę zapłonową.

1. Upewnij się, że przełącznik świateł jest w położeniu wyłączonym.
2. Upewnij się, że hamulec postojowy jest załączony, a pedały ruchu są w położeniu NEUTRALNYM.
3. Przestaw przełącznik silnika do pozycjiON.
4. Przestaw zawór odcięcia paliwa do pozycji OTWARTEJ.
5. Przy uruchamianiu zimnego silnika przesuń dźwignię ssania do pozycji ON.

   Informacja: Jeżeli silnik jest rozgrzany, ssanie może nie być wymagane.
6. Przesuń dźwignię przepustnicy do położenia SZYBKIEJ JAZDY.
7. Stanąć za urządzeniem, pociągnąć za uchwyt rozrusznika linkowego aż do rozpoczęcia obrotu silnika, a następnie zdecydowanie pociągnąć za uchwyt, aby uruchomić silnik.

   Ważne: **Nie wyciągaj linki do końca ani nie puszczaj uchwytu po maksymalnym wysunięciu linki, gdyż linka może się zerwać lub może dojść do uszkodzenia zespołu rozrusznika.**
8. Po uruchomieniu silnika należy przestawić dźwignię ssania do pozycji OFF.
9. Aby uzyskać największą wydajność walcowania, ustaw dźwignię przepustnicy w położeniu FAST (Szybko).

Zatrzymywanie silnika

1. Po zakończeniu używania maszyny ustaw pedały ruchu w położeniu NEUTRALNYM i załącz hamulec postojowy.
2. Odczekaj 10 do 20 sekund, podczas których silnik powinien się obracać z prędkością jałową.
3. Ustaw wyłącznik zapłonu w położeniu OFF.
4. Przestaw zawór odcięcia paliwa do pozycji ZAMKNIĘTEJ.
5. Ustaw przełącznik świateł w położeniu OFF.

Transportowanie maszyny

Przygotowywanie maszyny do transportu

1. Wjechać urządzeniem na pojazd transportujący.
2. Załącz hamulec postojowy.
3. Wyłącz silnik, postępuj zgodnie z Zatrzymywanie silnika (Strona 17).
4. Dopilnuj, aby zawór odcięcia paliwa znajdował się w pozycji ZAMKNIĘTEJ.

Podnoszenie maszyny na koła transportowe

1. Przesunąć zespół haka w górę tak, aby dźwignia zaczepu została odblokowana od zapadki bocznej (Rysunek 17).

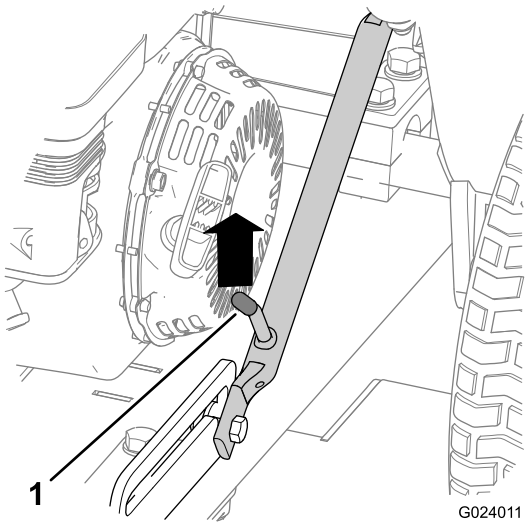

g024011

Rysunek 17

1. Dźwignia zaczepu

2. Unieść dźwignię zaczepu tak, aby przesuwał się swobodnie i przesunąć hak w dół.

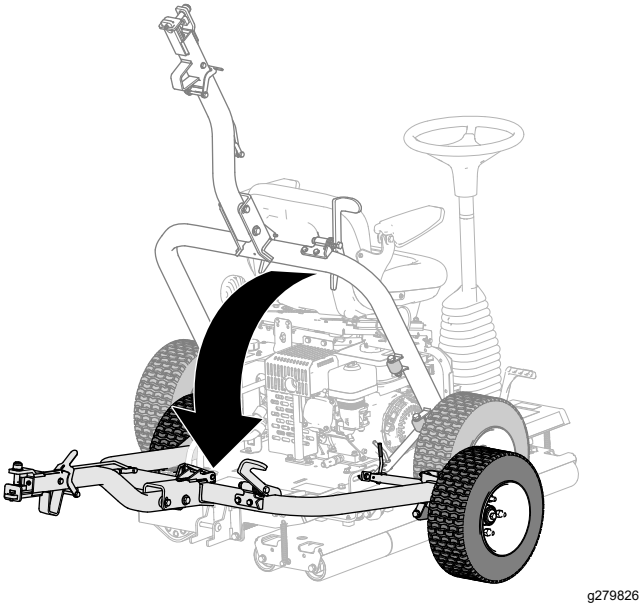

Rysunek 18

3. Nadepnąć na pedał tak, aby hak zablokował się w odpowiednim miejscu (Rysunek 19).

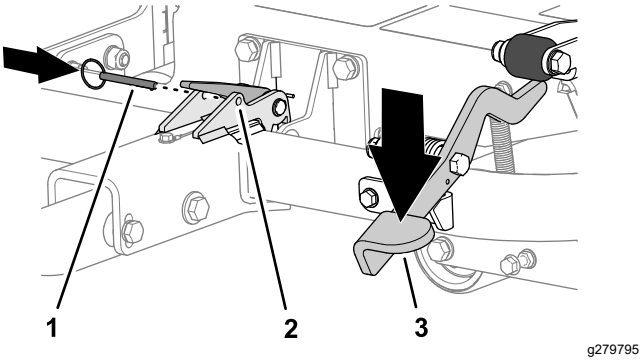

Rysunek 19

1. Kołek zabezpieczający
2. Zatrzask
3. Pedał haka

4. Włóż kołek zabezpieczający przez otwory w zaczepie (Rysunek 19).
5. Jeżeli zamierzasz transportować maszynę, sprzęgnij ją z pojazdem holującym, patrz Podłączanie urządzenia do pojazdu holującego (Strona 18).

Podłączanie urządzenia do pojazdu holującego

Naciśnij dźwignię blokady haka w dół, jednocześnie nakładając zespół haka na hak pojazdu holującego. Zwolnij dźwignię po połączeniu zespołu haka z hakiem pojazdu (Rysunek 20).

Ważne: **Upewnij się, że dźwignia wraca do górnej pozycji oraz że zespół haka został sprzęgnięty z hakiem pojazdu.**

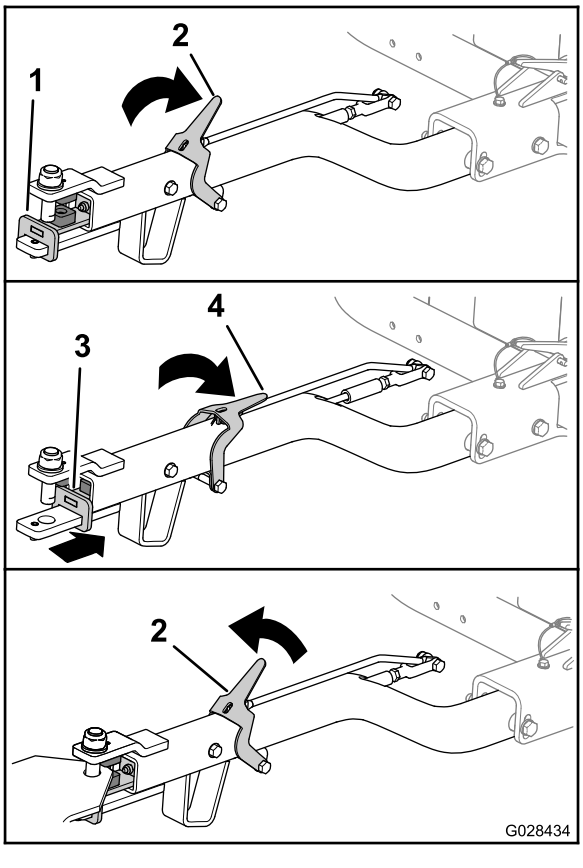

Rysunek 20

1. Zespół haka (do przodu)
2. Dźwignia blokady haka (górna pozycja)
3. Zespół haka (do tyłu)
4. Dźwignia blokady haka (dolna pozycja)

Odłączanie urządzenia od pojazdu holującego

Zaparkuj maszynę na równym podłożu i podłóż kliny pod koła.

Przesuń zaczep blokujący hak w dół, jednocześnie odłączając zespół haka od haka pojazdu holującego (Rysunek 20). Zwolnić zaczep po odłączeniu od siebie haka i zespołu haka.

Obniż maszynę na wałki

1. Jeżeli maszyna jest sprzęgnięta z pojazdem holującym, odłącz maszynę od pojazdu holującego, patrz Odłączanie urządzenia od pojazdu holującego (Strona 18).
2. Wysunąć kołek zabezpieczający (Rysunek 21).

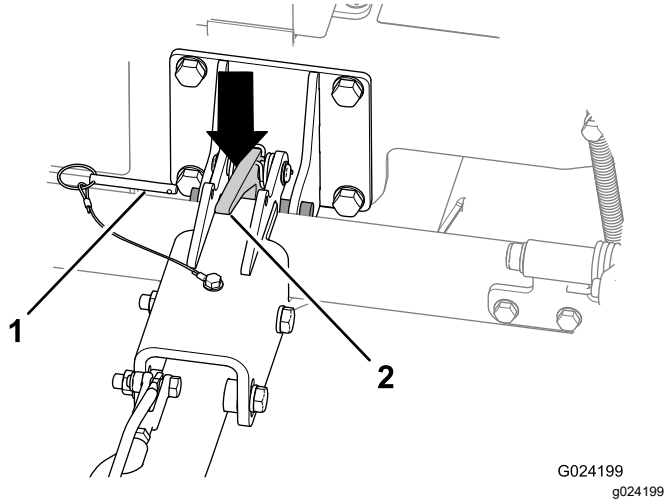

Rysunek 21

1. Kołek zabezpieczający
2. Zaczep haka

3. Unieść zespół haka, aby lekko pochylić urządzenie.
4. Nacisnąć na zaczep haka, aby odblokować hak (Rysunek 21).
5. Unieść hak (Rysunek 22) tak, aby dźwignia haka została zablokowana przez zapadkę boczną (Rysunek 17).

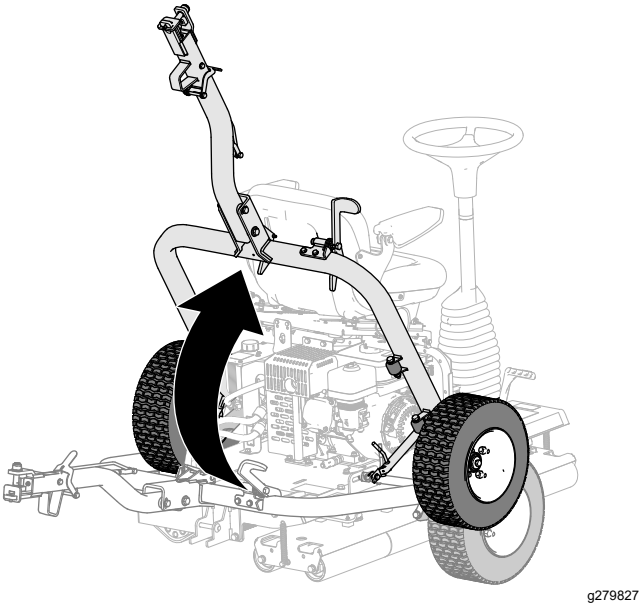

Rysunek 22

Eksploatacja urządzenia

1. Upewnij się, że hamulec postojowy jest załączony.
2. Usiądź na fotelu operatora, zwracając szczególną uwagę, aby podczas siadania nie dotknąć pedałów ruchu.
3. Ustaw fotel i kierownicę w najbardziej wygodnej dla użytkownika pozycji.
4. Zwolnij hamulec postojowy.
5. Chwycić kierownicę i delikatnie nacisnąć na jeden z pedałów ruchu (lewy lub prawy) zgodnie z wymaganym kierunkiem pracy.

   Informacja: Mocniejsze naciśnięcie na pedał powoduje zwiększenie prędkości.
6. Aby zatrzymać maszynę, zwolnij pedały ruchu.

   Ważne: **Nie należy naciskać na pedały ruchu zbyt szybko. Może to spowodować uślizg lub uszkodzenie murawy pod wałkiem napędowym a także uszkodzenie układu napędowego. Pedały ruchu należy zawsze obsługiwać z zachowaniem pełnej kontroli.**

   Informacja: Operator musi nabrać nieco doświadczenia, aby wiedzieć, kiedy zwolnić pedały ruchu. Maszyna będzie się jeszcze poruszać po zwolnieniu pedału, więc należy go zwalniać wcześniej. Po całkowitym zatrzymaniu należy delikatnie nacisnąć drugi pedał ruchu, aby kontynuować pracę w odwrotnym kierunku.
7. Przekręcaj kierownicę w prawo, aby skręcić maszynę w kierunku do przodu.

   Przekręcaj kierownicę w lewo, aby skręcić maszynę w kierunku do tyłu.

   Informacja: Ponieważ kierunek zmieniany jest po każdym cyklu pracy, operator musi nabrać nieco doświadczenia zanim przyzwyczai się do sposobu sterowania urządzeniem.

   Ważne: **Aby zatrzymać maszynę w sytuacji awaryjnej, należy przywrócić drugi pedał ruchu do pozycji NEUTRALNEJ. Przykładowo, jeżeli dociśnięty jest prawy pedał i walcarka porusza się w prawo, należy przywrócić lewy pedał do pozycji NEUTRALNEJ, co spowoduje zatrzymanie maszyny. Czynność należy wykonać pewnie, ale nie nagle, gdyż może to doprowadzić do przechylenia się urządzenia.**
8. Przed opuszczeniem fotela operatora zaparkuj maszynę na płaskim terenie i załącz hamulec postojowy.

Rady związane z posługiwaniem się urządzeniem

- Podczas eksploatacji maszyny na pagórkowatym terenie upewnij się, że napęd walcarki skierowany jest w dół zbocza, dzięki czemu maszyna będzie

mieć lepszą przyczepność. W przeciwnym razie może dojść do uszkodzenia trawy.

- Aby uzyskać najlepszą wydajność walcowania, należy regularnie usuwać osad z wałków.

After Operation

Bezpieczeństwo po skończonej pracy

- Zanim opuścisz stanowisko operatora, wyłącz maszynę, wyjmij kluczyk (jeżeli występuje) i zaczekaj, aż wszystkie ruchome części się zatrzymają. Przed przystąpieniem do regulacji, obsługi technicznej, czyszczenia lub przed przechowywaniem maszyny odczekaj aż ostygnie.
- Usuń trawę i zanieczyszczenia z tłumika i komory silnika, aby zmniejszyć ryzyko powstania pożaru. Pamiętaj, aby usunąć rozlany olej lub rozlane paliwo.
- Przed przechowywaniem maszyny w jakimkolwiek pomieszczeniu, zaczekaj, aż silnik ostygnie.
- Przed rozpoczęciem magazynowania lub transportowania urządzenia należy odciąć dopływ paliwa.
- Nie wolno przechowywać maszyny lub kanistra na paliwo w pobliżu otwartego ognia, iskier lub lamp kontrolnych, takich jak montowane na podgrzewaczu wody lub innych urządzeniach.
- Utrzymuj wszystkie części maszyny w nienagannym stanie, a wszystkie elementy montażowe dobrze dokręcone.
- Należy wymieniać/uzupełniać wszystkie zużyte, uszkodzone oraz brakujące naklejki.

Przewożenie maszyny na przyczepie

- Do załadunku maszyny na przyczepę i zdejmowania jej z przyczepy używaj jednoczęściowych podestów o pełnej szerokości.
- Zamocuj maszynę w pewny sposób.

Konserwacja

Informacja: Pobierz darmową kopię schematu instalacji elektrycznej lub układu hydraulicznego, która znajduje się na stronie www.Toro.com. Aby znaleźć schematy odpowiednie dla danej maszyny, należy kliknąć łącze Manuals (Instrukcje) na stronie głównej.

Zasady bezpieczeństwa podczas konserwacji

- Przed opuszczeniem stanowiska operatora:
  - Zaparkuj maszynę na równym podłożu.
  - Ustaw dźwignię przepustnicy w pozycji jałowej.
  - Upewnij się, że pedały ruchu są w położeniu neutralnym.
  - Załącz hamulec postojowy.
  - Wyłącz silnik.
  - Zaczekaj, aż wszystkie ruchome części zatrzymają się.
  - Przed przystąpieniem do regulacji, obsługi technicznej lub czyszczenia maszyny odczekaj aż ostygnie.
- W miarę możliwości nie wykonuj czynności serwisowych przy włączonym silniku. Nie zbliżaj się do ruchomych części.
- W razie potrzeby do podparcia maszyny lub jej elementów użyj podpórek.
- Ostrożnie uwalniaj ciśnienie z podzespołów magazynujących energię.

Zalecany harmonogram konserwacji

Częstotliwość serwisowania	Procedura konserwacji
Po pierwszych 5 godzinach	• Sprawdź, czy elementy mocujące na maszynie nie są poluzowane.
Po pierwszych 20 godzinach	• Wymień olej silnikowy. • Wymień płyn hydrauliczny i filtr. • Wymień płyn hydrauliczny i filtr.
Przed każdym użyciem lub codziennie	• Nasmaruj łożysko napędu walcarki. • Sprawdź poziom oleju w silniku. • Sprawdzić oczyszczacz powietrza. • Sprawdzić oczyszczacz powietrza. • Sprawdź układ blokad bezpieczeństwa. • Sprawdź hamulec postojowy. • Sprawdź przewody i złącza hydrauliczne. • Sprawdź poziom płynu hydraulicznego. • Sprawdź ciśnienie powietrza w oponach kół transportowych. • Sprawdź, czy elementy mocujące na maszynie nie są poluzowane.
Po każdym zastosowaniu	• Wyczyść maszynę.
Co 50 godzin	• Wyczyścić filtr powietrza (częściej w warunkach o znacznym zanieczyszczeniu lub zapyleniu).
Co 100 godzin	• Wymień olej silnikowy. • Sprawdzić/wyregulować świecę zapłonową. • Wyczyścić miskę osadową.
Co 300 godzin	• Wymienić element papierowy. • Wymienić świecę zapłonową. • Sprawdź i wyreguluj luz zaworowy.
Co 400 godzin	• Wymień płyn hydrauliczny i filtr. • Wymień płyn hydrauliczny i filtr.

Ważne: **Dodatkowe procedury konserwacyjne zostały podane w instrukcji obsługi silnika.**

Zapisy dotyczące obszarów wymagających szczególnej uwagi

Osoba przeprowadzająca przegląd:		
Lp.	**Data**	**Informacje**
1		
2		
3		
4		
5		
6		
7		
8		

Lista kontrolna codziennych czynności konserwacyjnych

Skopiuj te stronę, aby wykorzystać ją do rutynowych czynności kontrolnych.

	Tydzień:						
Sprawdzany element	**Pn**	**Wt.**	**Śr.**	**Czw.**	**Pt.**	**Sob.**	**Niedz.**
Sprawdź, czy złącza obrotowe pracują swobodnie.							
Sprawdź poziom paliwa.							
Sprawdzić poziom oleju silnikowego.							
Sprawdź poziom oleju hydraulicznego.							
Sprawdź filtr powietrza.							
Sprawdź system blokad bezpieczeństwa.							
Wyczyść żeberka chłodzące silnik.							
Sprawdź nieprawidłowe odgłosy dobiegające z silnika.							
Sprawdź węże pod kątem uszkodzeń.							
Sprawdź maszynę pod kątem wycieków.							
Wyczyść maszynę.							
Nasmarować wszystkie smarowniczki.							
Sprawdź ciśnienie w oponach.							
Zamaluj miejsca z uszkodzonym lakierem.							

Przed wykonaniem konserwacji

Nie należy przechylać maszyny, jeżeli nie jest to absolutnie konieczne. Jeżeli urządzenie zostanie przechylone, olej silnikowy może dostać się do głowicy cylindra, a płyn hydrauliczny może wyciekać przez korek zlokalizowany w górnej części zbiornika. Wycieki te mogą doprowadzić do konieczności wykonania kosztownych napraw maszyny. Jeżeli konieczne jest serwisowanie dolnych części maszyny, zaleca się jej uniesienie na linie lub za pomocą niewielkiego dźwigu.

Przygotowanie do konserwacji

1. Przejedź maszyną lub przewieź ją na równe podłoże, patrz Transportowanie maszyny (Strona 17).
2. Jeżeli są opuszczone, podnieś koła transportowe; patrz Podnoszenie maszyny na koła transportowe (Strona 17)
3. Jeżeli silnik pracuje, wyłącz go.
4. Załącz hamulec postojowy.
5. Jeżeli silnik jest ciepły, odczekaj aż silnik i układ hydrauliczny wystygną.

Unoszenie fotela operatora

1. Pociągnij zaczep fotela do tyłu, aż znajdzie się poza sworzniem zaczepu fotela (Rysunek 23).

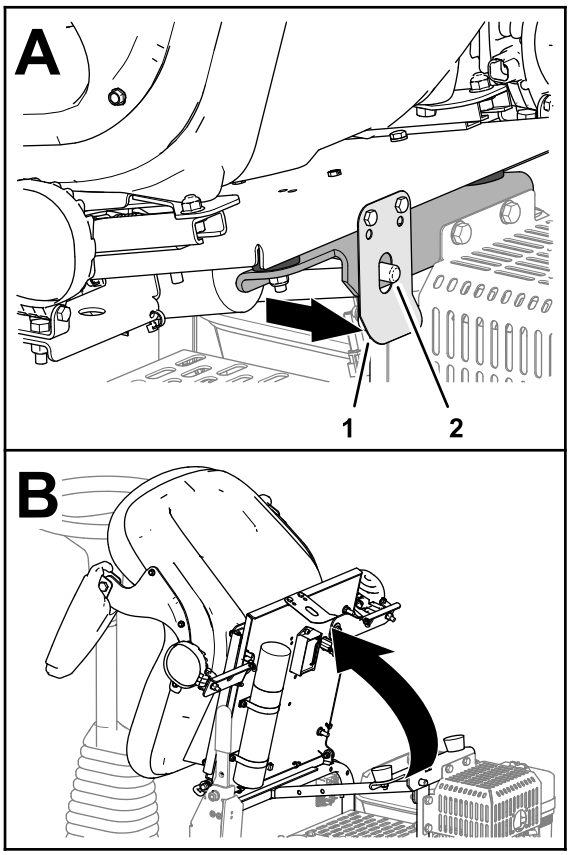

g279773

Rysunek 23

1. Zaczep fotela
2. Sworzeń zaczepu fotela

2. Przechyl fotel do przodu (Rysunek 23).

Opuszczanie fotela operatora

Przechyl fotel w dół tak, aby zaczep fotela bezpiecznie zaskoczył na sworzeń zaczepu fotela (Rysunek 24).

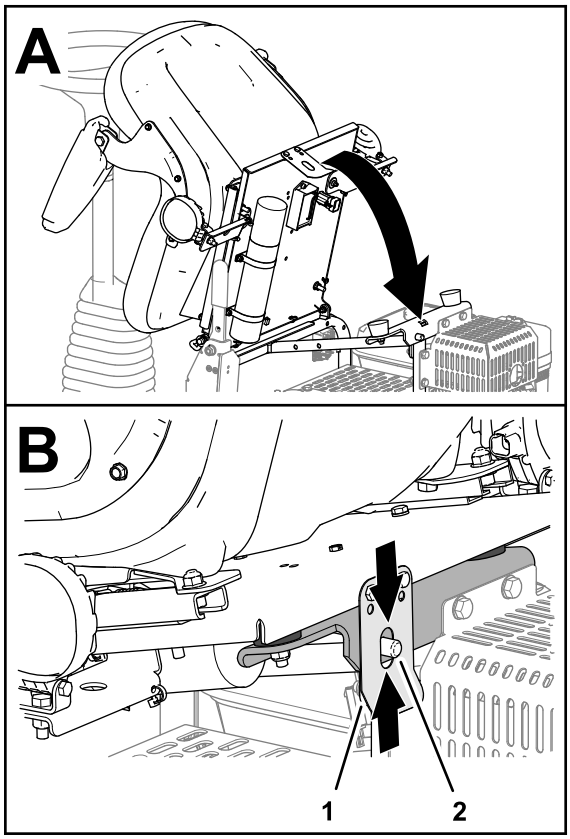

g279772

Rysunek 24

1. Zaczep fotela
2. Sworzeń zaczepu fotela

Smarowanie

Smarowanie łożyska napędu walcarki

Okres pomiędzy przeglądami: Przed każdym użyciem lub codziennie Nasmaruj łożysko napędu walcarki niezwłocznie po każdym myciu.

Rodzaj smaru: litowy smar ogólnego zastosowania nr 2

1. Przygotuj maszynę do konserwacji, patrz Przygotowanie do konserwacji (Strona 23).
2. Wyczyść obszary tak, aby żadne ciała obce nie mogły dostać się do łożyska.
3. Wtłaczaj smar przez smarowniczkę w sposób przedstawiony na Rysunek 25.

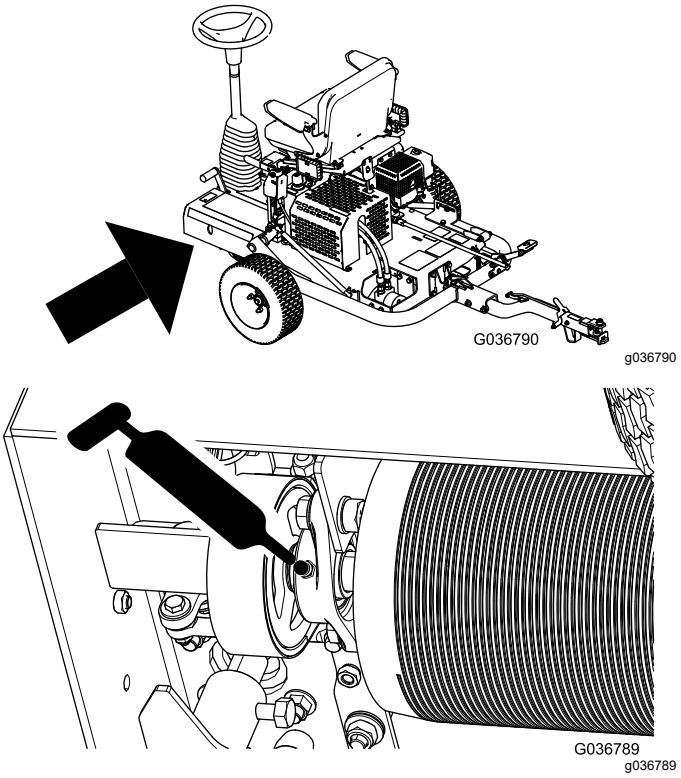

Rysunek 25

4. Wytrzyj nadmiar smaru.

   Ważne: **Po nasmarowaniu należy na krótko uruchomić walcarkę z dala od murawy, celem usunięcia nadmiernej ilości smaru (może uszkodzić murawę).**

Konserwacja silnika

Bezpieczeństwo obsługi silnika

- Przed sprawdzeniem poziomu oleju lub przed jego uzupełnieniem w skrzyni korbowej wyłącz silnik.
- Nie zmieniaj ustawień regulatora silnika ani nie ustawiaj nadmiernej prędkości obrotowej.

Specyfikacja oleju silnikowego

Rodzaj: API o klasyfikacji SL lub wyższej

Lepkość: lepkość oleju dobrać do temperatury otoczenia; patrz Rysunek 26.

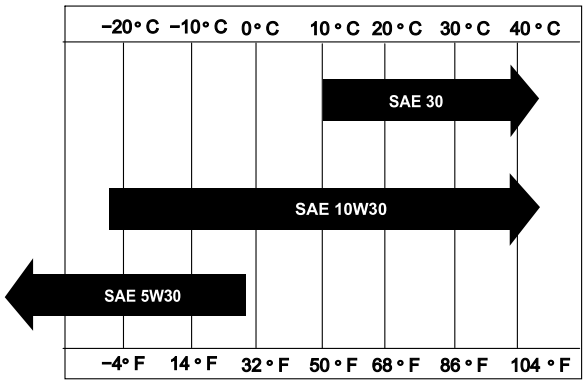

g018667

g018667

Rysunek 26

Sprawdzanie poziomu oleju silnikowego

Okres pomiędzy przeglądami: Przed każdym użyciem lub codziennie

Informacja: Olej najlepiej sprawdzać, gdy silnik jest zimny, przed uruchomieniem. Jeśli silnik został już włączony, przed rozpoczęciem sprawdzania odczekaj co najmniej 10 minut, aż olej spłynie do miski olejowej.

1. Przygotuj maszynę do konserwacji, patrz Przygotowanie do konserwacji (Strona 23).
2. Oczyść obszar wokół korka wlewu oleju (Rysunek 27).

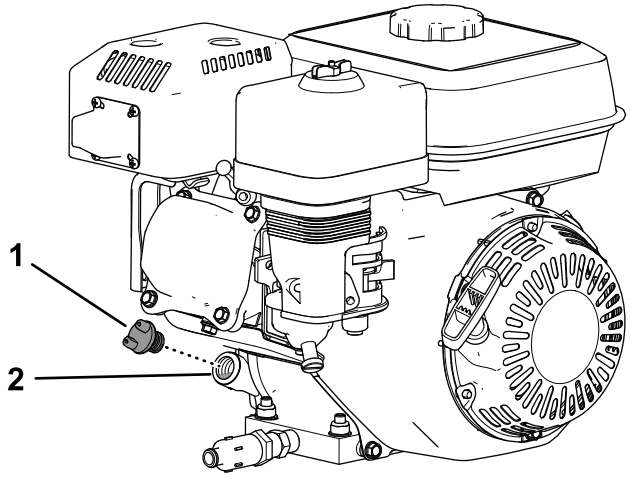

g281202

Rysunek 27

1. Korek wlewu oleju
2. Otwór uzupełniania

3. Odkręć korek wlewu oleju, obracając go w lewo.
4. Ponownie sprawdź poziom oleju (Rysunek 28).

   Silnik jest pełny oleju, jeżeli poziom oleju sięga dolnej krawędzi wlewu oleju.

   Informacja: Jeżeli poziom oleju znajduje się poniżej dolnej krawędzi wlewu oleju, należy dolać odpowiednią ilość określonego oleju tak, aby podnieść jego poziom do dolnej krawędzi otworu wlewu oleju.

   Ważne: **Nie wolno wlewać nadmiernej ilości oleju do skrzyni korbowej.**

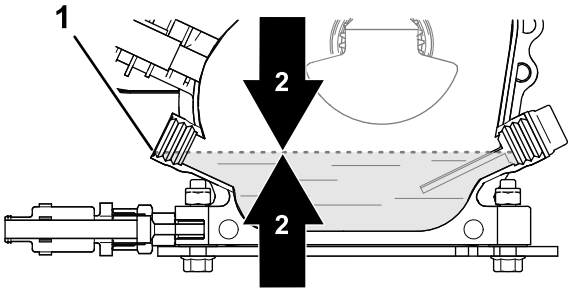

g281195

Rysunek 28

1. Wlew oleju (dolna krawędź)
2. Poziom oleju silnikowego

5. Dokręć korek wlewu oleju i, w razie konieczności, wytrzyj rozlany olej.

Wymiana oleju silnikowego

Okres pomiędzy przeglądami: Po pierwszych 20 godzinach—Wymień olej silnikowy.

Co 100 godzin—Wymień olej silnikowy.

Przygotowanie maszyny

1. Uruchom silnik i odczekaj kilka minut aż olej silnikowy się nagrzeje. Następnie zatrzymaj silnik.
2. Unieś urządzenie na koła transportowe, patrz Podnoszenie maszyny na koła transportowe (Strona 17)
3. Przechyl maszynę tak, aby tylna część maszyny wraz z silnikiem znajdowała się bliżej ziemi. Ustaw wsporniki, które utrzymają drugi koniec urządzenia w takiej pozycji.

Spuszczanie oleju silnikowego

1. Przymocuj wąż spustowy do zaworu spustowego (Rysunek 29).
2. Drugi koniec węża (Rysunek 29) umieść w pojemniku spustowym o pojemności 1 litra.

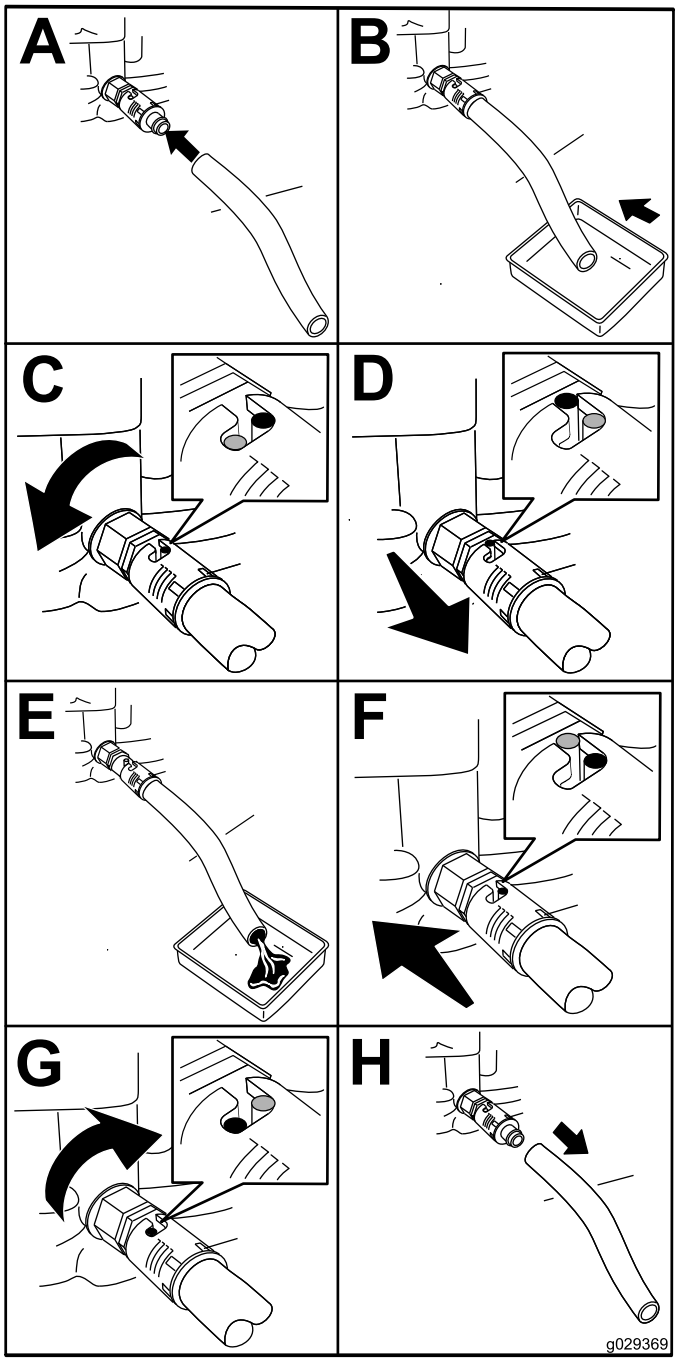

g029369

Rysunek 29

3. Obróć zawór spustowy o 1/4 obrotu w lewo i odczekaj aż olej silnikowy całkowicie spłynie (Rysunek 29).
4. Obróć zawór spustowy o 1/4 obrotu w prawo, aby zamknąć zawór (Rysunek 29).
5. Odłącz wąż spustowy (Rysunek 29) i wyczyść cały rozlany olej.
6. Usuwaj zużyty olej zgodnie z przepisami.

   Informacja: Utylizacja powinna zostać przeprowadzona zgodnie z lokalnymi przepisami.

Wlewanie oleju do silnika

Pojemność skrzyni korbowej: 0,6 litra (0,63 kwarty amerykańskiej)

1. Obniż maszynę na wałki, patrz Obniż maszynę na wałki (Strona 18).
2. Wlej określony olej do skrzyni korbowej; patrz Specyfikacja oleju silnikowego (Strona 25) oraz Sprawdzanie poziomu oleju silnikowego (Strona 25).

Sprawdzanie wkładów filtra powietrza.

Okres pomiędzy przeglądami: Przed każdym użyciem lub codziennie—Sprawdzić oczyszczacz powietrza.

1. Przygotuj maszynę do konserwacji, patrz Przygotowanie do konserwacji (Strona 23).
2. Odkręcić nakrętkę skrzydełkową mocującą pokrywę filtra powietrza do filtra i zdjąć pokrywę (Rysunek 30).

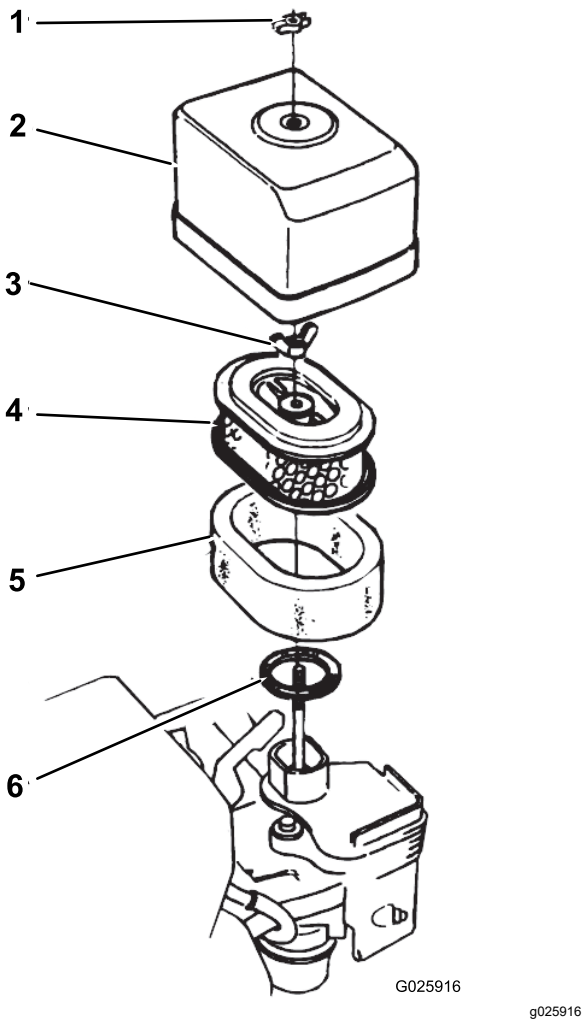

Rysunek 30

1. Nakrętka skrzydełkowa
2. Pokrywa filtra powietrza
3. Nakrętka skrzydełkowa
4. Element papierowy
5. Element piankowy
6. Uszczelka

3. Dokładnie wyczyść pokrywę filtra powietrza.
4. Sprawdź piankowy wkład filtra pod kątem zabrudzeń i zanieczyszczeń.

   W razie potrzeby wyczyść piankowy wkład filtra, patrz Czyszczenie piankowego wkładu filtra powietrza (Strona 28).
5. Zamocuj pokrywę filtra powietrza na filtrze powietrza przy pomocy nakrętki motylkowej (Rysunek 30).

Konserwacja oczyszczacza powietrza

Okres pomiędzy przeglądami: Co 50 godzin—Wyczyścić filtr powietrza (częściej w warunkach o znacznym zanieczyszczeniu lub zapyleniu).

Przed każdym użyciem lub codziennie—Sprawdzić oczyszczacz powietrza.

Co 300 godzin—Wymienić element papierowy.

Czyszczenie piankowego wkładu filtra powietrza

1. Odkręcić nakrętkę skrzydełkową mocującą pokrywę filtra powietrza do filtra i zdjąć pokrywę (Rysunek 30).
2. Odkręcić nakrętkę skrzydełkowa od filtra powietrza i usunąć filtr (Rysunek 30).
3. Wyjmij piankowy wkład filtra powietrza z filtra papierowego (Rysunek 30).

   Jeżeli papierowy wkład filtra jest zabrudzony lub uszkodzony, wyczyść lub wymień go, patrz Czyszczenie papierowego wkładu filtra powietrza (Strona 28).
4. Umyj wkład piankowy filtra powietrza w roztworze ciepłej wody i mydła w płynie.
5. Ściśnij wkład piankowy, aby usunąć zabrudzenia.

   Ważne: **Nie wykręcaj wkładu, gdyż może to doprowadzić do jego rozerwania.**
6. Osusz wkład piankowy poprzez owinięcie go w czystą tkaninę.
7. Ściśnij szmatkę nałożoną na element piankowy, celem jego osuszenia.

   Ważne: **Nie wykręcaj go, gdyż może dojść do rozerwania pianki.**
8. Nasącz wkład piankowy czystym olejem silnikowym.
9. Ścisnąć element, aby dokładnie rozprowadzić olej i usunąć jego nadmiar.

   Informacja: Element piankowy musi być wypełniony olejem.

Czyszczenie papierowego wkładu filtra powietrza

Wyczyścić element papieru uderzając nim kilka razy o twardą powierzchnię, co usunie zanieczyszczenia.

Ważne: **Zabrania się szczotkowania elementu lub stosowania sprężonego powietrza w celu usunięcia zanieczyszczenia; szczotkowanie spowoduje jego zanieczyszczenie, a sprężone powietrze spowoduje uszkodzenie filtra papierowego.**

Montaż wkładów filtra powietrza

1. Nałóż piankowy wkład filtra na papierowy wkład filtra (Rysunek 30).
2. Sprawdź uszczelkę pod kątem zużycia i uszkodzeń (Rysunek 30).

   Jeśli uszczelka jest zużyta lub uszkodzona, wymień ją.
3. Dopilnuj, aby uszczelka znajdowała się na wlocie powietrza do gaźnika (Rysunek 30).
4. Zamocuj filtr powietrza na gaźniku nakrętką motylkową (Rysunek 30).
5. Zamocuj pokrywę filtra powietrza na gaźniku drugą nakrętką motylkową (Rysunek 30).

Serwisowanie świecy zapłonowej

Okres pomiędzy przeglądami: Co 100 godzin—Sprawdzić/wyregulować świecę zapłonową.

Co 300 godzin—Wymienić świecę zapłonową.

Rodzaj: NGK BPR6ES lub jej odpowiednik

Szczelina: 0,7 do 0,8 mm, patrz Rysunek 32

1. Przygotuj maszynę do konserwacji, patrz Przygotowanie do konserwacji (Strona 23).
2. Odłączyć przewód od świecy zapłonowej (Rysunek 31).

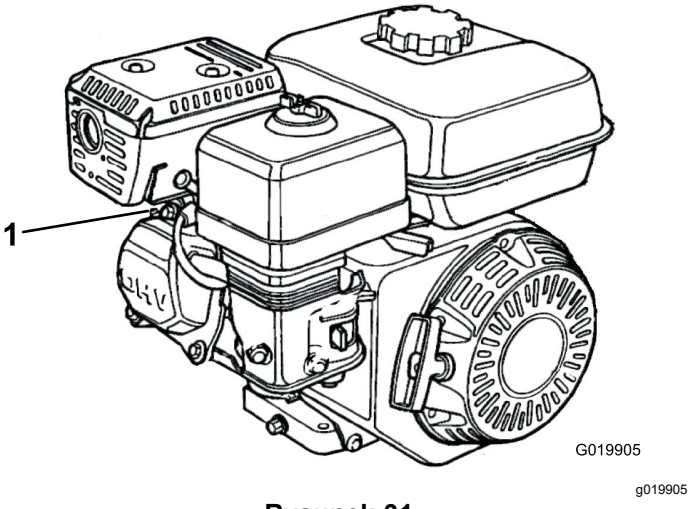

Rysunek 31

1. Przewód świecy zapłonowej

3. Wyczyścić obszar wokół świecy zapłonowej i wyjąć świecę z głowicy cylindra.

   Ważne: **Wymienić, jeśli świeca jest pęknięta lub zanieczyszczona. Zabrania się czyszczenia piaskowego, zadrapywania i jakiegokolwiek innego czyszczenia elektrod, ponieważ powstałe pozostałości po dostaniu się do cylindra mogą uszkodzić silnik.**

4. Ustaw szczelinę między 0,70 a 0,80 mm, tak jak pokazano na Rysunek 32.

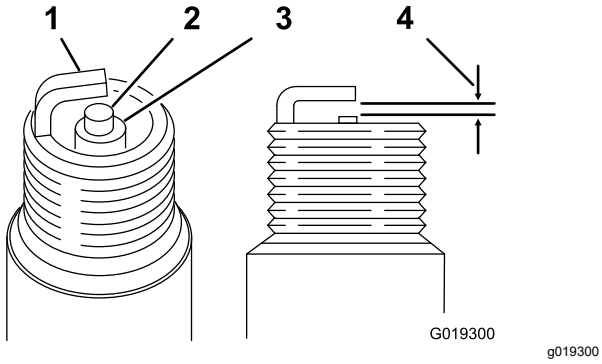

Rysunek 32

1. Elektroda boczna
2. Elektroda środkowa
3. Izolator
4. 0,7 do 0,8 mm

5. Zachowując ostrożność, ręcznie zamocuj świecę po ustawieniu szczeliny, aby uniknąć przekoszenia gwintu.
6. Po osadzeniu świecy dokręcić ją kluczem do świec:
   - Podczas instalacji nowej świecy należy dokręcić ją o ½ obrotu po osadzeniu w głowicy, aby docisnąć uszczelkę.
   - Podczas instalacji oryginalnej świecy należy dokręcić ją o 1/8 do ¼ obrotu po osadzeniu w głowicy, w celu dociśnięcia uszczelki.

   Ważne: **Zbyt luźno dokręcona świeca może prowadzić do przegrzania i uszkodzenia silnika. Zbyt mocno dokręcona świeca może uszkodzić gwint w głowicy cylindra.**
7. Podłącz przewód do świecy zapłonowej.

Sprawdzanie i regulacja luzu zaworowego

Okres pomiędzy przeglądami: Co 300 godzin

Ważne: **O usługę zapytaj autoryzowanego dystrybutora firmy Toro.**

Konserwacja układu paliwowego

Czyszczenie miski osadowej

Okres pomiędzy przeglądami: Co 100 godzin—Wyczyścić miskę osadową.

1. Przygotuj maszynę do konserwacji, patrz Przygotowanie do konserwacji (Strona 23).
2. Ustaw zawór odcięcia paliwa w pozycji ZAMKNIĘTEJ (Rysunek 33).

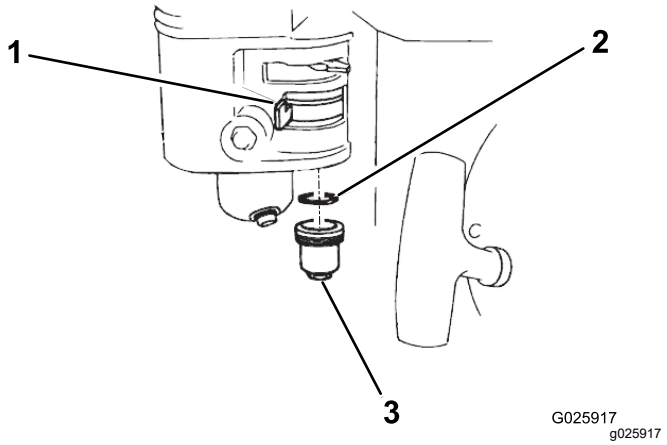

Rysunek 33

1. Zawór odcinający paliwo
2. Pierścień uszczelniający typu O
3. Miska osadowa

3. Odkręć miskę osadową paliwa i pierścień o-ring (Rysunek 33).
4. Sprawdź pierścień uszczelniający typu O pod kątem zużycia i uszkodzeń; jeśli jest uszkodzony, wymień go.
5. Umyj miskę osadową oraz pierścień uszczelniający typu O za pomocą niepalnego środka i dokładnie osusz.
6. Umieść pierścień uszczelniający typu O w zaworze odcięcia paliwa i zainstaluj miskę osadową (Rysunek 33). Dokładnie dokręć miskę.

Konserwacja instalacji elektrycznej

Sprawdzanie układu blokad bezpieczeństwa

⚠ OSTROŻNIE

Jeśli wyłączniki blokad bezpieczeństwa są odłączone lub uszkodzone, pojazd może zostać nieoczekiwanie uruchomiony, powodując obrażenia ciała.

- **Nie manipuluj przy przełącznikach blokad.**
- **Codziennie przed przystąpieniem do obsługi urządzenia sprawdzaj działanie wyłączników blokad i wymieniaj wszystkie uszkodzone wyłączniki.**

Ważne: **Jeżeli system blokad bezpieczeństwa nie działa w sposób opisany poniżej, skontaktuj się z autoryzowanym przedstawicielem firmy Toro w celu jak najszybszej naprawy.**

1. Jeżeli maszyna znajduje się na kołach transportowych, opuść ją na wałki, patrz Obniż maszynę na wałki (Strona 18).
2. Załącz hamulec postojowy, upewnij się, że pedały ruchu są w położeniu NEUTRALNYM a następnie uruchom silnik.
3. Usiądź na fotelu.
4. Przy załączonym hamulcu postojowym delikatnie naciśnij pedał jazdy. Po około 1 sekundzie silnik powinien się zatrzymać.
5. Wstań z fotela przy pracującym silniku i zwolnionym hamulcu postojowym i sprawdź, czy silnik zatrzyma się po upływie 1 sekundy.

Informacja: System blokad bezpieczeństwa został zaprojektowany w celu zatrzymania silnika, jeśli operator wstanie z fotela, gdy maszyna jest w ruchu.

Konserwacja hamulców

Sprawdzenie hamulca postojowego

Okres pomiędzy przeglądami: Przed każdym użyciem lub codziennie

1. Przejedź maszyną lub przewieź ją na równe podłoże.
2. Jeżeli przewoziłeś maszynę, odłącz ją od pojazdu holującego i obniż maszynę na wałki, patrz Odłączanie urządzenia od pojazdu holującego (Strona 18) oraz Obniż maszynę na wałki (Strona 18).
3. Załącz hamulec postojowy.
4. Uruchom silnik i ustaw obroty JAŁOWE silnika.
5. Usiądź na fotelu operatora.
6. Naciśnij jeden z pedałów ruchu.

   Ważne: **Maszyna nie powinna się poruszyć. Jeżeli poruszy się, wyreguluj hamulec postojowy; patrz Regulacja hamulca postojowego (Strona 30).**

   Informacja: Jeśli naciśniesz pedał ruchu przy załączonym hamulcu postojowym, silnik zgaśnie w ciągu 1 sekundy.

Regulacja hamulca postojowego

1. Upewnij się, że silnik jest wyłączony.
2. Zwolnij hamulec postojowy.
3. Wykonaj regulację hamulca postojowego w następujący sposób:
   - Aby zwiększyć siłę hamowania, przekręć nakrętkę blokującą hamulca w prawo (Rysunek 34).
   - Aby zmniejszyć siłę hamowania, przekręć nakrętkę blokującą hamulca w lewo (Rysunek 34).

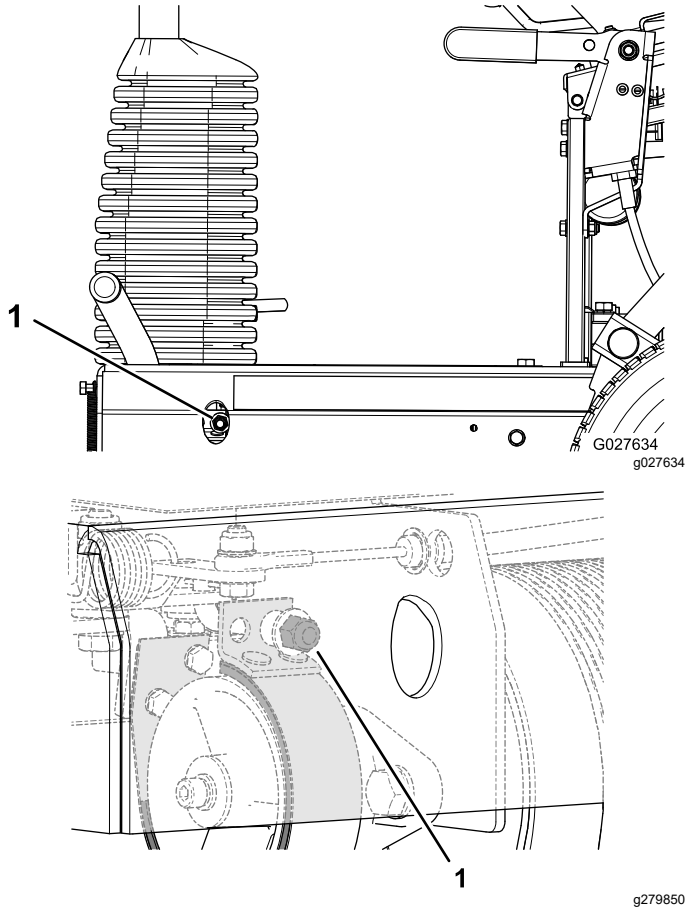

Rysunek 34

1. Nakrętka blokująca hamulca

4. Sprawdź hamulec postojowy, patrz Sprawdzenie hamulca postojowego (Strona 30).
5. Uruchom silnik i ustaw obroty JAŁOWE silnika.
6. Usiądź na fotelu operatora.
7. Zwolnij hamulec postojowy.
8. Naciśnij jeden z pedałów ruchu.

   Maszyna powinna ruszyć. Jeżeli maszyna nie rusza przy zwolnionym hamulcu postojowym, powtarzaj kroki od 3 do 8, aż maszyna przestanie się ruszać przy załączonym hamulcu postojowym i zacznie ruszać przy zwolnionym hamulcu postojowym.
9. Załącz hamulec postojowy i wyłącz silnik.

Konserwacja instalacji hydraulicznej

Bezpieczeństwo obsługi układu hydraulicznego

- Jeśli płyn przedostanie się pod skórę, natychmiast wezwij pomoc medyczną. Olej wstrzyknięty pod skórę musi zostać usunięty chirurgicznie w ciągu kilku najbliższych godzin przez lekarza.
- Przed podaniem ciśnienia na układ hydrauliczny upewnij się, że wszystkie jego przewody i węże są w dobrym stanie, a połączenia/złączki – szczelne.
- Operator musi znajdować się w bezpiecznej odległości od wycieków z otworów sworzni lub dysz, które wyrzucają olej hydrauliczny pod dużym ciśnieniem.
- Używaj kartonu lub papieru, aby sprawdzić wycieki hydrauliczne.
- Przed przystąpieniem do jakichkolwiek czynności związanych z układem hydraulicznym w bezpieczny sposób uwolnij całe ciśnienie z układu.

Sprawdzanie przewodów i złączy hydraulicznych

Okres pomiędzy przeglądami: Przed każdym użyciem lub codziennie

Sprawdź układ hydrauliczny pod kątem wycieków, obluzowanych wsporników, zużycia, poluzowanych złączy, pogorszenia stanu spowodowanego warunkami atmosferycznymi lub działaniem substancji chemicznych. Przed przystąpieniem do użytkowania maszyny przeprowadź wszystkie niezbędne naprawy.

⚠ OSTRZEŻENIE

Płyn hydrauliczny wydostający się pod ciśnieniem może przedostać się przez skórę i spowodować obrażenia ciała.

- **Jeśli płyn przedostanie się pod skórę, natychmiast wezwij pomoc medyczną.**
- **Przed wprowadzeniem płynu pod ciśnieniem w układzie hydraulicznym upewnić się, czy wszystkie przewody hydrauliczne są w dobrym stanie i czy wszystkie złącza hydrauliczne oraz armatura są szczelne.**
- **Operator musi znajdować się w bezpiecznej odległości od wycieków z otworów sworzni lub dysz, które wyrzucają olej hydrauliczny pod dużym ciśnieniem.**
- **Używaj kartonu lub papieru, aby sprawdzić wycieki hydrauliczne.**
- **Przed przystąpieniem do jakichkolwiek czynności związanych z układem hydraulicznym w bezpieczny sposób uwolnij całe ciśnienie z układu.**

Sprawdzanie poziomu płynu hydraulicznego

Okres pomiędzy przeglądami: Przed każdym użyciem lub codziennie Sprawdź poziom płynu hydraulicznego, zanim po raz pierwszy uruchomisz silnik i powtarzaj tę czynność codziennie.

Informacja: Przed rozpoczęciem prac nad jakimkolwiek komponentem hydraulicznego układu napędowego należy wyłączyć silnik, aby uwolnić ciśnienie w układzie. Przed uruchomieniem silnika, a po zakończeniu jakichkolwiek prac konserwacyjnych nad układem pneumatycznym i doprowadzeniu odpowiedniego ciśnienia w przewodach, należy sprawdzić szczelność i potencjalne uszkodzenia wszystkich przewodów i złączy. Wszelkie uszkodzone przewody należy wymienić i dokręcić złącza odpowiednim momentem.

1. Przygotuj maszynę do konserwacji, patrz Przygotowanie do konserwacji (Strona 23).
2. Podnieś fotel operatora, patrz Unoszenie fotela operatora (Strona 23).
3. Odkręć korek i sprawdź poziom oleju hydraulicznego w zbiorniku (Rysunek 35).

   Poziom oleju hydraulicznego powinien zakrywać słowo COLD wytłoczone na przegrodzie zbiornika.

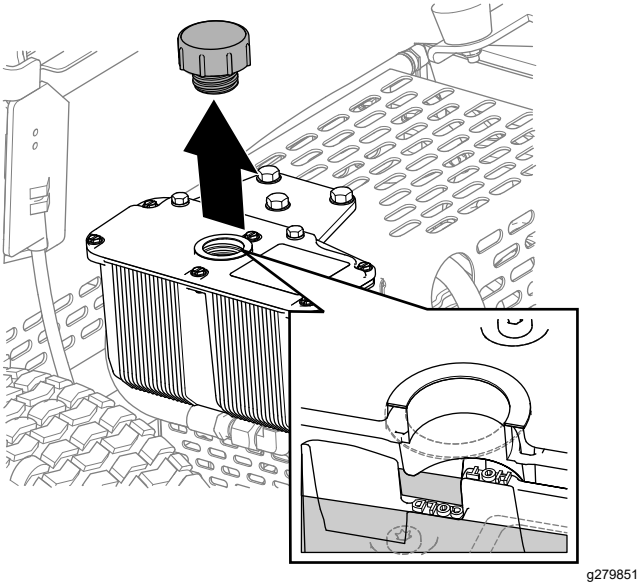

Rysunek 35

4. W razie potrzeby dolewaj do zbiornika odpowiedniego oleju hydraulicznego, aż będzie on zakrywać poziom słowa „cold” na przegrodzie.

   Informacja: Przegroda w zbiorniku ma oznaczenia HOT oraz COLD. Napełnij zbiornik do odpowiedniego poziomu w zależności od temperatury oleju. Poziom oleju zmienia się w zależności od temperatury oleju. Poziom „cold” przedstawia poziom oleju, gdy jego temperatura wynosi 24°C. Poziom „hot” przedstawia poziom oleju, gdy jego temperatura wynosi 107°C.

   Na przykład, jeżeli olej hydrauliczny ma temperaturę otoczenia, tj. około 24°C, napełniaj tylko do poziomu „cold”. Jeżeli temperatura oleju wynosi około 65°C, napełniaj zbiornik do połowy odległości między poziomami „hot” i „cold”.
5. Wymień korek zbiornika oleju hydraulicznego i mocno go dokręć.

   Ważne: **Nie dokręcaj korka zbiornika zbyt mocno.**
6. Wytrzyj cały rozlany płyn.
7. Opuść fotel operatora, patrz Opuszczanie fotela operatora (Strona 24).

Specyfikacja oleju hydraulicznego

Zbiornik maszyny jest napełniony w fabryce olejem hydraulicznym wysokiej jakości. Sprawdź poziom oleju hydraulicznego przed pierwszym uruchomieniem silnika. Następnie sprawdzaj go codziennie, patrz Sprawdzanie poziomu płynu hydraulicznego (Strona 32).

Zalecany olej hydrauliczny na wymianę: Olej hydrauliczny Toro PX Extended Life, dostępny w wiadrach po 19 litrów i beczkach po 208 litrów.

Informacja: Maszyna pracująca z zalecanym zastępczym olejem wymaga rzadszych wymian oleju i filtrów.

Alternatywne oleje: jeśli olej hydrauliczny Toro PX Extended Life jest niedostępny, można użyć tradycyjnych olejów hydraulicznych na bazie ropy naftowej o parametrach, które mieszczą się w podanym zakresie dla wszystkich poniższych właściwości materiału oraz są zgodne ze standardami branżowymi. Nie stosuj oleju syntetycznego. Aby określić, jaki produkt będzie odpowiedni, skontaktuj się z dystrybutorem środków smarujących.

Informacja: Firma Toro nie ponosi odpowiedzialności za jakiekolwiek uszkodzenia powstałe na skutek wykorzystania niewłaściwych zamienników, dlatego też należy korzystać wyłącznie z markowych produktów, których producent gwarantuje ich prawidłową pracę.

Antyzużyciowy płyn hydrauliczny o wysokim wskaźniku lepkości/niskiej temperaturze krzepnięcia, ISO VG 46

Właściwości materiałowe:	
Lepkość, ASTM D445	cSt przy 40°C: 44 do 48
Wskaźnik lepkości ASTM D2270	140 lub wyższy
Temperatura krzepnięcia, ASTM D97	od -37°C do -45°C
Specyfikacje przemysłowe:	Eaton Vickers 694 (I-286-S, M-2950-S/35VQ25 lub M-2952-S)

Informacja: Istnieje wiele bezbarwnych płynów hydraulicznych, dlatego ciężko zauważyć ich wyciek. Czerwony barwnik do oleju hydraulicznego jest dostępny w butelkach o pojemności 20 ml. Butelka wystarcza na od 15 do 22 litrów oleju hydraulicznego. Zamów produkt o numerze katalogowym 44-2500 u autoryzowanego dystrybutora firmy Toro.

Wymiana płynu hydraulicznego i filtra

Okres pomiędzy przeglądami: Po pierwszych 20 godzinach—Wymień płyn hydrauliczny i filtr.

Co 400 godzin—Wymień płyn hydrauliczny i filtr.

Ważne: **Stosuj wyłącznie zalecane oleje hydrauliczne. Wykorzystanie innych płynów może doprowadzić do uszkodzenia układu.**

Przygotowanie do wymiany oleju hydraulicznego i filtra

1. Przejedź maszyną lub przewieź ją na równe podłoże, patrz Transportowanie maszyny (Strona 17).
2. Jeżeli silnik był uruchomiony, wyłącz go.
3. Załącz hamulec postojowy.
4. Jeżeli maszyna spoczywa na wałkach, podnieś ją na koła transportowe, patrz Podnoszenie maszyny na koła transportowe (Strona 17).
5. Podnieś fotel operatora, patrz Unoszenie fotela operatora (Strona 23).
6. Jeżeli silnik był uruchomiony, odczekaj aż silnik i układ hydrauliczny ostygną.

Spuszczanie oleju hydraulicznego

1. Umieść miskę drenażową o pojemności 2 l pod zbiornikiem oleju hydraulicznego (Rysunek 36).

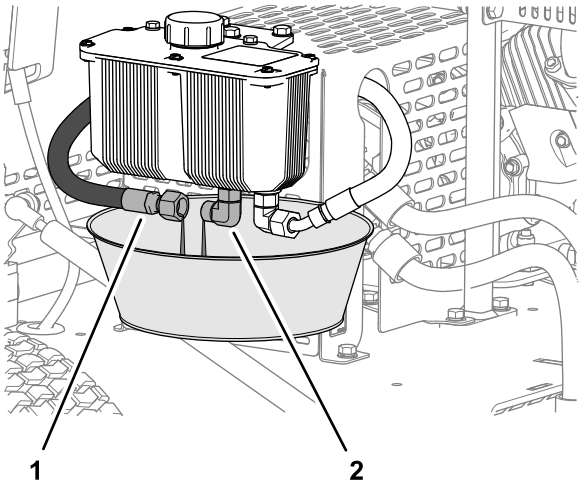

Rysunek 36

1. Wąż doprowadzający układu hydraulicznego
2. Złącze hydrauliczne (zbiornika)

2. Zdejmij wąż zasilający oleju hydraulicznego ze złącza zbiornika i odczekaj, aż cały olej hydrauliczny spłynie (Rysunek 36).
3. Zamocuj wąż hydrauliczny odłączony w kroku 2.
4. Wytrzyj cały rozlany olej hydrauliczny.
5. Zużyty olej hydrauliczny przekaż do utylizacji zgodnie z lokalnymi przepisami.

Wymiana filtra

Okres pomiędzy przeglądami: Po pierwszych 20 godzinach—Wymień płyn hydrauliczny i filtr.

Co 400 godzin—Wymień płyn hydrauliczny i filtr.

1. Oczyść obszar wokół głowicy filtra i filtra oleju hydraulicznego.
2. Rozłóż szmaty pod filtrem oleju hydraulicznego (Rysunek 37).

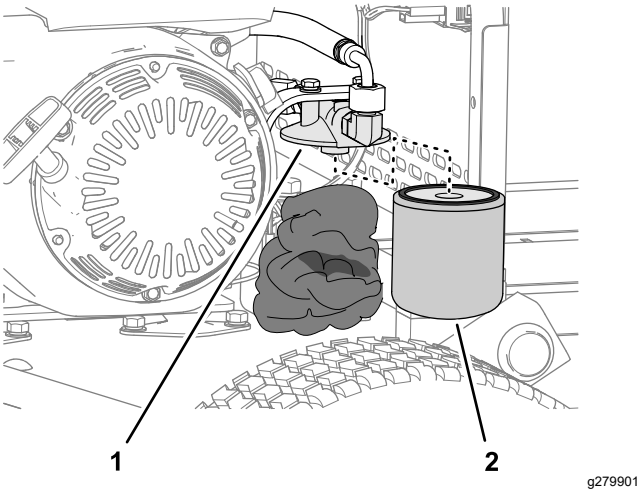

Rysunek 37

1. Głowica filtra
2. Filtr oleju hydraulicznego

3. Ostrożnie wyjmij filtr oleju hydraulicznego (Rysunek 37).
4. Napełnij nowy filtr określonym olejem hydraulicznym i posmaruj uszczelkę olejem hydraulicznym.
5. Zamontuj nowy filtr na głowicy filtra (Rysunek 37), przykręcając go ręką aż uszczelka zetknie się z głowicą filtra, a następnie dokręć jeszcze o 3/4 obrotu.
6. Wytrzyj cały rozlany olej hydrauliczny.
7. Stary filtr przekaż do utylizacji zgodnie z lokalnymi przepisami.

Napełnianie zbiornika oleju hydraulicznego

1. Obniż maszynę na wałki, patrz Obniż maszynę na wałki (Strona 18).
2. Odkręć korek zbiornika oleju hydraulicznego (Rysunek 38).

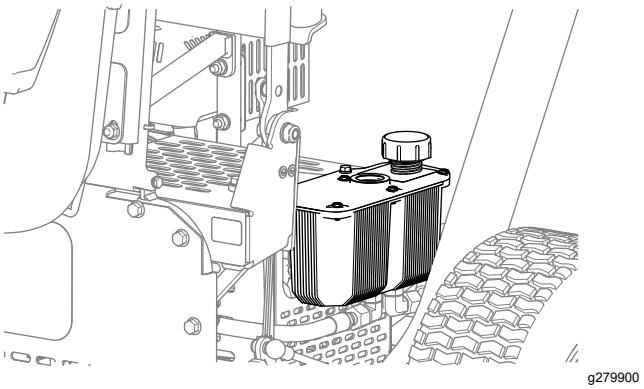

Rysunek 38

3. Napełnij zbiornik określonym olejem hydraulicznym, patrz Obniż maszynę na wałki (Strona 18) oraz Sprawdzanie poziomu płynu hydraulicznego (Strona 32).
4. Załóż korek na zbiornik (Rysunek 38).
5. Wytrzyj cały rozlany olej hydrauliczny.
6. Uruchom silnik i pozostaw go na niskich obrotach biegu jałowego przez 3-5 minut.

   Praca silnika zapewnia obieg oleju hydraulicznego i usuwa powietrze znajdujące się w układzie hydraulicznym.
7. Sprawdź maszynę pod kątem wycieków oleju hydraulicznego ze zbiornika, przewodów i filtra oleju hydraulicznego.

   Napraw wszystkie ewentualne wycieki oleju hydraulicznego.
8. Zatrzymaj silnik, sprawdź poziom oleju hydraulicznego i w razie potrzeby uzupełnij go.
9. Opuść fotel operatora, patrz Opuszczanie fotela operatora (Strona 24).

Serwisowanie podwozia

Sprawdzanie ciśnienia powietrza w oponach

1. Zmierz ciśnienie powietrza w oponach kół transportowych.

   Ciśnienie powinno wynosić 1,03 bara.

2. Jeżeli ciśnienie powietrza w oponach nie wynosi 1,03 bara, dopompuj lub spuść powietrze z opon tak, aby uzyskać wartość 1,03 bara.

Sprawdzanie maszyny pod kątem luźnych elementów mocujących

Okres pomiędzy przeglądami: Po pierwszych 5 godzinach

Przed każdym użyciem lub codziennie

Sprawdź, czy na podwoziu nie ma poluzowanych lub brakujących śrub i nakrętek.

Odpowiednio dokręć luźne śruby i nakrętki i uzupełnij brakujące elementy mocujące.

Czyszczenie

Czyszczenie maszyny

Okres pomiędzy przeglądami: Po każdym zastosowaniu

Ważne: **Do czyszczenia maszyny nie używaj wody słonej lub wody z odzysku.**

1. Wyczyść maszynę czystą wodą.

   Informacja: Nie używaj wody pod ciśnieniem do mycia maszyny.

2. W razie potrzeby walce należy oczyścić z brudu i resztek, wtryskując wodę przez otwory w ich obudowach (Rysunek 39).

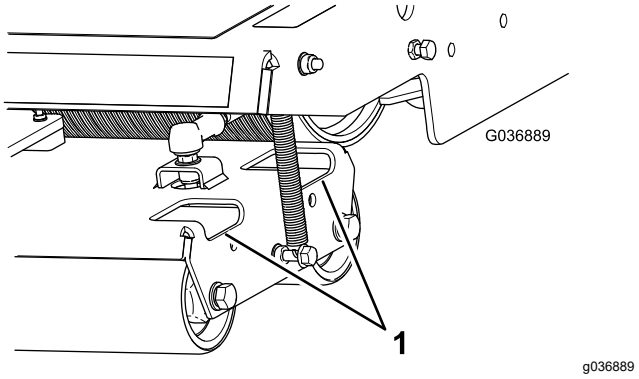

Rysunek 39

1. Otwory dostępowe

3. Oczyść obszar wokół silnika hydraulicznego, usuwając z niego ziemię i zanieczyszczenia (Rysunek 40).

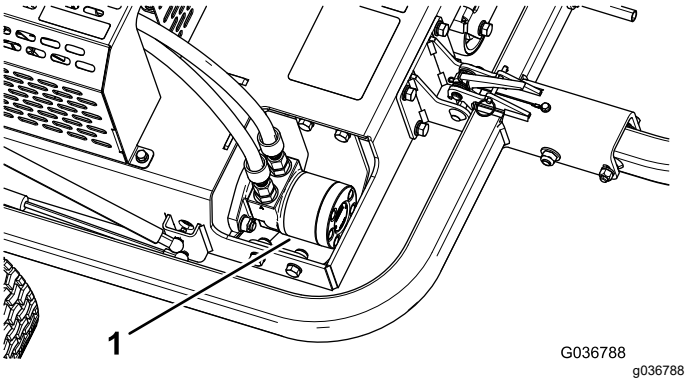

Rysunek 40

1. Silnik hydrauliczny

4. Usuń ziemię i zanieczyszczenia z silnika i żeber chłodzących silnika (Rysunek 41).

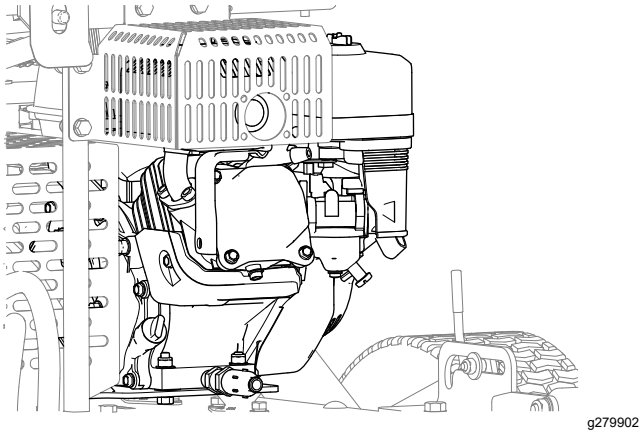

Rysunek 41

Przechowywanie

Przygotowanie maszyny do krótkotrwałego przechowywania

Poniżej 90 dni

1. Zanim opuścisz stanowisko operatora, wyłącz maszynę i zaczekaj, aż wszystkie ruchome części się zatrzymają. Przed przystąpieniem do regulacji, obsługi technicznej, czyszczenia lub przed przechowywaniem maszyny odczekaj aż ostygnie.
2. Usuń ścinki trawy, zanieczyszczenia i zabrudzenia z zewnętrznych elementów maszyny, zwłaszcza z wałków i silnika. Usuń zabrudzenia i sieczkę z zewnętrznych części żeberek głowicy cylindra i obudowy dmuchawy na silniku.

   Ważne: **Maszynę można umyć za pomocą delikatnego środka czyszczącego i wody. Zabrania się mycia za pomocą urządzeń ciśnieniowych. Należy unikać zbyt długiego kontaktu z wodą, szczególnie w pobliżu silnika.**
3. Sprawdź i dokręć wszystkie śruby, nakrętki i wkręty. Napraw lub wymień wszystkie uszkodzone lub zużyte elementy.
4. Pomaluj miejsca, z których farba została usunięta. Lakier można kupić u autoryzowanego dealera marki Toro.

Przygotowanie maszyny do długotrwałego przechowywania

Dłużej niż 90 dni

1. Przeprowadź wszystkie kroki opisane w Przygotowanie maszyny do krótkotrwałego przechowywania (Strona 36).
2. Przygotuj paliwo ze środkiem stabilizującym/uszlachetniającym zgodnie z instrukcją producenta.
3. Dolej paliwa ze środkiem stabilizującym/uszlachetniającym do zbiornika paliwa.
4. Uruchom silnik na 5 minut w celu rozprowadzenia paliwa z dodatkiem uszlachetniającym w układzie paliwowym.

5. Wyłącz silnik, odczekaj aż ostygnie, po czym spuść zawartość zbiornika paliwa lub pozostaw silnik uruchomiony aż do jego samoczynnego wyłączenia.
6. Uruchom silnik i pozwól, aby pracował aż do wyłączenia. Powtarzaj procedurę z włączonym ssaniem do czasu ponownego uruchomienia silnika.
7. Odpowiednio usuń paliwo. Utylizacja powinna zostać przeprowadzona zgodnie z obowiązującymi przepisami.

Przechowywanie maszyny

Przechowywać maszynę w czystym i suchym garażu lub innym miejscu tego typu. Nakryć maszynę, celem zabezpieczenia i utrzymania w czystości.

Powiadomienie dotyczące prywatności (EOG/Wielka Brytania)

Korzystanie z Twoich informacji osobowych przez Toro

Firma The Toro Company („Toro”) szanuje prywatność użytkownika. Podczas zakupu naszych produktów możemy gromadzić pewne dotyczące użytkownika informacje osobowe pochodzące zarówno od użytkownika jak i od lokalnego oddziału firmy Toro lub sprzedawcy produktów marki Toro. Toro wykorzystuje takie dane do realizacji swoich zobowiązań wynikających z umowy – takich jak rejestracja gwarancji, realizacja zgłoszeń gwarancyjnych lub możliwość kontaktu z nabywcą w przypadku akcji wycofywania produktu – oraz w uzasadnionych celach biznesowych-na przykład do oceny zadowolenia klientów, udoskonalania naszych produktów lub dostarczania klientom informacji o mogących ich interesować produktach. Firma Toro może udostępniać te dane swoim spółkom zależnym, oddziałom, sprzedawcom lub innym partnerom biznesowym w związku z tymi działaniami. Mamy również prawo do ujawniania informacji osobowych, jeżeli jest to wymagane na mocy prawa lub w związku z zakupem, sprzedażą lub połączeniem się przedsiębiorstw. Nie sprzedamy danych osobowych naszych klientów dla celów marketingowych żadnej innej firmie.

Przechowywanie Twoich informacji osobowych przez Toro

Toro będzie przechowywać dane osobowe naszych klientów tak długo, jak długo będą one istotne dla powyższych celów oraz zgodnie z wymogami prawnymi. Więcej informacji o stosownych okresach przechowywania danych można uzyskać wysyłając wiadomość na adres legal@toro.com.

Zaangażowanie firmy Toro w bezpieczeństwo

Twoje dane osobowe mogą być przetwarzane w USA lub innym kraju, który może mieć mniej surowe przepisy dotyczące ochrony danych niż Twój kraj zamieszkania. Ilekroć przenosimy Twoje dane poza Twój kraj zamieszkania, podejmiemy prawnie wymagane kroki w celu zapewnienia odpowiednich zabezpieczeń w celu ochrony Twoich informacji i upewnienia się, że są one traktowane w bezpieczny sposób.

Dostęp i poprawianie danych

Użytkownik może mieć prawo do poprawiania lub weryfikacji swoich danych osobowych oraz do sprzeciwu lub ograniczenia przetwarzania danych. W tym celu prosimy o kontakt drogą elektroniczną pod adresem legal@toro.com. W razie wątpliwości co do sposobu posługiwania się Twoimi informacjami przez Toro zachęcamy do zgłoszenia wątpliwej sytuacji bezpośrednio u nas. Informujemy także, że mieszkańcy krajów Europy mają prawo zgłaszania skarg do inspekcji ochrony danych osobowych w swoim kraju.

Ostrzeżenie na podstawie kalifornijskiej ustawy 65

Czym jest to ostrzeżenie?

Na sprzedawanym produkcje może znaleźć się etykieta ostrzegawcza taka jak poniższa:

OSTRZEŻENIE: Działanie rakotwórcze i szkodliwe na rozrodczość – www.p65Warnings.ca.gov.

Czym jest ustawa 65?

Ustawa 65 obowiązuje każde przedsiębiorstwo działające w Kalifornii, sprzedające produkty w Kalifornii lub wytwarzające produkty, które mogą być sprzedawane w lub wwożone do Kalifornii. Nakazuje ona gubernatorowi stanu California prowadzenie i publikowanie listy substancji chemicznych, co do których wiadomo, że powodują nowotwory, uszkodzenia płodu i/lub mają inny szkodliwy wpływ na rozrodczość. Corocznie aktualizowana lista zawiera setki substancji chemicznych występujących w wielu codziennych produktach. Celem ustawy 65 jest publiczne informowanie o narażeniu na te substancje chemiczne.

Ustawa 65 nie zakazuje sprzedaży produktów zawierających te substancje chemiczne, jednakże wymaga umieszczania ostrzeżeń na produktach, ich opakowaniach lub w materiałach drukowanych dołączonych do produktów. Ponadto ostrzeżenie z ustawy 65 nie oznacza, że produkt narusza jakiekolwiek normy lub wymagania bezpieczeństwa. W rzeczywistości rząd stanu California wyjaśnił, że ostrzeżenie z ustawy 65 „nie jest równoznaczne z decyzją regulacyjną, jakoby produkt był „bezpieczny” lub „niebezpieczny””. Wiele z tych substancji chemicznych jest używanych w codziennych produktach od wielu lat bez udokumentowanych przypadków szkodliwego działania. Dodatkowe informacje można znaleźć na stronie: https://oag.ca.gov/prop65/faqs-view-all.

Ostrzeżenie z ustawy 65 oznacza, że przedsiębiorstwo albo (1) oceniło narażenie i stwierdziło, że przekracza ono „poziom bez znacznego ryzyka”; albo (2) postanowiło umieścić ostrzeżenie w oparciu o fakt występowania substancji chemicznej wymienionej na liście bez podejmowania oceny narażenia.

Czy ta ustawa obowiązuje wszędzie?

Ostrzeżenia z ustawy 65 są wymagane jedynie według prawa stanu California. Ostrzeżenia te występują w całej Kalifornii w wielu miejscach, w tym między innymi w restauracjach, sklepach spożywczych, hotelach, szkołach i szpitalach oraz na wielu produktach. Ponadto niektórzy sprzedawcy internetowi i korespondencyjni umieszczają ostrzeżenia z ustawy 65 na swoich stronach lub w swoich katalogach.

Jak wypadają kalifornijskie ostrzeżenia w porównaniu z progami federalnymi?

Normy ustawy 65 są często bardziej rygorystyczne od norm federalnych i międzynarodowych. Istnieją substancje, dla których ostrzeżenie z ustawy 65 jest wymagane przy poziomach znacznie niższych niż progi działań federalnych. Na przykład norma dla ostrzeżenia z ustawy 65 dla ołowiu wynosi 0,5 µg/dzień, znacznie poniżej norm federalnych i międzynarodowych.

Dlaczego ostrzeżenie nie znajduje się na wszystkich podobnych produktach?

- Oznakowanie zgodne z ustawą 65 jest wymagane dla produktów sprzedawanych w Kalifornii, podczas gdy taki wymóg nie obowiązuje dla produktów sprzedawanych gdzie indziej.
- Przedsiębiorstwo pozwane w związku z ustawą 65, przy zawieraniu ugody, może zostać zobowiązane do umieszczania ostrzeżeń z ustawy 65 na swoich produktach, ale taki wymóg może nie występować wobec innych przedsiębiorstw wytwarzających podobne produkty.
- Egzekwowanie ustawy 65 jest niekonsekwentne.
- Przedsiębiorstwa mogą zdecydować o nieumieszczaniu ostrzeżeń, ponieważ stwierdzą, że ustawa 65 nie nakłada na nie takiego obowiązku; brak ostrzeżeń na produkcie nie oznacza, że nie zawiera on substancji chemicznych wymienionych na liście na podobnym poziomie.

Dlaczego firma Toro umieszcza ostrzeżenie?

Firma Toro postanowiła dostarczać konsumentom jak najwięcej informacji, aby mogli podejmować świadome decyzje dotyczące produktów, które kupują i których używają. W niektórych przypadkach Toro zamieszcza ostrzeżenia w oparciu o fakt występowania co najmniej jednej substancji chemicznej wymienionej na liście bez dokonywania oceny poziomu narażenia, ponieważ nie dla wszystkich substancji chemicznych podano wymagania co do wartości granicznych narażenia. Chociaż narażenie przy produktach firmy Toro może być pomijalne lub mieścić się w zakresie „brak znacznego ryzyka”, z ostrożności firma Toro postanowiła zamieścić ostrzeżenia z ustawy 65. Ponadto gdyby firma Toro nie umieściła tych ostrzeżeń, mogłaby zostać pozwana przez Stan Kalifornii lub podmioty prywatne dążące do egzekwowania ustawy 65 i byłaby narażona na znaczne kary.

Gwarancja Toro

Ograniczona gwarancja na 2 lata lub 1500 godzin eksploatacji

Warunki i produkty objęte gwarancją

Toro Company i jej firma zależna, Toro Warranty Company, na mocy zawartego porozumienia wspólnie gwarantują, że Twój produkt komercyjny Toro („Produkt") będzie wolny od wad materiałowych i wykonania przez okres 2 lat lub 1500 godzin użytkowania, zależnie od tego, który z nich minie wcześniej. Niniejsza gwarancja ma zastosowanie do wszystkich produktów z wyjątkiem aeratorów (patrz osobne klauzule gwarancyjne na te produkty). Jeżeli spełnione są warunki gwarancji, Produkt zostanie przez nas naprawiony bezpłatnie (dotyczy to także diagnostyki, robocizny, części i transportu). Gwarancja rozpoczyna się w dniu dostawy Produktu do pierwszego nabywcy detalicznego.
* Dotyczy Produktów wyposażonych w licznik godzin.

Instrukcja korzystania z serwisu gwarancyjnego

Użytkownik jest odpowiedzialny za natychmiastowe powiadomienie dystrybutora lub sprzedawcy produktów komercyjnych, u którego zakupił Produkt, o istnieniu warunków spełniających wymagania gwarancyjne. Jeśli potrzebujesz pomocy w zlokalizowaniu dystrybutora lub autoryzowanego sprzedawcy albo masz pytania dotyczące praw lub obowiązków gwarancyjnych, możesz skontaktować się z nami:

Toro Commercial Products Service Department
Toro Warranty Company
8111 Lyndale Avenue South
Bloomington, MN 55420-1196

952–888–8801 lub 800–952–2740
E-mail: commercial.warranty@toro.com

Obowiązki właściciela

Jako właściciel Produktu jesteś odpowiedzialny za przeprowadzanie wymaganych czynności konserwacyjnych i regulacyjnych opisanych w *Instrukcji obsługi.* Gwarancja na ten produkt nie obejmuje napraw związanych z problemami z produktem spowodowanymi przez niewykonanie niezbędnych czynności konserwacyjnych i regulacyjnych.

Elementy i sytuacje nie objęte gwarancją

Nie wszystkie uszkodzenia i usterki Produktu, które wystąpią w okresie gwarancyjnym, są wadami materiałowymi lub wykonania. Niniejsza wyrażona gwarancja nie obejmuje:

- Uszkodzeń Produktu wynikających z korzystania z nieoryginalnych części zamiennych Toro, instalacji i korzystania z dodatkowego wyposażenia oraz zmodyfikowanych akcesoriów i produktów marek innych niż Toro.
- Uszkodzeń Produktu wynikających z niewykonywania zalecanych czynności konserwacyjnych i/lub regulacyjnych.
- Uszkodzeń Produktu wynikających z jego użytkowania w sposób nieodpowiedzialny, niedbały lub lekkomyślny.
- Części eksploatacyjnych zużytych w wyniku użytkowania, jeżeli nie są one wadliwe. Do przykładowych części eksploatacyjnych i zużywających się w trakcie normalnego użytkowania Produktu należą m. in. klocki i okładziny hamulcowe, okładziny sprzęgła, ostrza, wrzeciona, bębny i łożyska (z pierścieniem uszczelniającym lub smarowane), przeciwnoże, świece, kółka samonastawne i łożyska, opony, filtry, paski oraz niektóre części spryskiwacza, takie jak membrany, dysze, mierniki przepływu i zawory zwrotne.
- Usterek spowodowanych przez wpływ zewnętrzny, takich jak m. in. pogoda, praktyki przechowywania, zanieczyszczenia, stosowanie niedozwolonych paliw, płynów chłodzących, smarów, dodatków, nawozów, wody lub substancji chemicznych.
- Uszkodzeń lub problemów wynikających z nieprawidłowego paliwa (benzyny, oleju napędowego lub oleju napędowego bio) niezgodnego z odpowiednimi normami branżowymi.
- Normalnego hałasu, wibracji, zużycia i pogorszenia działania. Normalne zużycie obejmuje m. in. uszkodzenia foteli w wyniku zużycia lub przetarcia, zużycie powierzchni malowanych, rysy na naklejkach lub szybach.

Części

Części zaplanowane do wymiany w ramach wymaganej konserwacji są objęte gwarancją przez okres do planowego czasu wymiany dla danej części. Części wymienione w ramach niniejszej gwarancji są objęte okresem gwarancyjnym oryginalnego produktu i stają się własnością Toro. Ostateczna decyzja, czy dana część lub podzespół zostanie naprawiony czy wymieniony, podejmowana jest przez firmę Toro. Do napraw gwarancyjnych firma Toro może używać regenerowanych części.

Gwarancja na akumulatory głębokiego rozładowania i akumulatory litowo-jonowe

Akumulatory głębokiego rozładowania i akumulatory litowo-jonowe mają określoną ogólną liczbę kilowatogodzin, które mogą dostarczyć w okresie eksploatacji. Metody użytkowania, ładowania i konserwacji mogą wydłużyć lub skrócić całkowity okres eksploatacji akumulatora. Jako że akumulatory w tym produkcie zużywają się, ilość pracy użytecznej pomiędzy ładowaniami będzie powoli zmniejszać się, aż akumulator całkowicie się zużyje. Wymiana akumulatorów zużytych w trakcie normalnej eksploatacji jest obowiązkiem właściciela produktu. Uwaga: (tylko akumulatory litowo-jonowe): Aby uzyskać więcej informacji, zapoznaj się z gwarancją akumulatora.

Dożywotnia gwarancja na wał korbowy (jedynie model ProStripe 02657)

Model ProStripe wyposażony w oryginalną tarczę cierną i sprzęgło wału korbowego rozłączające noże (zintegrowany zespół sprzęgła rozłączającego noże (BBC) i tarczy ciernej), stanowiące wyposażenie oryginalne, i eksploatowany przez pierwotnego nabywcę zgodnie z zalecanymi procedurami obsługi i konserwacji objęty jest dożywotnią gwarancją w zakresie wykrzywienia wału korbowego. Dożywotnia gwarancja na wał korbowy nie obejmuje maszyn wyposażonych w podkładki cierne, jednostki sprzęgła rozłączającego noże (BBC) i inne podobne urządzenia.

Konserwacja na koszt właściciela

Regulowanie, smarowanie, czyszczenie i polerowanie silnika, wymiana filtrów i płynu chłodzącego oraz realizacja zalecanych czynności konserwacyjnych to normalne procedury serwisowe Toro, które właściciel musi realizować na własny koszt.

Warunki ogólne

Urządzenia objęte niniejszą gwarancją mogą być naprawiane wyłącznie przez autoryzowanych dystrybutorów i sprzedawców produktów Toro.

Firmy Toro Company i Toro Warranty Company nie ponoszą odpowiedzialności za pośrednie, przypadkowe lub wynikowe szkody związane z użytkowaniem produktów Toro objętych tą gwarancją, w tym za jakiekolwiek koszty czy wydatki związane z zapewnieniem maszyn lub usług zastępczych w uzasadnionych okresach występowania usterek lub nieużywania w oczekiwaniu na naprawę w ramach gwarancji. Oprócz wspomnianej poniżej ewentualnej gwarancji dotyczącej emisji zanieczyszczeń nie występują żadne inne wyraźne gwarancje. Wszelkie domniemane gwarancje dotyczące wartości handlowej i przydatności do określonych zastosowań są ograniczone do okresu objętego niniejszą gwarancją.

Niektóre kraje nie zezwalają na wyłączenie szkód przypadkowych lub wynikowych, lub ograniczeń dotyczących okresu trwania domniemanych gwarancji, zatem powyższe wyłączenia i ograniczenia mogą nie mieć zastosowania. Niniejsza gwarancja udziela określonych praw, a w zależności od kraju właścicielowi mogą przysługiwać także inne prawa.

Uwaga dotycząca gwarancji emisji zanieczyszczeń

Układ kontroli emisji spalin w Produkcie może być objęty osobną gwarancją spełniającą wymagania ustalone przez amerykańską Agencję Ochrony Środowiska (Environmental Protection Agency; EPA) i/lub Kalifornijską Radę Ochrony Czystości Powietrza (California Air Resources Board; CARB). Ograniczenia określone powyżej nie mają zastosowania do gwarancji na układ kontroli emisji spalin. Więcej informacji można znaleźć w warunkach gwarancyjnych układu kontroli emisji spalin w silniku dostarczonych z produktem lub dokumentacją producenta silnika.

Wszystkie kraje oprócz USA i Kanady

Klienci, którzy nabyli produkt Toro wyeksportowany ze Stanów Zjednoczonych lub Kanady, powinni skontaktować się z lokalnym dystrybutorem lub sprzedawcą produktów Toro w celu uzyskania informacji o warunkach gwarancyjnych obowiązujących w danym kraju. Jeśli z jakichkolwiek powodów nie jesteś zadowolony z obsługi świadczonej przez dealera lub masz trudności z uzyskaniem informacji o warunkach gwarancyjnych, skontaktuj się z autoryzowanym centrum serwisowym marki Toro.