Form No. 3324-582

Johdoton Carefree®

ruohonleikkuri

Mallinro alkaen 21040-200000001

Käyttäjän opas

CE

Suomi (FI)

Sisältö

	Page
Johdanto	2
Turvaohjeet	3
Turvalliset käyttömenetelmät	3
Yleisohjeita	3
Varsinainen käyttö	3
Kunnossapito ja säilytys	4
Äänenpaineen taso	5
Äänitehon taso	5
Värähtelyn taso	5
Merkkien tarkoitus	5
Kokoonpano	7
Kahvan asennus	7
Sivuunheittosuppilon asennus	9
Sadesuojuksen asennus	10
Käynnistysvalmistelut	10
Akun lataus	10
Akun varaustilan tarkastus	12
Käyttö	12
Avaimen käyttö	12
Ruohonleikkurin käynnistys	13
Ruohonleikkurin pysäytys	13
Virtapiirikatkaisijan nollaus	14
Ruohonleikkuuvihjeitä	14
Leikkuukorkeuden säätö	15
Kunnossapito	16
Kunnossapidon suositustaulukko	16
Ruohonleikkurin kotelon puhdistus	16
Terän kunnossapito	17
Akun vaihto	18
Suojaeristetyn ruohonleikkurin huolto	19
Vianetsintä	20
Säilytys	20

Johdanto

Kiitoksia Toro-tuotteen hankkimisesta. Me toivomme, että olet täysin tyytyväinen uuteen laitteeseesi.

Lue tämä käyttöopas huolellisesti, jotta opit käyttämään ja huoltamaan laitetta asianmukaisesti. Tämän käyttöoppaan tiedoilla sinä ja muut käyttäjät pystytte välttämään tapaturmia ja tuotevaurioita. Vaikka Toro suunnittelee ja valmistaa turvallisia tuotteita, olet itse vastuussa tuotteen asianmukaisesta ja turvallisesta käytöstä.

Aina kun otat yhteyttä valtuutettuun huoltoon tai tehtaalle saadaksesi huoltoapua, alkuperäisiä Toron osia tai lisätietoja, ota tuotteen malli- ja sarjanumerot esille. Malli- ja sarjanumeron kyltti löytyy tuotteesta kuvassa 1 esitetystä paikasta.

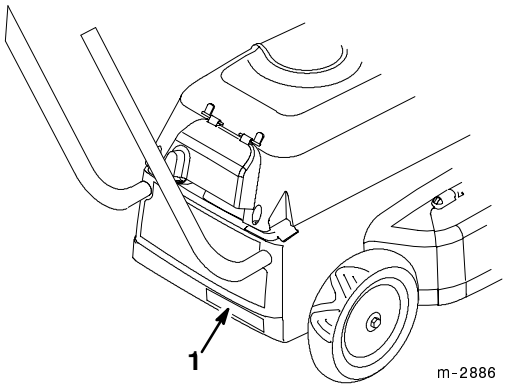

Kuva 1

1. Malli- ja sarjanumeron kyltti

Kirjoita tuotteen mallinumero ja sarjanumero alla olevaan tilaan:

Mallinro: _____

Sarjanro: _____

Tässä käyttöoppaassa kerrotaan mahdollisista vaaroista ja annetaan erityisiä turvaohjeita, joiden avulla sinä ja muut käyttäjät voitte välttyä henkilövahingoilta ja jopa hengenvaaralta. Sanoilla HENGENVAARA, VAARA ja VAROITUS ilmaistaan uhkan astetta.

HENGENVAARA ilmaisee erittäin vakavaa uhkaa, josta on seurauksena vakava tapaturma tai jopa kuolema, jos suositeltuja varo-ohjeita ei noudateta.

VAARA ilmaisee uhkaa, josta saattaa olla seurauksena vakava tapaturma tai jopa kuolema, jos suositeltuja varo-ohjeita ei noudateta.

VAROITUS ilmaisee uhkaa, josta saattaa olla seurauksena pienehkö tai kohtalainen tapaturma, jos suositeltuja varo-ohjeita ei noudateta.

©2000 **The Toro Company**
All Rights Reserved

Printed in USA

Lisäksi tässä käyttöoppaassa käytetään kahta termiä tietojen korostamiseksi. **Tärkeää** kiinnittää huomiota mekaanisiin erikoistietoihin ja **Huomautus** korostaa erityishuomion ansaitsevia yleistietoja.

Turvaohjeet

TÄRKEITÄ TURVAOHJEITA

Laitteen sopimaton käyttö tai kunnossapito käyttäjän tai omistajan toimesta voi johtaa tapaturmaan. Mahdollisen tapaturmariskin vähentämiseksi noudata näitä turvaohjeita aina ja kiinnitä huomio turvaohjeiden ⚠ varoitusmerkkeihin, joita ovat VAROITUS, VAARA tai HENGENVAARA — "henkilökohtainen turvallisuusohje". Ohjeen laiminlyönti saattaa johtaa henkilövahinkoon.

LUE KAIKKI OHJEET ENNEN RUOHONLEIKKURIN KÄYTTÖÄ

SÄÄSTÄ NÄMÄ OHJEET VASTAISEN VARALLE!

⚠ WARNING ⚠

Vähentääksesi henkilövahingon riskiä käyttäessäsi akkukäyttöistä ruohonleikkuria, noudata aina näitä perusturvaohjeita.

Turvalliset käyttömenetelmät

Tämä tuote pystyy katkomaan käsiä ja jalkoja sekä sinkoamaan esineitä. Noudata aina turvaohjeita vakavan tapaturman tai hengenvaaran välttämiseksi.

Tämä ruohonleikkuri on tarkoitettu ruohon leikkaamiseen ja silppuamiseen. Muunlainen käyttö voi olla vaarallista käyttäjälle tai sivullisille.

Yleisohjeita

- Lue tämä käyttöopas huolellisesti ennen ruohonleikkurin käyttöä. Tutustu hallintalaitteisiin ja ruohonleikkurin asianmukaiseen käyttöön. Älä koskaan anna ruohonleikkuria alle 16-vuotiaiden lasten käyttöön. Älä koskaan anna aikuisten käyttää ruohonleikkuria ilman asianmukaista opastusta.
- Ruohonleikkurin käyttäjä on vastuussa siitä, että kaikki ja erityisesti lapset ja lemmikit pysyvät poissa käyttöalueelta. Käyttäjä on vastuussa muille ihmisille tai heidän omaisuudelleen sattuvista onnettomuuksista tai vahingoista.
- Tutki tarkasti käyttöalue ja poista kaikki kepit, kivet, johdot ja roskat, jotka voivat joutua ruohonleikkuriin ja sinkoutua ilmaan. Varo maassa olevia esineitä ruohonleikkuun aikana.
- Käytä pitkiä housuja ja kunnollisia, liukumattomia kumipohjaisia jalkineita. Älä käytä ruohonleikkuria avossandaaleissa tai avojaloin äläkä tällöin pidä koruja tai löysiä vaatteita. Ulkotöihin suositellaan kumikäsineitä ja -jalkineita.
- Pidä kaikki suojukset, turvalaitteet, sivuunheittosuppilo tai lisävarusteena saatava ruohonkokooja paikoillaan. Korjaa tai vaihda vaurioituneet osat, kyltit mukaan lukien. Tarkasta kaikki suojalaitteet ennen käyttöä.
- Moottorin ja terän tulee pysähtyä, kun ote irrotetaan hallintasangasta. Varmista hallintasangan kunnollinen toiminta aina ennen ruohonleikkurin käyttöä.
- Tarkista aina ennen käyttöä silmämääräisesti, että terät, terien kiinnittimet ja itse leikkuri eivät ole kuluneet tai vaurioituneet. Vaihda kuluneet tai vaurioituneet terät ja pultit kokonaisena sarjana, jotta tasapaino säilyy.
- Käytä vain tälle tuotteelle tarkoitettuja lisävarusteita tai lisälaitteita. Muiden lisävarusteiden tai -laitteiden käyttö saattaa lisätä tapaturmariskiä.

Varsinainen käyttö

- Älä työnnä avainta kojeliittimeen ennen kuin olet valmis leikkaamaan ruohoa.
- Älä käytä ruohonleikkuria oloissa, joissa esiintyy räjähtäviä kaasuja. Normaali moottorin kipinöinti voi sytyttää huurut.
- Käynnistä moottori varovasti noudattaen ohjeita ja pitäen jalat riittävän kaukana terästä.
- Käytä oikeaa laitetta – Älä käytä ruohonleikkuria muuhun työhön kuin mihin se on tarkoitettu.
- Pysy valppaana – Katso mitä olet tekemässä. Älä käytä ruohonleikkuria, jos olet väsynyt tai huumaavien aineiden, alkoholin tai lääkkeiden vaikutuksen alaisena.
- Vältä vaarallisia tilanteita. Älä koskaan käytä ruohonleikkuria märällä ruoholla tai kosteissa olosuhteissa. Älä käytä ruohonleikkuria sateessa.

- Varo liukastumasta. Pidä tukevasti kiinni kahvasta ja kävele, älä milloinkaan juokse. Leikkaa ruohoa vain päivänvalossa tai hyvässä keinovalaistuksessa.
- Leikkaa ruoho rinteen poikkisuunnassa, älä milloinkaan myötä- tai vastamäkeen. Noudata erittäin suurta varovaisuutta vaihtaessasi suuntaa rinteillä. Älä leikkaa ruohoa liian jyrkiltä rinteiltä. Käytä liukumattomia kenkiä rinteillä.
- Älä kurkota — seiso aina tukevasti ja tasapainossa.
- Älä pakota ruohonleikkuria liikkumaan nopeammin. Se toimii parhaiten ja turvallisimmin sille suunnitellulla nopeudella.
- Pidä aina suojalaseja tai silmäsuojuksia käytön aikana koneesta lentävien esineiden varalta. (Tavalliset silmälasit **eivät** ole suojalasit).
- Pidä aina asianmukaista pölynaamaria käyttäessäsi laitetta pölyisissä oloissa.
- Pidä kasvot, kädet ja jalat kaukana ruohonleikkurin kotelosta ja leikkuuterästä moottorin käynnin aikana. Terä voi vammauttaa käsiä ja jalkoja. Pysy kahvan takana, kunnes moottori pysähtyy.
- Noudata erittäin suurta varovaisuutta vetäessäsi ruohonleikkuria taaksepäin tai itseäsi kohti.
- Koska terä pyörii muutaman sekunnin hallintasangan vapauttamisen jälkeen, pysy kahvan takana, kunnes kaikki liikkuvat osat pysähtyvät.
- Osuttuasi johonkin esineeseen tai jos ruohonleikkuri tärisee epänormaalisti, sammuta moottori ja poista avain liittimestä. Tarkasta ruohonleikkuri vaurioiden varalta ja tee kaikki korjaukset ennen ruohonleikkurin käyttämistä uudelleen. Jos on tarpeen tehdä isompia korjauksia tai jos tarvitset apua, ota yhteys valtuutettuun Toro-huoltoon.
- Älä käytä ruohonleikkuria, jos se on pudonnut tai vaurioitunut jollakin tavalla. Korjaa vauriot ennen ruohonleikkurin käyttöä.
- Sammuta moottori ja odota, että kaikki liikkuvat osat pysähtyvät, ja poista avain kojeliittimestä ennen leikkuukorkeuden säätöä.
- Sammuta moottori, jos työnnät ruohonleikkurin nurmikon ulkopuolelle.
- Sammuta moottori ja poista avain kojeliittimestä ennen sivuunheittosuppilon tai lisävarusteena saatavan ruohonkokoojan irrotusta.
- Sammuta moottori ennen kuin poistut käyttäjän paikalta eli kahvan takaa. Poista avain kojeliittimestä, jos poistut ruohonleikkurin luota.
- Jos ruohonleikkuria on nostettava kuljetusta varten, sammuta moottori ja pysy kahvan takana, kunnes kaikki liikkuvat osat pysähtyvät ja poista avain kojeliittimestä.

Kunnossapito ja säilytys

- Suorita vain tässä käyttöoppaassa mainitut kunnossapitotoimet. Jos on tarpeen tehdä isompia korjauksia tai jos tarvitset apua, ota yhteys valtuutettuun Toro-huoltoon.
- Sammuta moottori ja odota, että kaikki liikkuvat osat pysähtyvät ennen ruohonleikkurin puhdistamista, tarkistamista, huoltamista tai säätämistä. Poista avain kojeliittimestä.
- Älä lataa ruohonleikkuria sateessa tai märissä tiloissa.
- Säästyt sähköiskuilta latauksen aikana korjaamalla tai vaihtamalla vaurioituneet sähköjohdot välittömästi.

Note: Jatkojohtoa tarvitaan vain akun lataamiseen. Sitä ei käytetä ruohonleikkuun aikana.

- Älä käytä jatkojohtoa väärin latauksen aikana. Älä vedä johdosta, kun irrotat sen kojeliittimestä. Pidä johto kaukana kuumista pinnoista, öljystä ja terävistä reunoista.
- Kun vaihdat akkuja, kaikki akut tulee vaihtaa samalla kertaa. Tuoreiden ja purkautuneiden akkujen käyttö yhdessä voi lisätä sisäistä kennopainetta ja rikkoa akut.
- Kun asennat akkuja tähän tuotteeseen, kiinnitä huomio oikeaan napaisuuteen. Jos akut asennetaan väärin päin, seurauksena voi olla johtojen palaminen, kipinöinti tai akkujen vuotaminen ja räjähtäminen.
- Poista avain ennen ruohonleikkurin huoltoa, puhdistusta tai osien irrotusta.
- Käytä vain koteloitua, huoltoa kaipaamatonta, uudelleenladattavaa lyijyakkua (happoa sisältävä), jonka nimellisarvot ovat 6 V ja 12,5 A.
- Älä hävitä akkuja polttamalla; kenno saattaa räjähtää. Ota selvää erityisistä hävitysohjeista tutustumalla paikallisiin määräyksiin.
- Älä avaa tai riko akkuja. Irti päässyt akkuhappo on syövyttävää ja saattaa vaurioittaa silmiä tai ihoa. Se saattaa olla myrkyllistä nieltynä.
- Noudata varovaisuutta akkuja käsiteltäessä, jotteivät sähköä johtavat esineet, kuten sormukset, rannekkeet ja avaimet saa akkua oikosulkuun (kosketus yhtä aikaa positiiviseen ja negatiiviseen akun napaan). Akku tai johdin saattaa kuumeta liikaa ja aiheuttaa palovammoja.

- Varmista ruohonleikkurin turvallinen käyttökunto tarkastamalla säännöllisesti, että kaikki mutterit, pultit ja ruuvit ovat kireällä. Varmista, että terän pultti on kiristetty 48-54 N·m:iin (35-40 ft–lbs).
- Pidä aina ruohonleikkurin terä terävänä. Kun huollat terää, katso oikeat asennus- ja huoltotoimet terän kunnossapitojaksosta. Käytä vain samanlaisia varateriä.
- Pidä tulipalovaaran vähentämiseksi moottori puhtaana ruohosta, lehdistä ja likakerroksista.
- Tarkasta lisävarusteena saatava ruohonkokooja säännöllisesti kulumisen tai heikkenemisen varalta. Vaihda uuteen kokoojaan oman turvallisuutesi vuoksi, jos entinen on kulunut tai vaurioitunut.
- Kun ruohonleikkuria ei enää tarvita, poista avain ja varastoi ruohonleikkuri sisätiloihin kuivaan ja lukittavaan paikkaan pois lasten ulottuvilta. Anna moottorin jäähtyä ennen sisätiloihin viemistä.
- Valmistushetkellä ruohonleikkuri täyttää pyöriväteräisiä ruohonleikkureita koskevat turvallisuusstandardit. Varmista ruohonleikkurin hyvä suorituskyky ja jatkuva turvallisuussertifikaatin mukaisuus ostamalla vain alkuperäisiä Toron varaosia ja lisävarusteita. Muiden valmistajien tekemät varaosat ja lisävarusteet saattavat olla ristiriidassa turvallisuusstandardien kanssa, mikä voi olla vaarallista.

SÄÄSTÄ NÄMÄ OHJEET VASTAISEN VARALLE!

Äänenpaineen taso

Tämän laitteen suurin äänenpaineen taso on 76dB(A), joka perustuu samanlaisilla koneilla tehtyihin mittauksiin.

Note: Laite on testattu kuormittamattomana.

Äänitehon taso

Tämän laitteen suurin äänitehon taso on 88 LwA, joka perustuu samanlaisilla koneilla tehtyihin mittauksiin.

Note: Laite on testattu kuormittamattomana.

Värähtelyn taso

Tämän laitteen suurin värähtelyn taso on 2,5 m/s^2, joka perustuu samanlaisilla koneilla tehtyihin mittauksiin.

Note: Laite on testattu kuormittamattomana.

Merkkien tarkoitus

Varoituskolmio



Yleinen varoitusmerkki



Lue käyttöopas



Vammauttaa varpaita tai sormia, pyörivä ruohonleikkurin terä



Virran katkaisu: Irrota pistotulppa pistorasiasta ennen säätöä, puhdistusta ja jos vaijeri on sotkeentunut tai ennen kuin poistut ruohonleikkurin luota

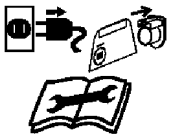

Sammuta moottori ja poista avain ennen kuin poistut käyttäjän paikalta, sähköruohonleikkuri



Sinkoutuvia tai lentäviä esineitä, koko keho vaarassa

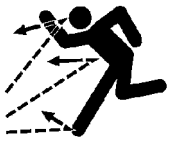

Sinkoutuvia tai lentäviä esineitä, pidä turvasuojukset paikallaan, pyörivä ruohonleikkuri

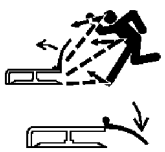

Vammauttaa sormia, pyörivä ruohonleikkurin terä



Vammauttaa varpaita, pyörivä ruohonleikkurin terä



Pidä kuivana



Sähköisku



Leikkaava osa – leikkuukorkeus



CE-merkintä



Suojaeristetty



Akun varaustaso – matala

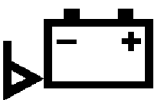

Akun varaustaso – korkea

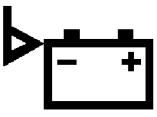

Älä avaa tai irrota turvasuojuksia moottorin käydessä

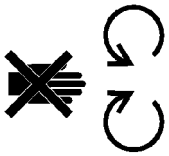

Odota, kunnes kaikki koneen osat ovat pysähtyneet kokonaan ennen kuin kosketat niitä (terät jatkavat pyörimistä vielä sen jälkeen kun virta on katkaistu koneesta)



Hidas



Nopea

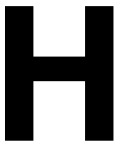

Roisketiivis rakenne



Negatiivinen



Positiivinen



Vaihtovirta/siniaalto



Kytke avain, jotta ruohonleikkuri toimii

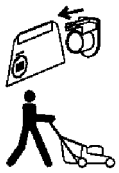

Ruohonleikkurin käyttö: työnnä harmaa painike eteenpäin ja käännä sanka kahvaan



Pysy turvallisen matkan koneesta, sähköruohonleikkuri

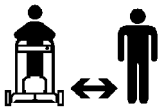

Vältä vakava tapaturma, käytä vain silloin kun ruohonohjain, silppuamiskansi tai ruohonkokooja on paikoillaan

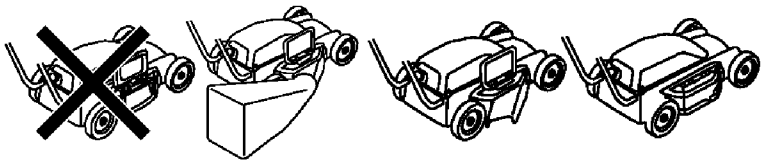

Kokoonpano

Note: Määritä ruohonleikkurin vasen ja oikea puoli seisomalla käyttöasennossa.

IMPORTANT: Älä laita avainta kojeliittimeen ennen kuin olet koonnut ruohonleikkurin.

Kahvan asennus

IMPORTANT: Hallintavaijerin täytyy olla kahvan yläpuolella, ei alapuolella (kuva 2).

WARNING

POTENTIAL HAZARD
- **Jos hallintavaijerista vedetään liikaa, ruohonleikkuri voi käynnistyä. Ruohonleikkurin käydessä terä pyörii.**

WHAT CAN HAPPEN
- **Osuminen pyörivään ruohonleikkurin terään voi aiheuttaa vakavan tapaturman.**

HOW TO AVOID THE HAZARD
- **Älä nosta ruohonleikkuria hallintavaijerista tai vedä vaijerista liian lujaa.**

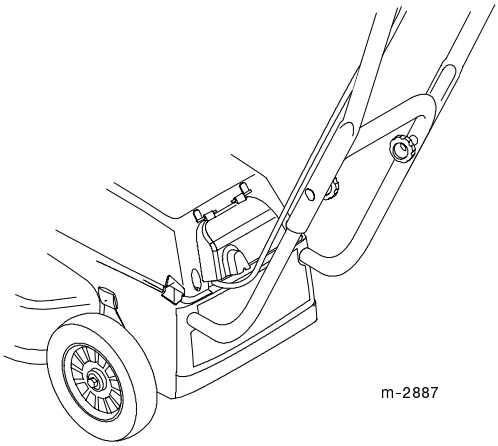

Kuva 2

1. Nosta hallintavaijeri moottorikopan takana olevien reikien yläpuolelle.
2. Työnnä alakahvan päät kopassa oleviin reikiin.

Note: Jos kahva pysähtyy ennen kuin ruuvien reiät ovat moottorikopan aukkojen keskellä, työnnä alakahvaa alaspäin samalla kun työnnät putkia kopan reikiin (kuva 3). Työnnä putkia sisään, kunnes ruuvien reiät ovat kopan aukkojen keskellä.

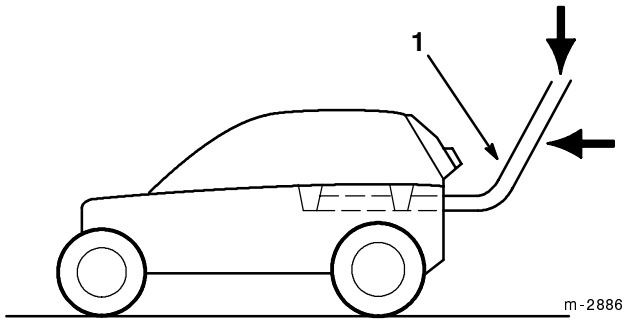

Kuva 3

1. Alakahva

3. Kiinnitä alakahvan päät kahdella ruuvilla.

Note: Kahva voidaan säätää kahdelle korkeudelle käyttäjän mukaan.

4. Seiso ruohonleikkurin takana, kun määrität itsellesi parhaiten sopivan korkeuden.

5. Aseta yläkahvan päät alakahvan ulkopuolelle (kuva 4).

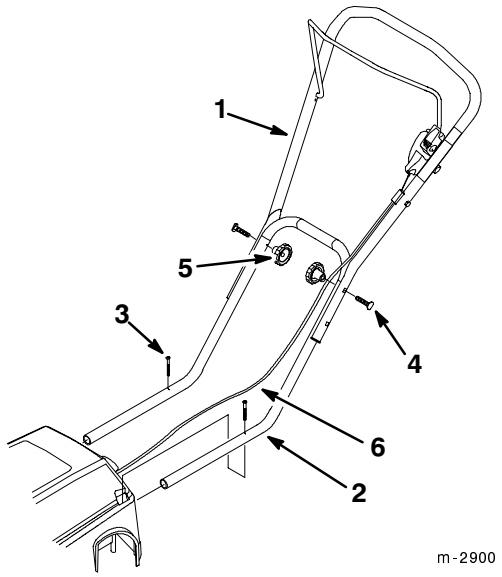

Kuva 4

1. Yläkahva
2. Alakahva
3. Ruuvi (2)
4. Pultti (2)
5. Vastakappale (2)
6. Hallintavaijeri

6. Valitse toinen yläkahvan reikäpareista ja kohdista ne alakahvan reikiin (kuva 4).

7. Kiinnitä kahvat paikalleen pulteilla ja vastakappaleilla (kuva 4).

8. Jos kahvat ovat ylimmässä asennossaan, kiinnitä vaijeri pidikkeellä vasempaan alakahvaputkeen (kuva 5).

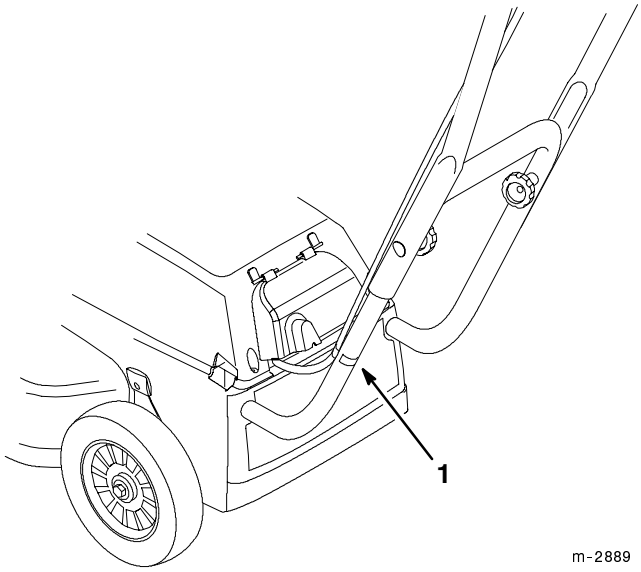

Kuva 5

1. Pidike

Jos kahvat ovat alimmassa asennossaan, kiinnitä vaijeri pidikkeellä oikeaan alakahvaputkeen (kuva 6).

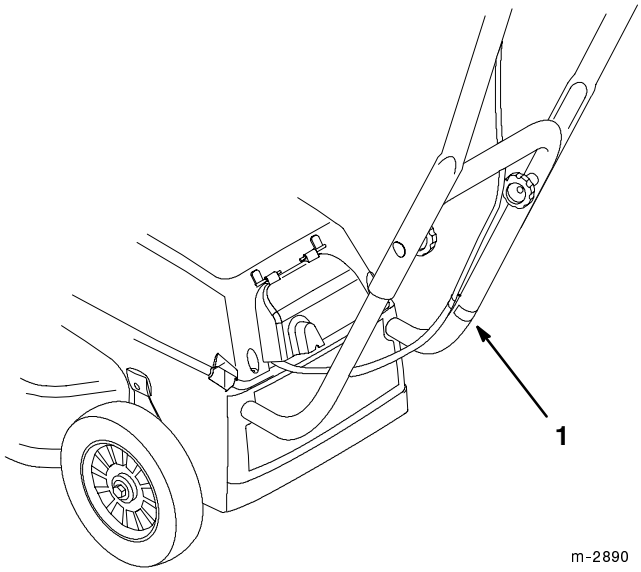

Kuva 6

1. Pidike

Sivuunheittosuppilon asennus

1. Kohota silppuamisluukkua siinä olevasta kahvasta (kuva 7).

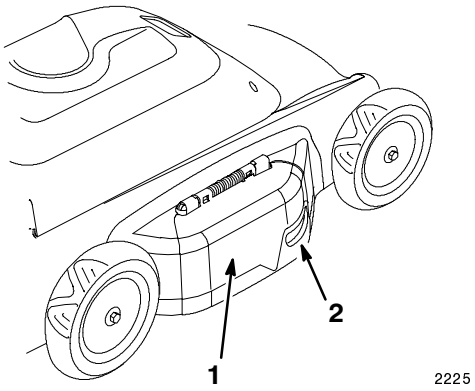

Kuva 7

1. Silppuamisluukku
2. Kahva

2. Kiinnitä sivuunheittosuppilo tappien taakse (kuvat 8 ja 9).

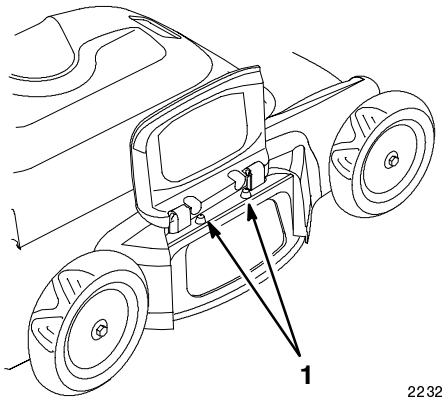

Kuva 8

1. Tappi (2)

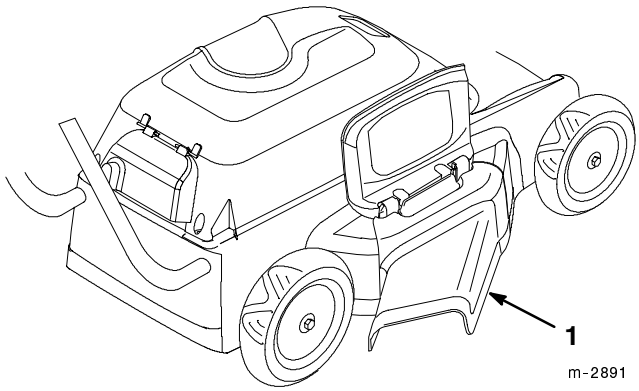

Kuva 9

1. Sivuunheittosuppilo

3. Laske silppuamisluukku sivuunheittosuppilon päälle (kuva 10).

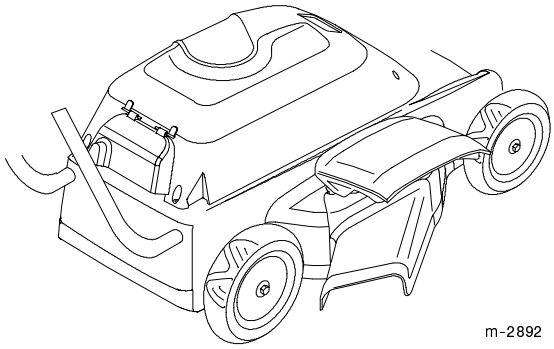

Kuva 10

Sadesuojuksen asennus

Kirkkaasta muovista oleva sadesuojus saattaa irrota ruohonleikkurista rajun kuljetuksen aikana. Jos sadesuojus ei ole kiinni ruohonleikkurissa pahvilaatikkoa avattaessa, asenna sadesuojus moottorikoppaan.

1. Asenna kiinnitysulokkeet sadesuojuksen kiinnitystappeihin (kuva 11).

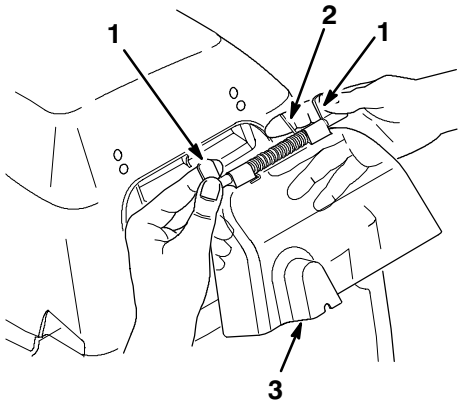

Kuva 11

1. Kiinnitysuloke
2. Jousen suora pää
3. Sadesuojus

2. Kierrä jousen suora pää pystyasentoon (kuva 11).
3. Napsauta kiinnitysulokkeet moottorikopassa oleviin reikiin (kuva 12).

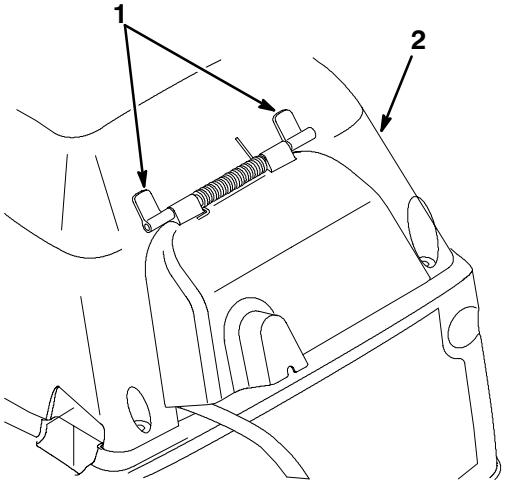

Kuva 12

1. Kiinnitysuloke
2. Moottorikoppa

Käynnistysvalmistelut

Akun lataus

WARNING

POTENTIAL HAZARD
- **Kosketus veteen ruohonleikkuria käytettäessä voi aiheuttaa sähköiskun.**

WHAT CAN HAPPEN
- **Sähköisku voi aiheuttaa tapaturman tai hengenvaaran.**

HOW TO AVOID THE HAZARD
- **Älä käsittele käyttöavainta tai ruohonleikkuria märin käsin tai seisoessasi vedessä.**
- **Käytä vain CE-merkittyä jatkojohtoa.**

Täysin purkautuneen akun lataaminen kestää noin 12-16 tuntia. **Lataa akku jokaisen käyttökerran jälkeen. Mikäli akun lataus jokaisen käyttökerran jälkeen lyödään laimin, akun käyttöikä lyhenee. Lataa akku, vaikka käyttäisit ruohonleikkuria vain muutaman minuutin. Tässä akussa ei ole "muisti-ilmiötä".**

Note: Akku on ladattu tehtaalla. Ennen kuin käytät ruohonleikkuria ensimmäistä kertaa, lataa akku joka tapauksessa ja varmista, että siinä on täysi varaus ennen käyttöä.

Akun lataus:

1. Lataa akku aina kuivassa paikassa suojassa sään vaihteluilta. Pidä myös ruohonleikkuri kaukana vedestä ja syttyvistä aineista.
2. Jos avain on kojeliittimessä, poista se (kuva 13).

WARNING

POTENTIAL HAZARD
- **Sähköjohto voi olla vaurioitunut.**

WHAT CAN HAPPEN
- **Vaurioitunut sähköjohto voi aiheuttaa sähköiskun tai tulipalon.**

HOW TO AVOID THE HAZARD
- **Tarkista sähköjohto huolellisesti ennen laitteen lataamista. Jos johto on vaurioitunut, älä lataa akkua. Vaihda tai korjaa vaurioitunut johto välittömästi. Ota yhteys valtuutettuun huoltoon saadaksesi apua.**

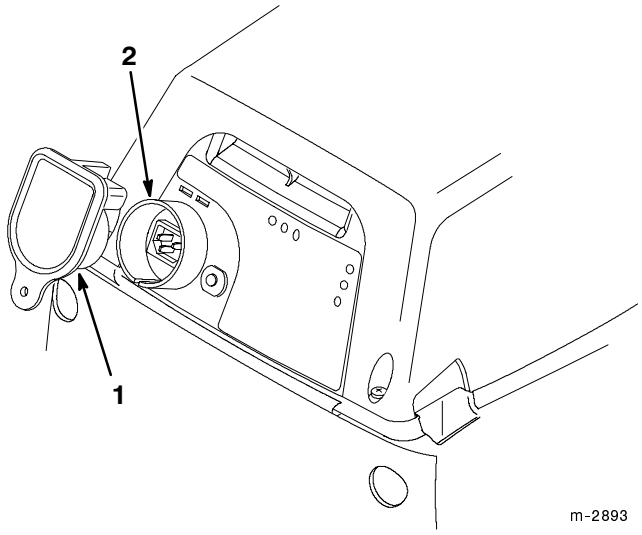

Kuva 13

1. Avain
2. Kojeliitin

3. Kohota sadesuojusta, työnnä jatkojohto kojeliittimeen ja liitä jatkojohdon toinen pää tavalliseen 230 V:n pistorasiaan (kuva 14).

IMPORTANT: Käytä vain CE-merkittyä jatkojohtoa (toimitetaan ruohonleikkurin mukana).

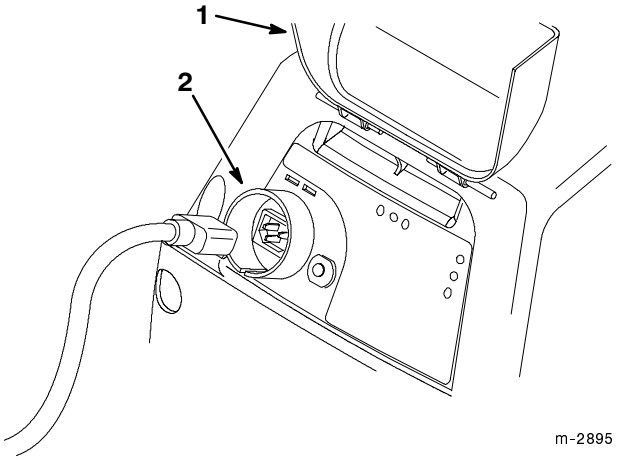

Kuva 14

1. Sadesuojus
2. Kojeliitin

Note: Latauksen tila näkyy ohjauspaneelin kolmesta päällekkäisestä merkkivalosta (kuva 15). Katso merkkivalojen selvitystä kohdasta *Latauksen merkkivalojen taulukko* sivulta 12.

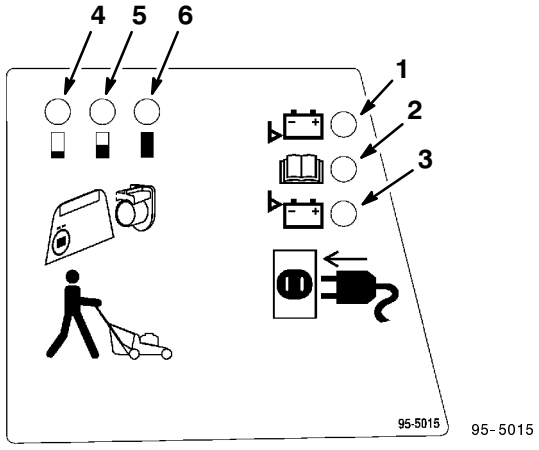

Kuva 15

1. Punainen valo
2. Keltainen valo
3. Vihreä valo
4. Neljännes ladattu
5. Puoliksi ladattu
6. Täyteen ladattu

Kun ohjauspaneelin punainen merkkivalo alkaa vilkkua, akku on paikoillaan ja valmis ladattavaksi.

Muutaman minuutin jälkeen punaisen merkkivalon vilkkuminen lakkaa ja se jää palamaan jatkuvasti. Tämä osoittaa, että akku on latautumassa.

Kun akku on melkein täyteen ladattu, punainen merkkivalo sammuu ja vihreä merkkivalo syttyy. Punainen ja vihreä merkkivalo syttyy ja sammuu vuorotellen. Kun vihreä merkkivalo palaa kauemmin kuin punainen, akku on täyteen ladattu.

Note: Älä irrota jatkojohtoa vetämällä johdosta, vaan irrota se tarttumalla kiinni pistotulpasta.

IMPORTANT: Toro on suunnitellut ruohonleikkuriin sisäisen akkulaturin, joka tarkastaa akun varaustilan ja lataa akun vain tarvittaessa. Siksi suosittelemme, että jätät akun kytketyksi verkkovirtaan silloin kun et käytä ruohonleikkuria. Talviajaksi voit irrottaa akun verkkovirrasta ja varastoida ruohonleikkurin jopa kolmeksi kuukaudeksi, jos akku on täyteen ladattu ja ruohonleikkuria säilytetään viileässä ja kuivassa paikassa.

Note: Kun ruohonleikkuri jätetään lataukseen, on normaalia, että punainen ja vihreä merkkivalo syttyy ja sammuu vuorotellen.

LATAUKSEN MERKKIVALOJEN TAULUKKO			
Varaustila	**Punainen**	**Vihreä**	**Keltainen**
Latausta edeltävä tarkistus — laturi testaa akun tilaa tai suorittaa akun ylläpitovarausta. Ylläpitovaraus voi kestää minuuteista tunteihin.	Vilkkuu	Sammunut	Sammunut
Akku latautuu	Palaa	Sammunut	Sammunut
Akku ladattu	Sammunut	Palaa	Sammunut
Akku pois paikaltaan tai viallinen	Sammunut	Sammunut	Palaa
Latausvika — laturi epäkunnossa	Ei käytössä	Ei käytössä	Palaa
Latausta odotetaan — lämpötila liian korkea tai matala latausta varten	Ei käytössä	Ei käytössä	Vilkkuu

Akun varaustilan tarkastus

Akussa jäljellä olevan varauksen tila näkyy karkeasti ohjauspaneelin yläosassa olevasta kolmesta vierekkäisestä merkkivalosta silloin kun ruohonleikkuri on käynnissä (kuva 15). Merkkivalot näyttävät tarkasti vain silloin kun ruohonleikkuri on käynnissä ja leikkaamassa ruohoa. Seuraavassa on selvitys akun varauksen merkkivalojen alla olevista merkinnöistä:

- Täysi ruutu: Akun varaus on 50 - 100 %.
- Puolikas ruutu: Akun varaus on 25 - 50 %.
- Neljännesruutu: Akun varaus on 5 - 25 %.
- Jos kaikki merkkivalot ovat sammuneet, akussa on vähemmän kuin 5 % varausta jäljellä ja se pitää ladata uudelleen.

IMPORTANT: Akun käyttöikä lyhenee, jos käytät ruohonleikkuria sen jälkeen kun akun merkkivalot ovat sammuneet. Älä jatka ruohonleikkuuta, vaan lataa akku.

Käyttö

Varmista joka kerta ennen ruohonleikkuuta, että hallintasanka toimii kunnolla. Kun irrotat otteen hallintasangasta, moottorin ja terän tulee pysähtyä. Jos ne eivät pysähdy, ota yhteys valtuutettuun huoltoon.

Note: Tämä ruohonleikkuri on tarkoitettu vain yksityisten asuinkiinteistöjen nurmikoilla käytettäväksi.

Avaimen käyttö

Ruohonleikkuri toimii vain silloin kun avain on kunnolla kojeliittimen pohjassa (kuva 16). Estä ruohonleikkurin käynnistyminen vahingossa tai luvaton käyttö poistamalla avain aina kojeliittimestä, kun poistut ruohonleikkurin luota. Avaimessa on reiällinen läppä, josta se voidaan ripustaa naulaan pois lasten ulottuvilta. **Lue avaimen varoitusteksti.**

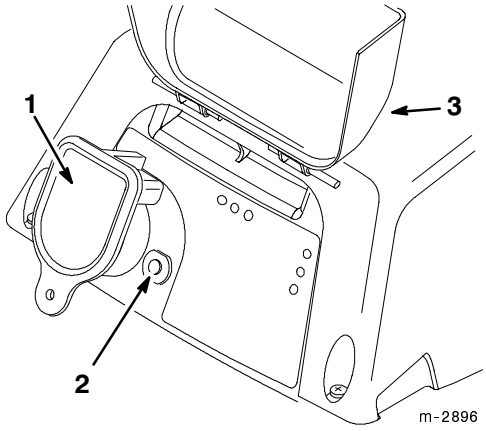

Kuva 16

1. Avain
2. Virtapiirin katkaisijapainike
3. Sadesuojus

Ruohonleikkurin käynnistys

1. Työnnä ruohonleikkuri tasaiselle betoni- tai asvalttialustalle.

Note: Jos ruohonleikkuri käynnistetään paksussa ruohossa, se voi tukkeutua.

2. Kohota sadesuojusta ja työnnä avain kojeliittimen pohjaan saakka (kuva 16).

3. Vedä hallintasanka kahvaa kohti samalla kun työnnät liukukytkintä alaspäin (kuva 17).

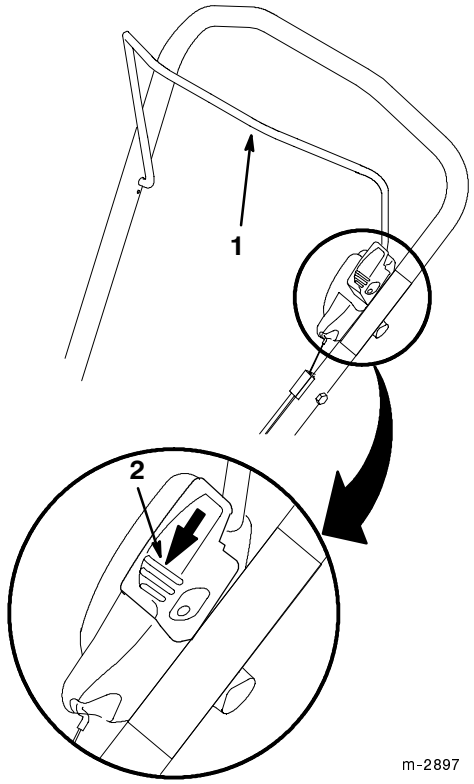

Kuva 17

1. Hallintasanka
2. Liukukytkin työnnettynä alaspäin

4. Purista hallintasankaa kahvaa vasten (kuva 18).

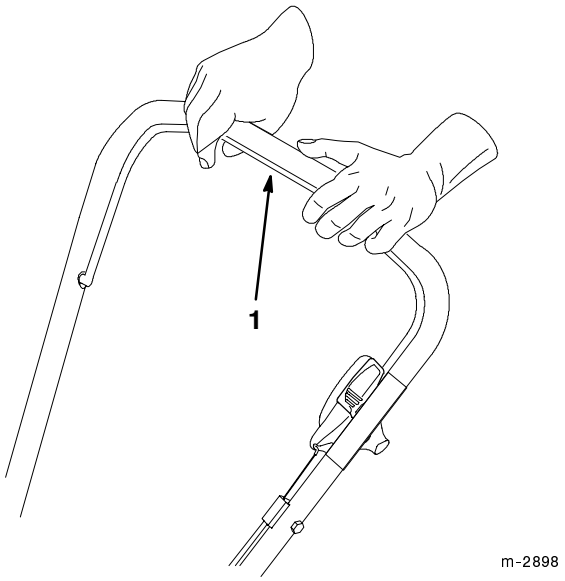

Kuva 18

1. Hallintasanka

Note: Pidä ruohonleikkuri käynnissä kääntäessäsi sitä. Ruohonleikkurin sammuttaminen käännöstä tehtäessä ei säästä akkuvirtaa.

Ruohonleikkurin pysäytys

1. Irrota ote hallintasangasta.

WARNING

POTENTIAL HAZARD
- **Kun avain on kojeliittimessä, ruohonleikkuri on valmiina käyttöön. Joku voi vahingossa käynnistää ruohonleikkurin.**

WHAT CAN HAPPEN
- **Ruohonleikkurin käynnistyminen vahingossa voi aiheuttaa vakavan tapaturman käyttäjälle tai sivullisille.**

HOW TO AVOID THE HAZARD
- **Poista aina avain kojeliittimestä poistuessasi vaikkapa vain hetkeksi ruohonleikkurin luota.**

2. Poista avain kojeliittimestä, jos jätät ruohonleikkurin vaille valvontaa ajan pituudesta riippumatta. Ripusta avain korkealle pois lasten ulottuvilta.

3. **Lataa aina akku välittömästi ruohonleikkurin jokaisen käyttökerran jälkeen. Jos et lataa akkua jokaisen käyttökerran jälkeen, akun käyttöikä lyhenee.** Katso *Akun lataus* sivulta 10.

IMPORTANT: Toro on suunnitellut ruohonleikkuriin sisäisen akkulaturin, joka tarkastaa akun varaustilan ja lataa akun vain tarvittaessa. Siksi suosittelemme, että jätät akun kytketyksi verkkovirtaan silloin kun et käytä ruohonleikkuria. Talviajaksi voit irrottaa akun verkkovirrasta ja varastoida ruohonleikkurin jopa kolmeksi kuukaudeksi, jos akku on täyteen ladattu ja ruohonleikkuria säilytetään viileässä ja kuivassa paikassa.

Virtapiirikatkaisijan nollaus

Jos ruohonleikkurin kuormitus on liian suuri, virtapiirin katkaisija laukeaa. Nollaa virtapiirin katkaisija noudattaen seuraavia ohjeita.

IMPORTANT: Älä koskaan nollaa virtapiirin katkaisijaa, kun avain on kojeliittimessä ja kun puristat hallintasankaa kahvaa vasten.

1. Poista avain kojeliittimestä (kuva 13).
2. Odota 30-60 sekuntia ennen kuin painat virtapiirin katkaisijapainiketta (kuva 16).
3. Työnnä avain kojeliittimeen.
4. Jatka ruohonleikkuuta kuormittaen leikkuria vähemmän.

Jos virtapiirin katkaisija laukeaa toistuvasti, nosta leikkuukorkeutta tai käytä sivuunheittosuppiloa.

Ruohonleikkuuvihjeitä

Akun käyttöaika

Akkukäyttöisellä ruohonleikkurilla ruohon kunto ja leikkuutapa vaikuttavat siihen, kuinka pitkään akku kestää yhdellä latauksella kullakin ruohonleikkuukerralla.

Seuraavassa on muutamia asioita, jotka vaikuttavat akun kestoaikaan:

- **Ruohon kosteus** — Mitä enemmän ruohossa on kosteutta, sitä nopeammin akun varaus vähenee.
- **Kävely- ja ruohonleikkuunopeus** — Mitä nopeammin kävelet, sitä nopeammin akun varaus vähenee.
- **Toimintatapa** — Ruohon silppuaminen vaatii eniten energiaa akulta. Ruohonkeruu vaatii seuraavaksi eniten energiaa ja sivuunheittosuppilo käyttää sitä vähiten.
- **Leikkuukorkeus** — Jos akun varaus vähenee liian nopeasti, nosta leikkuukorkeutta yhdellä pykälällä.

Yleisiä silppuamisvihjeitä

Toro on suunnitellut ruohonleikkurin silppuamaan ruohoa, kun silppuamisluukku on täysin kiinni (kuva 7). Saadaksesi parhaan tuloksen ja hyvännäköisen nurmikon noudata näitä ohjeita leikatessasi ruohoa tai lehtiä:

- Pidä **terä teränä** koko leikkuukauden ajan. Tasoita viilalla säännöllisesti terään tulleet kolot.
- **Leikkaa vain kuivaa ruohoa tai lehtiä.** Märkä ruoho ja märät lehdet muodostavat läjiä nurmikolle ja ne voivat tukkia ruohonleikkurin tai sammuttaa moottorin.

WARNING

POTENTIAL HAZARD
- **Märällä ruoholla tai märkien lehtien päällä voit liukastua ja osua terään.**

WHAT CAN HAPPEN
- **Terään osuminen voi aiheuttaa vakavan tapaturman.**

HOW TO AVOID THE HAZARD
- **Leikkaa ruohoa vain kuivissa olosuhteissa.**

- Poista avain kojeliittimestä ja puhdista ruohosilppu tai lehdet ruohonleikkurin kotelon alapuolelta jokaisen leikkuukerran jälkeen. Käytä puista apuvälinettä metallisen sijaan.
- Ruoho kasvaa eri tavoin vuoden eri aikoina. Kesällä on parasta leikata ruoho 64, 76 tai 89 mm:n korkeussäädöllä. Leikkaa kerrallaan vain noin kolmasosa ruohonlehden pituudesta. Älä leikkaa alle 64 mm:n (3”) asetuksella, paitsi jos ruoho on harvaa tai on myöhäissyksy, jolloin ruohonkasvu alkaa hidastua.
- Kun muutat leikkuukorkeutta matalammaksi, ruoho saattaa näyttää rosoiselta tai epätasaiselta, kunnes se sopeutuu uuteen leikkuukorkeuteen ja näyttää jälleen normaalilta.
- Kun leikkaat yli 15 cm (6”) pitkää ruohoa, voit ensin leikata sivuunheittosuppiloa käyttäen tai suurimmalla korkeusasetuksella ja hitaammalla kävelynopeudella; leikkaa sitten uudelleen lyhyemmäksi, jotta nurmikko näyttää mahdollisimman hyvältä. Jos ruoho on liian pitkää ja nurmikolle jää ruoholäjiä, ruohonleikkuri voi tukkeutua ja moottori sammua.
- Vaihtele leikkuusuuntaa. Tämä auttaa levittämään ruohosilppua tasaisesti nurmikolle lannoitteeksi.

Jos leikatun nurmikon ulkonäkö ei tyydytä, kokeile seuraavia:

- Teroita terä.
- Kävele hitaammin ruohoa leikatessasi.

- Kohota ruohonleikkurin leikkuukorkeutta.
- Leikkaa ruoho useammin.
- Leikkaa limittäin sen sijasta että leikkaisit aina kokoleveän väylän.
- Aseta etupyörien leikkuukorkeus yhtä pykälää alemmaksi kuin takapyörissä. Säädä esimerkiksi etupyörät 76 mm:n (3”) ja takapyörät 64 mm:n (2-1/2”) korkeudelle.

Lehtien silppuaminen

- Varmista silppuamisen jälkeen, että puolet nurmikosta näkyy silputun lehtipeitteen alta. Voit joutua työntämään konetta kerran tai useammin lehtien yli.
- Saadaksesi ohuen lehtipeitteen aseta kaikkiin pyöriin sama leikkuukorkeus.
- Kävele hitaammin, jos lehdet eivät leikkaudu riittävän pieniksi paloiksi kadotakseen ruohon sekaan.
- Jos silppuat paljon tammenlehtiä, voit lisätä kalkkia nurmikolle keväällä. Kalkki vähentää tammenlehtien happamuutta.

Leikkuukorkeuden säätö

Ruohonleikkurissa on viisi leikkuukorkeusasetusta: 38 mm (1-1/2”), 51 mm (2”), 64 mm (2-1/2”), 76 mm (3”) ja 89 mm (3-1/2”). Takasäätövivulla säädetään kummankin takapyörän leikkuukorkeutta ja etusäätövivulla säädetään kumpaakin etupyörää.

WARNING

POTENTIAL HAZARD
- **Säädettäessä leikkuukorkeuden vipuja kädet voivat osua liikkuvaan terään.**

WHAT CAN HAPPEN
- **Osuminen terään voi aiheuttaa vakavan tapaturman.**

HOW TO AVOID THE HAZARD
- **Sammuta moottori ja odota, että kaikki liikkuvat osat pysähtyvät, ja poista avain kojeliittimestä ennen leikkuukorkeuden muuttamista.**
- **Älä laita sormia kotelon alle ruohonleikkurin nostamiseksi leikkuukorkeutta säädettäessä.**

1. Sammuta moottori ja odota, että kaikki liikkuvat osat pysähtyvät.
2. Poista avain kojeliittimestä.
3. Säätö helpottuu, kun nostat ruohonleikkuria siten, että pyörät ovat irti maasta. **Älä laita käsiä kotelon alle nostovaiheessa.**
4. Paina säätövipua pyörää kohti ja siirrä vipu haluttuun asentoon (kuva 19). Varmista, että säätövivun tappi kytkeytyy ruohonleikkurin kotelossa olevaan loveen.

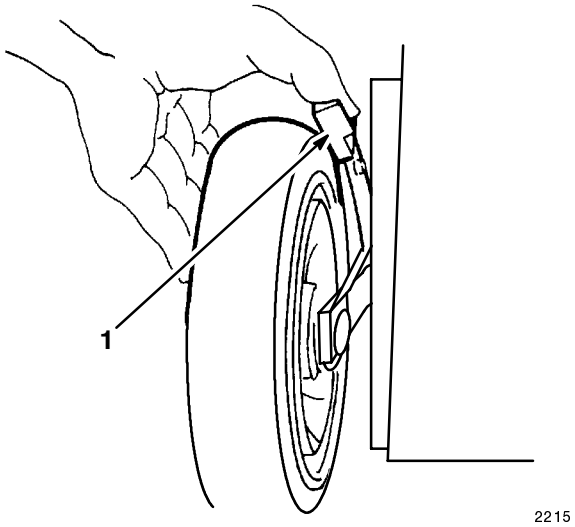

Kuva 19

1. Leikkuukorkeuden vipu

5. Säädä kaikki pyörät samalle korkeudelle.

Note: Takapyörien säätö helpottuu, kun tartut alakahvaan toisella kädellä ja nostat ruohonleikkuria hieman, jotta pyörä irtoaa vähän maasta. Paina sitten säätövipua pyörää kohti.

Kunnossapito

Kunnossapidon suositustaulukko

Huoltokohde	Huoltotoimi	Aina ennen käyttöä	50 tunnin välein tai vuosittain
Kotelo	Puhdista kerääntynyt ruohosilppu ja lika.	X	
Akku	Lataa akku jokaisen käyttökerran jälkeen ja säilytyksen aikana.	X	
Terä	Teroita tai vaihda terä; huolla sitä useammin, jos leikkuusärmä tylsyy nopeasti hankalissa tai hiekkaisissa oloissa.		X
	Tarkasta pysähtymisaika 50 käyttötunnin välein tai leikkuukauden alussa. Terän täytyy pysähtyä kolmessa sekunnissa sangan vapauttamisen jälkeen. Jos se ei pysähdy, korjauta se valtuutetussa huollossa.		X

WARNING

POTENTIAL HAZARD
- **Kun avain on kojeliittimessä, ruohonleikkuri on valmiina käyttöön. Joku voi vahingossa käynnistää ruohonleikkurin.**

WHAT CAN HAPPEN
- **Jonkun vahingossa käynnistämä ruohonleikkuri voi aiheuttaa vakavan tapaturman käyttäjälle tai sivullisille.**

HOW TO AVOID THE HAZARD
- **Poista aina avain kojeliittimestä poistuessasi vaikkapa vain hetkeksi ruohonleikkurin luota.**

Ruohonleikkurin kotelon puhdistus

Ennen kuin ryhdyt puhdistamaan ruohonleikkuria, sammuta moottori ja odota, että kaikki liikkuvat osat pysähtyvät, ja poista avain kojeliittimestä.

IMPORTANT: Älä ruiskuta tai kaada vettä ruohonleikkurin päälle sen puhdistamiseksi. Kosteus voi jäädä ruohonleikkuriin ja ruostuttaa sisäpuolisia osia.

Jokaisen käyttökerran jälkeen

- Puhdista ruohonleikkurin kotelon alapuoli. Pidä huolellisesti varsinkin etutila puhtaana kaikista roskista (kuva 20). Poista lika ja ruohosilppu puukaapimella. Varo jäysteitä ja teräviä reunoja.

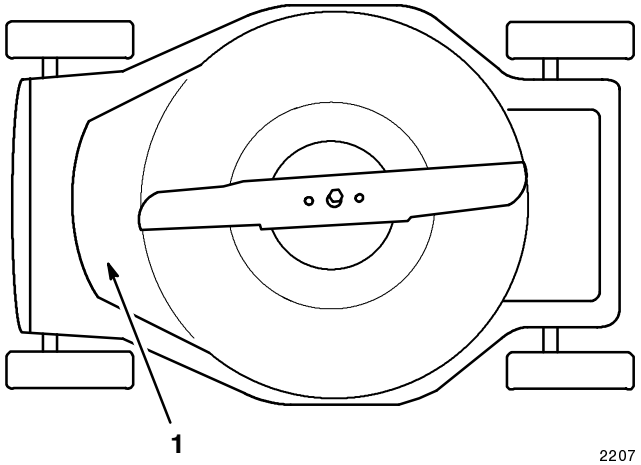

Kuva 20

1. Etutila

- Harjaa kaikki roskat pois ruohonleikkurin kotelon päältä jokaisen käyttökerran jälkeen.

Jokaisen leikkuukauden jälkeen

- Irrota moottorikoppa (kuva 21) ja puhdista roskat sen alta ja akun ympäriltä paineilmalla, pölynimurilla tai harjalla.

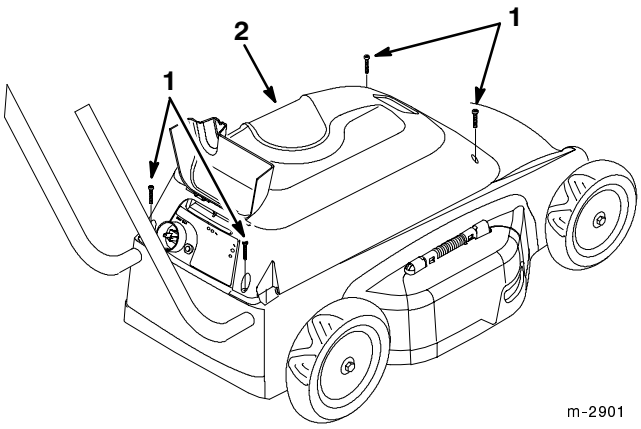

Kuva 21

1. Ruuvi (4)
2. Moottorikoppa

IMPORTANT: Älä puhdista akun ympäristöä metalliesineillä. Jos metalliesine koskettaa positiivista ja negatiivista napaa yhtä aikaa, akku voi joutua oikosulkuun. Akku tai johdin saattaa kuumentua liikaa ja aiheuttaa palovammoja.

- Tarkasta, onko johtojen väri muuttunut tai ovatko ne palaneet, ja tarkasta akun ja virtakytkimen liitokset. Jos niissä on vaurioita, korjauta ne valtuutetussa huollossa.

Terän kunnossapito

Leikkaa aina terävällä terällä. Terävä terä leikkaa siististi repimättä tai raastamatta ruohonlehtiä tylsän terän tavoin.

WARNING

POTENTIAL HAZARD
- **Kun jatkojohto on liitettynä ruohonleikkuriin ja pistorasiaan, ruohonleikkuri on valmiina käyttöön.**

WHAT CAN HAPPEN
- **Joku voi vahingossa käynnistää ruohonleikkurin.**

HOW TO AVOID THE HAZARD
- **Älä yritä tarkistaa, irrottaa tai vaihtaa terää irrottamatta ensin jatkojohtoa ruohonleikkurista.**

WARNING

POTENTIAL HAZARD
- **Terä on terävä.**

WHAT CAN HAPPEN
- **Osuminen terävään terään voi aiheuttaa vakavan tapaturman.**

HOW TO AVOID THE HAZARD
- **Käytä käsineitä tai kääri rätti terän terävien särmien ympärille.**

1. Sammuta moottori ja odota, että kaikki liikkuvat osat pysähtyvät. Poista avain kojeliittimestä.
2. Kallista ruohonleikkuri kyljelleen (kuva 20).

Terän tarkistus

Tutki terän terävyys ja kuluneisuus huolellisesti erityisesti kohdasta, jossa litteät ja kaarevat osat kohtaavat (kuva 22A). Koska hiekka ja hiova aines voi kuluttaa pois metallia, joka liittää terän litteät ja kaarevat osat yhteen, tarkasta terä ennen ruohonleikkurin käyttöä. Jos havaitset loven tai kulumista (kuva 22B ja 22C), vaihda terä.

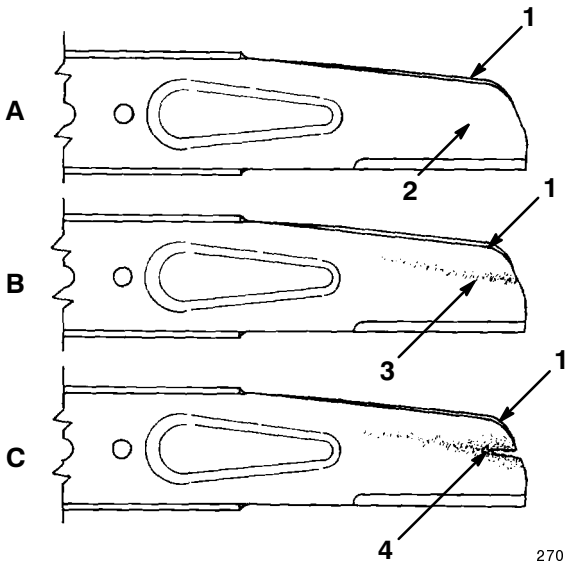

Kuva 22

1. Siipiosa
2. Terän litteä osa
3. Kuluma
4. Syntynyt lovi

Note: Saat parhaan leikkuujäljen asentamalla uuden terän ennen leikkuukauden alkua. Viilaa kesän kuluessa pienet kolhut pois, jotta leikkuusärmä pysyy hyvänä.

WARNING

POTENTIAL HAZARD
- **Kulunut tai vaurioitunut terä voi särkyä ja terän pala voi sinkoutua käyttäjän tai sivullisten suuntaan.**

WHAT CAN HAPPEN
- **Sinkoutuva terän pala voi aiheuttaa vakavan tapaturman tai hengenvaaran käyttäjälle tai sivullisille.**

HOW TO AVOID THE HAZARD
- **Tarkista terä säännöllisesti kulumisen tai vaurioiden varalta.**
- **Vaihda kulunut tai vaurioitunut terä.**

Terän irrotus

Tartu terän päähän käyttäen rättiä tai paksuja käsineitä suojana. Irrota terän pultti, aluslaatta ja terä (kuva 23).

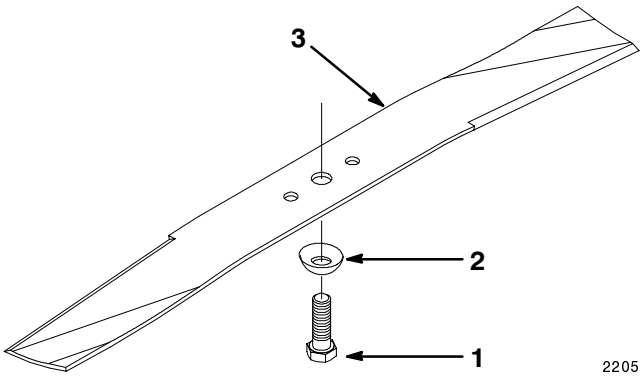

Kuva 23

1. Terän pultti
2. Aluslaatta
3. Terä

Terän teroitus ja tasapainotus

Terän teroitus

Viilaa terän yläpuoli säilyttäen sen alkuperäisen leikkuukulman (kuva 24A) ja sisemmän leikkuusärmän säteen (kuva 24B).

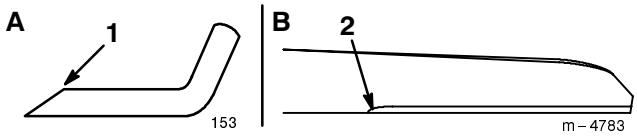

Kuva 24

1. Teroita vain tähän kulmaan
2. Säilytä alkuperäinen säde tässä

Note: Terä pysyy tasapainossa, jos poistat saman määrän ainetta molemmista leikkuusärmistä.

IMPORTANT: Tarkasta terän tasapaino laittamalla se terän tasapainotuslaitteeseen. Voit ostaa huokean laitteen rautakaupasta. Tasapainossa oleva terä on vaakatasossa, kun taas epätasapainoinen terä kallistuu raskaammalle puolelle. Jos terä ei ole tasapainossa, viilaa metallia pois raskaamman pään leikkuusärmästä.

Terän asennus

1. Asenna terävä ja tasapainotettu terä, aluslaatta ja terän pultti.

Note: Terän siipiosan täytyy olla ruohonleikkurin kotelon yläosaan päin, jolloin terä on oikein päin. Aluslaatta on kaareva ja se on asennettava kaareva puoli alaspäin kuvan 23 mukaisesti.

2. Kiristä terän pultti 48-54 N·m:iin (35-40 ft-lbs).

Akun vaihto

1. Sammuta moottori ja poista avain kojeliittimestä.
2. Irrota moottorikopan neljä ruuvia ja poista koppa (kuva 21).

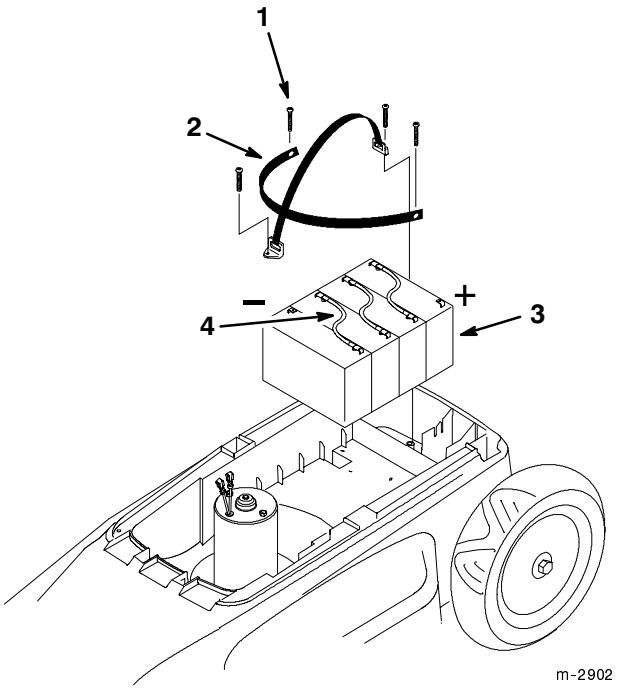

Kuva 25

1. Ruuvi (4)
2. Kiinnityssside (2)
3. Akku
4. Yhdysjohto (3)

3. Siirrä ohjauspaneeli pois tieltä.
4. Irrota ruuvit akun kiinnityssiteestä (kuva 25).

5. Irrota positiivinen ja negatiivinen johto akun liittimistä (kuva 25).

6. Irrota kolme yhdysjohtoa akusta ja hävitä ne kotitalousjätteiden mukana (kuva 25).

7. Akun pohja on kiinnitetty teipillä ruohonleikkurin koteloon. Keinuta akkupakettia edestakaisin, jotta akut irtoavat teipistä ja poista ne sitten ruohonleikkurista.

8. Raavi lastalla vanha teippi pois ruohonleikkurista.

Note: Käytä vain koteloitua, huoltoa kaipaamatonta, uudelleenladattavaa lyijyakkua (happoa sisältävä), jonka nimellisarvot ovat 6 V ja 12,5 A.

9. Poista suojapaperi uuden akun pohjassa olevasta kaksipuolisesta teipistä.

10. Aseta uusi akku ruohonleikkuriin siten, että negatiiviset navat tulevat ruohonleikkurin oikealle puolelle ja positiiviset navat vasemmalle puolelle (kuva 25).

Note: Määritä ruohonleikkurin vasen ja oikea puoli seisomalla käyttöasennossa.

11. Liitä positiiviset ja negatiiviset johdot akkujen liittimiin (kuva 25).

12. Asenna akun kiinnitysside (kuva 25).

13. Asenna moottorikoppa neljällä ruuvilla (kuva 21).

Vanhan akun hävittäminen

IMPORTANT: Älä laita käytettyjä akkuja kotitalousjätteen joukkoon!

IMPORTANT: Tällainen koteloitu lyijyakku (happoa sisältävä) on toimitettava kierrätykseen tai hävitettävä ympäristön kannalta terveellä tavalla.

Eräissä maissa koteloitujen lyijyakkujen polttaminen, toimittaminen kaatopaikalle tai sekoittaminen kiinteisiin yhdyskuntajätteisiin on **kielletty laissa**.

Palauta tämä akku hyväksyttyyn koteloitujen lyijyakkujen kierrätyspisteeseen. Se saattaa olla sama kuin akun ostopaikka.

Ota yhteyttä paikalliseen ympäristöviranomaiseen saadaksesi lisätietoja ympäristön kannalta hyväksyttävistä akkujen keräys-, kierrätys- ja hävitysmenetelmistä.

Suojaeristetyn ruohonleikkurin huolto

Suojaeristetyssä ruohonleikkurissa on kaksi eristysmenetelmää maadoituksen sijasta. Suojaeristettyä ruohonleikkuria ei voida maadoittaa eikä maadoitusta pidä siihen lisätä. Suojaeristetyn ruohonleikkurin huolto vaatii erityistä varovaisuutta ja tietoa järjestelmästä ja se on jätettävä vain pätevälle huoltoasentajalle. Suojaeristetyn ruohonleikkurin varaosien täytyy olla samanlaisia kuin entisetkin osat. Suojaeristetty ruohonleikkuri on merkitty sanoilla *SUOJAERISTYS* tai *SUOJAERISTETTY.* Ruohonleikkurissa saattaa myöskin olla asianomainen merkki (sisäkkäiset neliöt) ⧈.

Vianetsintä

Toro on suunnitellut ja valmistanut ruohonleikkurin siten, että se toimisi moitteettomasti. Tarkasta seuraavat osat ja kohdat huolellisesti. Jos ongelma jatkuu, ota yhteys valtuutettuun huoltoon.

ONGELMA	KORJAUSTOIMI
Moottori ei käynnisty	1. Työnnä avain kojeliittimeen. 2. Lataa akku. 3. Nollaa virtapiirin katkaisin.
Moottori käynnistyy vaikeasti tai menettää tehoa	1. Puhdista ruohonleikkurin heittosuppilo. 2. Puhdista ruohonleikkurin kotelon alapuoli. 3. Siirrä ruohonleikkuri tasaiselle alustalle; älä käynnistä ruohikossa.
Ruohonleikkuri tai moottori tärisee liikaa	1. Tasapainota terä. 2. Kiristä terän kiinnitysmutteri. 3. Puhdista ruohonleikkurin heittosuppilo. 4. Puhdista ruohonleikkurin kotelon alapuoli. 5. Kiristä moottorin kiinnityspultit.
Leikkuujälki on epätasaista	1. Aseta kaikki neljä pyörää samalle korkeudelle. 2. Teroita ja tasapainota terä. 3. Vaihda ruohonleikkuun suuntaa. 4. Puhdista ruohonleikkurin kotelon alapuoli.
Heittosuppilo tukkeutuu	1. Nosta leikkuukorkeutta. 2. Anna ruohon kuivua ennen leikkausta. 3. Puhdista ruohonleikkurin kotelon alapuoli.

Säilytys

Säilytä ruohonleikkuria viileässä, puhtaassa ja kuivassa paikassa, esim. kylmässä autotallissa. Älä säilytä akkukäyttöistä ruohonleikkuria lämpimässä kellarissa. Peitä ruohonleikkuri, jotta se pysyy puhtaana ja suojassa.

1. Puhdista ruohonleikkurin kotelo. Katso *Ruohonleikkurin kotelon puhdistus* sivulta 16.
2. Puhdista ruohosilppu, lika ja pinttynyt lika moottorikopan ulkopuolelta ja ruohonleikkurin kotelon päältä.
3. Tarkasta terän kunto. Katso *Terän kunnossapito* sivulta 17.
4. Kiristä kaikki mutterit, pultit ja ruuvit.

IMPORTANT: Toro on suunnitellut ruohonleikkuriin sisäisen akkulaturin, joka tarkastaa akun varaustilan ja lataa akun vain tarvittaessa. Siksi suosittelemme, että jätät akun kytketyksi verkkovirtaan silloin kun et käytä ruohonleikkuria. Talviajaksi voit irrottaa akun verkkovirrasta ja varastoida ruohonleikkurin jopa kolmeksi kuukaudeksi, jos akku on täyteen ladattu ja ruohonleikkuria säilytetään viileässä ja kuivassa paikassa.