Tisk Č. 3324-605

TORO®

53 cm (21”) sekačka na trávu

Sekačka na trávu s manuálním vedením

Model č. 20711—200000001 a vyšší

Návod k obsluze

CE

Česky (CZ)

Obsah

	Stranì
Úvod	2
Bezpečnost	3
Bezpečnost sekačky	3
Hladina akustického tlaku	6
Hladina hlasitosti	6
Úroveň vibrací	6
Přehled symbolů	7
Montáž	9
Instalace rukojeti	10
Nastavení výšky rukojeti	10
Instalace krycí a ochranné desky	10
Před spuštěním	12
Míchání benzinu s olejem	12
Provoz	15
Ovládací prvky	15
Spouštění motoru	15
Zastavení motoru	16
Používání pojezdu	16
Nastavení výšky řezu	16
Obsluha	17
Údržba	18
Doporučená tabulka údržby	18
Manipulace se vzduchovým filtrem	19
Údržba zapalovací svíčky	20
Čištění spodku skříně sekačky	20
Nastavení kabelu pojezdu	21
Promazání pojezdu	22
Čištění pojezdu	22
Údržba nože	22
Čištění výfukových otvorů	25
Vyprázdnění palivové nádrže	26
Náprava závad	26
Skladování	28
Příprava palivového systému	28
Příprava motoru	28
Ohýbání	29
Znovuuvedení do provozu	29
Příslušenství	30

Úvod

Děkujeme Vám, že jste si vybrali výrobek Toro. Chceme, abyste s ním byli plně spokojeni.

Přečtěte si pozorně tento návod, abyste se naučili, jak sekačku správně obsluhovat a udržovat. Informace v návodu Vám mohou pomoci vyhnout se zranění nebo poškození stroje. Přesto, že jsou výrobky Toro maximálně bezpečné, odpovědnost za jejich správné používání leží na Vás.

Kdykoli budete kontaktovat prodejce nebo výrobce kvůli problémům, náhradním dílům, nebo jiným informacím, sdělte mu typové a sériové číslo výrobku. Typové a sériové číslo naleznete na výrobku (viz obrázek 1).

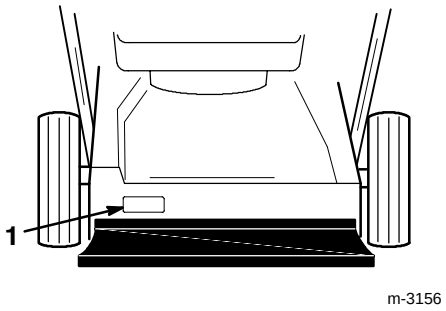

Obrázek 1

1. Typové a sériové číslo (vlis)

Napište typové a sériové číslo do následující kolonky:

Č. modelu: _____

Č. série: _____

Výstražný systém Toro v této příručce identifikuje potenciální rizika a obsahuje zvláštní bezpečnostní informace, které pomohou vám i ostatním, abyste se vyhnuli zranění nebo dokonce usmrcení. K určení úrovně nebezpečí se používají signální slova NEBEZPEČÍ, VÝSTRAHA a UPOZORNĚNÍ. Buďte však krajně opatrní bez ohledu na typ nebezpečí.

©2000 The Toro Company
All Rights Reserved

Printed in USA

NEBEZPEČÍ signalizuje krajní riziko, které povede k vážnému zranění nebo usmrcení, pokud nebudou dodržována doporučená opatření.

VÝSTRAHA signalizuje riziko, které může vést k vážnému zranění nebo usmrcení, pokud nebudou dodržována doporučená opatření.

UPOZORNĚNÍ signalizuje riziko, které může vést k drobnému nebo střednímu zranění, pokud nebudou dodržována doporučená opatření.

K zdůraznění informací se používají také další dvě slova. Slovo **Důležité** upozorňuje na zvláštní informace o mechanických záležitostech a slovo **Poznámka** zdůrazňuje obecné informace, kterým by měla být věnována zvláštní pozornost.

Bezpečnost

Tento výrobek je určen k sekání trávy a po nainstalování sběrného koše i k jejímu sbírání. Používání stroje k jiným účelům je nebezpečné jak pro obsluhu, tak pro kolem se pohybující osoby.

⚠ VÝSTRAHA

POTENCIÁLNÍ NEBEZPEČÍ
- **Výfukové plyny obsahují oxid uhelnatý, což je jedovatý plyn bez zápachu.**

CO SE MŮŽE STÁT
- **Oxid uhelnatý může způsobit vaši smrt.**

JAK SE VYHNOUT NEBEZPEČÍ
- **Nespouštějte motor v budovách nebo v uzavřených prostorech.**

Pro zajištění maximální bezpečnosti, nejlepšího výkonu a zhodnocení znalosti zařízení je zásadní, aby jste si vy nebo kdokoliv, kdo bude obsluhovat zařízení, přečetli a porozuměli obsahu této příručky před použitím tohoto zařízení. Zvýšenou pozornost věnujte bezpečnostním výstražným symbolům ⚠, které označují UPOZORNĚNÍ, VAROVÁNÍ nebo NEBEZPEČÍ — pokyny k bezpečnosti osob. Přečtěte si a porozumějte pokynům, protože se týkají bezpečnosti.

Nebudete-li postupovat podle těchto pokynů, může dojít k poranění osob, nebezpečí požáru nebo úrazu elektrickým proudem.

Bezpečnost sekačky

Následující instrukce byly odvozeny od normy ANSI/ OPEI B71.1 - 1998 a ISO normy 5395:1990 (E). Informace a termíny, specifické pro výrobky Toro jsou uvedeny v kulatých závorkách.

Sekačka může useknout končetinu nebo vymrštit předmět. Nedodržování bezpečnostních instrukcí může vést k vážnému zranění či smrti.

Pokyny

- Řádně si přečtěte pokyny. Seznamte se s ovládáním a řádným používáním zařízení.
- Přečtěte si návod výrobce na správnou instalaci a obsluhu přídavných zařízení. Používejte pouze zařízení, schválená výrobcem.
- Nedovolte nikdy dětem nebo osobám, neznalým těchto pokynů, používat sekačku. Věk pro používání zařízení může být omezen místními předpisy.
- Sekačku nikdy nepoužívejte, jestliže jsou nablízku jiné osoby (zvláště děti). Pokud se někdo přiblíží, ihned přerušte práci.

Ke tragickým nehodám může dojít, pokud není věnována pozornost přítomnosti dětí. Děti jsou často přitahovány strojem a sekáním trávy. **Nikdy** nepředpokládejte, že děti zůstanou na místě, kde jste je naposledy viděli. Je třeba splňovat následující požadavky, aby bylo zabráněno poranění dětí.

- Udržujte děti v dostatečné vzdálenosti od prostoru sekání a dejte je pod dohled jiné dospělé osobě.
- Buďte pozorní a vypněte motor, jakmile děti vstoupí do prostoru.
- Dbejte zvýšené pozornosti v okolí slepých rohů, keřů, stromů, konců plotů nebo jiných objektů, které mohou snížit zorný úhel.

- Mějte na paměti, že provozovatel nebo obsluha jsou odpovědni za případné nehody nebo rizika vznikající vůči jiným osobám nebo jejich majetku.

Příprava

- Při sekání vždy noste řádnou obuv a dlouhé kalhoty.
- Nepoužívejte zařízení naboso nebo s otevřenými sandály.
- Při práci používejte ochranné brýle s bočními štíty.
- Pečlivě prohlédněte prostor, ve kterém budete sekat a odstraňte z něj všechny kameny, větve, dráty, kosti a další předměty.
- **Varování: Benzín je vysoce hořlavý.** Řiďte se proto následujícími instrukcemi.
  - Palivo skladujte v nádobách, které jsou k tomuto účelu vymezeny.
  - Palivo doplňujte pouze venku a při doplňování paliva nekuřte.
  - Palivo doplňte před nastartováním. Nikdy neotvírejte uzávěr palivové nádrže ani nedolévejte benzin při chodu motoru nebo když je stroj horký.
  - Dojde-li k rozlití benzinu, nepokoušejte se nastartovat motor, ale odtlačte zařízení z místa rozlití, a zabraňte nebezpečí hrozícímu od zdroje zápalu, dokud se benzinové páry nerozptýlí.
  - Všechny uzávěry palivové nádrže a zásobních nádob pečlivě uzavřete.
  - Pokud musíte vyprázdnit palivovou nádrž, proveďte to venku.
- Vyměňujte vadné tlumiče.
- Před použitím se vždy vizuálně přesvědčete, že nože šrouby nože a sestava sekacího zařízení nejsou poškozené nebo opotřebené. Opotřebené nebo poškozené nože a šrouby vyměňte jako sadu, aby bylo zachováno vyvážení.
- U vícenožových strojů dbejte zvýšené opatrnosti, protože jeden otáčející se nůž může vyvolat otáčení ostatních nožů.

Provoz

- Zařízení nesmí být provozováno v omezeném prostoru, kde se mohou shromažďovat nebezpečné zplodiny oxidu uhelnatého.
- Sekejte pouze za denního světla nebo za dobrých podmínek umělého osvětlení.
- Na svazích dávejte pozor, kam šlapete.
- Choďte, nikdy neběhejte!
- Držadlo pevně uchopte.
- Rotačními sekačkami s koly sekejte po vrstevnici, nikdy ne nahoru a dolů.
- Při změně směru na svahu dbejte zvýšené opatrnosti.
- Nesekejte příliš strmé svahy.
- Při couvání nebo přitahování sekačky směrem k vám dbejte zvýšené opatrnosti.
- Před a při couvání se dívejte dolů a za sebe, aby jste stačili zahlédnou malé děti.
- Je-li třeba sekačku naklonit při změně místa, když je nutno překonat terén jiný než travnatý, a při přepravě sekačky do a z prostoru sekání vypněte pohon nožů.
- Nikdy nesekejte, jsou-li kryty nebo ochranné štíty poškozeny nebo pokud nejsou namontovány bezpečnostní pomůcky, například deflektory nebo zásobníky na trávu.
- Neměňte nastavení ovládání motoru ani motor nepřetěžujte.

- Před nastartováním vypněte spojky pohonu nožů a jízdního pohonu.
- Motor startujte opatrně dle návodu a tak, abyste stáli nohama v dostatečné vzdálenosti od nožů.
- Při startování zařízení nebo motoru sekačku nenaklánějte s výjimkou případů, kdy se sekačka musí při startování naklonit. V těchto případech ji nenaklánějte víc, než je nutné, a zvedejte pouze tu část, která je vzdálena od obsluhy.
- Nestartujte zařízení, stojíte-li před místem, kudy vystupuje posekaná tráva.
- Nedávejte ruce ani nohy poblíž nebo pod rotující součásti. Vždy stůjte dostatečně daleko od výstupního otvoru.
- Nikdy nezvedejte ani nepřenášejte sekačku při chodu motoru.
- Zastavte motor a odpojte kabel svíčky:
  - před čištěním ucpaných míst nebo místa, kudy vystupuje posekaná tráva;
  - před kontrolou, čištěním nebo před prací na sekačce;
  - po nárazu do cizího tělesa. Prohlédněte sekačku zda není poškozena a před jejím opětným nastartováním a provozem ji v případě nutnosti opravte;
  - pokud sekačka začne abnormálně vibrovat (okamžitě ji vypněte).
- Vypněte motor
  - kdykoli se vzdalujete od sekačky
  - před doplněním paliva.
- Při doběhu motoru snižte nastavení klapky a je-li motor opatřen uzavíracím ventilem, vypněte po sekání přívod paliva.
- Vždy když přecházíte štěrkový chodník nebo cestu vypněte nože.
- Před odpojením sběrače trávy vypněte motor a počkejte, až se nůž zastaví.
- Nikdy nepracujte se strojem pod vlivem alkoholu nebo drog.
- Začne-li se spotřebič nenormálně třást, zastavte motor, odpojte kabel ze zásuvky a okamžitě zjistěte příčinu. Vibrace jsou obvykle známkou problémů.

Při práci na svahu může dojít k uklouznutí a pádu a tím i ke zranění. Pokud si nejste jisti, raději na svahu nesekejte.

- Dávejte pozor na díry, vyjeté koleje a hrboly. Vysoká tráva může skrýt některé překážky.
- **Nesekejte** v blízkosti prudkých srázů, příkopů, či náspů, můžete ztratit rovnováhu a upadnout.
- **Nesekejte** mokrou trávu, mohli byste uklouznout.

Údržba a skladování

- Všechny matky, šrouby (zvláště šrouby s maticemi nožů) a závrtné šrouby dotahujte, aby byla jistota, že je zařízení v dobrém stavu.
- Nikdy neskladujte zařízení s benzinem v nádrži uvnitř budovy, kde se mohou výpary dostat do kontaktu s otevřeným ohněm nebo jiskrou.
- Před skladováním v jakémkoliv uzavřeném prostoru nechte nejprve motor vychladnout.
- Aby se snížilo nebezpečí požáru, udržujte místo uložení motoru, tlumiče, oddílu baterie a benzinu čisté, bez trávy, listů nebo nadměrné mastnoty.
- Zásobník na posekanou trávu pravidelně kontrolujte, zda není poškozen nebo zda není opotřebovaný.
- Vyměňte opotřebované nebo poškozené bezpečnostní prvky.
- Dbejte zvýšené opatrností při zacházení s benzínem a jinými kapalinami. Jsou hořlavé a jejich páry jsou výbušné.
- Dbejte na správný stav ochranných pomůcek a zařízení.

- Odstraňte ze stroje trávu, listy nebo jiné zanesené zbytky. Očistěte zbytky oleje nebo paliva.
- Zastavte a zkontrolujte zařízení, pokud narazíte na nějaký předmět. Proveďte případné opravy před dalším nastartováním.
- Nikdy nenastavujte světlost podvozku, pokud je sekačka v chodu.
- Elektrické sekačky (ručně ovládané) odpojujte před každým čištěním, opravou, či nastavováním.
- Součásti zachytávače trávy jsou vystaveny opotřebení a poškození, které může odhalit pohyblivé části nebo umožnit vymrštění zachycených objektů. Často kontrolujte tyto součásti a pokud je to nutné, tak je vyměňte za díly doporučené výrobcem.
- Nože sekačky jsou ostré a mohou vás pořezat. Zabalte nože nebo použijte opotřebené rukavice, pokud s nimi pracujete.
- Neměňte nastavení ovládání motoru ani motor nepřetěžujte.
- Abyste zajistili maximální výkon a bezpečnost, používejte pouze originální náhradní díly a příslušenství. **Nepoužívejte díly a příslušenství od "pochybných výrobců", vystavujete se tím nebezpečí.**

Hladina akustického tlaku

Tato jednotka má ekvivalentní A-vyvážený akustický tlak v místě ucha operátora 88,5 dB(A), dle měření stejných strojů dle postupů ANSI B71.5-1984.

Hladina hlasitosti

Tato jednotka má úroveň zvukového výkonu 100 dB(A)/1 pW dle měření stejných strojů dle Nařízení 84/538/EEC a dodatků.

Úroveň vibrací

Tato jednotka má maximální hladinu vibrací v místě držení rukou10.51 m/s^2 dle postupů daných ISO 5349.

Přehled symbolů

Bezpečnostní výstražný trojúhelník - symbol v trojúhelníku označuje nebezpečí



Bezpečnostní výstražný symbol



Přečtěte si příručku pro obsluhu



Podívejte se do technické příručky, kde jsou uvedeny správné servisní postupy



Udržujte bezpečnou vzdálenost od stroje

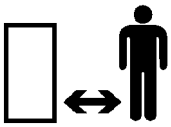

Stůjte v bezpečné vzdálenosti od sekačky

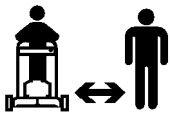

Odhozené nebo létající předměty - jejich vlivu je vystaveno celé tělo

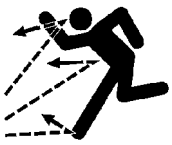

Odhozené a odletující předměty - na stranu nakloněná rotační sekačkaDejte na své místo deflektorový štít

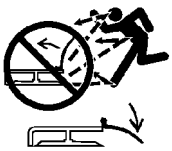

Před opuštěním místa operátora vypněte motor



Za běhu motoru neotvírejte ani neodstraňujte bezpečnostní štíty

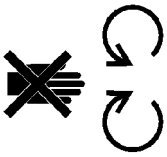

Rotující nůž vám může uříznout prsty na nohou nebo na rukou, Při chodu motoru se k noži sekačky nepřibližujte



Aby se zabránilo poruše nože při mulčování, používejte výztuhu nože, je-li sekačka vybavena mulčovací vložkou

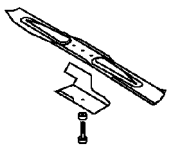

Převody

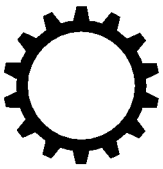

Olej



V provozu



Záběr

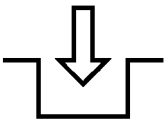

Vypnutí

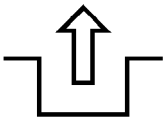

Stav nabití baterie

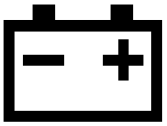

Měřič hodin/uplynulé provozní hodiny

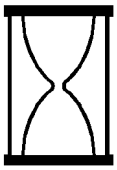

Rychle



Pomalu



Snížení/zvýšení



Místo mazání tukem



Start motoru

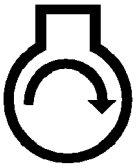

Zastavení motoru



Sytič

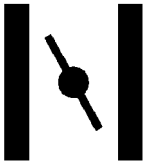

Iniciátor (pomoc při startování)

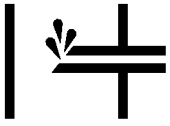

Palivo



Neutrál



První převodový stupeň



Druhý převodový stupeň



Třetí převodový stupeň



Základní symbol řezného prvku



Nastavení výšky řezného prvku



Zatáhněte za lanko



Kolo



Třikrát zmáčkněte iniciátor

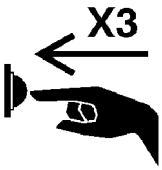

Baterie likvidujte řádným způsobem



Vložte klíček do skříňky zapalování



Otočte klíčkem ve skříňce zapalování



Ovládání pohybu



Pohyb vpřed

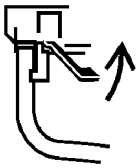

Pohyb vzad

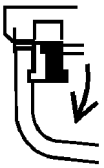

Trakce kol



Snižte ovládací madlo



Zvedněte ovládací madlo



Zvedněte/snižte ovládací madlo



Zvedněte/snižte ovládací madlo

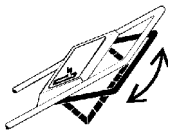

Zvedněte ovládací madlo



Montáž

Poznámka: Určení levé a pravé strany sekačky v obslužné pozici.

Instalace rukojeti

⚠ VÝSTRAHA

POTENCIÁLNÍ NEBEZPEČÍ

- **Ohýbání a narovnávání rukojeti nesprávným způsobem může skřípnout, natáhnout, nebo jinak poškodit některý z kabelů.**

CO SE MŮŽE STÁT

- **Poškozený kabel může způsobit poruchu funkce stroje a může snížit jeho bezpečnost.**

JAK SE VYHNOUT NEBEZPEČÍ

- **Chraňte kabely před poškozením.**
- **Při ohýbání a narovnávání rukojeti dbejte na opatrnou manipulaci s kabely.**
- **Nepracujte se sekačkou, pokud je některý z kabelů poškozený. Kontaktujte autorizovaného prodejce.**

1. Povolte šrouby rukojeti a zvedněte její horní polovinu tak, aby se dostala do jedné roviny se spodní polovinou, a aby do sebe obě poloviny zapadly (obr. 2).

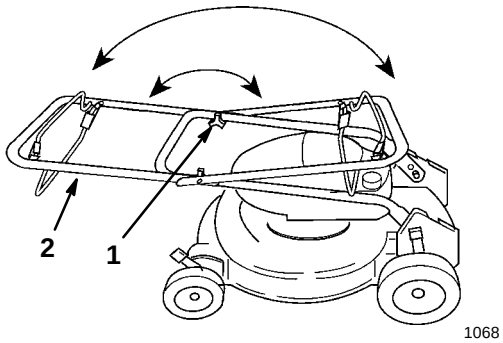

Obrázek 2

1. Šroub (2)
2. Horní polovina rukojeti

2. Šrouby řádně utáhněte.

Poznámka: Ohněte rukojeť směrem k zadní části sekačky, dokud nezapadne do zarážek.

Nastavení výšky rukojeti

Rukojeť má dvě výškové polohy - vysokou a nízkou (obr. 3). Zvolte takovou polohu, která je pro vás pohodlnější.

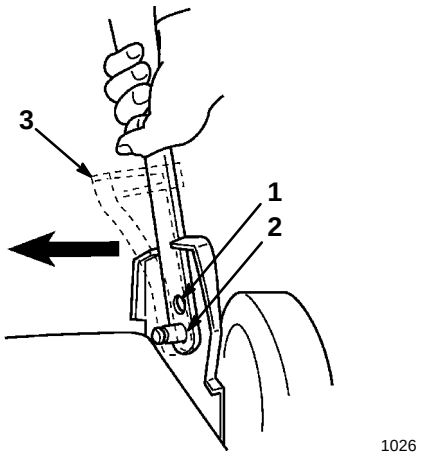

Obrázek 3

1. Nízké nastavení
2. Vysoké nastavení
3. Ukotvení kabelu.

1. Zmáčkněte k sobě spodní část rukojeti a nechte kolíčky zapadnout do otvorů v ramenech rukojeti.

Poznámka: Možná budete muset povolit a trochu posunout kryt řemenu, abyste měli dost místa k vytažení rukojeti do vyšší polohy.

2. Posuňte ukotvení kabelu na rukojeti tak, aby kolíček v ramenu rukojeti zapadl do otvoru.

3. Nastavte kabel samopohybu. Viz *Nastavení kabelu samopohybu* na straně 21.

Instalace krycí a ochranné desky

Toro Vám sekačku dodalo s krycí a ochrannou deskou. Pokud chcete použít boční výfuk (na trávu), nainstalujte krycí desku na horní otvor a ochrannou desku na boční otvor.

⚠ VÝSTRAHA

POTENCIÁLNÍ NEBEZPEČÍ

- **Pokud nezakryjete výfukový otvor, mohou být ze sekačky vymrštěny cizí předměty směrem k obsluze či k okolo se pohybujícím osobám.**

CO SE MŮŽE STÁT

- **Odhozené předměty mohu způsobit závažné zranění.**

JAK SE VYHNOUT NEBEZPEČÍ

- **Nikdy nesekejte, pokud nemáte nainstalovány krycí a ochranné desky, či přídavný vak nebo sběrač na trávu.**

1. Vypněte motor a počkejte až se nůž zastaví.
2. Zastavte motor a odpojte kabel svíčky (obr. 4)

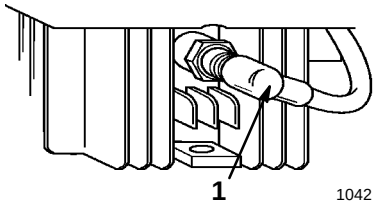

Obrázek 4

1. Kabel svíčky

3. Odstraňte šroub, kterým je připevněna krycí deska ke krytu (obr. 5).

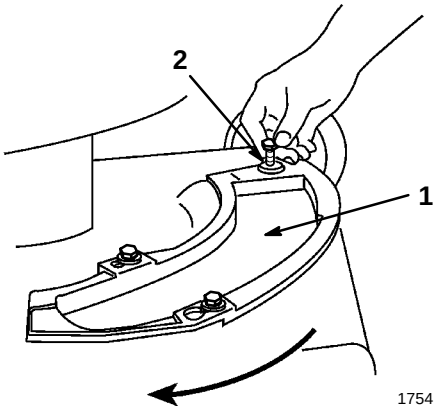

Obrázek 5

1. Krycí štít (deska) 2. Šroub

Poznámka: Nemusíte povolovat ani odstraňovat osazené šrouby na krytu, které probíhají štěrbinami v krycí desce. Krycí deska se pohybuje přes hlavičky osazených šroubů (obr. 6).

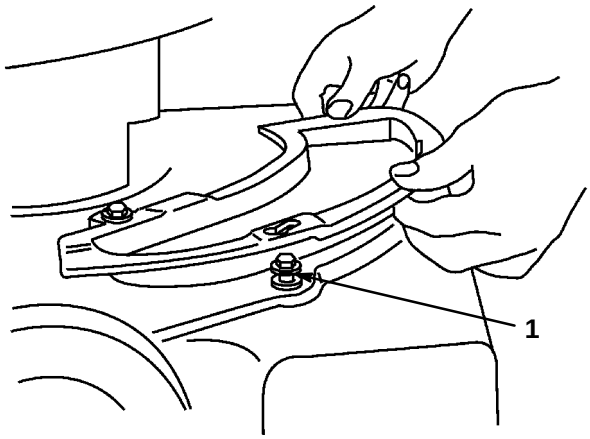

Obrázek 6

1. Osazený šroub

4. Krycí desku instalujte ve směru hodinových ručiček a odstraňujte proti směru hod. ručiček.
5. Zajistěte krycí štít (desku) šroubem.
6. Při práci s vyhazováním trávy na stranu musí být krycí štít nasazen na otvory horního krytu (obr. 7).

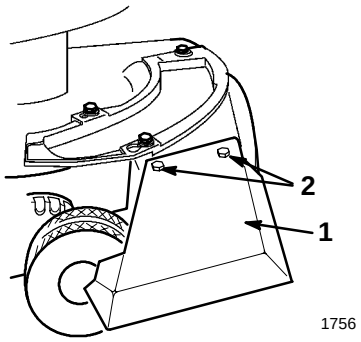

Obrázek 7

1. Ochranný štít 2. Šroub s matkou

7. Zajistěte ochranný štít dvěma šrouby a dvěma maticemi.
8. Připojte kabel k zapalovací svíčce.

Před spuštěním

Míchání benzinu s olejem

Vaše sekačka Toro je poháněna dvoudobým motorem, vyžadujícím směs benzinu a oleje v poměru 32:1.

Používejte pouze čistý bezolovnatý benzín (včetně okysličeného nebo reformulovaného) s oktanovým číslem 87 a vyšším. Aby byl benzín čerstvý, kupujte pouze množství na 30 dní dopředu. Při používání bezolovnatého benzínu se bude méně zanášet spalovací komora a spalovací svíčky budou mít delší životnost.

DŮLEŽITÉ: Nikdy nepoužívejte metanol, benzín obsahující metanol, lihobenzín obsahující více než 10% etanolu, benzín premium neboli bílý benzín, protože by se palivový systém motoru mohl poškodit.

⚠ NEBEZPEČÍ

POTENCIÁLNÍ NEBEZPEČÍ

- **Za určitých podmínek je benzin velmi hořlavý a vysoce výbušný.**

CO SE MŮŽE STÁT

- **Požár nebo výbuch benzinu vás nebo jiné osoby může popálit a může způsobit škody na majetku.**

JAK SE VYHNOUT NEBEZPEČÍ

- **Používejte nálevku a naplňujte nádrž venku, v otevřeném prostoru a když je motor studený. Utřete všechen rozlitý benzin.**
- **Nenaplňujte nádrž až po okraj. Nádrž naplňujte benzinem tak, aby byla hladina 6 až 13 mm (1/4”-1/2”) pod spodním okrajem plnicího hrdla. Tento prostor v nádrži umožní rozpínání benzinu.**
- **Při práci s benzinem nikdy nekuřte a držte se v bezpečné vzdálenosti od ohně nebo tam, kde mohou být benzinové výpary zapáleny jiskrou.**
- **Benzin skladujte ve schválené nádobě a tak, aby byl mimo dosah dětí.**
- **Nikdy nekupujte více benzinu, než zásobu na 30 dní.**

⚠ NEBEZPEČÍ

POTENCIÁLNÍ NEBEZPEČÍ

- **Za určitých okolností se může vyvinout statická elektřina a může dojít ke vznícení benzínu.**

CO SE MŮŽE STÁT

- **Požár nebo výbuch benzinu vás nebo jiné osoby může popálit a může způsobit škody na majetku.**

JAK SE VYHNOUT NEBEZPEČÍ

- **Nádoby s benzinem před plněním umísťujte vždy na zemi odděleně od vozidla.**
- **Neplňte nádoby na benzin uvnitř vozidla nebo v nákladovém prostoru automobilu, vnitřní koberce nebo plastové podložky by mohly izolovat nádobu a omezit vybíjení statické elektřiny.**
- **Pokud je tom možné, sejměte motorem poháněné zařízení z nákladního vozu a doplňujte palivo do zařízení s koly na zemi.**
- **Pokud to není možné, doplňujte palivo do zařízení v nákladovém prostoru nebo na tahači raději z přenosné nádoby než z ústí napouštěcí hadice.**
- **Pokud musíte použít napouštěcí hadici, udržujte její ústí v kontaktu s okrajem otvoru palivové nádrže nebo nádoby po celou dobu plnění.**

Toro doporučuje, aby se do všech výrobků Toro na benzin přidával pravidelně při provozu i obdobích mimo provozstabilizátor/kondicionér Toro. Stabilizátor/ kondicionér Toro při provozu čistí motor a zabraňuje vytváření pryskyřičnatých usazenin v motoru v obdobích mimo provoz.

DŮLEŽITÉ: Nepoužívejte žádná aditiva kromě stabilizátoru/kondicionéru. Nepoužívejte stabilizátory/ kondicionéry na bázi alkoholu (ethanol, methanol, isopropanol). Pokud používáte dvoutaktní olej se stabilizátorem/kondicionérem, nemusíte další stabilizátor přidávat.

Používejte *Toro dvoutaktní olej 32:1* nebo ekvivalentní olej s antioxidantem, NMMA TCW III, certifikovaný dvoutaktní olej. *Toro dvoutaktní olej 32:1* je určen speciálně pro Toro dvoutaktní motory, aby se dosáhlo maximálního promazání, lehkého spouštění a dlouhé životnosti motoru.

DŮLEŽITÉ: Nepoužívejte automobilový olej (i. e., SAE 30 nebo 10W30), dvoutaktní olej, který není certifikovaný NMMA TCW III, ani palivo, smíchané s olejem ve špatném poměru. Mohlo by dojít k poškození motoru, na nějž se nevztahuje záruka.

Jiné oleje mohou uvolňovat více kouře, zvýšit frekvenci nutných oprav a snížit životnost motoru.

Poznámka: Použití špatného oleje, nebo jiného poměru benzín-olej než 32:1 může vést k vážnému poškození motoru.

Přidávejte *Toro dvoutaktní olej 32:1*, nebo jeho ekvivalent do čerstvého bezolovnatého benzínu podle následujícího schématu:

Schéma pro míchání benzínu s olejem	
Benzín	Olej
3,8 l (1 ga.)	118 ml (4 oz.)
7,6 l (2 ga.)	237 ml (8 oz.)
19 l (5 ga.)	591 ml (20 oz.)

Pro důkladné promíchání benzínu s olejem:

1. Nalijte polovinu požadovaného množství bezolovnatého benzínu do čisté nádobky od oleje.
2. Nalijte do nádobky olej *Toro 32:1* nebo ekvivalentní.
3. Zavřete nádobku víčkem.
4. Směs oleje a benzínu pořádně promíchejte.
5. Opatrně odšroubujte víčko a dolijte do nádobky zbývající benzín.

Poznámka: Nemíchejte olej s benzínem až v palivové nádrži. Olej se lépe míchá při pokojové teplotě než za studena. Olej o teplotě mezi 0 a 5°C (32°F) vyžaduje další promíchání.

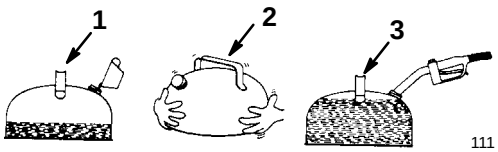

Obrázek 8

1. Přidejte olej do poloviny benzínu
2. Našroubujte víčko a nádobku protřepejte
3. Přidejte zbývající množství benzínu

DŮLEŽITÉ: Nepřeplňte palivovou nádrž, protože palivo se rozpíná a potřebuje prostor.

6. Očistěte kolem víčka nádrže (obr. 9).

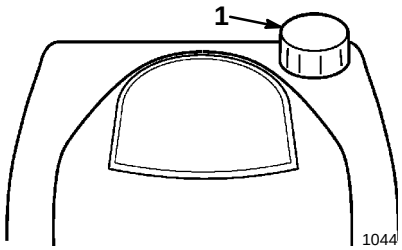

Obrázek 9

1. Uzávěr palivové nádrže

---

7. Odšroubujte víčko palivové nádrže a naplňte ji palivem do výšky 6 mm (1/4”) pod okraj. **Nelijte palivo do plnicí trubice.**

8. Našroubujte víčko nádrže a jeho okolí pečlivě utřete.

Provoz

Před sekáním se vždy přesvědčete, že pojezd a madlo ovládání nožů pracují správně. Když uvolníte madlo ovládání nožů, měl by se motor a list zastavit. Pokud se nezastaví, kontaktujte autorizovaného prodejce.

Ovládací prvky

Rukojeť startéru a madlo ovládání nožů jsou umístěny nahoře rukojeti, jak je to ukázáno na obrázku 10.

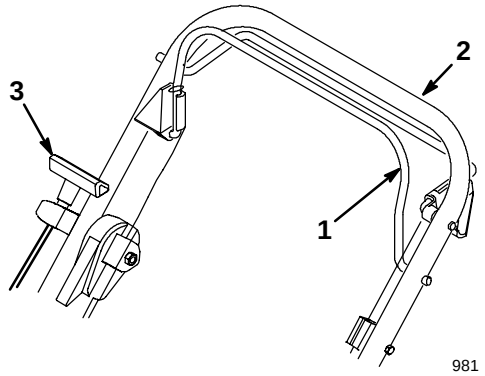

Obrázek 10

1. Madlo ovládání nožů
2. Horní rukojeť
3. Rukojeť startéru

Spouštění motoru

1. Přesuňte páku klapky do pozice (*rychle*) (obr. 11) .

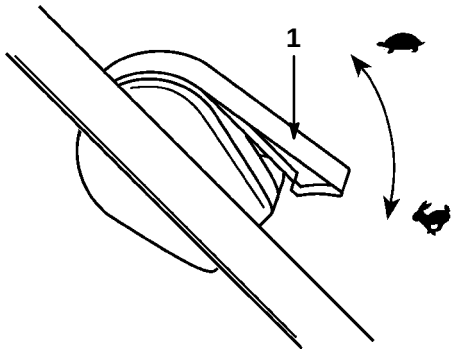

Obrázek 11

1. Páka klapky

2. Třikrát (3) zmáčkněte iniciátor (obr. 12). Mezi zmáčknutími počkejte zhruba dvě (2) sekundy.

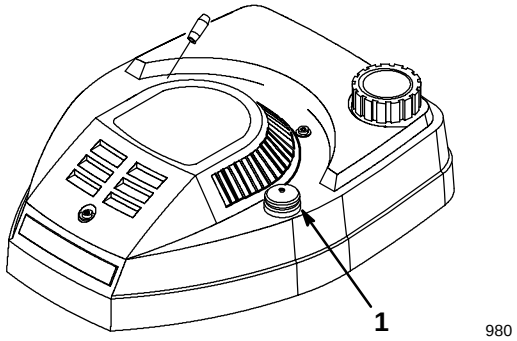

Obrázek 12

1. Iniciátor

DŮLEŽITÉ: Nepoužívejte iniciátor ke spouštění zahřátého motoru po krátkém odstavení.

3. Zmáčkněte madlo ovládání nožů proti horní rukojeti (obr. 10).

4. Zatáhněte lehce za startovací rukojeť, dokud neucítíte odpor. Poté zatáhněte rychleji (obr. 10). Nechte lanko, aby se pomalu vrátilo zpět.

Poznámka: Pokud se vám nepodaří nastartovat na třetí (3) zdvih, opakujte kroky 2 až 4.

Zastavení motoru

1. Posuňte páku klapky do pozice (*pomalu)* (obr. 11).
2. Uvolněte madlo ovládání nožů. Jak motor, tak i nože by se měly zastavit. Pokud se nezastaví správně, kontaktujte autorizovaného prodejce.

Používání pojezdu

1. Ke spuštění pojezdu zmáčkněte madlo pojezdu proti rukojeti a podržte je (obr. 13).

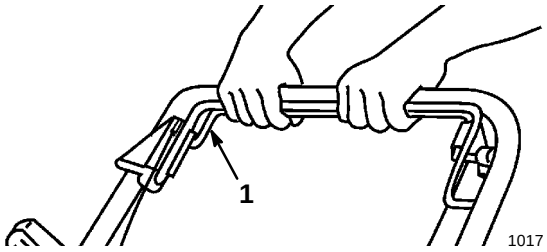

Obrázek 13

1. Madlo pojezdu

Poznámka: Maximální traťová rychlost pojezdu je pevně stanovena. Pokud ji chcete snížit, zvětšete mezeru mezi madlem pojezdu a rukojetí.

2. Chcete-li vypojit pojezd, uvolněte madlo pojezdu (obr. 14).

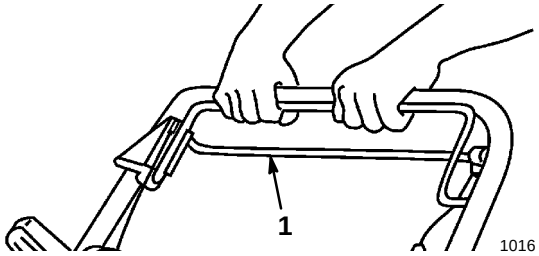

Obrázek 14

1. Madlo pojezdu

Poznámka: Sekačka je vybavena volnoběžnou spojkou, která Vám usnadní ji stáhnout zpět. K uvolnění spojky budete možná muset potlačit sekačku o několik centimetrů dopředu poté, co uvolníte madlo pojezdu.

Nastavení výšky řezu

Můžete nastavit každé kolo zvlášť pomocí nastavovací páčky. Výšky řezu jsou 25 mm (1”); 38 mm (1-1/2”); 51 mm (2”); 64 mm (2-1/2”); 76 mm (3”); a 89 mm (3-1/2”).

⚠ NEBEZPEČÍ

POTENCIÁLNÍ NEBEZPEČÍ

- **Při nastavování výšky řezu mohou Vaše prsty přijít do kontaktu s rotujícím nožem.**

CO SE MŮŽE STÁT

- **Kontakt s rotujícím nožem může způsobit vážné poranění.**

JAK SE VYHNOUT NEBEZPEČÍ

- **Zastavte motor a počkejte s nastavením výšky sekání dokud se nože zcela nezastaví.**
- **Při nastavování výšky řezu nedávejte prsty pod sekačku.**

1. Přitáhněte páčku nastavování výšky kol ke kolu a posuňte kolo do požadované pozice (obr. 15).

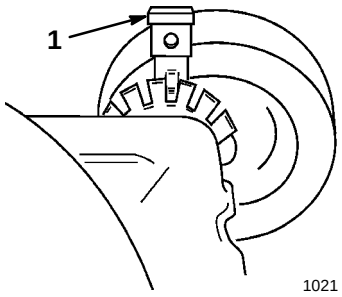

Obrázek 15

1. Páčka nastavení výšky kol

2. Uvolněte páčku nastavování výšky kol a zasuňte ji do drážky.

Poznámka: Všechna čtyři (4) kola nastavte na stejnou výšku.

Obsluha

- Přečtěte si bezpečnostní instrukce a tento manuál.
- Vyčistěte prostor od větví, kamenů, drátů, klacků a jiných předmětů, které může sekačka vymrštit.
- Zabraňte každému, obzvláště dětem a domácím zvířatům, aby se pohyboval v prostoru sekání.
- Nenarážejte do stromů, zdí, obrubníků nebo jiných pevných předmětů. Nikdy úmyslně nesekejte přes jakýkoliv předmět.
- Pokud sekačka narazí na nějaký cizí předmět, nebo začne vibrovat, okamžitě zastavte motor, odpojte kabel zapalovací svíčky a celou sekačku zkontrolujte.
- Udržujte **nůž ostrý** celou sezónu. Pravidelně vyplňujte zářezy v noži.
- Je-li to nutné, vyměňte nůž za originální náhradní nůž Toro.
- Sekejte pouze suchou trávu nebo listí. Mokrá tráva a listí mohou způsobit zaseknutí nože a zastavení motoru.

⚠ VÝSTRAHA

POTENCIÁLNÍ NEBEZPEČÍ
- **Na mokré trávě můžete uklouznout a zranit se.**

CO SE MŮŽE STÁT
- **Kontakt se sekacím nožem Vás může Vážně poranit.**

JAK SE VYHNOUT NEBEZPEČÍ
- **Sekejte pouze za sucha.**

- Po každém sekání odstraňte ze sekačky zbylou trávu a listy. Viz*čištění spodku sekačky* na straně 20.
- Udržujte motor v dobrém stavu.

⚠ VÝSTRAHA

POTENCIÁLNÍ NEBEZPEČÍ
- **Práce při vyšších otáčkách motoru než je doporučeno od výrobce může vést ke snížení bezpečnosti práce.**

CO SE MŮŽE STÁT
- **Ze sekačky může odlétnout kousek nože nebo motoru směrem k Vám nebo k okolo se pohybujícím osobám a způsobit poranění.**

JAK SE VYHNOUT NEBEZPEČÍ
- **Neměňte nastavení rychlosti motoru.**
- **Pokud máte podezření, že motor pracuje rychleji než normálně, kontaktujte autorizovaného prodejce.**

Sekání trávy

- Tráva roste v různých obdobích roku různou rychlostí. V létě je lepší ji sekat na výšku 51, 64, nebo 76 mm (2, 2-1/2, 3”). Najednou sekejte maximálně 1/3 délky trávy. Nesekejte pod 51 mm (2”), pokud není tráva řídká, nebo není podzim, kdy se růst trávy zpomaluje.
- Pokud sekáte trávu delší než 15 cm (6”), použijte nejdříve nejvyšší výšku řezu a choďte pomalu. Poté výšku řezu snižte. Pokud je tráva hodně dlouhá a je v ní hodně listí, může dojít k zaseknutí nože a zastavení motoru.
- Měňte směr sekání, pomůže Vám to rozptýlit listí po trávníku a použít je tak jako hnojení.

Pokud se Vám vzhled posekaného trávníku zdá nedostačující, zkuste některé z následujících možností:

- Naostřete nůž.
- Pohybujte se pomaleji.
- Zvětšete výšku řezu.
- Sekejte trávu častěji.
- Při sekání překrývejte pruhy.

- Podruhé vždy přejeďte po okraji již posekaného pruhu.
- Nastavte výšku předních kol o jeden dílek níže než výšku zadních kol.

Sekání listí

- Po posekání trávníku by měly být na jeho polovině patrné posekané listy. Můžete přejet také je.
- Při malém množství listů nastavte výšku všech kol stejně.
- Pokud je na trávníku vrstva listí větší než 12,7 cm (5”), nastavte výšku předních kol o jeden až dva dílky výše než zadních. Tím se listí lépe dostane pod sekačku.
- Pokud sekačka neseká listy dostatečně najemno, pohybujte se při sekání pomaleji.
- Pokud máte na trávníku hodně dubového listí, můžete na trávu na jaře použít vápno, abyste snížili kyselost.

Údržba

Doporučená tabulka údržby

Ošetřovaná součást	Servisní úkon	5 hodin	25 hodin	50 hodin	100 hodin
Uchycovací prvky	Uchycovací prvky nože a motoru pravidelně kontrolujte. Pro zajištění bezpečného provozu je třeba, aby byly všechny matky a šrouby dotažené.	X			
Vzduchový filtr	Vzduchový filtr čistěte každou sezónu nebo každých 25 hodin. **V prašném prostředí musíte filtr čistit častěji.**		X		
Svíčka	Vyčistěte a zkontrolujte zapalovací svíčku. Vyměňte ji pokud je to nutné.		X		
Skříň	Odstraňte zbytky trávy a špínu.		X		
Pojezd	Odstraňte zbytky trávy a nečistot zpod krytu řemene.		X		
Nůž	Naostřete nebo vyměňte nůž; udržujte jej častěji, pokud pracujete v prostředí se štěrkem či pískem.			X	
Nožová brzda	Kontrolujte zastavení nože každých 50 hodin, nebo na začátku každé sezóny. Nůž se musí zastavit do tří sekund po uvolnění madla. Pokud se nezastaví, kontaktujte autorizovaného prodejce.			X	
Mazání	Promazejte zadní nastavení výšky.			X	
Výfukové otvory	Výfukové otvory kontrolujte každých 50 hodin - minimálně jednou za sezónu.			X	

Ošetřovaná součást	Servisní úkon	5 hodin	25 hodin	50 hodin	100 hodin
Palivový systém	Zjistěte, zda neuniká palivo, nebo zda není porušena palivová hadička. V případě potřeby ji vyměňte.			X	
Chladicí systém	Očistěte od posekané trávy, úlomků a špíny, které by mohly ucpat žebra pro chlazení vzduchem, a startér. Je-li větší možnost znečištění nebo je-li sekaná tráva vyšší, čistěte častěji.				X

⚠ UPÓZORNĚNí

POTENCIÁLNÍ NEBEZPEČÍ

- **Ponecháte-li zapojen kabel svíčky, může motor nastartovat někdo jiný.**

CO SE MŮŽE STÁT

- **Náhodné nastartování motoru může vás nebo okolostojící vážně poranit.**

JAK SE VYHNOUT NEBEZPEČÍ

- **Před jakýmkoliv úkonem údržby vyjměte klíček ze zapalování a odpojte kabel svíčky. Odtáhněte kabel stranou, aby se náhodně svíčky nedotkl.**

Manipulace se vzduchovým filtrem

Vzduchový filtr čistěte jednou za sezónu, nebo vždy po 25 provozních hodinách.

DŮLEŽITÉ: Motor nesmí pracovat bez filtru vzduchu; došlo by k nadměrnému opotřebení nebo poškození motoru.

1. Otevřete západku krytu, posuňte kryt na stranu a odhákněte ho (obr. 16).

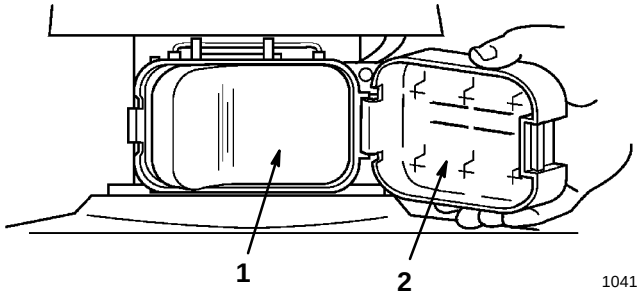

Obrázek 16

1. Filtr 2. Kryt

2. Vytáhněte vzduchový filtr.

3. Vyperte filtr vzduchu v saponátovém přípravku nebo v petroleji (obr. 17).

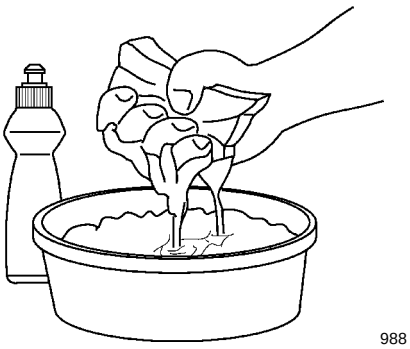

Obrázek 17

4. Pomačkejte filtr aby se odstranila přebytečná kapalina a vysušte papírovým ručníkem nebo hadrem.

5. Na filtr naneste jednu polévkovou lžíci oleje *SAE 30W* (obr. 18).

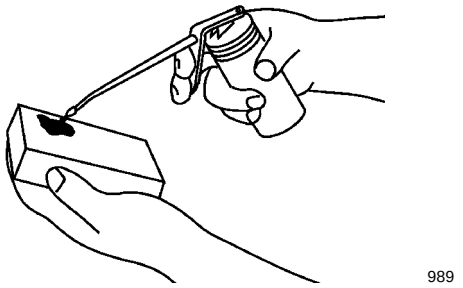

Obrázek 18

6. Zmáčkněte filtr, dokud se v něm olej rovnoměrně nerozteče. Poté filtr lehce osušte papírovým kapesníkem, abyste odstranili nadbytečný olej.

7. Vložte filtr čistější stranou směrem ke karburátoru.

Poznámka: Přesvědčte se, že je filtr správně usazen a že je rovný.

Údržba zapalovací svíčky

Používejte*Champion RJ12C* svíčku, nebo svíčku s ní srovnatelnou. Nastavte jiskřiště na 0,9 mm (0.035”). Stav svíčky kontrolujte jednou za sezónu, nebo každých 25 provozních hodin.

1. Vypněte motor a počkejte, až se nůž zastaví.

2. Odpojte kabel od zapalovací svíčky (obr. 19).

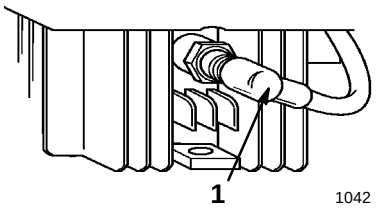

Obrázek 19

1. Kabel svíčky

3. Očistěte okolí svíčky a vyjměte ji z hlavy válce.

DŮLEŽITÉ: Vyměňte svíčku, pokud je porušená, nefunkční, nebo špinavá. Nečistěte elektrody, protože může dojít ke vniknutí písku do válce a k jeho poškození.

4. Nastavte jiskřiště nové svíčky podle obrázku (obr. 20).

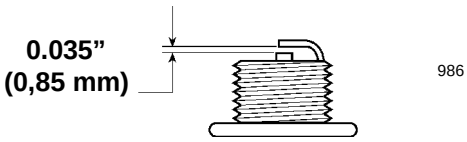

Obrázek 20

5. Namontujte svíčku rukou a utáhněte ji na 20 N·m (180 in-lbs nebo 15 ft-lbs).

6. Zapojte kabel do svíčky.

Čištění spodku skříně sekačky

Čistá skříň sekačky umožňuje nejlepší výkon. Zkontrolujte, že se nikde neusazuje posekaná tráva a po každém použití ji očistěte.

Způsob omývání

1. Postavte sekačku na rovný betonový či asfaltový povrch, kde je k dispozici zahradní hadice.

2. Spusťte motor.

3. Podržte stříkající hadici ve výšce rukojeti a nasměrujte proud na zem těsně před zadní pravé kolo (obr. 21).

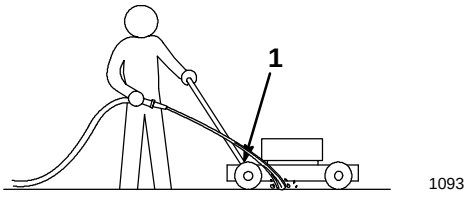

Obrázek 21

1. Pravé zadní kolo.

Voda stříkající pod skříň smyje z nože všechnu trávu.

4. Vypněte motor a počkejte, až se nůž zastaví.

5. Zastavte vodu.

6. Znovu zapněte sekačku a nechte ji několik minut běžet, aby se odpařila vlhkost ze všech dílů.

7. Při chodu motoru několikrát zapněte a vypněte trakční pohon, abyste jej usušili.

Oškrabání nečistot

Pokud se Vám nepodaří odstranit všechny nečistoty pomocí vody, budete muset sekačku naklonit a nečistoty oškrabat.

1. Vypojte kabel ze zapalovací svíčky (obr. 19).
2. Vypusťte palivo z palivové nádrže. Viz *Vyprazdňování palivové nádrže* na straně 26.

⚠ VÝSTRAHA

POTENCIÁLNÍ NEBEZPEČÍ

- **Benzin je velmi hořlavý, vysoce výbušný a za určitých podmínek může způsobit poranění osob nebo škodu na majetku.**

CO SE MŮŽE STÁT

- **Ze sekačky může při naklonění vytékat benzin z karburátoru nebo z palivové nádrže.**

JAK SE VYHNOUT NEBEZPEČÍ

- **Buďto počkejte až Vám benzín dojde, nebo jej vypumpujte pomocí ruční pumpy. Nikdy nenasávejte benzín ústy.**

3. Nakloňte sekačku na stranu (obr. 22).

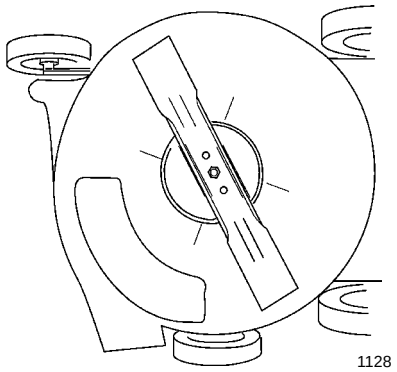

Obrázek 22

4. Oškrabejte nečistoty. Dávejte pozor na ostré hrany.

DŮLEŽITÉ: Pohněte nožem, ale co nejpomaleji, aby nedošlo k nastartování.

5. Postavte sekačku na zem.
6. Naplňte nádrž novou směsí benzínu a oleje.
7. Zapojte kabel zapalovací svíčky.

Nastavení kabelu pojezdu

Pokud se nejvyšší rychlost sekačky začne snižovat, je nutno nastavit kabel pojezdu.

1. Vypněte motor a počkejte, až se nůž zastaví.
2. Uvolněte matici na kabelu (obr. 23).

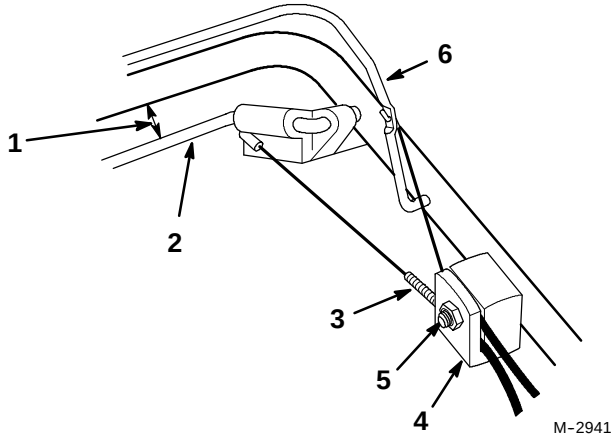

Obrázek 23

1. 25 až 38 mm (1 až 1–1/2”)
2. Ovládání pojezdu.
3. Objímka kabelu
4. Kabelová opěrka
5. Matka
6. Ovládání nožové brzdy

3. Držte ovládání pojezdu (25-38 mm (1-1/2”)) od rukojeti (obr. 23).
4. Stáhněte obal kabelu (směrem od ovládače), abyste odstranili průhyb kabelu (obr. 23).
5. Utáhněte matku kabelu.
6. Uvolněte madlo a přesvědčete se, že je kabel volný.

Poznámka: Když pustíte madlo, musí být kabel volný, jinak by se sekačka mohla při jeho uvolnění posunovat.

Pomazání pojezdu

1. Otřete mazací armaturu u páčky nastavování výšky zadních kol (obr. 24) čistým hadrem.

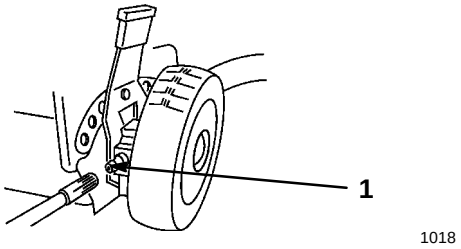

Obrázek 24

1. Mazací armatura

---

2. Nasaďte na každou mazací armaturu mazací pistoli a jednou nebo dvakrát do ní vstříkněte #2 víceúčelové lithiové mazadlo.

DŮLEŽITÉ: Nadbytek mazadla může zničit těsnění a narušit správnou funkci spojky.

Čištění pojezdu

Pod krytem řemenu a v drážce řemenice se mohou hromadit zbytky trávy. To může způsobit sklouznutí řemene a poruchu funkce pojezdu. Zbytky trávy zpod krytu řemene odstraňujte vždy po 25 provozních hodinách .

1. Odšroubujte šroub a posuňte kryt řemene dozadu, a přitom odhákněte závěs vpředu krytu z otvoru skříně (obr. 25 a 26).

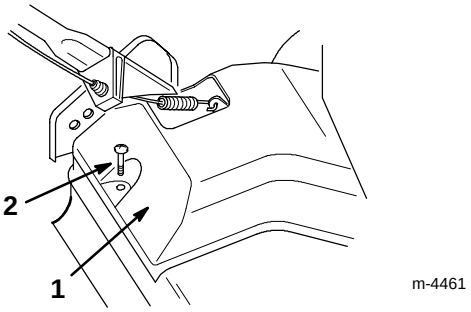

Obrázek 25

1. Kryt řemene 2. Šroub

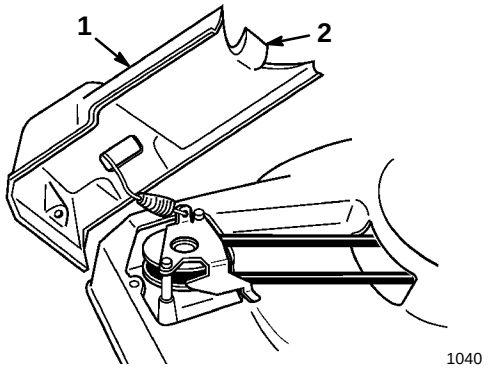

Obrázek 26

1. Kryt řemene 2. Závěs

---

2. Odklopte kryt a odstraňte zbytky trávy z drážky řemenice (obr. 26).

3. Vraťte kryt řemene zpět.

Údržba nože

Maximální sekací výkon se docílí s rovným a ostrým nožem. Proto nůž pravidelně kontrolujte a naostřujte.

⚠ VÝSTRAHA

POTENCIÁLNÍ NEBEZPEČÍ
- **Nůž je ostrý.**

CO SE MŮŽE STÁT
- **Kontakt s nožem může způsobit závažné poranění.**

JAK SE VYHNOUT NEBEZPEČÍ
- **Noste ochranné rukavice nebo obalte ostré hrany nože hadrem.**

1. Vypněte motor a počkejte, až se nůž zastaví.
2. Odpojte kabel od zapalovací svíčky (obr. 19).

⚠ VÝSTRAHA

POTENCIÁLNÍ NEBEZPEČÍ
- **Benzin je velmi hořlavý, vysoce výbušný a za určitých podmínek může způsobit poranění osob nebo škodu na majetku.**

CO SE MŮŽE STÁT
- **Ze sekačky může po naklonění vytékat benzin z karburátoru nebo z palivové nádrže.**

JAK SE VYHNOUT NEBEZPEČÍ
- **Počkejte, až Vám dojde benzín, nebo ho vypusťte pomocí ruční pumpičky. Nikdy nenasávejte benzín ústy.**

3. Vypusťte palivo z nádrže. Viz*vyprazdňování palivové nádrže* na straně 26.
4. Nakloňte sekačku na stranu (obr. 27).

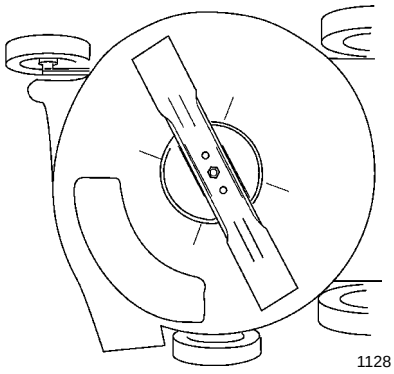

Obrázek 27

Kontrola nože

Pečlivě zkontrolujte, zda je nůž ostrý a jeho opotřebení, zvláště v místech spojení plochých a kulatých částí (obr. 28A). Písek a další hrubé materiály mohou tyto spoje narušit. Před použitím sekačky nůž zkontrolujte. Pokud zjistíte opotřebení (obr. 28B a 28C), vyměňte nůž; Viz *Výměna nože* na straně 24.

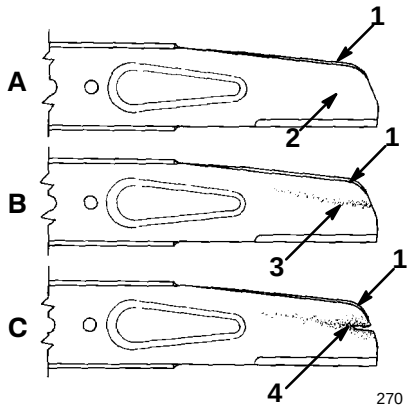

Obrázek 28

1. Sail
2. plochá část nože
3. Opotřebení
4. štěrbina

Poznámka: Pro dosažení optimálního výkonu instalujte každou sezónu nový nůž a pravidelně jej kontrolujte.

⚠ NEBEZPEČÍ

POTENCIÁLNÍ NEBEZPEČÍ

- **Opotřebovaný nebo poškozený nůž se může snadno zlomit a jeho část může být vymrštěna směrem k Vám nebo k okolo stojícím osobám.**

CO SE MŮŽE STÁT

- **Vymrštěný kus nože může způsobit vážné zranění.**

JAK SE VYHNOUT NEBEZPEČÍ

- **Nůž proto pravidelně kontrolujte.**
- **Opotřebovaný nebo poškozený nůž vyměňte.**

Výměna nože

1. Uchopte konec nože pomocí hadru nebo silné rukavice.
2. Odšroubujte matici nože (obr. 29).

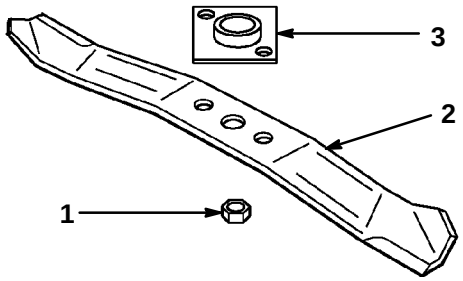

Obrázek 29

1. Matka nože
2. Nůž
3. Pohon nože

3. Sejměte nůž z pohonu nože (obr. 29).
4. Zkontrolujte ostří nože zda na něm nejsou zářezy, prověřte úhel sekání a ostrost. Je-li to nutné, nabruste jej nebo vyměňte.
5. Zkontrolujte pohon nože, zda není ohnutý nebo odstřižený hnací výstupek. Je-li to nutné, vyměňte jej.

Ostření nože

Opilujte horní stranu nože, abyste docílili původního úhlu ostří. (obr. 30A) a vnitřní rádius ostří (obr. 30B). Aby byl nůž vyvážený, musíte odstranit stejné množství kovu na obou stranách ostří.

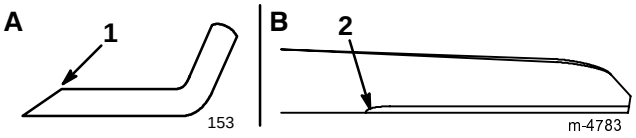

Obrázek 30

1. Ostřete pouze v tomto úhlu
2. Dodržujte původní rádius

Poznámka: Neobrušujte nůž více než 127 mm (5”) od vnějších konců a méně než 51 mm (2”) od vedlejšího břitu (obr. 31).

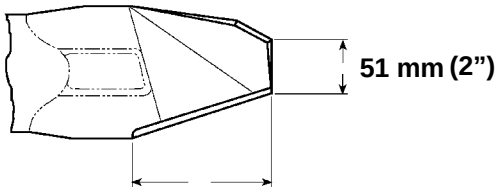

Obrázek 31

Vyvážení nože

1. Zkontrolujte vyvážení nože tím, že vložíte do středového otvoru nože dřík hřebíku nebo šroubováku, sevřeného vodorovně ve svěráku (obr. 32).

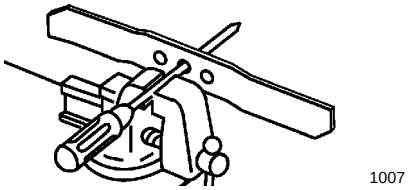

Obrázek 32

Poznámka: Také můžete použít vyvažovač nožů.

2. Pokud některý konec nože klesá dolů, opilujte jej (ne ostří nebo konec blízko ostří). Nůž je správně vyvážen tehdy, když žádný konec neklesá.

Instalace nože

1. Nasaďte na klikovou hřídel pohon nože (byl-li odmontován) (obr. 29).
2. Umístěte nůž na hnací výstupky zakřivenými konci směrem ke skříni sekačky (obr. 29).
3. Zajistěte nůž maticí (obr. 29).
4. Utáhněte matici na 63 N·m (47 ft-lbs).

Poznámka: Po čtyřech montážích a demontážích nůž vyměňte, jinak se může stát, že se matka povolí.

5. Zapojte kabel do zapalovací svíčky.

Čištění výfukových otvorů

Uhlíkové usazeniny zvyšují opotřebení motoru a snížení jeho výkonu. Zkontrolujte čistotu výfukových otvorů jak je to uvedeno v *Doporučeném rozvrhu údržby* na straně 18.

1. Vytáhněte zapalovací svíčku (obr. 19).
2. Vypusťte palivo z nádrže; viz *Vyprazdňování palivové nádrže* na straně 26.
3. Nakloňte sekačku na stranu.

⚠ VÝSTRAHA

POTENCIÁLNÍ NEBEZPEČÍ

- **Benzin je velmi hořlavý, vysoce výbušný a za určitých podmínek může způsobit poranění osob nebo škodu na majetku.**

CO SE MŮŽE STÁT

- **Ze sekačky může po naklonění vytékat benzin z karburátoru nebo z palivové nádrže.**

JAK SE VYHNOUT NEBEZPEČÍ

- **Počkejte, až Vám dojde benzín, nebo ho vypusťte pomocí ruční pumpičky. Nikdy nenasávejte benzín ústy.**

4. Sundejte matici nože a nůž (obr. 29). Viz *Demontáž nože* na straně 24.
5. Sundejte pohon nože tak, že na něj budete klepat plastovým nebo dřevěným kladivem po směru rotace (obr. 33). Tímto uvolníte pohon nože z jeho klikové hřídele .

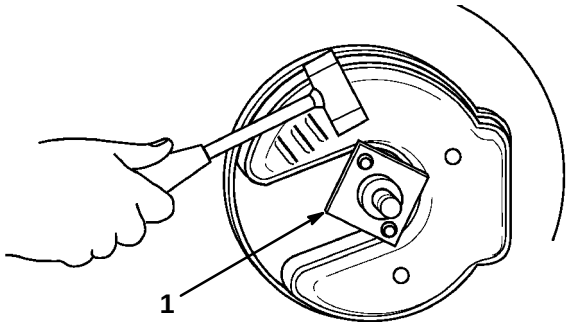

Obrázek 33

1. Pohon nože

6. Odšroubujte šrouby, které drží kryt tlumiče a výfukovou klapku na uchycovacím krytu motoru (obr. 34).

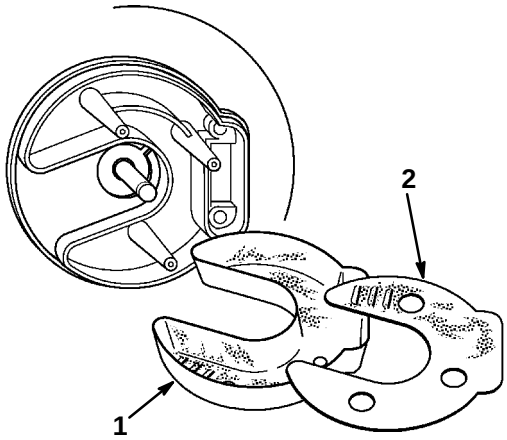

Obrázek 34

1. Kryt tlumiče
2. Výfuková klapka

7. Vyčistěte uhlíkaté usazeniny na krytu tlumiče a na výfukové klapce drátěným kartáčem; přesvědčete se, že jsou výfukové průduchy čisté. Otřete tlumič papírovým kapesníkem nebo hadrem.
8. Pomalu otáčejte hřídelí, dokud píst nezakryje výfukové otvory (obr. 35).

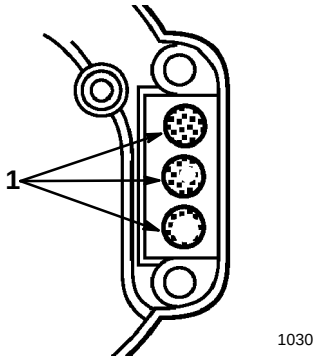

Obrázek 35

1. Otvory výfuku

9. K odstranění uhlíkatých usazenin z výfukových otvorů použijte dřevěný kolík.

Poznámka: Nepoužívejte kovové nástroje, protože mohou poškrábat píst.

10. Postavte sekačku na všechna kola.

11. Podržte madlo ovládání nože u rukojeti (obr. 10) a několikrát zatáhněte za lanko startéru, abyste vyfoukli uvolněný uhlík.

12. Namontujte kryt výfuku a tlumiče na uchycovací kryt motoru (obr. 34). Utáhněte šrouby tlumiče na 18 N·m (13 ft-lbs nebo 155 in-lbs).

13. Přichyťte nůž k pohonu pomocí matice. Viz *Montáž nože* na straně 25.

14. Vraťte sekačku do původní polohy.

15. Zapojte kabel zapalovací svíčky.

16. Naplňte palivovou nádrž čistou čerstvou směsí benzínu a oleje.

Vyprazdňění palivové nádrže

1. Vypněte motor a počkejte až vychladne.

DŮLEŽITÉ: Palivo vylévejte pouze ze studeného stroje.

2. Odpojte kabel zapalovací svíčky (obr. 19).

3. Odšroubujte víčko palivové nádrže (obr. 9).

4. Pomocí pumpičkové násosky přečerpejte palivo do čisté nádoby.

5. Zapojte kabel zapalovací svíčky.

6. Spusťte motor a čekejte dokud se nezastaví.

7. Znovu zkuste motor spustit, abyste se přesvědčili, že v karburátoru už není žádné palivo.

Náprava závad

Vaše sekačka byla navržena a zkonstruována tak, aby byl provoz bez potíží. Pečlivě zkontrolujte následující součásti a položky. Pokud problém přetrvává, obraťte se na váš autorizovaný servis.

ZÁVADA	NÁPRAVA
Motor nelze nastartovat	1. Naplňte nádrž čerstvou směsí benzínu a oleje. 2. Posuňte páčku plynu do polohy*rychle*. 3. Zmáčkněte třikrát iniciátor. 4. Zapojte kabel zapalovací svíčky. 5. Očistěte svíčku, zkontrolujte mezeru jejího jiskřiště, nebo svíčku vyměňte.

ZÁVADA	NÁPRAVA
Motor startuje s obtížemi nebo ztrácí výkon	1. Vyměňte palivo za čerstvé. 2. Pročistěte průduch ve víčku palivové nádrže, nebo víčko vyměňte. 3. Vyčistěte nebo vyměňte vzduchový filtr. 4. Vyčistěte výfuk na trávu. 5. Vyčistěte spodní stranu skříně sekačky. 6. Očistěte zapalovací svíčku, zkontrolujte mezeru jiskřiště, nebo svíčku vyměňte.
Motor běží nerovnoměrně	1. Zapojte kabel zapalovací svíčky. 2. Očistěte zapalovací svíčku, zkontrolujte mezeru jiskřiště, nebo svíčku vyměňte. 3. Posuňte páčku plynu z polohy *pomalu* do polohy*rychle*. 4. Vyčistěte nebo vyměňte vzduchový filtr.
Sekačka nebo motor nadměrně vibruje	1. Vyvažte nůž. 2. Utáhněte matici nože. 3. Vyčistěte výfuk na trávu. 4. Vyčistěte spodní stranu skříně sekačky. 5. Utáhněte uchycovací šrouby motoru.
Nestejná výška sekání	1. Nastavte u všech čtyř kol stejnou výšku. 2. Naostřete a vyvažte nůž. 3. Změňte způsob sekání. 4. Očistěte spodek skříně sekačky.
Výstupní zařízení se zanáší	1. Posuňte páčku plynu z polohy *pomalu* do polohy*rychle*. 2. Zvětšete výšku řezu. 3. Před sekáním počkejte, až tráva uschne. 4. Očistěte spodek skříně sekačky.
Nefunguje pojezd	1. Nastavte kabel pojezdu. 2. Odstraňte nečistoty pod krytem řemenu.

Skladování

Při přípravě sekačky na uskladnění proveďte doporučené procedury. Viz *Údržba* na straně 18.

Sekačku uschovávejte na chladném a suchém místě. Sekačku přikryjte, aby se na ni neprášilo.

Příprava palivového systému

⚠ VÝSTRAHA

POTENCIÁLNÍ NEBEZPEČÍ
- **Benzín se při uskladnění vypařuje.**

CO SE MŮŽE STÁT
- **Odpařený benzín může při styku s otevřeným ohněm explodovat.**

JAK SE VYHNOUT NEBEZPEČÍ
- **Benzin (palivo) neskladujte po dlouhou dobu.**
- **Neskladujte sekačku s plnou palivovou nádrží, nebo s palivem v karburátoru v blízkosti otevřeného ohně.**
- **Před skladováním v jakémkoliv uzavřeném prostoru nechte nejprve motor vychladnout.**

Pro uskladnění paliva použijte stabilizátor

1. Do paliva přidejte stabilizátor na bázi petroleje podle instrukcí výrobce (cca 30 ml na 3,78 l paliva (1 oz./ga)).

DŮLEŽITÉ: Toro nedoporučuje stabilizátory s alkoholovým základem jako je etanol, metanol nebo izopropyl.

2. Spusťte motor na pět minut, aby se stabilizátor/kondicionér rozšířil po celém palivovém systému.
3. Zastavte motor a nechte jej vychladnout.
4. Vypusťte palivo z nádrže; viz *Vyprázdnění palivové nádrže* na straně 26.
5. Paliva se zbavte podle místních předpisů, nebo ho použijte do automobilu.
6. Spusťte motor a čekejte dokud se nezastaví.
7. Použijte sytič nebo iniciátor a motor opět spusťte.
8. Spusťte motor a čekejte dokud se nezastaví. Pokud ho už nemůžete spustit, je všechen benzín spálený.

Poznámka: Stabilizovaný benzín neskladujte déle než tři měsíce.

Příprava motoru

1. Vyjměte zapalovací svíčku.
2. Přidejte do motoru lžíci oleje skrze otvor pro zapalovací svíčku (obr. 36).

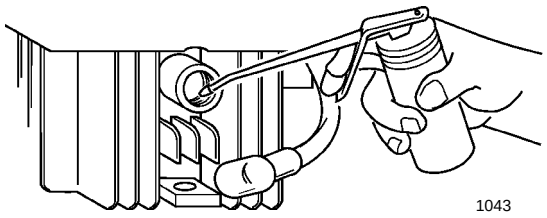

Obrázek 36

3. Motor několikrát pomalu roztočte pomocí startovacího lanka, aby se olej dostal do celého motoru.
4. Našroubujte zapalovací svíčku, ale **nezapojujte** kabel.

Ohýbání rukojeti

⚠ VÝSTRAHA

POTENCIÁLNÍ NEBEZPEČÍ
- **Nesprávné ohýbání a rovnání rukojeti může vést ke skřípnutí, natažení, nebo jinému porušení kabelu.**

CO SE MŮŽE STÁT
- **Poškozený kabel může způsobit poruchu funkce stroje a může snížit jeho bezpečnost.**

JAK SE VYHNOUT NEBEZPEČÍ
- **Chraňte kabely před poškozením.**
- **Při ohýbání a narovnávání rukojeti dbejte na opatrnou manipulaci s kabely.**
- **Nepracujte se sekačkou, pokud je některý z kabelů poškozený. Kontaktujte autorizovaného prodejce.**

1. Zmáčkněte spodek rukojeti k sobě a přetáhněte rukojeť přes zarážky (obr. 37).

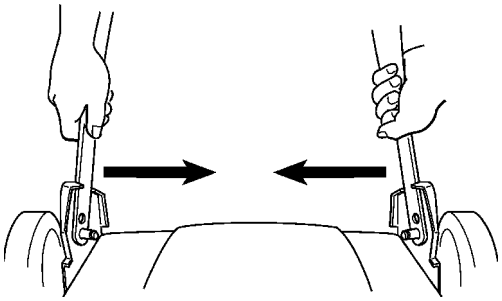

1039

Obrázek 37

2. Skloňte rukojeť směrem k přední části sekačky (obr. 38).

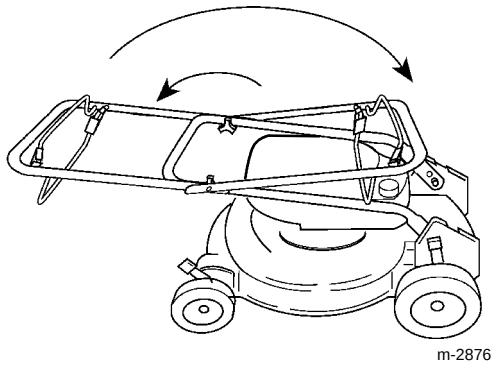

m-2876

Obrázek 38

3. Povolte šrouby, které připevňují horní část rukojeti ke spodní části.

4. Ohněte horní část rukojeti dozadu do skladovací polohy.

Znovuuvedení do provozu

1. Narovnejte rukojeť. Viz *montáž rukojeti* na straně 10.

⚠ VÝSTRAHA

POTENCIÁLNÍ NEBEZPEČÍ
- **Nesprávné ohýbání a rovnání rukojeti může vést ke skřípnutí, natažení, nebo jinému porušení kabelu.**

CO SE MŮŽE STÁT
- **Poškozený kabel může způsobit poruchu funkce stroje a může snížit jeho bezpečnost.**

JAK SE VYHNOUT NEBEZPEČÍ
- **Chraňte kabely před poškozením.**
- **Při ohýbání a narovnávání rukojeti dbejte na opatrnou manipulaci s kabely.**
- **Nepracujte se sekačkou, pokud je některý z kabelů poškozený. Kontaktujte autorizovaného prodejce.**

2. Zkontrolujte a dotáhněte všechny úchyty.

3. Vyjměte zapalovací svíčku (obr. 19) a roztočte motor pomocí startéru, abyste z válce vytlačili zbývající olej.

4. Očistěte zapalovací svíčku, nebo ji vyměňte, pokud je poškozená, nebo pokud jsou opotřebované elektrody.
5. Namontujte svíčku a utáhněte ji na 20 N·m (15 ft-lbs nebo 180 in-lbs).
6. Proveďte doporučené procedury pro údržbu. Viz *Údržba* na straně 18.
7. Naplňte nádrž čerstvou směsí benzínu a oleje.
8. Zapojte kabel zapalovací svíčky.

Příslušenství

Příslušenství jste si pořídili společně s Vaší sekačkou, nebo je můžete získat od autorizovaného prodejce.

- Zadní sběrací vak.


TORO®