Form No. 3433-889 Rev C

TORO®

Count on it.

Brukerhåndbok

LT-F3000 høytytende tredobbel treskegressklipper

Modellnr. 30659—Serienr. 405500001 og oppover

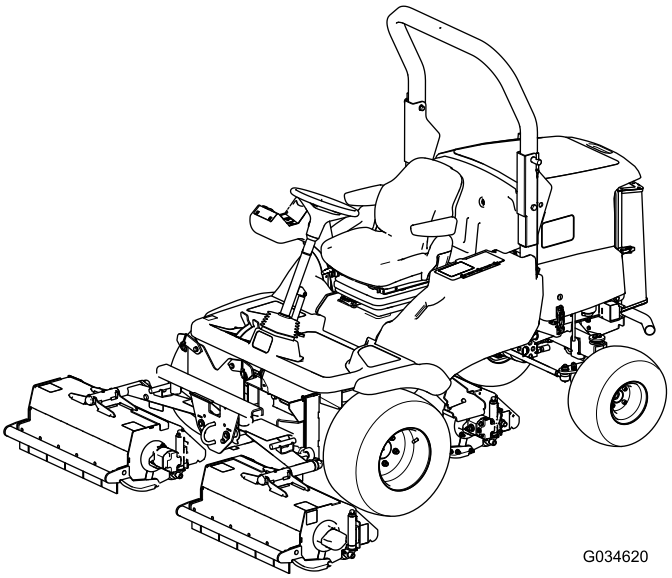

Registrer ditt produkt på www.Toro.com.
Oversettelse av originalen (NO)

CE

3433-889 C

Dette produktet er i samsvar med alle relevante europeiske direktiver. Se eget samsvarserklæringsskjema for produktet for detaljert informasjon.

Innledning

Maskinen er en plentraktor med treskekniver som er beregnet for bruk av profesjonelle, innleide operatører på kommersielle bruksområder. Den er hovedsakelig beregnet på å klippe gress på godt vedlikeholdte plener. Hvis du bruker dette produktet til andre formål enn det er beregnet på, kan du utsette deg selv eller andre for fare.

Les denne håndboken nøye, slik at du lærer å bruke og vedlikeholde produktet på riktig måte og unngår person- eller produktskade. Du har ansvar for å bruke produktet på en riktig og sikker måte.

Gå til www.toro.com/en-gb for mer informasjon, inkludert sikkerhetstips, opplæringsmateriale og informasjon om tilbehør, hjelp til å finne en forhandler eller for å registrere produktet ditt.

Hvis maskinen må repareres, om du trenger originale Toro-deler eller mer informasjon, kan du kontakte et autorisert forhandlerverksted eller Toros kundeserviceavdeling. Ha modell- og serienummer for hånden når du tar kontakt. Figur 1 identifiserer plasseringen av modell- og serienummer på produktet. Skriv inn numrene i tilhørende felt.

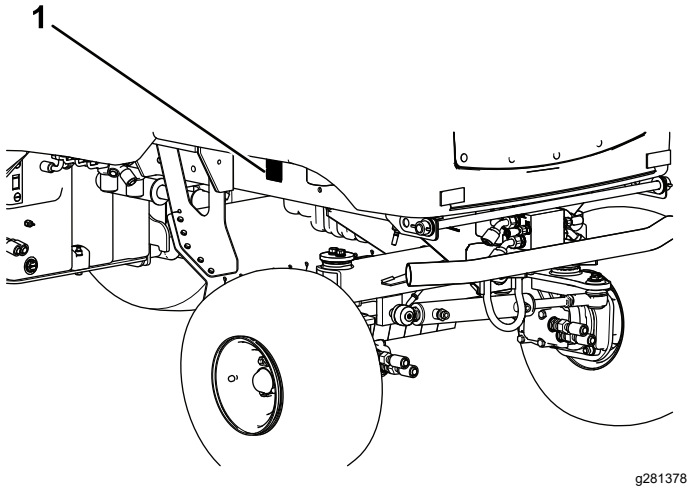

Figur 1

1. Plassering av modell- og serienummer

Modellnr. _____

Serienr. _____

Denne brukerhåndboken identifiserer mulige farer, og markerer sikkerhetsbeskjeder gjennom sikkerhetsvarslingssymbolet (Figur 2) som varsler om en fare som kan føre til alvorlige skader eller dødsfall hvis du ikke følger de anbefalte forholdsreglene.

Figur 2

Sikkerhetsvarselssymbol

I tillegg brukes to ord for å utheve informasjon. **Viktig** gjør oppmerksom på spesiell mekanisk informasjon og **Obs** henviser til generell informasjon som er verdt å huske.

© 2020—The Toro® Company
8111 Lyndale Avenue South
Bloomington, MN 55420

Kontakt oss på www.Toro.com.
Trykt i Storbritannia.
Med enerett

Innhold

Sikkerhet 4
Generell sikkerhet 4
Sikkerhets- og instruksjonsmerker 5
Montering 10
Oversikt over produktet 10
Kontroller 11
Advarsels- og indikatorlamper 12
Maskinkontroller 14
Spesifikasjoner 18
Tilbehør 18
Før bruk 19
Sikkerhet før bruk 19
Utføre daglig vedlikehold 19
Fylle drivstofftanken 19
Kontrollere pedaldriften for kjøring forover / rygging 20
Kontroll av sperrebryterne. 20
Under bruk 20
Sikkerhet under drift 20
Forstå dødmannskontrollene 22
Justere veltebøylen 22
Start av motoren 24
Slå av motoren 24
Generell informasjon om klippeenheten 24
Justere klippehøyden 25
Styre posisjonen for individuelle klippeenheter 25
Bruke automatisk begrenset heving for klippeenheten i revers 26
Aktivere klippeenhetsdrivverket 26
Bruke vektoverføring/trekkassistanse 27
Renske en blokkert rotor 27
Brukstips 27
Etter bruk 28
Sikkerhet etter bruk 28
Identifisere festepunktene 28
Transportere maskinen 29
Finne jekkepunktene 29
Taue maskinen 29
Vedlikehold 32
Sikkerhet ved vedlikehold 32
Anbefalt vedlikeholdsplan 32
Kontrolliste for daglig vedlikehold 34
Forberedelse for vedlikehold 35
Heve plattformen 35
Senke plattformen 35
Fjerne oppbevaringsrommet 36
Montere oppbevaringsrommet 36
Smøring 37
Smøre lagrene, hylsene og tapper 37
Vedlikehold av motor 38
Motorsikkerhet 38
Kontrollere varselssystemet for overoppvarming av motoren 38
Overhale luftrenseren 38
Kontrollere motoroljenivået 39
Skifte motoroljen og oljefilteret 39
Utvidet vedlikehold motor 40
Vedlikehold av drivstoffsystem 41
Tappe drivstoffsystemet 41
Skifte drivstoffilteret 41
Kontrollere drivstoffslangene og -koblingene 41
Tømme drivstofftanken 42
Vedlikehold av elektrisk system 42
Sikkerhet for elektrisk system 42
Kontrollere batteriets tilstand 42
Vedlikeholde batteriet 43
Kontrollere det elektriske systemet 43
Vedlikehold av drivsystem 43
Kontrollere lufttrykket i dekkene 43
Kontrollere tilstrammingen av hjulenes hakemutre 43
Skifte giroljefilter 44
Skifte det hydrauliske returfilteret 44
Kontrollere at bakhjulene er rettet inn i forhold til hverandre 44
Undersøke girkontrollkabelen og driftsmekanismen 45
Vedlikehold av kjølesystem 45
Kjølesystemsikkerhet 45
Fjerne rester fra kjølesystemet 45
Kontrollere kjølevæskenivået 46
Vedlikehold av remmer 47
Stramme vekselstrømsgeneratorremmen 47
Vedlikehold av hydraulisk system 47
Sikkerhet for hydraulikksystem 47
Kontrollere hydraulikkledningene og -slangene 47
Kontrollere hydraulikkoljen 47
Overhale det hydrauliske systemet 48
Kontrollere varselsystemet for overoppheting av hydraulikkvæsken 49
Vedlikehold av klippeenheten 49
Knivsikkerhet 49
Demontere og montere en klippeenhet 49
Undersøke knivene 50
Slipe knivene 51
Kontrollere knivboltene 51
Kontrollere det bakre vernet 51
Kontrollere gummivernet 51
Kontrollere klippeenhetsakselen 51
Kontrollere for rotorvibrasjon 51
Kontrollere rotorlagrene 52
Kontrollere det bakre valselagerets justering 52
Kontrollere spenningen på den bakre valseskrapeledningen 52
Skifte ut knivene 52
Chassis 53
Inspisere sikkerhetsbeltet 53
Kontrollere festene 53
Utvidet vedlikehold 53

Rengjøring 54
Vaske maskinen 54
Lagring 54
Sikkerhet ved oppbevaring 54
Klargjøre trekkenheten 54
Klargjøre motoren..... 54
Feilsøking 56

Sikkerhet

Denne maskinen har blitt designet i henhold til EN ISO-standard 5395.

Generell sikkerhet

Dette produktet kan amputere hender og føtter og slynge gjenstander opp i luften.

- Les og forstå innholdet i denne *brukerhåndboken* før du starter motoren.
- Vær alltid fokusert på oppgaven når du bruker maskinen. Ikke delta i aktiviteter som forårsaker distraksjoner, da dette kan føre til personskade eller materiell skade.
- Hold hender og føtter borte fra roterende deler på maskinen.
- Bruk aldri maskinen uten at alle verneplater og andre sikkerhetsanordninger sitter på plass og fungerer som tiltenkt.
- Hold tilskuere, spesielt små barn, borte fra arbeidsområdet. Utstyret er ikke tillatt for barn.
- Slå av motoren, ta ut nøkkelen og vent til alle bevegelige deler stopper før du forlater førerposisjonen. La maskinen kjøle seg ned før justering, vedlikehold, rengjøring eller oppbevaring.

Feilaktig bruk og vedlikehold av maskinen kan føre til personskade. For å redusere muligheten for skader bør du følge disse sikkerhetsinstruksjonene og alltid være oppmerksom på sikkerhetsalarmsymbolet (⚠) som betyr Forsiktig, Advarsel eller Fare – personsikkerhetsinstruks. Hvis ikke disse instruksjonene tas hensyn til, kan det føre til alvorlige personskader eller dødsfall.

Sikkerhets- og instruksjonsmerker

Sikkerhetsmerker og instruksjoner er lett synlige for føreren og er plassert i nærheten av alle områder som representerer en potensiell fare. Bytt ut alle merker som er ødelagte eller mangler.

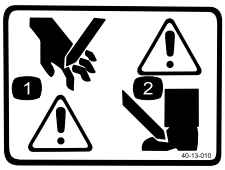

decal40-13-010

40-13–010

1. Fare for å kutte hånden
2. Fare for å kutte foten

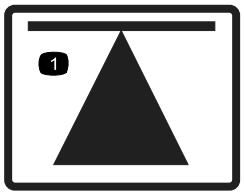

decal70-13-072

70-13-072

1. Løftepunkt for jekk

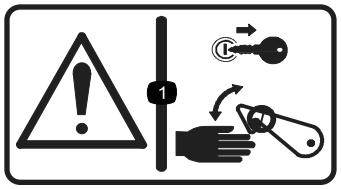

decal70-13-077

70-13-077

1. Advarsel – slå av motoren og ta nøkkelen ut av tenningen før du låser opp eller bruker sikkerhetslåsene.

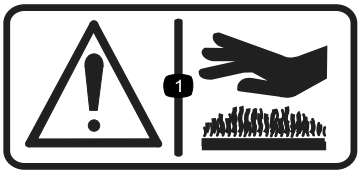

decal950889

950889

1. Advarsel – varme overflater.

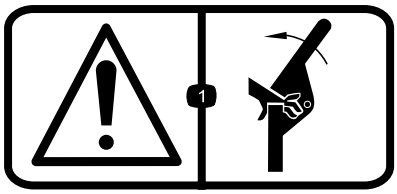

decal111-0773

111-0773

1. Advarsel – kan knuse fingre, kraften kommer fra siden.

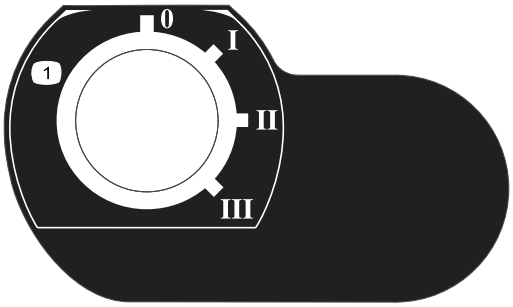

decal111-3344

111-3344

1. Tenningsbryter

---

decal111-3562

111-3562

1. Trykk på pedalen for å justere vinkelen på rattet.

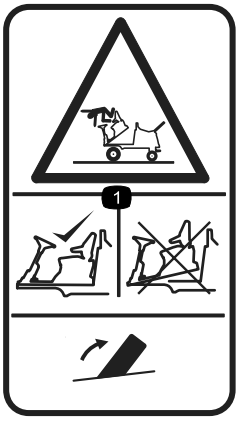

decal111-3566

111-3566

1. Fare for fallende gjenstander, klemfare – påse at førerplattformlåsen er aktivert før bruk.

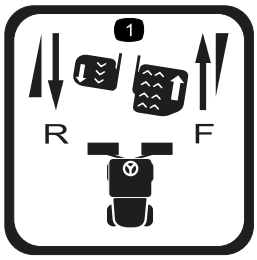

decal111-3567

111-3567

1. Bruk av pedal

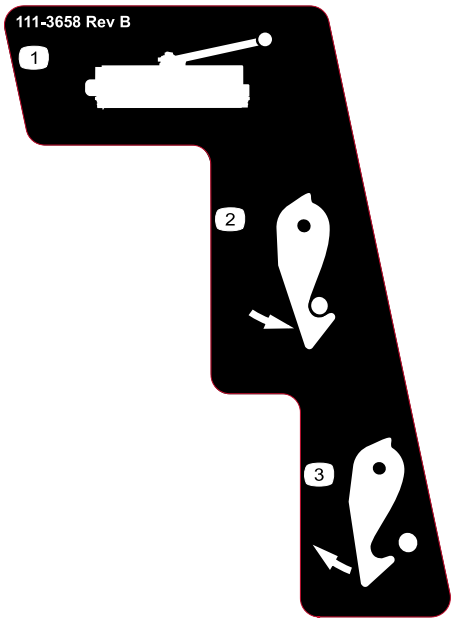

decal111-3658

111-3658

1. Kutterhode
2. Lås
3. Lås opp

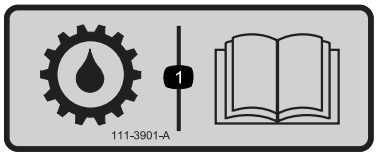

decal111-3901

111-3901

1. Girolje – les *brukerhåndboken*.

---

decal111-3902

111–3902

1. Viften kan kutte hånden din; advarsel
2. Varme overflater – les *brukerhåndboken* for ytterligere informasjon.

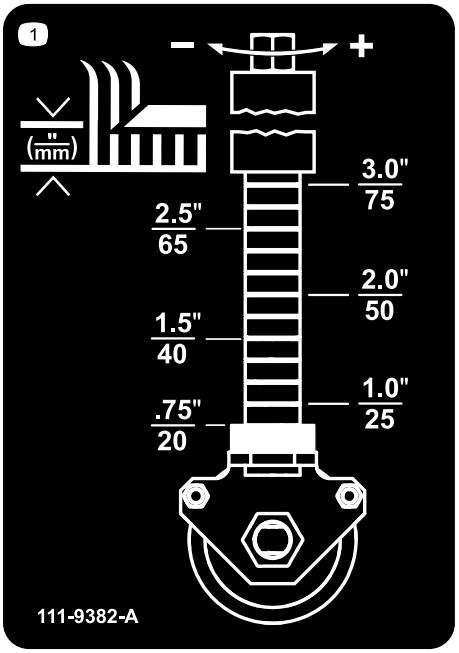

decal111-9382

111-9382

1. Klippehøydeskjema

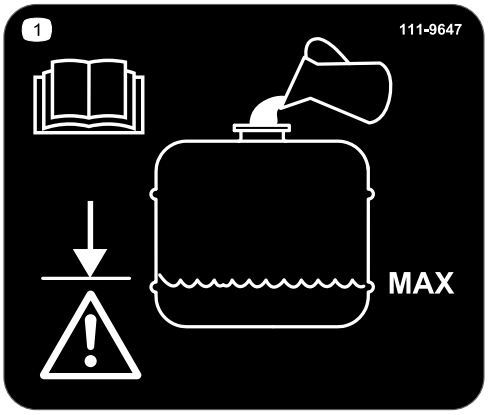

decal111-9647

111-9647

1. Les *brukerhåndboken* – fyll til maksimumsverdien. Ikke overfyll.

---

decal111-9648

111-9648

1. Advarsel – les *brukerhåndboken*. Trekk mutterne til 45 N·m.

decal117-3276

117-3276

1. Kjølevæske under trykk
2. Eksplosjonsfare – les *Brukerhåndboken*.
3. Advarsel – ikke rør den varme overflaten.
4. Advarsel – les *brukerhåndboken*.

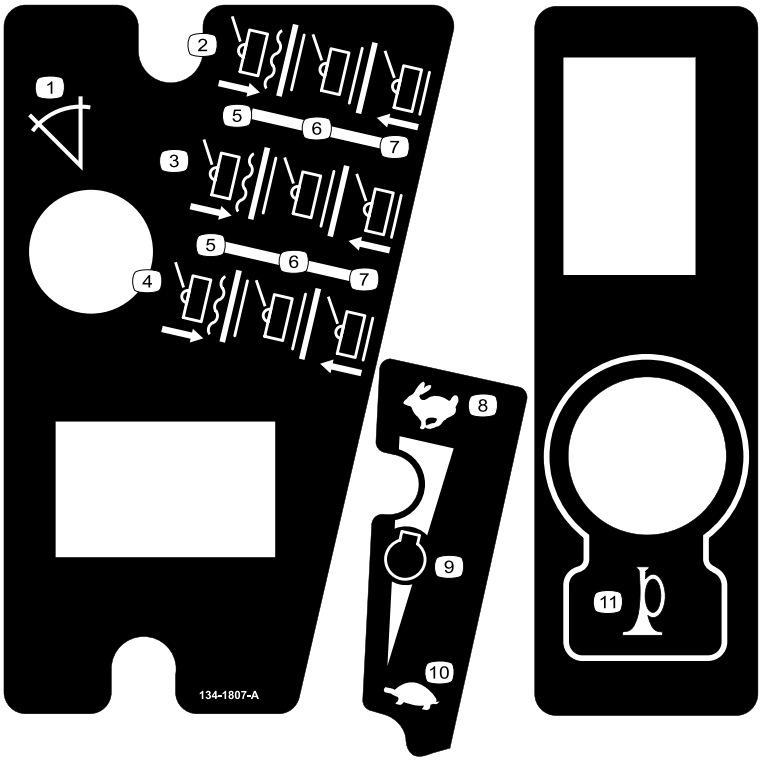

decal134-1807

134-1807

1. Hellingsindikator
2. Kontroller for høyre klippeenhet
3. Kontroller for midtre klippeenhet
4. Kontroller for venstre klippeenhet
5. Senk/flyt
6. Transport
7. Hev
8. Hurtig
9. Motorhastighet
10. Sakte
11. Horn

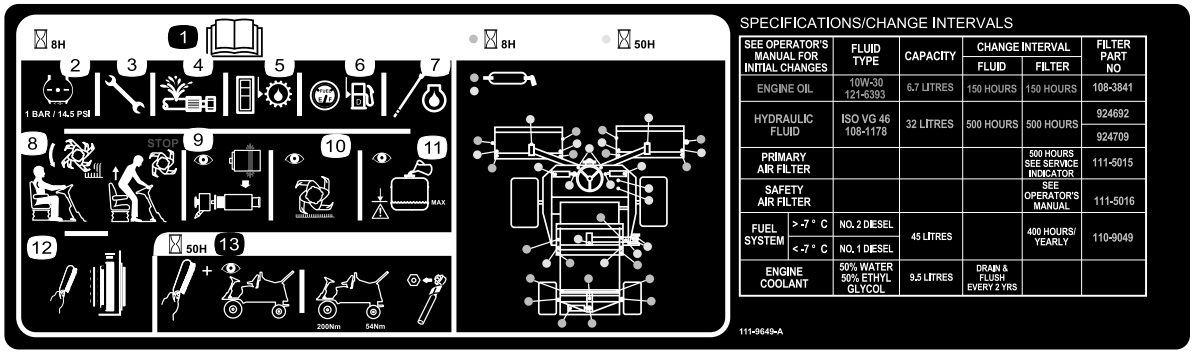

decal111-9649

111-9649

1. Les *brukerhåndboken* for ytterligere informasjon om service og vedlikehold.
2. Dekktrykk – 1 bar.
3. Kontroller alle festene.
4. Sjekk for lekkasjer i hydraulikksystemet.
5. Kontroller giroljenivået.
6. Kontroller drivstoffnivået.
7. Kontroller oljenivået.
8. Påse at knivene stopper når du forlater førerplassen.
9. Kontroller luftfilteret.
10. Undersøk knivene for slitasje.
11. Påse at beholderen er fylt til den lave linjen.
12. Rengjør kjølesystemet.
13. Rengjør maskinen, og stram forhjulet til 200 N·m og bakhjulet til 54 N·m.

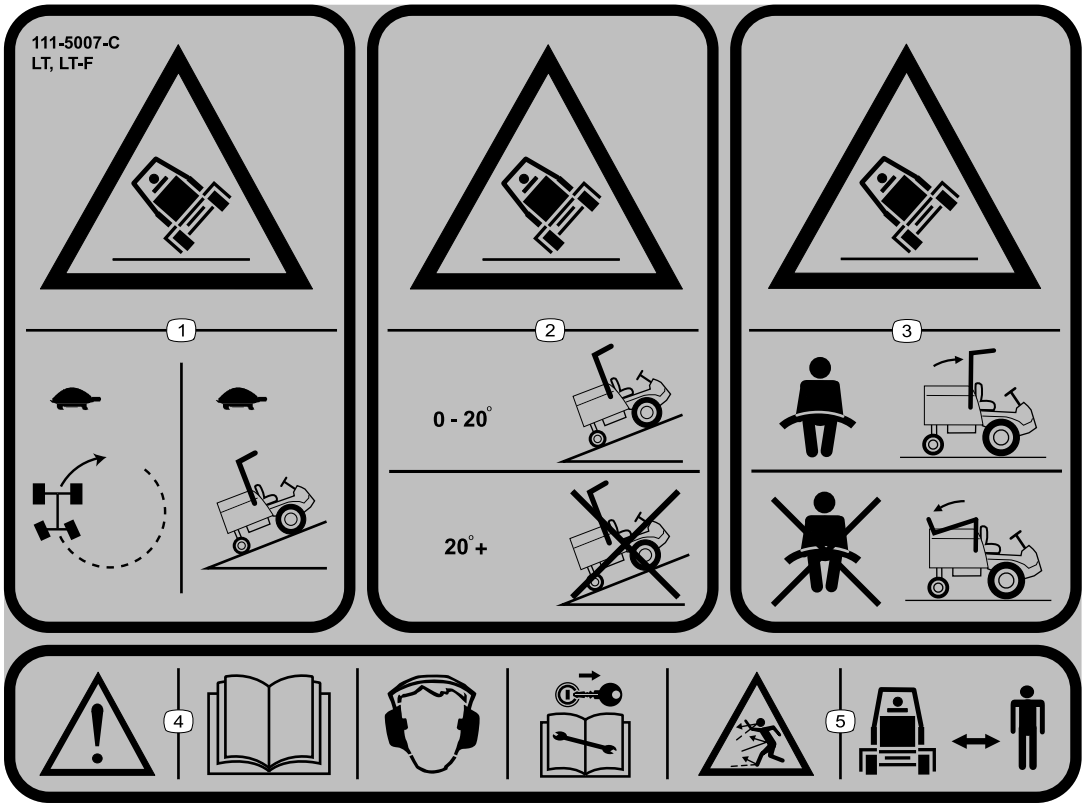

decal111-5007

111-5007

Merk: Denne maskinen samsvarer med bransjestandard for stabilitet i statiske side- og langsgående tester med maks. anbefalt skråning som er angitt på merket. Les instruksjonene for bruk av maskinen i skråninger og under forholdene hvor du har tenkt å bruke maskinen i *brukerhåndboken*, for å avgjøre om du kan bruke maskinen under forholdene på dagen og stedet. Endringer i terreng kan føre til endringer ved bruk av maskinen i skråninger. Hvis det lar seg gjøre, hold klippeenhetene senket til bakken mens du bruker maskinen i skråninger. Hvis du hever klippeenhetene mens du kjører i skråninger, kan det føre til at maskinen blir ustabil.

1. Veltefare – Kjør sakte i svinger eller opp skråninger.
2. Veltefare – kjør kun opp skråninger med en helling på mellom 0° og 20°, ikke kjør opp skråninger med en helling på mer enn 20°.
3. Veltfare – bruk sikkerhetsbelte når veltebøylen er oppe. Ikke bruk sikkerhetsbelte når veltebøylen er nede.
4. Advarsel — les *brukerhåndboken*. Bruk hørselvern; fjern nøkkelen før du utfører vedlikehold.
5. Fare for at gjenstander slynges gjennom luften – hold andre på god avstand.

Montering

Media og ekstradeler

Beskrivelse	Ant.	Bruk
Brukerhåndbok Brukerhåndbok for motorens eier	1 1	Les håndbøkene før du bruker maskinen.
Samsvarserklæring	1	Samsvarserklæringen fungerer som bekreftelse på CE-samsvar.

Merk: Fastslå hva som er venstre og høyre side på maskinen ut fra normal arbeidsstilling.

Oversikt over produktet

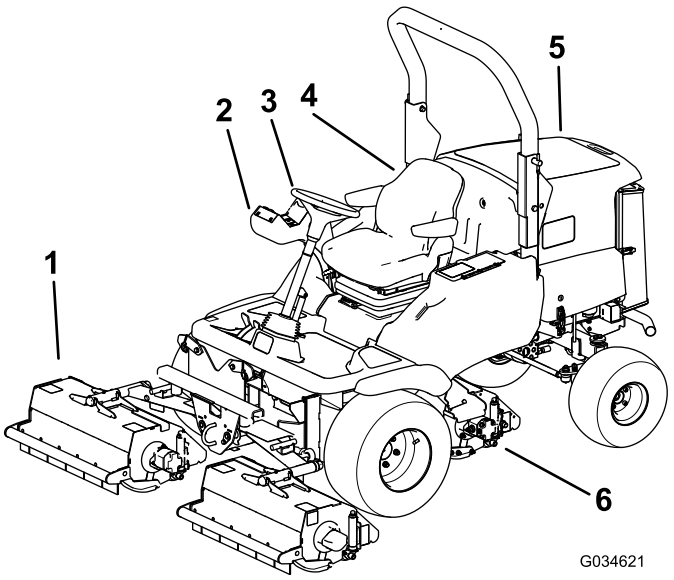

g034621

Figur 3

1. Fremre klippeenheter
2. Kontrollarm
3. Ratt
4. Førersete
5. Panser
6. Bakre klippeenhet

Kontroller

Kontrollpanelkomponenter

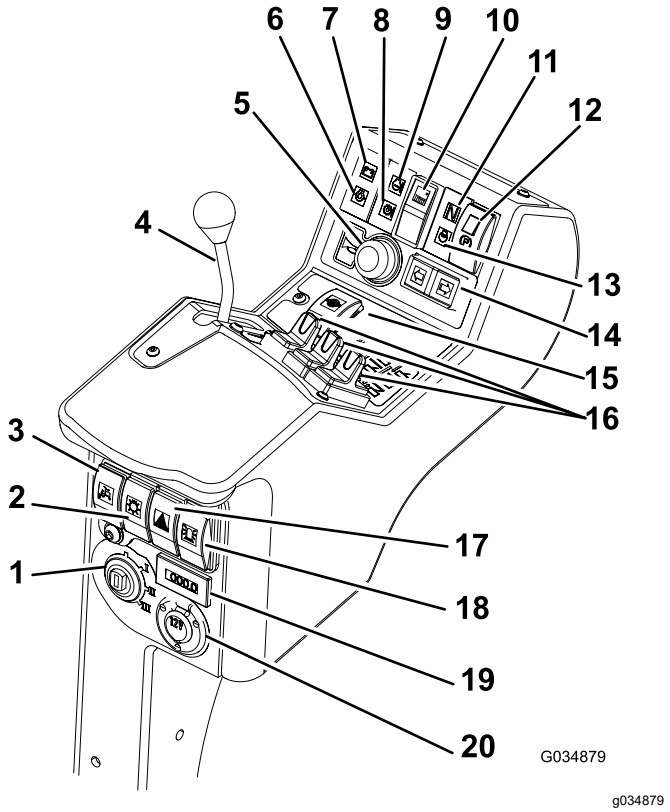

Figur 4

1.	Tenningsbryter	11.	Indikator for kraftoverføring nøytral
2.	Lysbryter (leveres sammen med lyssett)	12.	Parkeringsbremsbryter
3.	Begrenset heving i revers-bryter	13.	Motorens forvarmelys
4.	Gasskontrollspak	14.	Blinklysbryter (leveres sammen med lyssett)
5.	Hornknapp	15.	Utjevningssperrebryter
6.	Motorolje-varsellys	16.	Hevekontrollbrytere
7.	Batterilading-varsellys	17.	Fare-/varselbryter (leveres sammen med lyssett)
8.	Hydraulikkvæske-varsellys	18.	Bryter for signallampe (leveres sammen med signallampesett)
9.	Motorkjølevæske-varsellys	19.	Timeteller
10.	Klippeenhetens drivbryter	20.	Ekstra 12-volts stikk

Nøkkelbryter

0 = Motor av
I = Motor i gang / Tilleggsutstyr på
II = Foroppvarming av motor
III = Motoren starter

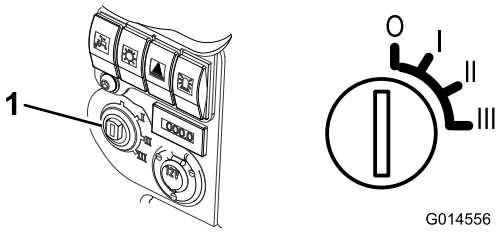

Figur 5

1. Nøkkelbryter

Gasskontroll

Bruk gasskontrollene i forover retning for å øke motorhastigheten. Bruk gasskontrollen i bakover retning for å øke motorhastigheten (Figur 6).

Merk: Motorhastigheten angir hastigheten til de andre funksjonene, dvs. kjøring, rotasjonshastigheten til treskerotoren og løftehastigheten for klippeenheten.

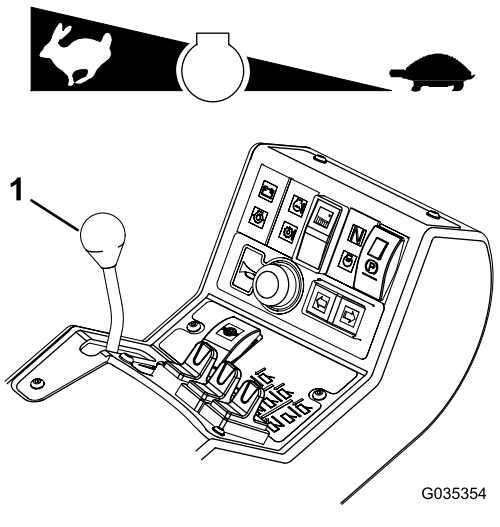

Figur 6

1. Gasskontrollspak

Hørbart varselhorn

Serviceintervall: For hver bruk eller daglig—Sjekk hornet.

Trykk på hornknappen for å aktivere et hørbart varsel (Figur 7).

Viktig: **Hornet aktiveres automatisk når motorens kjølemiddel eller hydraulikkvæske overopphetes. Stopp motoren umiddelbart, og fiks maskinen før du starter den igjen.**

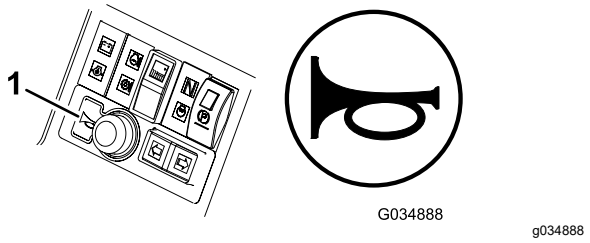

Figur 7

1. Horn

Klippeenhetens drivbryter

For å aktivere klippeenhetens drivverk, se Aktivere klippeenhetsdrivverket (side 26).

Merk: Sett alltid klippeenhetens drivbryter i AV-posisjon når du kjører mellom arbeidsområder.

Stillingskontroller for klippeenheter

Bruk stillingskontroller for klippeenheter til å uavhengig heve og senke klippeenhetene. Se Styre posisjonen for individuelle klippeenheter (side 25).

Utjevningssperre

⚠ ADVARSEL

Svingradiusen øker når utjevningssperren er aktivert. Bruk av utjevningssperren i høy hastighet kan medføre tap av kontroll og føre til alvorlig personskade og/eller skade på eiendom.

Ikke bruk utjevningssperren i høy hastighet.

Bruk utjevningssperren for å forhindre hjulspinning når drivhjulene mister feste. Utjevningssperren fungerer i både forover- og reversstilling. Du kan aktivere utjevningssperren mens maskinen kjører langsomt. Motorkraftbehovet øker når utjevningssperren er aktivert. Unngå for stort kraftbehov ved å kun bruke utjevningssperren i lav hastighet.

Trykk utjevningssperrebryteren for å aktivere utjevningssperren.

Slipp utjevningssperrebryteren for å deaktivere utjevningssperren.

Advarsels- og indikatorlamper

Varsellampe for motorens kjølevæsketemperatur

Varsellampe for motorens kjølevæsketemperatur lyser, hornet aktiveres og klippeenhetene stopper når motoren blir for varm (Figur 8).

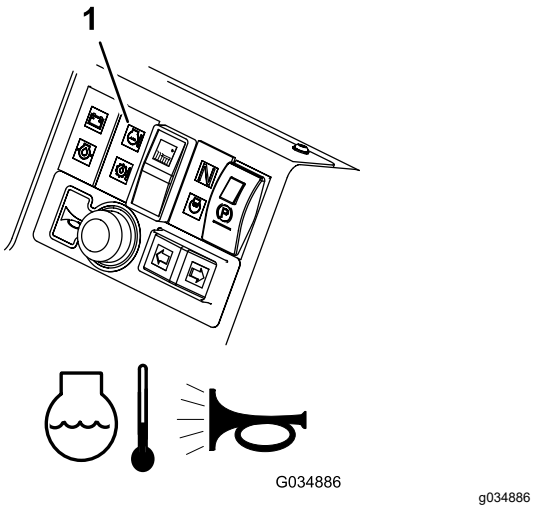

Figur 8

1. Varsellampe for motorens kjølevæsketemperatur

Merk: Treskerotorene deaktiveres når driftstemperaturen når 115 °C.

Varsellampe for temperaturen på hydraulikkvæsken

Varsellampe for temperaturen på hydraulikkvæsken lyser når det oppstår overoppheting, og hornet aktiveres når hydraulikkvæsken i beholderen overstiger 95 °C. Se Figur 9.

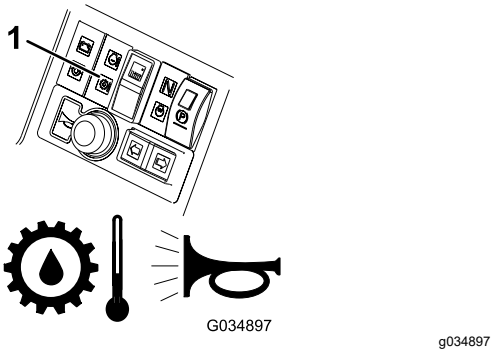

Figur 9

1. Varsellampe for temperaturen på hydraulikkvæsken

Batterilading-varsellys

Batterilading-varsellys lyser når batteriet har lav ladning (Figur 10).

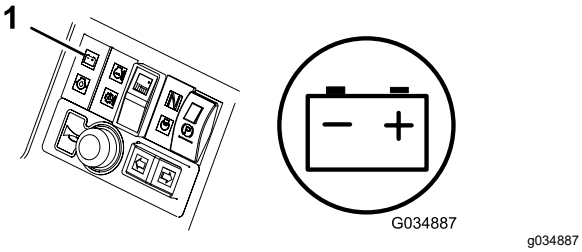

Figur 10

1. Batterilading-varsellys

Varsellampe for motoroljetrykk

Varsellampen for motoroljetrykk tennes når oljetrykket er for lavt (Figur 11).

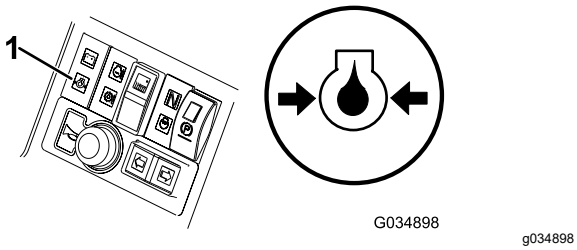

Figur 11

1. Varsellampe for motoroljetrykk

Indikatorlampe for foroppvarming av motoren

Vri tenningsnøkkelen til posisjon **II**. Indikatorlampen for foroppvarming av motoren tennes og varmer opp glødepluggene (Figur 12).

Viktig: **Forsøk på å starte en kald motor før foroppvarmingen brukes, kan føre til unødvendig slitasje på batteriet.**

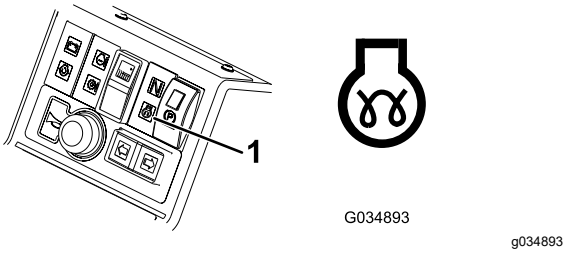

Figur 12

1. Indikatorlampe for foroppvarming av motoren

Indikatorlampe for kraftoverføring nøytral

Denne lampen tennes når trekkpedalene er i NØYTRAL stilling og tenningsnøkkelen er vridd til posisjon **I** (Figur 13).

Merk: Parkeringsbremsen må aktiveres for at indikatoren for kraftoverføring i nøytral skal tennes.

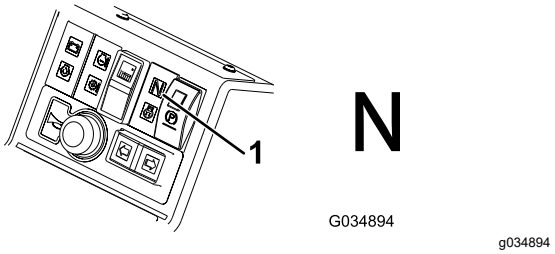

Figur 13

1. Indikatorlampe for kraftoverføring nøytral

Indikatorlampe for klippeenhetens drivbryter

Denne lampen tennes når klippeenhetens drivbryter er på og tenningsnøkkelen er vridd til posisjon **I** (Figur 14).

For å aktivere klippeenhetens drivverk, se Aktivere klippeenhetsdrivverket (side 26).

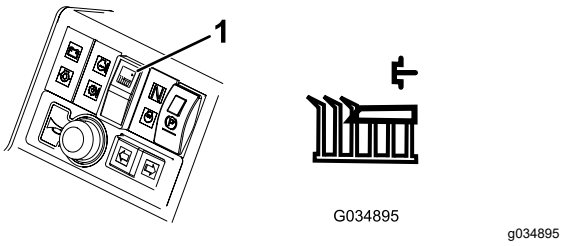

Figur 14

1. Indikatorlampe for klippeenhetens drivbryter

Maskinkontroller

Parkeringsbrems

⚠ ADVARSEL

Parkeringsbremsen fungerer bare på forhjulene.

Ikke parker maskinen i en bakke.

Flytt parkeringsbremsebryteren til foroverposisjon ved å trykke ned den lille låseknappen og flytte bryteren forover for å aktivere parkeringsbremsen (Figur 15).

Merk: Ikke bruk maskinen med parkeringsbremsen koblet inn, og ikke koble inn parkeringsbremsen mens maskinen er i gang.

Denne lampen lyser når parkeringsbremsen er koblet inn og tenningsnøkkelen står i posisjon **I**.

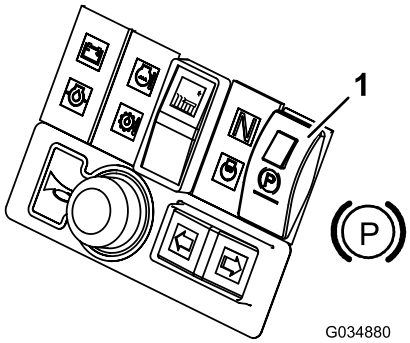

g034880

Figur 15

1. Parkeringsbremsbryter

Brems

⚠ FARE

Driftsbremsesystemet holder ikke maskinen stillestående.

Påse alltid at parkeringsbremsen er koblet inn for å parkere maskinen stillestående.

Bremsing oppnås gjennom det hydrauliske girsystemet. Når trekkpedalene for rygging og kjøring fremover slippes eller motorhastigheten reduseres, aktiveres bremsene og kjørehastigheten reduseres automatisk. Hvis du vil øke bremseeffekten, trykker du trekkpedalen til NØYTRAL posisjon. Bremsen fungerer bare på forhjulene.

Nødbrems

Hvis bremsen svikter, slår du av tenningen for å stoppe maskinen helt.

Trekkpedaler

Kjøring forover: Trykk ned pedalen for kjøring forover for å øke hastigheten for kjøring forover. Slipp pedalen for å redusere hastigheten (Figur 16).

Rygging: Trykk ned pedalen for rygging for å øke ryggehastigheten. Slipp pedalen for å redusere hastigheten (Figur 16).

Stopp (Nøytral): For å stoppe maskinen bruker du en av følgende fremgangsmåter:

- Reduser trykket på pedalen, slik at den går tilbake til nøytral stilling. Maskinen bremser dynamisk og sikrer jevn stopping.
- Trykk ned eller hold reverspedalen nede en kort stund. Dette stopper maskinen raskere enn dynamisk bremsing.

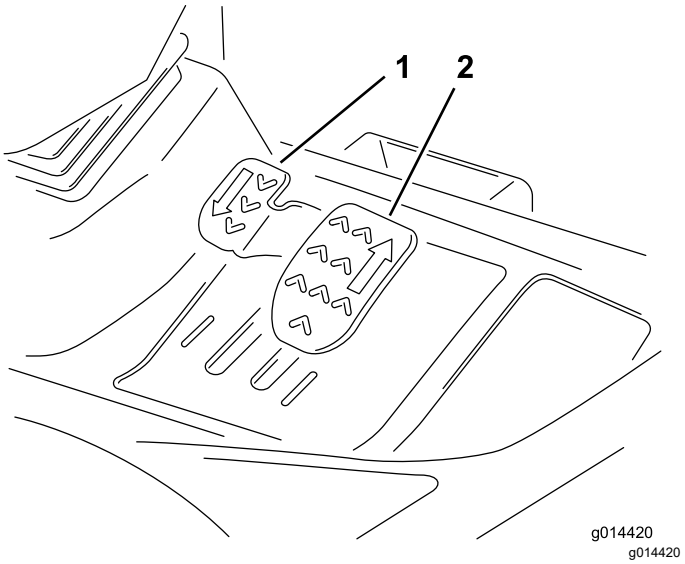

g014420

Figur 16

1. Trekkpedal for bakoverkjøring
2. Trekkpedal for fremoverkjøring

Justerbar rattstamme

Justering av rattet og rattstammen skal bare utføres når maskinen står stille med parkeringsbremsen aktivert.

1. Hvis du vil vippe rattet, trykker du fotpedalen ned.
2. Plasser rattet i den mest komfortable posisjonen og slipp pedalen (Figur 17).

G014549

g014549

Figur 17

Timeteller

Timetelleren viser totalt antall timer maskinen har blitt brukt (Figur 18).

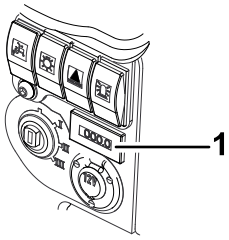

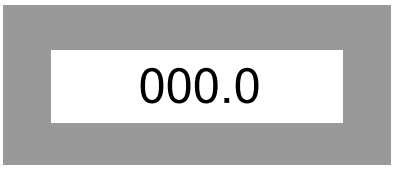

G014559

g014559

Figur 18

1. Timeteller

Drivstoffmåler

Drivstoffmåleren viser hvor mye drivstoff det er i tanken (Figur 19).

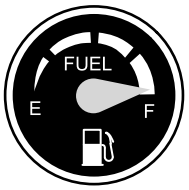

G014558

g014558

Figur 19

Transportlåser

Hev alltid klippeenhetene til TRANSPORTstilling, og fest med transportlåsene og sikkerhetslåser under kjøring mellom arbeidsområder (Figur 20).

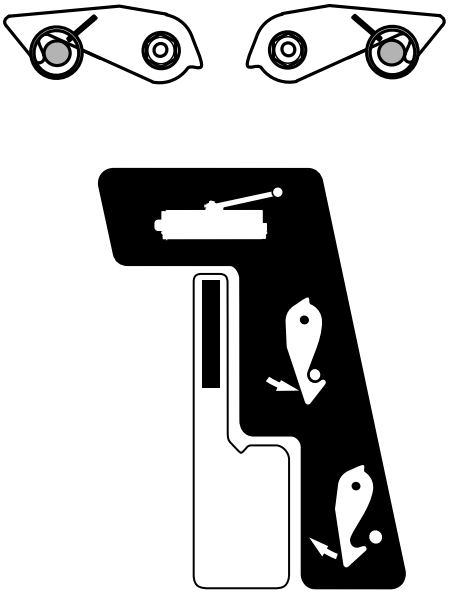

G014548

g014548

Figur 20

Vektoverføringskontroll

Bruk vektoverføringskontrollen for å justere vekten på drivhjulene.

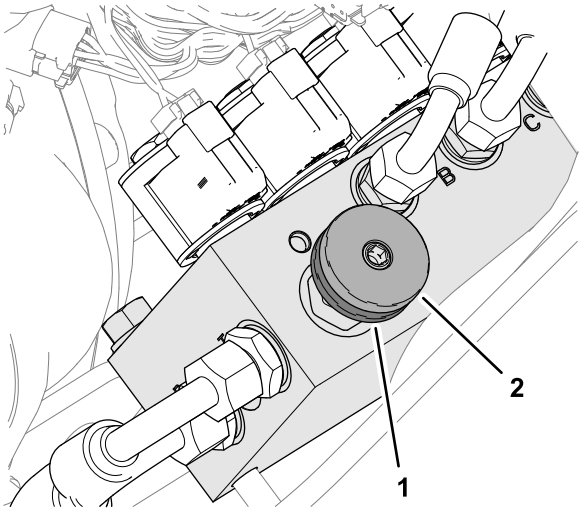

g292365

Figur 21

1. Låsehjul
2. Håndhjul for vektoverføring

Førersete – frem/tilbake-spak

⚠ ADVARSEL

Påse at førerplattformlåsen er aktivert før bruk av maskinen.

- Flytt spaken oppover for å justere setet plassering forover/bakover (Figur 22).
- Slipp spaken for å låse setet på plass.

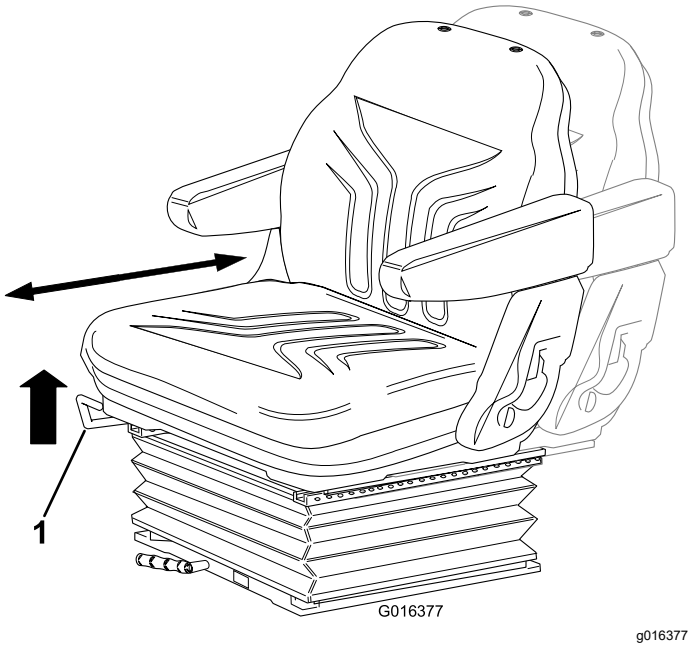

Figur 22

1. Spak

Førersete – operatørvekthåndtak

- Roter håndtaket med klokken for å øke stivheten i hjulopphenget og mot klokken for å redusere den (Figur 23).
- Skiven viser når optimal hjulopphengsjustering er angitt i henhold til operatørvekt (kg).

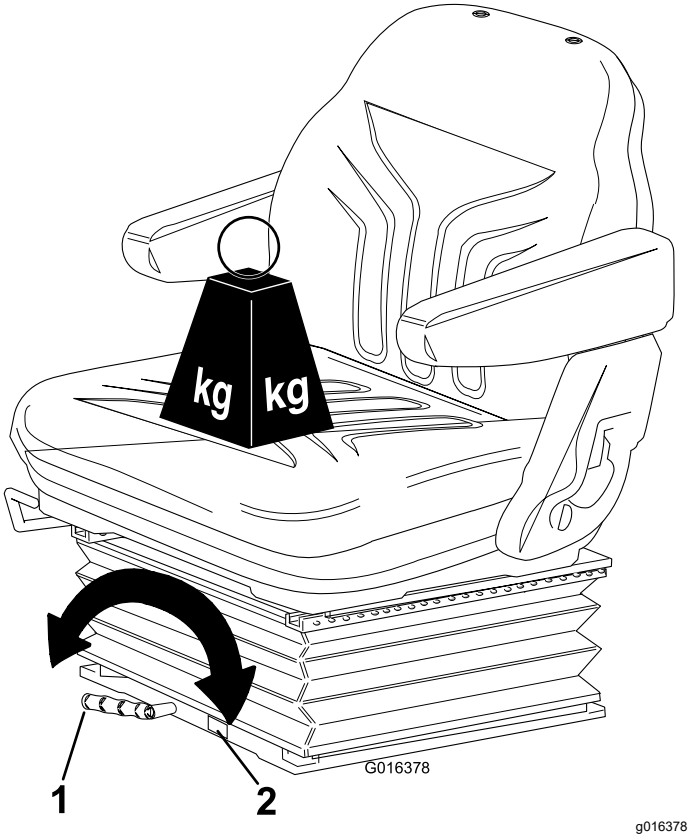

Figur 23

1. Spak
2. Skive

Førersete – høydejustering

- Løft setet manuelt for trinnvis høydejustering (Figur 24).
- For å senke setet, løft det forbi høyeste innstilling, og la det deretter synke til laveste stilling.

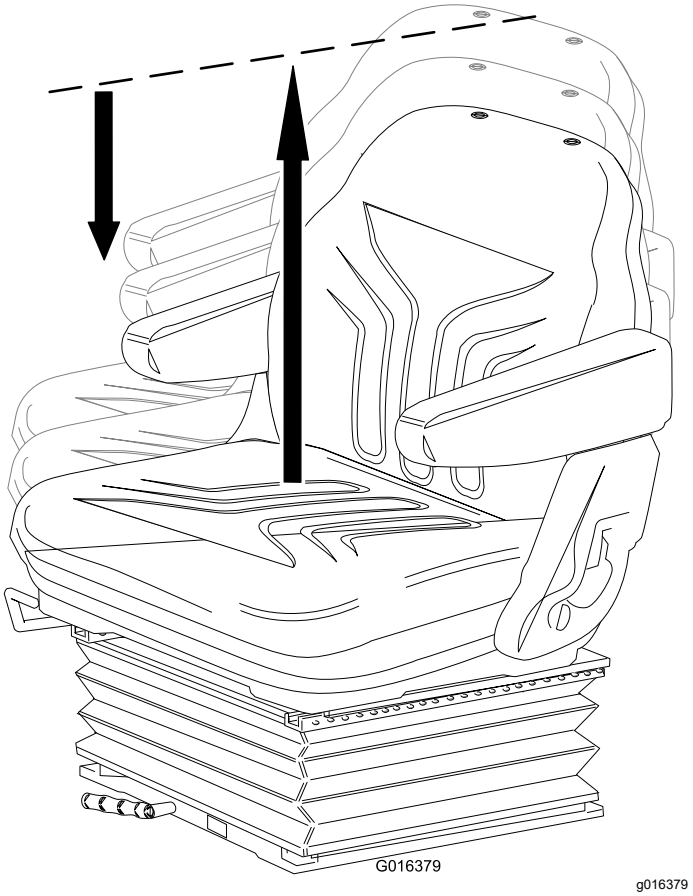

Figur 24

Førersete – rygghåndtak

- Trekk håndtaket utover for å justere vinkelen på setets ryggstøtte (Figur 25).
- Slipp håndtaket for å låse setets ryggstøtte på plass.

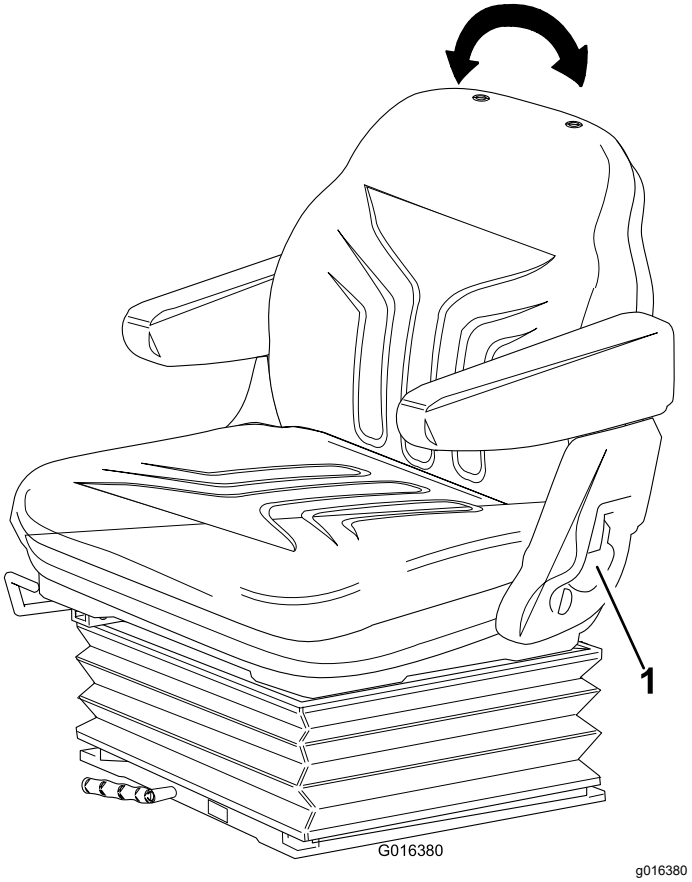

Figur 25

1. Håndtak

Spesifikasjoner

Merk: Spesifikasjoner og konstruksjon kan forandres uten varsel.

Spesifikasjon	LT-F3000
Transportbredde	157,5 cm
Klippebredde	76 cm til 212 cm
Klippehøyde	20 mm til 75 mm
Lengde	302,5 cm
Høyde	216 cm med veltebeskyttelse 209 cm med hytte
Vekt	1392 kg med veltebeskyttelse 1592 kg med førerhus
Motor	Kubota 32.8 kW (44 hk) ved 3000 o/min DIN 70020
Drivstofftankkapasitet	45 l
Transporthastighet	25 km/t
Klippehastighet	11 km/t
Kapasitet for hydraulikksystem	32 l
Motorhastighet	3000 o/min
Rotorhastighet	3000 o/min

Tilbehør

Et utvalg av Toro-godkjent tilbehør som kan brukes sammen med maskinen for å forbedre og utvide dens funksjoner er tilgjengelig. Ta kontakt med en autorisert serviceforhandler eller autorisert Toro-forhandler, eller gå til www.toro.com/en-gb for å få en liste over godkjent tilbehør og utstyr.

For å oppnå optimal ytelse og holde maskinen i sikkerhetsgodkjent stand bruker du bare ekte Toro-reservedeler og -tilbehør. Reservedeler og tilbehør som er laget av andre produsenter kan være farlige, og de kan derfor føre til at garantien blir ugyldig.

Bruk

Før bruk

Sikkerhet før bruk

Generell sikkerhet

- Ikke la barn eller personer som ikke er opplært, kjøre eller utføre vedlikehold på maskinen. Det kan hende at lokale forskrifter setter en aldersgrense for bruk. Eieren er ansvarlig for opplæring av alle operatører og mekanikere.
- Gjør deg kjent med sikker bruk av utstyret, driftskontrollene og sikkerhetssymbolene.
- Slå av motoren, ta ut nøkkelen og vent til alle bevegelige deler stopper før du forlater førerposisjonen. La maskinen kjøle seg ned før justering, vedlikehold, rengjøring eller oppbevaring.
- Lær deg å stanse maskinen og slå av motoren raskt.
- Bruk aldri maskinen uten at alle verneplater og andre sikkerhetsanordninger sitter på plass og fungerer som tiltenkt.
- Før du klipper, må du alltid undersøke maskinen for å sikre at klippeenhetene er i god stand.
- Undersøk området der du skal bruke maskinen, og fjern alle gjenstander som kan slynges ut av maskinen.

Drivstoffsikkerhet

- Vær svært forsiktig når du håndterer drivstoff. Det er brannfarlig, og dampen er eksplosiv.
- Slukk alle sigaretter, sigarer, piper og andre tennkilder.
- Bruk bare en godkjent drivstoffkanne.
- Ta aldri lokket av drivstofftanken eller fyll på drivstofftanken mens motoren går eller er varm.
- Ikke fyll eller tøm drivstofftanken i et innelukket rom.
- Oppbevar aldri maskinen eller bensinkannen i nærheten av åpen ild, gnister eller kontrollampe, som på en varmtvannstank eller andre apparater.
- Hvis du søler drivstoff, må du ikke prøve å starte motoren. Unngå alt som kan antennes, til all drivstoffdamp er forsvunnet.

Utføre daglig vedlikehold

Serviceintervall: For hver bruk eller daglig

Før du starter maskinen hver dag, må du utføre prosedyrene for hver bruk / daglige prosedyrer, som angitt i Vedlikehold (side 32).

Fylle drivstofftanken

Drivstofftankens kapasitet

45 l

Drivstoffspesifikasjon

Dersom du unnlater å følge følgende advarsler, kan det skade motoren.

- Bruk aldri parafin eller bensin i stedet for dieseldrivstoff.
- Bland aldri parafin eller brukt motorolje med dieseldrivstoffet.
- Oppbevar aldri drivstoff i beholdere med sinkbelegg på innsiden.
- Ikke bruk drivstofftilsetninger.

Petroleumdiesel

Bruk kun rent, ferskt dieseldrivstoff eller biodieseldrivstoff med lavt (<500 ppm) eller ultralavt (<15 ppm) svovelinnhold. Minimumsklassifisering for cetan bør være 40. Ikke kjøp mer drivstoff enn det som kan brukes opp i løpet av 180 dager, dette for å sikre at drivstoffet er ferskt.

Bruk dieseldrivstoff av sommertype (nr. 2-D) ved temperaturer over -7 °C og dieseldrivstoff av vintertype (nr. 1-D eller nr. 1-D/2-D) under -7 °C. Bruk av drivstoff av vintertype ved lavere temperaturer medfører et lavere flammepunkt og kaldflytkarakteristika. Dette gjør det lettere å starte og reduserer tetting av drivstoffilteret.

Bruk av drivstoff av sommertype over -7 °C medfører lengre levetid for drivstoffpumpen og gir økt effekt sammenliknet med drivstoff av vintertype.

Fylling av drivstoff

1. Parker maskinen på en jevn overflate, senk klippeenhetene, koble inn parkeringsbremsen, stopp motoren og ta ut nøkkelen.
2. Bruk en ren klut til å rengjøre området rundt tanklokket.
3. Ta lokket av drivstofftanken.
4. Fyll tanken helt til nivået er ved bunnen av påfyllingshalsen.

5. Fest tanklokket godt når du har fylt opp tanken.

   Merk: Fyll på drivstofftanken etter hver bruk, hvis det er mulig. Dette vil minimere mulig oppsamling av kondensasjon inne i drivstofftanken.

Kontrollere pedaldriften for kjøring forover / rygging

Serviceintervall: For hver bruk eller daglig

Når motoren er slått av, bruker du kjørepedalene for forover og rygging gjennom hele artikulasjonen og påser at mekanismen returnerer fritt til nøytral stilling.

Kontroll av sperrebryterne.

Kontrollere dødmannssetebryter

Serviceintervall: For hver bruk eller daglig

1. Sitt på førersetet og start motoren.
2. Senk klippeenhetene helt ned.
3. Aktiver klippedrivverket.
4. Reis deg fra førersetet, og kontroller at treskerotorene stopper innen 0,5 til 1 sekund etter at du har reist deg fra setet.

Kontrollere sperrebryter for klippedrivverk

Serviceintervall: For hver bruk eller daglig

1. Slå av motoren.
2. Sett klippedrivverkbryter til AV-posisjon, og vri tenningsnøkkelen til posisjon **I**. Indikatorlampen for klippeenhetenes drivbryter skal ikke tennes.
3. Vri bryteren til på-posisjon. Indikatorlampen tennes, og motoren skal ikke starte når tenningsnøkkelen vris rundt.

Kontrollere parkeringsbremsens sperrebryter

Serviceintervall: For hver bruk eller daglig

1. Slå av motoren.
2. Sett på parkeringsbremsen.
3. Vri tenningsnøkkelen til posisjon **I**. Indikatorlampen for parkeringsbremsen skal tennes.
4. Koble fra parkeringsbremsen. Indikatorlampen skal slukkes, og motoren skal ikke starte når tenningsnøkkelen vris rundt.
5. Sett på parkeringsbremsen, sitt på førersetet og start motoren.
6. Frigjør parkeringsbremsen.
7. Reis deg fra setet for å kontrollere at motoren stopper.

Kontrollere sperrebryteren for gir i nøytral

Serviceintervall: Etter hver bruk

1. Slå av motoren.
2. Ta foten av trekkpedalene for kjøring forover / rygging.
3. Vri tenningsnøkkelen til posisjon **I**. Indikatorlampen for gir i nøytral skal tennes.
4. Bruk lett trykk på trekkpedalene i retning forover og bakover for å kontrollere at indikatorlampen slår seg av.

Merk: Vær svært oppmerksom på at området rundt maskinen er tomt før du kontrollerer at motoren starter under slike forhold.

Under bruk

Sikkerhet under drift

Generell sikkerhet

- Eieren/brukeren kan forhindre og er ansvarlig for ulykker som kan forårsake personskader eller materielle skader.
- Ha på deg passende klær, inkludert vernebriller, vernebukser, sklisikkert og kraftig fottøy og hørselsvern. Sett opp langt hår, ikke bruk løstsittende klær eller fritthengende smykker.
- Ikke bruk maskinen når du er syk, trett eller påvirket av alkohol eller andre rusmidler.
- Vær alltid fokusert på oppgaven når du bruker maskinen. Ikke delta i aktiviteter som forårsaker distraksjoner, da dette kan føre til personskade eller materiell skade.
- Påse at alle drivverk står i nøytral stilling, at parkeringsbremsen er aktivert og at du er i førerposisjon før du starter motoren.
- Ikke ha med passasjerer på maskinen, og hold folk, særlig barn, borte fra arbeidsområdet.
- Bruk maskinen bare når det er god sikt, for å unngå hull eller skjulte farer.
- Unngå å klippe vått gress. Redusert veigrep kan føre til at maskinen glir.

- Hold hendene og føttene borte fra klippeenhetene.
- Se bak- og nedover før du rygger, slik at du ikke kjører på noen.
- Vær forsiktig når du nærmer deg hjørner, busker, trær eller annet som begrenser synsfeltet.
- Stopp klippeenhetene når du ikke klipper.
- Kjør sakte, og vær forsiktig når du svinger og krysser veier og fortau med maskinen. Overhold alltid vikeplikten.
- Kjør motoren kun i godt ventilerte områder. Eksosen inneholder karbonmonoksid, som er dødelig ved innånding.
- La aldri maskinen stå uten tilsyn når den er i gang.
- Før du forlater førerplassen, gjør følgende:
  - Parker maskinen på en jevn flate.
  - Koble ut klippeenheten(e), og senk tilbehøret.
  - Sett på parkeringsbremsen.
  - Slå av motoren og ta ut nøkkelen.
  - Vent til alle bevegelige deler har stoppet.
- Maskinen skal kun brukes under forhold med god sikt og egnede værforhold. Ikke bruk maskinen hvis det er fare for lynnedslag.

Sikkerhet for veltebeskyttelsessystem

- Ikke fjern noen av veltebeskyttelseskomponentene fra maskinen.
- Sørg for at sikkerhetsbeltet er festet og at du kan frigjøre det raskt i nødstilfeller.
- Ha alltid på sikkerhetsbeltet.
- Kontroller nøye om det finnes overhengende hindringer, og sørg for at du ikke kommer i kontakt med slike.
- Sørg for at veltebøylebeskyttelsen er i sikker driftstilstand ved å inspisere den grundig for skade med jevne mellomrom og kontrollere at alle monteringsfester er strammet til.
- Skift ut alle skadde veltebeskyttelseskomponenter. Ikke reparer eller gjør endringer på dem.

Maskiner med en sammenleggbar veltebøyle

- Bruk alltid sikkerhetsbeltet når veltebøylen er i hevet stilling.
- Veltebøylebeskyttelsen er en integrert sikkerhetsenhet. Hold en sammenleggbar veltebøyle i hevet og låst stilling, og bruk sikkerhetsbelte når du bruker maskinen med veltebøylen i hevet stilling.
- Senk en sammenleggbar veltebøyle midlertidig kun når nødvendig. Ikke bruk sikkerhetsbelte når veltebøylen er felt ned.
- Vær oppmerksom på at det ikke finnes veltebøylebeskyttelse når en sammenleggbar veltebøyle er i senket stilling.
- Kontroller området som du skal klippe, og ta aldri ned en sammenleggbar veltebøyle i områder med skråninger, kanter eller vann.

Sikkerhet i skråninger

- Skråninger er en ledende årsak til tap av kontroll og velting. Dette kan føre til alvorlige skader eller dødsfall. Du er ansvarlig for trygg drift i skråninger. Bruk av maskinen i skråninger krever ekstra forsiktighet.
- Vurder forholdene ved stedet, og inspiser området for å avgjøre om det er trygt å bruke maskinen i skråningen. Bruk alltid sunn fornuft og god dømmekraft når du utfører denne inspeksjonen.
- Gjennomgå instruksjonene for bruk i skråninger, oppført nedenfor, for å bruke maskinen i skråninger. Før du bruker maskinen, må du gjennomgå forholdene på stedet for å fastslå om du kan bruke maskinen under gjeldende forhold på gitt dag og ved gitt sted. Endringer i terreng kan føre til endringer ved bruk av maskinen i skråninger.
  - Ikke start, stopp eller sving maskinen i skråninger. Unngå brå endringer i hastighet eller retning. Sving sakte og gradvis.
  - Ikke bruk en maskin i omstendigheter hvor trekkraften, styringen eller stabiliteten er i tvil.
  - Fjern eller marker hindringer som grøfter, hull, hjulspor, ujevnheter, steiner eller andre skjulte objekter. Gjenstander kan ligge skjult i høyt gress. Maskinen kan velte i ujevnt terreng.
  - Vær oppmerksom på at bruk av maskinen på vått gress, på tvers av skråninger eller i nedoverbakker kan føre til at maskinen mister veigrepet.
  - Vær svært forsiktig når du bruker maskinen nær kanter, grøfter, voller, vann eller andre faremomenter. Maskinen kan velte hvis et hjul går over kanten eller kanten gir etter. Sett opp et sikkerhetsområde mellom maskinen og eventuelle faremomenter.
  - Identifiser faremomenter ved bunnen av skråningen. Klipp skråningen med en skyvemaskin hvis det finnes faremomenter.
  - Hvis det lar seg gjøre, hold klippeenhetene senket til bakken mens du bruker maskinen i skråninger. Hvis du hever klippeenhetene mens du kjører i skråninger, kan det føre til at maskinen blir ustabil.

Forstå dødmannskontrollene

⚠ FORSIKTIG

Hvis sikkerhetssperrebryterne utkobles eller ødelegges, kan maskinen fungere uventet og forårsake personskader.

- **Ikke rør sperrebryterne.**
- **Sjekk sperrebryterne daglig, og bytt ut ødelagte brytere før du bruker maskinen.**

Viktig: **Ikke bruk maskinen hvis dødmannskontrollene er skadet eller slitte. Skift alltid ut slitte eller skadde deler, og kontroller at dødmannskontrollene fungerer korrekt før du bruker maskinen.**

Motorstartsperre

Du kan bare starte motoren når trekkpedalen for kjøring forover / rygging står i NØYTRAL-posisjon, drivbryteren for klippeenheter er i AV-posisjon og parkeringsbremsen er koblet inn.

Merk: Du kan bare starte motoren når drivbryteren for klippeenheten er i AV-posisjon.

Motorkjøringssperre

Når du har startet motoren, må du sitte i førersete for å kjøre motoren mens parkeringsbremsen kobles ut.

Motoren stopper hvis du forlater førersetet uten å koble inn parkeringsbremsen først.

Sperre for klippeenhetsdrivverk

Du må sitte i førersetet for å kjøre klippeenhetene. Hvis du reiser deg fra setet i mer enn ett sekund, aktiveres en bryter og drivverket til klippeenhetene kobles automatisk ut.

For å tilbakestille klippeenhetene, sitt i setet, flytt drivbryteren for klippeenhetene til AV-posisjon og flytt den deretter til PÅ-posisjon.

Merk: Hvis du reiser deg fra setet et øyeblikk under vanlig arbeid, påvirkes ikke drivverket til klippeenhetene.

Justere veltebøylen

⚠ ADVARSEL

For å unngå skader eller dødsfall ved velt: Hold veltebøylen i hevet og låst stilling, og bruk sikkerhetsbelte.

Påse at setet er låst med setelåsen.

⚠ ADVARSEL

Det finnes ingen veltebeskyttelse når veltebøylen er nede.

- **Du må ikke betjene maskinen på ujevnt underlag eller i en helling når veltebøylen er i senket posisjon.**
- **Senk veltebøylen kun når det er helt nødvendig.**
- **Ikke bruk sikkerhetsbelte når veltebøylen er nede.**
- **Kjør sakte og forsiktig.**
- **Hev veltebøylen så fort klaringen tillater dette.**
- **Kontroller nøye at du har klaring hvis du skal kjøre under objekter (for eksempel greiner, døråpninger, elektriske ledninger osv.), slik at du ikke kommer i kontakt med dem.**

Viktig: **Bruk alltid sikkerhetsbelte når veltebøylen er i hevet og låst stilling. Bruk ikke sikkerhetsbelte når veltebøylen er i senket stilling.**

Senke veltebøylen

1. Parker maskinen på en jevn overflate, senk klippeenhetene, sett på parkeringsbremsen, stopp motoren og ta ut nøkkelen.
2. Fjern hårnålssplintene fra veltebøyleboltene i svingbrakettene på den nedre veltebøylerammen (Figur 26).

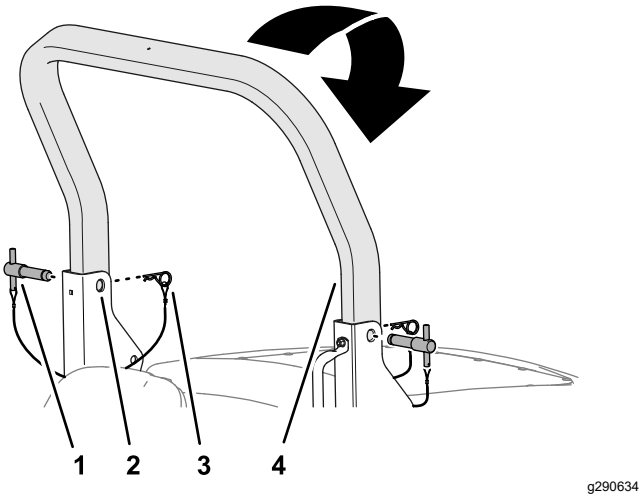

Figur 26

1. Veltebøylebolt
2. Svingbrakett, øvre (nedre veltebøyleramme)
3. Hårnålssplint
4. Øvre veltebøyle

3. Mens du støtter vekten av den øvre veltebøylen, må du fjerne veltebøyleboltene fra svingbrakettene (Figur 26).
4. Senk den øvre veltebøylen forsiktig til den hviler på stoppene på den nedre veltebøylerammen.
5. Sett inn veltebøyleboltene i de nedre hullene i svingbrakettene (Figur 27).

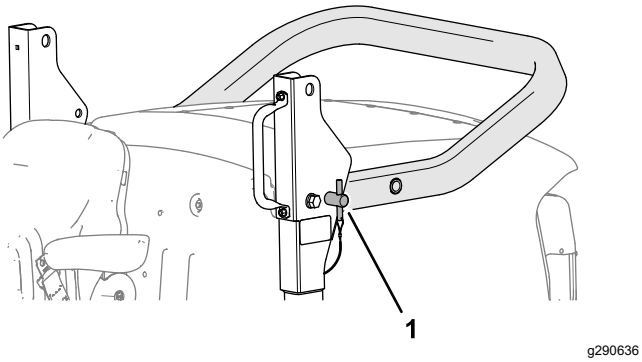

Figur 27

1. Veltebøylebolt (nedre posisjon)

6. Fest veltebøyleboltene til svingbrakettene med hårnålssplinter.

Heve veltebøylen

1. Fjern hårnålssplintene som fester veltebøyleboltene til svingbrakettene på den nedre veltebøylerammen.
2. Fjern veltebøyleboltene fra svingbrakettene (Figur 28).

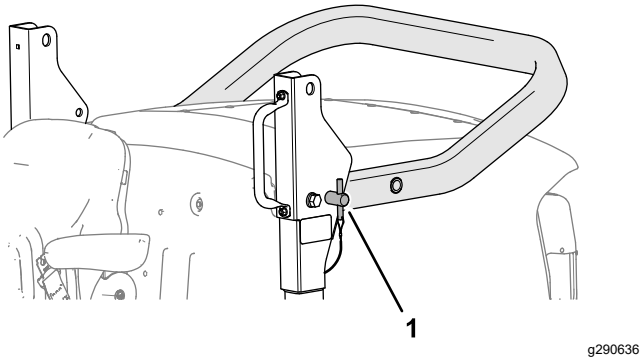

Figur 28

1. Veltebøylebolt

3. Hev den øvre veltebøylen til hullene i veltebøylen er på linje med svingbrakettene (Figur 29).

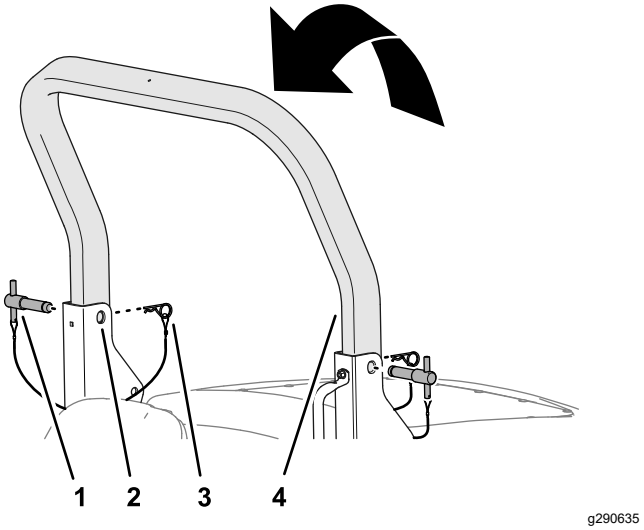

Figur 29

1. Veltebøylebolt
2. Svingbrakett, øvre hull (nedre veltebøyleramme)
3. Hårnålssplint
4. Øvre veltebøyle

4. Sett inn veltebøyleboltene gjennom de øvre hullene i svingbrakettene og den øvre veltebøylen (Figur 29).
5. Fest veltebøyleboltene til svingbrakettene med hårnålssplintene (Figur 29).

Start av motoren

Viktig: **Du må tappe drivstoffsystemet før du starter motoren hvis du starter motoren for første gang, hvis motoren har stoppet pga. mangel på drivstoff eller hvis du har utført vedlikehold på drivstoffsystemet. Se Tappe drivstoffsystemet (side 41).**

Viktig: **Denne maskinen er utstyrt med motorstartsperre. Se Kontroll av sperrebryterne. (side 20).**

1. Sitt på setet, hold foten av trekkpedalene slik at de er i NØYTRAL stilling, sørg for at klippeenhetens drivbryter er slått av, aktiver parkeringsbremsen og sett gassen til posisjon for 70 prosent av full gass.
2. Vri tenningsnøkkelen til posisjon I og kontroller at varsellampene for motoroljetrykk og batterilading tennes.
3. Hvis motoren er kald, vri nøkkelen til forvarmingsposisjonen II, slik at indikatorlampen for forvarming er på (Figur 12). Hold den i fem sekunder for å varme opp glødepluggene.
4. Etter forhåndsoppvarming av glødepluggene eller hvis motoren allerede er varm, vri nøkkelen til startstilling III og hold den der for å starte motoren.

   Ikke drei motoren i mer enn 15 sekunder. Slipp tenningsnøkkelen til posisjon I når motoren starter.
5. Kjør motoren på tomgang til den er varm.

Viktig: **Når motoren er i gang, bør alle varsellampene være av. Hvis en varsellampe tennes, må du stoppe motoren umiddelbart og utbedre feilen før du starter maskinen.**

Slå av motoren

⚠ ADVARSEL

Hold hendene unna bevegelige gjenstander og varme motordeler mens motoren er i gang.

1. Flytt alle kontrollene til NØYTRAL-posisjon, sett på parkeringsbremsen, flytt gassen til lav tomgangsposisjon, og la motoren nå lav tomgangshastighet.

   Viktig: **La motoren gå på tomgang i fem minutter før du slår den av etter å ha brukt den med full last. Hvis du ikke gjør dette, kan du få problemer med en turboladermotor.**
2. La motoren gå på tomgang i 5 minutter.
3. Vri tenningsnøkkelen til posisjon 0.

Hvis motoren ikke stopper når tenningsnøkkelen vris til posisjon 0FIGUR 30, MÅ DU SETTE MOTORSTOPPSPAKEN I FOROVERRETNING ().

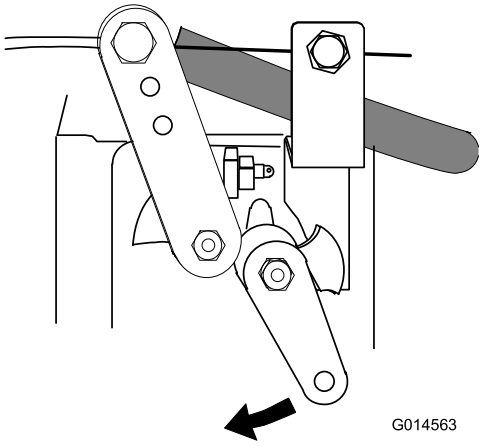

g014563

Figur 30

Generell informasjon om klippeenheten

Det er viktig å holde treskerknivene skarpe og i god stand for å sikre god klippeytelse, minimalt strømforbruk og god klippekvalitet.

Treskerhodet er en finklippingstresker som kun skal brukes for vedlikehold av gress. Det anbefales at maksimalt 1/3 av den totale gresslengden fjernes ved klipping.

Skrapeledningene er montert for å fjerne rusk fra valsen. Under tørre forhold kan det hende at disse ikke er nødvendige og det anbefales at de fjernes. Under fuktige eller våte forhold må du påse at skrapeledningene ikke blir tilstoppet med rusk.

Klippeenheten flyter og kan svinge sidelengs for å følge konturene i bakken.

Klippeenhetene er utformet for å brukes ved full motorhastighet. Juster foroverhastigheten utfra gressforholdene og for ikke å overbelaste klippeenhetsmotorene eller klippeenhetene. Jo lavere hastighet fremover, desto bedre kvalitet på klipping og sluttresultat.

Justere klippehøyden

Merk: Klippehøyden avgjøres av den bakre valsen. Knivslitasje, slitte klippeenhetsaksler, bøyde/skadde klippeenhetsdreieaksler og bøyde/skadde armer kan påvirke klippehøydeinnstillingen.

1. Sett maskinen på en jevn overflate, senk klippeenhetene, slå av motoren, sett på parkeringsbremsen og ta nøkkelen ut av tenningsbryteren.
2. Vri justeringsmutterenheten på begge ender med klokken for å senke klippehøyden eller mot klokken for å heve klippehøyden (Figur 31).

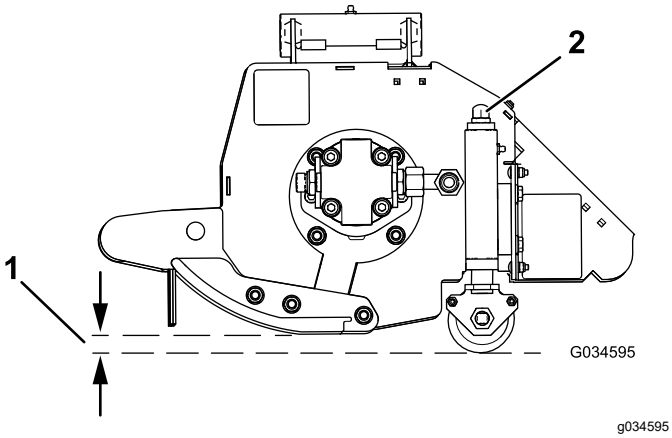

Figur 31

1. Klippehøyde
2. Justeringsmutterenhet

Viktig: **Ikke forsøk å låse opp mutterenhetene.**

3. Påse at alle klippeenhetene er stilt inn på samme klippehøyde ved å referere til indikatorringene (Figur 32).

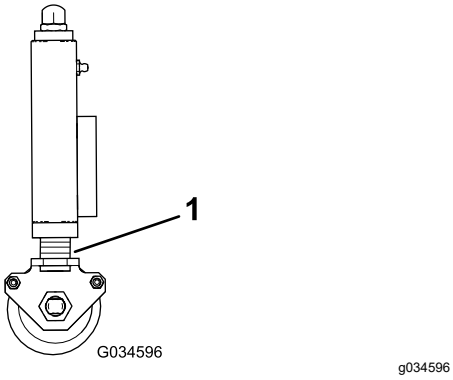

Figur 32

1. Indikatorringer

Merk: Se Figur 33 for klippehøydeinnstillingene.

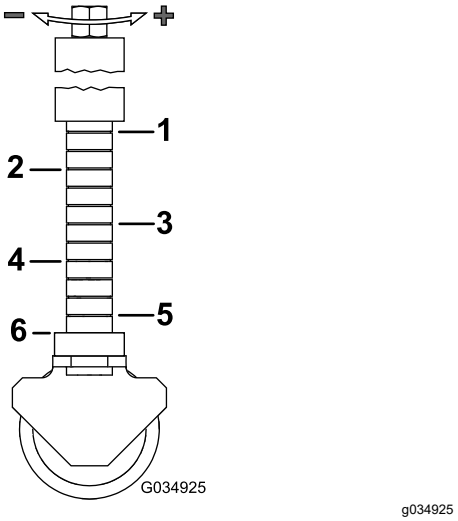

Figur 33

1. 75 mm
2. 65 mm
3. 50 mm
4. 40 mm
5. 25 mm
6. 20 mm

Styre posisjonen for individuelle klippeenheter

Klippeenhetene kan heves eller senkes uavhengig ved hjelp av tre hevekontrollbrytere.

1. Hvis du vil senke klippeenhetene, setter du hevekontrollbryterne i nedoverretning og slipper.

   Merk: Klippeenhetens drivbryter må være på for å gjøre dette. Treskerotorens drivverk aktiveres når klippeenhetene er ca. 150 mm over bakkenivå. Klippeenhetene er nå i svevemodus og følger konturene i bakken.

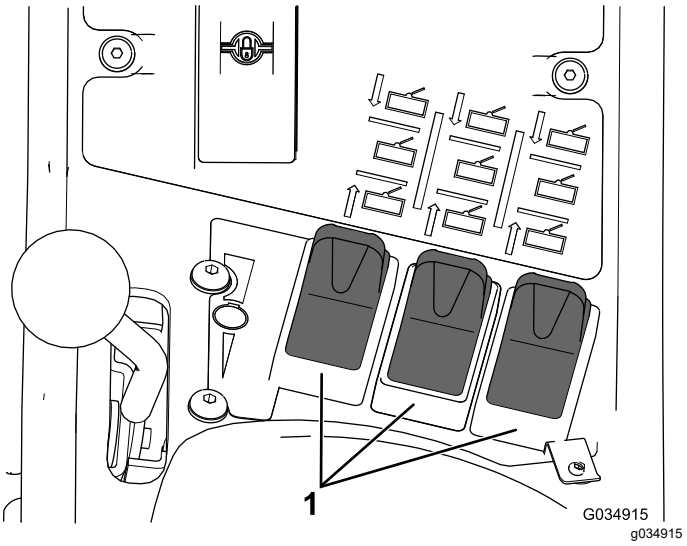

Figur 34

1. Hevekontrollbrytere

2. Hvis du vil heve klippeenheten, setter du hevekontrollbryterne i oppoverretning og holder i stilling 3. Hvis klippeenhetens drivbryter er PÅ, kobles treskerotorens drivverk ut.
3. Slipp hevekontrollbryterne når klippeenhetene er ved ønsket høyde.

   Merk: Kontrollbryterne returneres automatisk til posisjon 2 (NØYTRAL), og armene låses hydraulisk i posisjon.

Hvis du vil heve klippeenhetene til begrenset heveposisjon: sett bryterne et øyeblikk i oppoverretning.

Treskerotorens drivverk deaktiveres umiddelbart, og klippeenhetene stopper hevingen ca. 150 mm over bakkenivå.

Dette fungerer med klippeenhetene senket og roterende.

Automatisk begrenset heving i revers gjør at klippeenhetene automatisk heves til begrenset hevestilling ved kjøring bakover. De går tilbake til svevestilling når maskinen igjen kjører forover. Treskerotorene fortsetter å rotere under denne operasjonen.

Bruke automatisk begrenset heving for klippeenheten i revers

Trykk automatisk begrenset hevebryter til PÅ-stillingen for å aktivere (Figur 35).

Trykk automatisk begrenset hevebryter til AV-stillingen for å deaktivere (Figur 35).

Manuelt begrenset heving ved hjelp av de tre hevekontrollbryterne er alltid tilgjengelig, uansett hvilken stilling autobryteren står i.

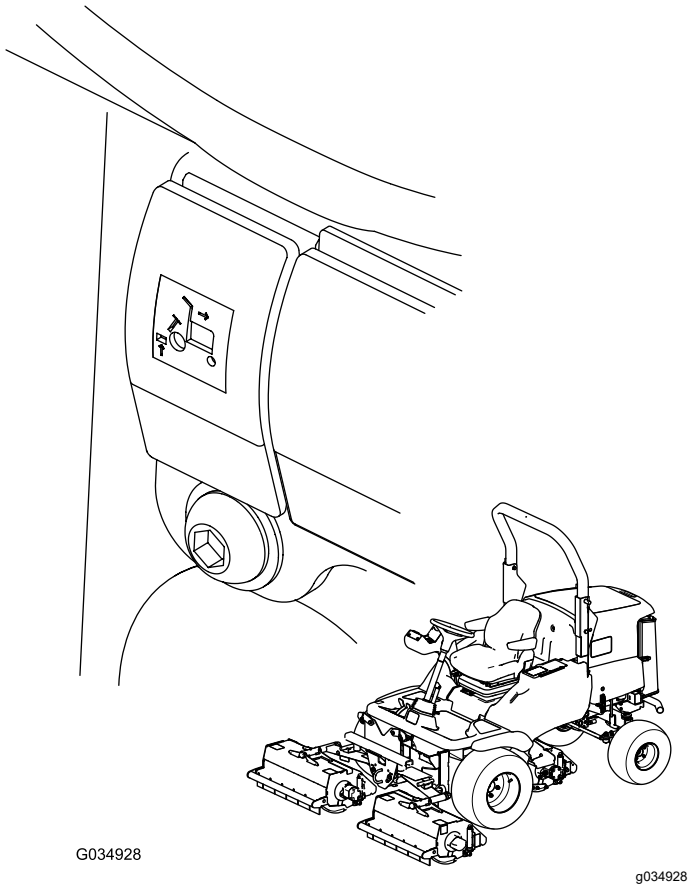

Figur 35

Aktivere klippeenhetsdrivverket

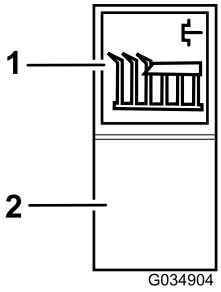

Figur 36

1. På
2. Av

Klippeenhetsdrivverket kan bare aktiveres når operatøren sitter korrekt på setet, se Kontrollere dødmannssetebryter (side 20).

Tilkobling for klippeenhetens drivverk: Trykk øverst på klippeenhetens drivbryter til på-stilling (Figur 36).

Utkobling av alle klippeenhetens drivverk: Sett bryteren til av-stillingen (Figur 36).

For å senke klippeenhetene: Klippeenhetsbryteren må være satt til på-stillingen. Sett hevekontroll-bryteren(e) i nedoverretning. Maskinen går når klippeenhetene er ca. 150 mm over bakkenivå.

Bruke vektoverføring/trek-kassistanse

Et variabelt hydraulisk vektoverføringssystem medfølger for å forbedre dekkgrepet med gressoverflaten – trekkassistanse.

Hydraulisk trykk i klippeenhetens hevesystem gir en løftekraft som reduserer klippeenhetens vekt på bakken og overfører vekten som nedadgående kraft på maskinens dekk. Dette er kjent som vektoverføring.

Slik aktiveres vektoverføring: Mengden vektoverføring kan varieres for å passe til driftsforholdene ved å rotere håndhjulet for vektoverføring (Figur 37) på følgende måte:

1. Løsne ventillåsmutteren 1/2 omdreining mot klokken og hold (Figur 37).
2. Roter håndhjulet til ventilen (Figur 37) mot klokken for å redusere vektoverføringen, eller med klokken for å øke vektoverføringen.
3. Trekk til mutteren.

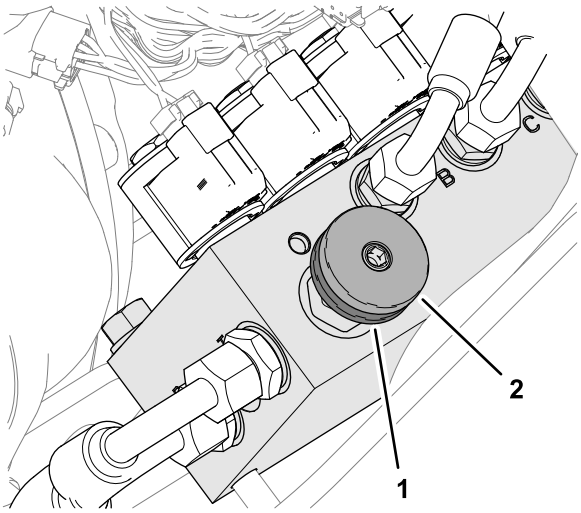

Figur 37

1. Låsehjul
2. Håndhjul for vektoverføring

Renske en blokkert rotor

⚠ ADVARSEL

Resttrykk i det hydrauliske systemet kan føre til personskader ved plutselig bevegelse av treskerotoren(e) når blokkeringen fjernes.

- **Forsøk aldri å rotere eller fjerne blokkeringer fra treskerotorer for hånd.**
- **Bruk alltid vernehansker og en pinne av tre.**
- **Påse at trepinnen får plass i treskerotoren, og at den er lang nok til å gi tilstrekkelig hevarmvirkning til å få løs blokkeringen.**

1. Sett klippeenhetens drivbryter i AV-stillingen.
2. Parker maskinen på en jevn flate, slipp trekkpedalen for kjøring forover eller rygging, sett gasskontrollen til lav motorhastighetsstilling og aktiver parkeringsbremsen.
3. Senk klippeenhetene helt ned, eller lås dem i angitt transportstilling.
4. Slå av motoren, ta ut tenningsnøkkelen og vent til treskerotorene slutter å bevege seg.
5. Bruk en trepinne til å fjerne blokkeringen.

   Viktig: **Treskerotoren kan rotere når du fjerner blokkeringen.**

   Viktig: **Støtt trepinnen i klippeenheten for å unngå å bruke for mye kraft når du fjerner blokkeringen.**
6. Fjern trepinnen fra klippeenheten før du starter motoren.
7. Reparer eller juster klippeenheten om nødvendig.

Brukstips

Gjøre deg kjent med maskinen

Før du klipper gress bør du øve på å bruke maskinen i et åpent område. Start og lå av motoren. Bruk i fremover- og reversstilling. Senk og løft klippeenheten, og koble dem inn og ut. Når du føler at du kjenner maskinen, kan du øve på å kjøre opp og ned skråninger ved ulike hastigheter.

Forstå varselsystemet

Hvis en varsellampe tennes under drift må du stoppe maskinen umiddelbart og rette opp problemet.

Klipping av gress

Klippeenhetenes omdreiningshastighet skal alltid holdes så høy som mulig for å opprettholde høy klippekvaliteten. Dette krever høy motorhastighet.

Klippeytelsen er best når du klipper mot gressets liggeretning. For å dra nytte av denne effekten må du veksle klipperetning.

Påse at du ikke etterlater deg uklipte gresstriper ved overlappingspunktene mellom nærliggende klippeenheter ved å unngå krappe svinger.

Maksimere klippekvaliteten

Kvaliteten på klippingen reduseres når foroverhastigheten er for høy. Balanser alltid klippekvaliteten med ønsket klippehastigheten, og still inn foroverhastigheten deretter.

Maksimere motoreffektiviteten

Ikke la motoren kjøre for hardt. Hvis du merker at motoren begynner å jobbe for hardt, reduser foroverhastigheten eller hev klippehøyden. Kontroller at treskerknivene er skarpe.

Kjøre maskinen i transportmodus

Koble alltid fra klippeenhetsdrivverket når du kjører over områder som ikke er dekket av gress. Vær forsiktig når du kjører mellom gjenstander, slik at du ikke skader maskinen eller klippeenhetene ved et uhell.

⚠ ADVARSEL

Vær forsiktig når du kjører over hindringer slik som kanter på veien da slike hindringer kan få maskinen til å velte og forårsake alvorlige personskader.

Kjør alltid sakte over hindringer for å hindre skader på dekkene, hjulene og styresystemet. Påse at dekkene er fylt med anbefalte trykk.

Bruke maskinen i skråninger

Vær svært forsiktig når du bruker maskinen i bakker. Kjør sakte, og unngå skarpe svinger i bakker, slik at gressklipperen ikke velter. Senk klippeenhetene for styringskontroll ved kjøring i nedoverbakke.

Bruke bakre skrapervalser

For å oppnå optimalt gressutslipp er det generelt lurt å fjerne de bakre skrapervalsene når forholdene tillater det.

Hvis det begynner å bygge seg opp gjørme og gress på valsene, monter skrapene. Når du monterer skrapeledninger, påse at de strammes korrekt.

Etter bruk

Sikkerhet etter bruk

Generell sikkerhet

- Slå av motoren, ta ut nøkkelen og vent til alle bevegelige deler stopper før du forlater førerposisjonen. La maskinen kjøle seg ned før justering, vedlikehold, rengjøring eller oppbevaring.
- Fjern gress og rusk fra klippeenheter, drivverk, lyddempere, kjøleskjermer og motorrom for å unngå at det begynner å brenne. Tørk opp eventuelt olje- eller drivstoffsøl.
- Koble ut drivkraften til utstyret når du transporterer eller ikke bruker maskinen.
- Vedlikehold og rengjør sikkerhetsbelte(r) etter behov.
- Oppbevar aldri maskinen eller bensinkannen hvor det er åpen ild, gnist eller kontrollampe som på en varmtvannstank eller andre apparater.

Identifisere festepunktene

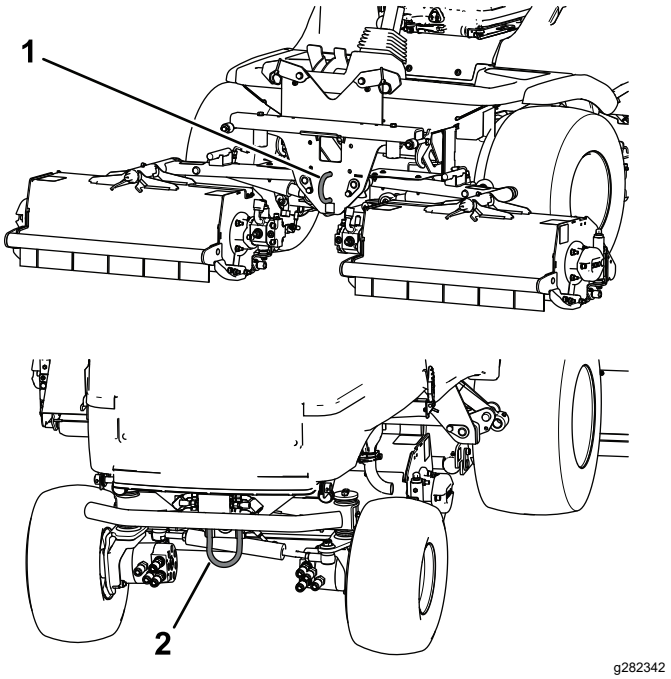

Figur 38

1. Fremre festepunkt
2. Bakre festepunkter

Transportere maskinen

- Bruk en bred rampe når du laster maskinen på en tilhenger eller lastebil.
- Fest maskinen godt.

Finne jekkepunktene

Merk: Bruk jekkstøtter til å støtte maskinen når det er nødvendig.

⚠ ADVARSEL

Mekaniske eller hydrauliske jekker klarer kanskje ikke å støtte maskinen og kan forårsake alvorlige personskade.

Bruk jekkstøtter når du støtter maskinen.

- Foran – under fremre armbeslag
- Bak – akselrør på bakakselen

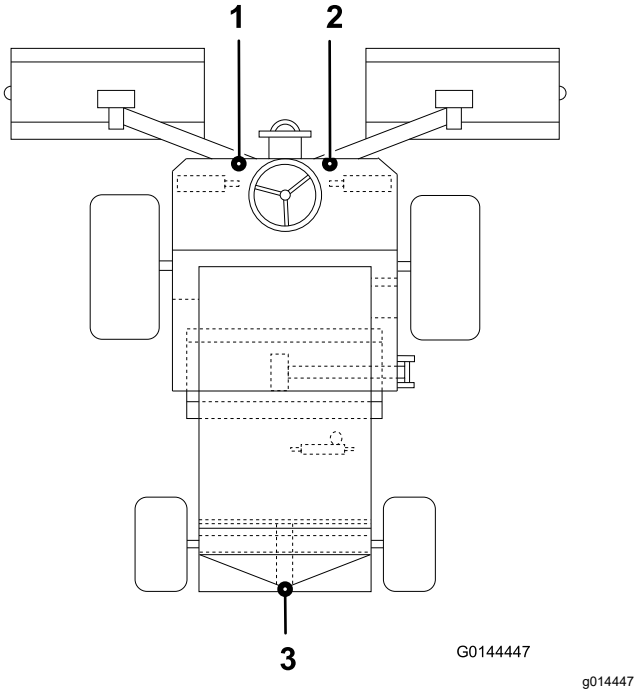

Figur 39

1. Fremre løftepunkt, venstre side
2. Fremre løftepunkt, høyre side
3. Bakre løftepunkt

Taue maskinen

Frigjøre hjulmotorbremsene

Sørg for at slepebilen har tilstrekkelig kapasitet for den kombinerte vekten av begge kjøretøyene. Se Spesifikasjoner (side 18).

Viktig: **Ikke tau maskinen med en større hastighet enn 3–5 km/t, da dette kan føre til skader i det interne drivverket.**

1. Koble inn parkeringsbremsen, og blokker hjulene på tauekjøretøyet.
2. Blokker maskinens forhjul.
3. Vipp plattformen fremover og fjern de to boltene (12 x 40 mm) og to skivene (12 mm) som er oppbevart i plattformstøttestativet (Figur 40).

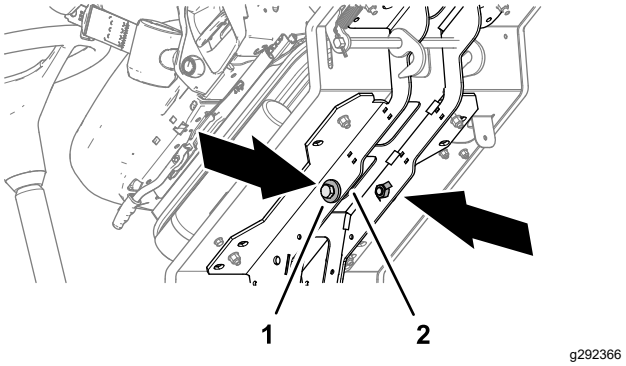

Figur 40

1. Bolt (12 x 40 mm) og skiver (12 mm)
2. Plattformstøttestativ

4. Koble en **stiv** tauestang mellom taueøyet på fronten av maskinen og tauekjøretøyet.
5. På høyre side, identifiser bremseskiveenheten på forhjulsmotoren, og fjern sekskantpluggen (Figur 41).

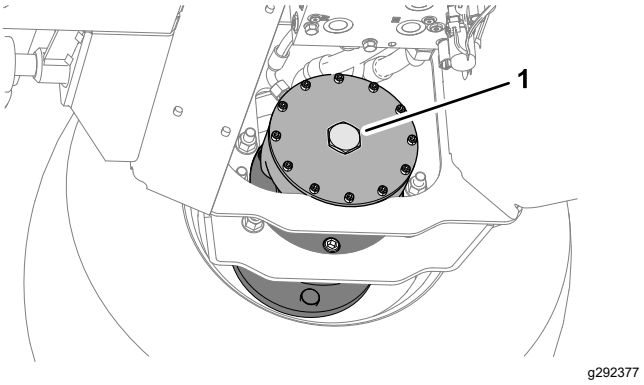

Figur 41

1. Sekskantplugg

6. Monter en bolt (12 x 40 mm) og skive (12 mm) i hullet midt på motorendeplaten (Figur 42).

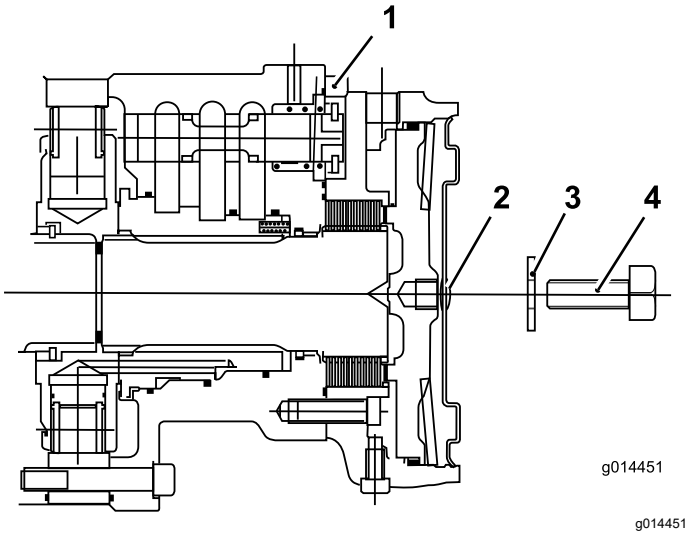

Figur 42

1. Forhjulsmotor
2. Sekskantplugg
3. Skive (12 mm)
4. Bolt (12 x 40 mm)

7. Stram til bolten i det gjengede hullet i bremsestempelet til bremsen frigjøres (Figur 42).
8. Gjenta trinn 5 til og med7 for bremsen på venstre side av maskinen.

Omgåelse av girpumpen

1. Frigjør det hydrauliske bremsesystemet ved å vri omløpsventilen som er plassert under girpumpen mot urviseren maks. tre omdreininger (Figur 43).

   Viktig: **Du må styre maskinen manuelt når den slepes. Når motoren er slått av, får du ingen hjelp av hydraulikken – det føles tungt å styre maskinen.**

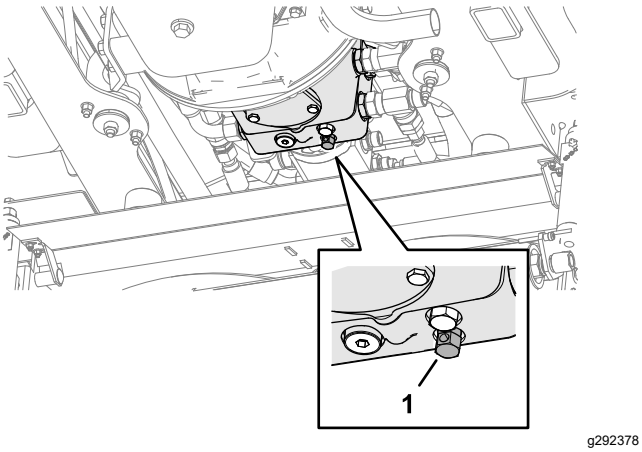

Figur 43

1. Giromløpsventil

2. Senk og lås plattformen.
3. Fjern kilene ved hjulene

   Merk: Slep maskinen et kort stykke, ved lav hastighet.

Gjenopprette girpumpen

1. Sett kiler ved forhjulene.
2. Over den midtre klippeenheten, steng omløpsventilen på girpumpen ved å vri den med klokken (Figur 44).

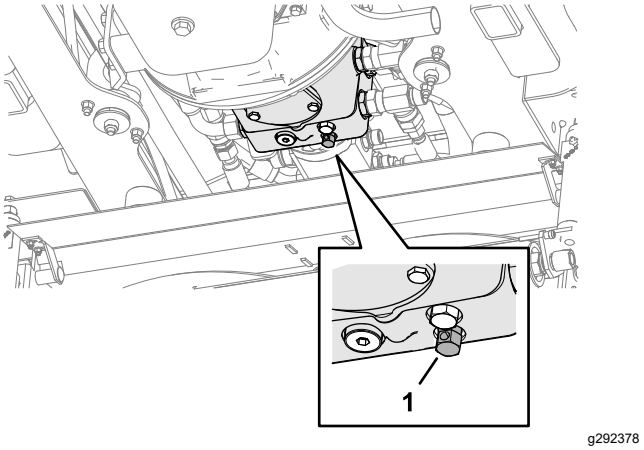

Figur 44

1. Giromløpsventil

Gjenopprette bremsene

1. Fjern bolten (12 x 40 mm) og skiven (12 mm) fra hullet midt på motorendeplaten (Figur 45).

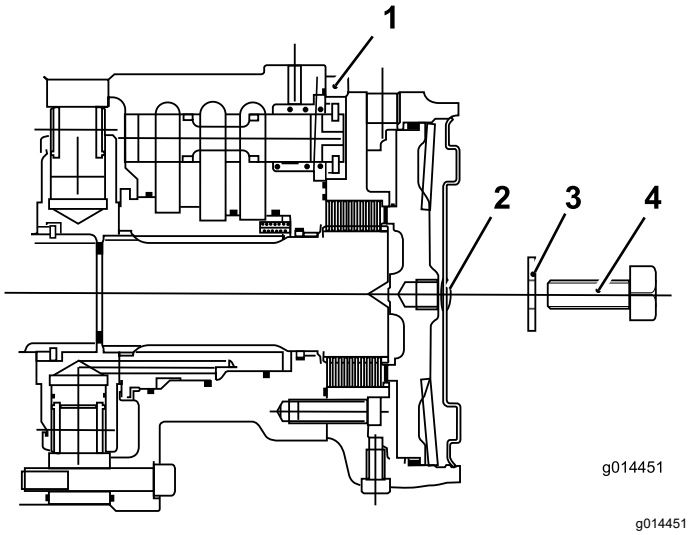

Figur 45

1. Forhjulsmotor
2. Sekskantplugg
3. Skive (12 mm)
4. Bolt (12 x 40 mm)

2. Monter sekskantpluggen i motorendeplaten (Figur 46).

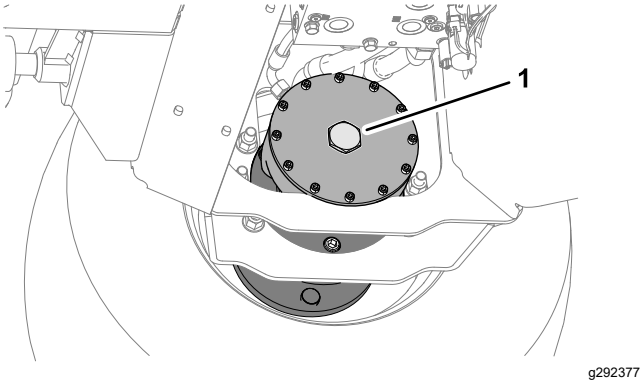

Figur 46

1. Sekskantplugg

3. Gjenta trinn 1 til og med 2 for bremsen på motsatt side av maskinen.
4. Fjern kilene ved hjulene.
5. Koble fra tauestangen.

   Merk: Giret og bremsene er klare for drift.

6. Legg bort de to boltene (12 x 40 mm) og to skivene (12 mm) som oppbevares i plattformstøttestativet (Figur 46).

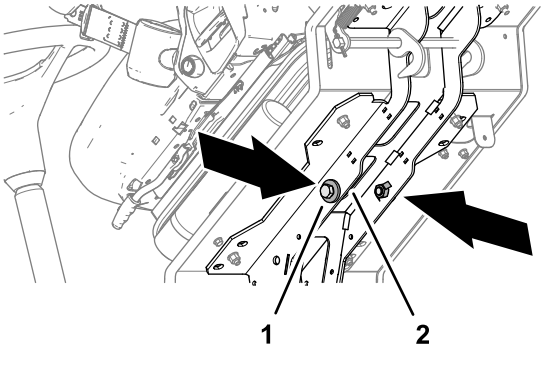

Figur 47

1. Bolt (12 x 40 mm) og skiver (12 mm)
2. Plattformstøttestativ

7. Kontroller at bremsene virker som de skal.

⚠ ADVARSEL

Hvis maskinen brukes uten at bremsesystemet fungerer som det skal, kan dette føre til at du mister kontrollen over maskinen og resultere i alvorlig personskader for deg og tilskuere.

Før du bruker maskinen, må du påse at bremsesystemet fungerer som det skal. Utfør de innledende kontrollene mens maskinen kjøres med sakte hastighet. Ikke bruk maskinen med et skadet eller frakoblet bremsesystem.

Vedlikehold

Merk: Angi hva som er høyre og venstre side på maskinen, ved å stå i normal arbeidsstilling.

Sikkerhet ved vedlikehold

- Før du forlater førerplassen, gjør følgende:
  - Parker maskinen på en jevn flate.
  - Koble ut klippeenheten(e), og senk tilbehøret.
  - Sett på parkeringsbremsen.
  - Slå av motoren og ta ut nøkkelen.
  - Vent til alle bevegelige deler har stoppet.
- La maskinen kjøle seg ned før du utfører vedlikehold.
- Ikke utfør vedlikehold når motoren er i gang hvis du kan unngå det. Hold deg borte fra bevegelige deler.
- Støtt maskinen med jekkstøtter når du arbeider under maskinen.
- Vær forsiktig når du slipper ut trykket i komponenter med lagret energi.
- Hold alle deler av maskinen i god stand, og sørg for at de er godt festet.
- Skift ut slitte eller skadde merker.
- For å oppnå optimal ytelse og holde maskinen i sikkerhetsgodkjent stand, skal det kun brukes ekte Toro-reservedeler og -tilbehør. Reservedeler som er laget av andre produsenter, kan være farlige, og de kan derfor føre til at garantien blir ugyldig.

Anbefalt vedlikeholdsplan

Vedlikeholdsintervall	Vedlikeholdsprosedyre
Etter de 8 første timene	• Kontroller tilstand og stramming til driv- og klipperremmene.
Etter de 50 første timene	• Skift motoroljen og oljefilteret. • Kontroller motorhastigheten (halv og full gass). • Skift giroljefilteret. • Skift det hydrauliske returfilteret.
For hver bruk eller daglig	• Sjekk hornet. • Inspiser sikkerhetsbelte(r) med henblikk på slitasje, hakk og andre skader. Skift ut sikkerhetsbelte(r) hvis en eller flere komponenter ikke fungerer riktig. • Kontroller trekkpedalen som brukes til å kjøre framover og bakover. • Sjekk sikkerhetssperresystemet. • Kontroller sperrebryteren for klippedrivverk. • Kontroller parkeringsbremsens sperrebryter. • Smør lagrene, hylsene og tappene (smør dem umiddelbart etter hver vask, uavhengig av de oppførte intervallene). • Kontroller blokkeringsindikatoren for luftrenseren (overhal luftrenseren tidligere hvis luftrenserindikatoren lyser rødt, og oftere under ekstremt skitne og støvete forhold). • Kontroller motoroljenivået. • Tapp vann eller andre urenheter fra vannutskilleren. • Kontroller lufttrykket i for- og bakhjulene. • Kontroller tilstrammingen av hjulenes hakemuttere. • Fjern rusk fra skjermen, oljekjølerene og radiatoren (oftere under skitne driftsforhold). • Kontroller kjølesystemet. • Kontroller de hydrauliske ledningene og slangene. • Kontroller nivået på den hydrauliske væsken. • Kontroller innstilling av klippehøyde. • Kontroller treskerotorer og -kniver for skader, sprekker og løse fester. Skift ut skadde eller ødelagte deler. • Kontroller det bakre vernet. • Kontroller gummivernet. • Kontroller for uvanlige vibrasjoner fra rotoren. • Inspiser sikkerhetsbeltet. • Sjekk festene på maskinen.
Etter hver bruk	• Kontroller sperrebryteren for gir i nøytral.

Vedlikeholdsintervall	Vedlikeholdsprosedyre
Hver 50. driftstime	• Smør lagrene, hylsene og tappene (smør dem umiddelbart etter hver vask, uavhengig av de oppførte intervallene). • Undersøk knivene for skade og slitasje. • Påse at hver knivbolt er strammet til 45 Nm. • Kontroller knivboltene. • Kontroller klippeenhetsakselen. • Kontroller for høy dødgang i rotorlagrene. • Kontroller bakvalsens justering. • Kontroller spenningen på den bakre valseskrapeledningen.
Hver 100. driftstime	• Kontroller tilstand og stramming til driv- og klipperremmene.
Hver 150. driftstime	• Skift motoroljen og oljefilteret.
Hver 250. driftstime	• Kontroller batteriets tilstand. • Kontroller batteriets tilstand og rengjør det. • Kontroller koblingene til batteriledningene • Kontroller girkontrollkabelen. • Kontroller slangene til kjølesystemet.
Hver 400. driftstime	• Kontroller motorhastigheten (halv og full gass). • Kontroller drivstoffslangene og -koblingene.
Hver 500. driftstime	• Kontroller varselsystemet for overoppvarming av motoren. • Skift hovedluftfilteret (oftere under ekstremt skitne og støvete forhold.) • Skift ut drivstoffilterboksen. • Kontroller det elektriske systemet. • Skift giroljefilteret. • Skift det hydrauliske returfilteret. • Kontroller at bakhjulene er rettet inn i forhold til hverandre. • Overhal det hydrauliske systemet. • Kontroller varselsystemet for overoppheting av hydraulikkvæsken.
Hver 800. driftstime	• Tøm og rengjør drivstofftanken.
Hver 1000. driftstime	• Juster motorventilene.
Før lagring	• Tøm og rengjør drivstofftanken.
Årlig	• Bytt knivene.
Annet hvert år	• Tøm og skift kjølevæsken. • Skift ut alle bevegelige slanger. • Skift ut girkabelen.

Kontrolliste for daglig vedlikehold

Ta kopi av denne siden for rutinemessig bruk.

Vedlikeholdskontrollpunkt	For uke:						
	Ma.	Ti.	On.	To.	Fr.	Lø.	Sø.
Kontroller at sikkerhetssperrene virker ordentlig.							
Kontroller at bremsene virker som de skal.							
Kontroller motorolje- og drivstoffnivået.							
Kontroller luftfilterindikatoren.							
Kontroller at det ikke er rusk i radiatoren eller på skjermen.							
Kontroller uvanlige motorlyder.[1]							
Kontroller uvanlige driftslyder.							
Kontroller oljenivået i det hydrauliske systemet.							
Kontroller om de hydrauliske slangene er skadet.							
Kontroller om det har oppstått væskelekkasjer.							
Kontroller trykket i dekkene.							
Kontroller at instrumentene virker.							
Kontroller rotoren og knivene.							
Kontroller klippehøydejusteringen.							
Kontroller alle smøreniplene for smøring.[2]							
Lakker over ødelagt maling.							
Vask maskinen.							

1. Kontroller glødepluggene og injektormunnstykkene hvis maskinen er vanskelig å starte, hvis det kommer ut mye røyk, eller hvis motoren går ujevnt.

2. Straks etter hver vask, uansett hva som står oppført

Bemerkninger om spesielle områder

Kontroll utført av:		
Punkt	**Dato**	**Informasjon**
1		
2		
3		
4		
5		
6		
7		
8		

Viktig: **Se i brukerhåndboken for flere vedlikeholdsprosedyrer.**

Merk: Last ned en gratis kopi av det elektriske eller hydraliske skjemaet ved å gå til www.Toro.com, og søke etter maskinen fra koblingen Håndbøker på hjemmesiden.

Forberedelse for vedlikehold

Heve plattformen

1. Flytt plattformlåsehåndtaket (Figur 48) mot fronten av maskinen til låsen går klar av låsestangen.

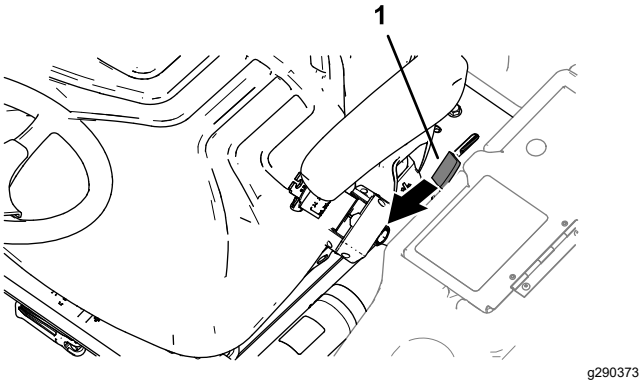

Figur 48

1. Låsehåndtak til plattform

2. Hev plattformen (Figur 49).

   Merk: Gassløftesylinderen hjelper til med å løfte plattformen.

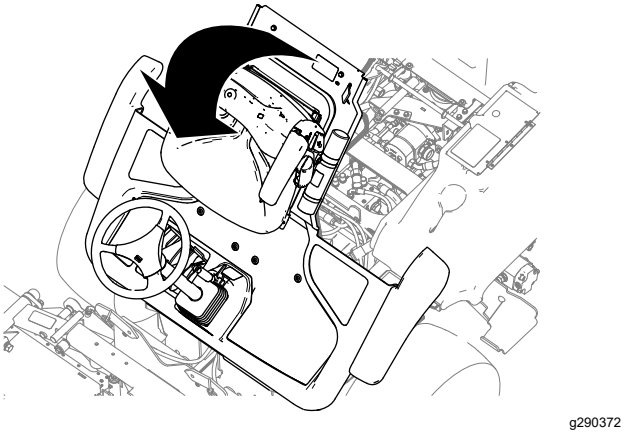

Figur 49

Senke plattformen

⚠ ADVARSEL

Hvis maskinen brukes med ulåst bremsesystem, kan dette føre til at du mister kontrollen over maskinen og resultere i alvorlig personskader for deg og tilskuere.

Du må aldri bruke maskinen uten først å kontrollere at låsemekanismen til operatørplattformen er helt aktivert og i god driftstilstand.

1. Senk plattformen forsiktig (Figur 50).

   Merk: Gassløftesylinderen hjelper til med å støtte plattformen.

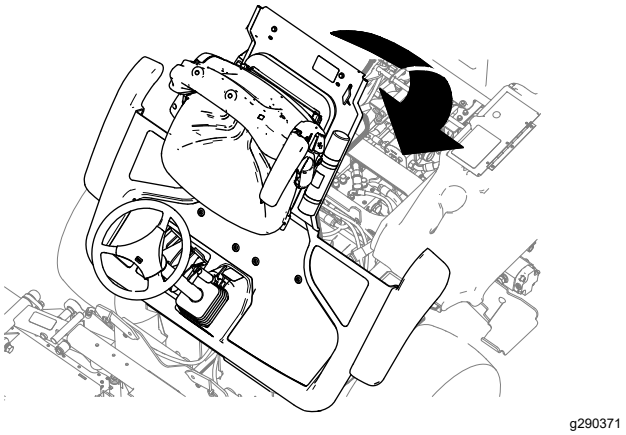

Figur 50

2. Når plattformen nærmer seg helt nedsenket posisjon, flytt plattformlåsehåndtaket (Figur 51) mot fronten av maskinen.

   Merk: Dette sikrer at låsekroken går klar av låsestangen.

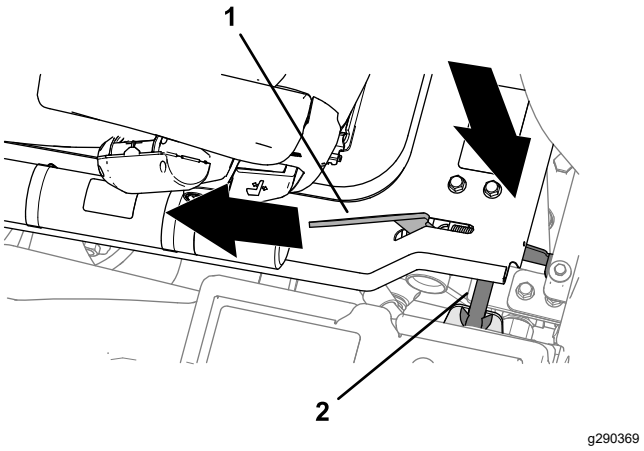

Figur 51

1. Låsehåndtak til plattform
2. Låsebøyle

3. Senk plattformen helt ned og flytt plattformlåsehåndtaket mot baksiden av maskinen til låsekroken er helt integrert med låsestangen (Figur 52).

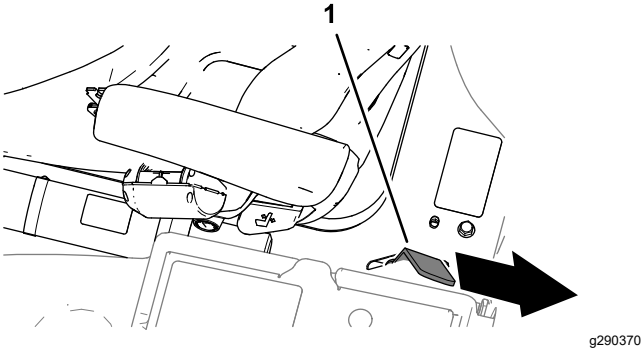

Figur 52

1. Låsehåndtak til plattform

Fjerne oppbevaringsrommet

1. På venstre side, åpne døren til oppbevaringsrommet (Figur 53).

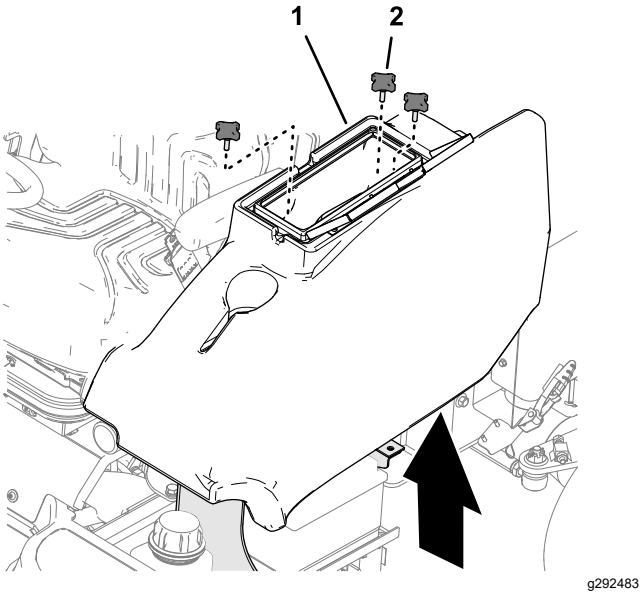

Figur 53

1. Oppbevaringsrom
2. Knott

2. Fjern de tre knottene som fester oppbevaringsromdekselet til maskinen, og fjern oppbevaringsrommet (Figur 53).

Montere oppbevaringsrommet

1. Innrett hullene på undersiden av oppbevaringsrommet med hullene i chassisbrakettene.
2. Fest oppbevaringsrommet på maskinen med de tre knottene (Figur 54)

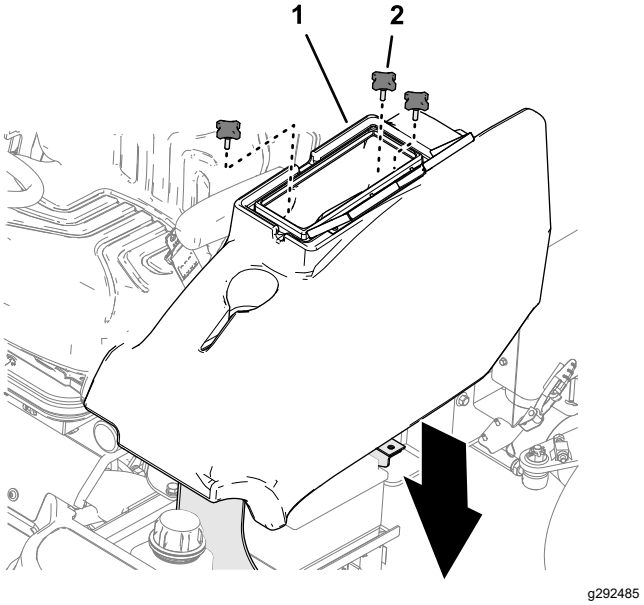

Figur 54

1. Oppbevaringsrom
2. Knott

3. Lukk dekselet på oppbevaringsrommet.

Smøring

Smøre lagrene, hylsene og tapper

Serviceintervall: For hver bruk eller daglig

Hver 50. driftstime

Smør alle smøreniplene for lagrene og hylsene med litiumbasert smørefett nr. 2. Smør lagrene og hylsene **umiddelbart** etter hver gang du vasker maskinen, uavhengig av de oppførte intervallene.

Skift ut eventuelle skadde smørenipler.

Viktig: **Bruk 1 pumpetrykk med smørefett på klippehøydejusteringene og 3 pumpetrykk med smørefett på alle andre smørenipler.**

Plassering av og antall smørenipler er som følger:

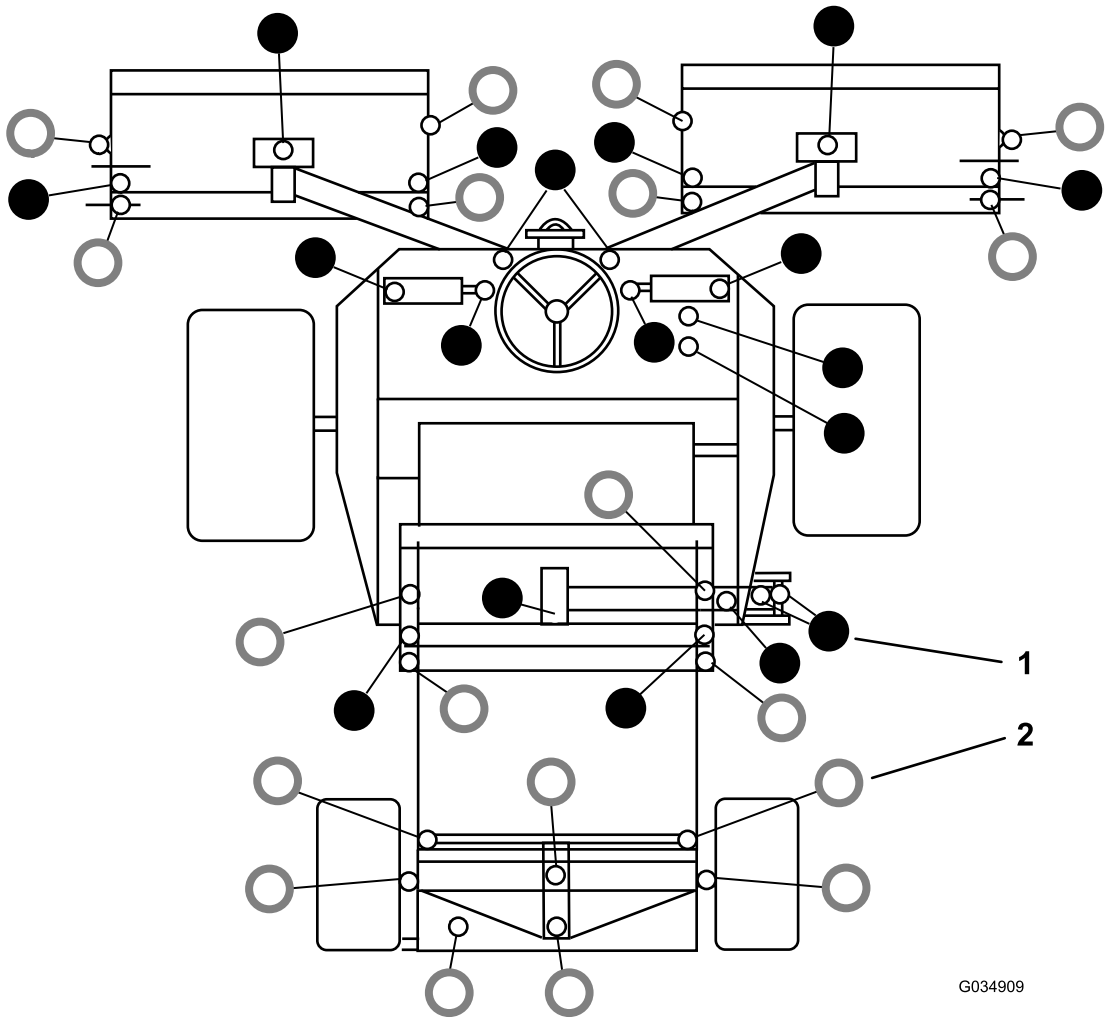

g034909

Figur 55

1. ● – Smør inn med fett hver 50. time
2. ○ – Smør daglig

Vedlikehold av motor

Motorsikkerhet

- Slå av motoren før du sjekker oljen eller tilsetter olje til veivhuset.
- Du må ikke endre hastighetsregulatoren eller ruse motoren.

Kontrollere varselssystemet for overoppvarming av motoren

Serviceintervall: Hver 500. driftstime

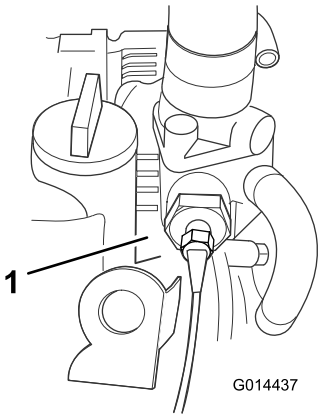

g014437

Figur 56

1. Temperaturbryter

1. Vri tenningsnøkkelen til posisjon I.
2. Koble rød/blå ledningsterminal fra motortemperaturbryteren.
3. Berør metallterminalen til denne ledningen på et egnet jordet punkt og sikre at metalloverflatene oppnår god kontakt.

Hornet lyder og varsellampe for motorens kjølevæsketemperatur lyser for å bekrefte korrekt drift. Hvis det er en feil på systemet, må du utføre reparasjoner før du bruker motoren.

Overhale luftrenseren

Serviceintervall: For hver bruk eller daglig
Hver 500. driftstime

Overhale primærluftfilteret

Kontroller om luftrenserkroppen er skadet, noe som kan forårsake en luftlekkasje. Skift ut hvis den er skadet. Kontroller kjølesystemslangen for slitasje eller skader.

Overhal hovedfilteret på luftrenseren kun når indikatoren (Figur 57) tilsier det. Hvis du skifter filteret før det er nødvendig, øker det bare risikoen for at det kommer inn smuss i motoren når filteret er fjernet.

Viktig: **Pass på at dekselet sitter korrekt på og er forseglet rundt luftrenserkroppen.**

1. Sjekk filterblokkeringsindikatoren. Hvis indikatoren er rød, må luftfilteret rengjøres eller skiftes ut (Figur 57).

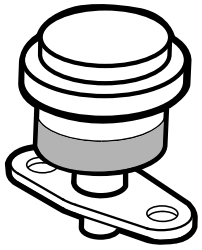

g014565

Figur 57

2. Før du tar av filteret bruker du luft under lavt trykk (2,76 bar, ren og tørr) for å fjerne store oppsamlinger av smuss mellom utsiden av filteret og boksen. **Unngå bruk av luft under høyt trykk, som kan presse smuss gjennom filteret og inn i inntakstrakten.**

   Merk: Denne rengjøringsprosessen forhindrer at smuss flyttes til inntaket når filteret fjernes.

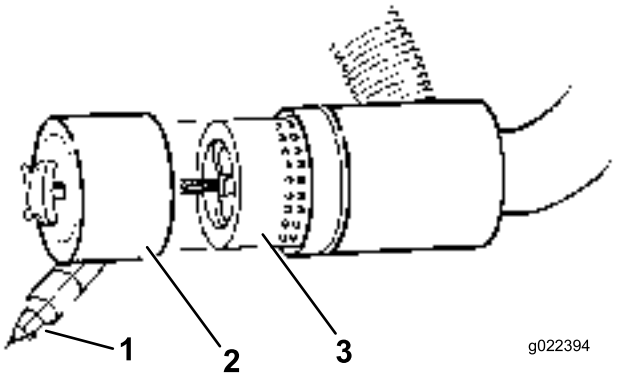

g022394

Figur 58

1. Uttaksventil i gummi
2. Avtakbart deksel
3. Luftfilter

3. Fjern dekslet fra luftrenserens kropp.
4. Ta ut og skift ut filteret (Figur 58).

   Det anbefales ikke at det brukte elementet rengjøres, da det er mulighet for at filtermediet blir skadet.
5. Inspiser det nye filteret for transportskade, kontroller forseglingsenden av filteret og huset. **Ikke bruk et ødelagt filter.**

6. Sett inn det nye filteret ved å påføre trykk på den utvendige kanten av elementet for å sette det på plass i boksen. **Ikke trykk på det elastiske midtpunktet til filteret.**
7. Rengjør smussutstøtningsporten i det avtakbare dekselet. Fjern uttaksventilen i gummi fra dekselet, rengjør hulrommet og skift ut uttaksventilen.
8. Monter dekselet med uttaksventilen i gummi vendt nedover – mellom urviserstillingene kl. 5 til kl. 7 sett fra enden.
9. Kontroller tilstanden for luftrenserslangene.
10. Fest dekselet.

Overhale sikkerhetsfilteret

Luftfilteret har et sekundært sikkerhetsfilterelement inni det primære luftfilteret for å forhindre støv som har sluppet løs, og andre elementer fra å komme inn i motoren mens du skifter hovedelementet.

Sikkerhetsfilteret skal byttes, aldri rengjøres.

Viktig: **Prøv aldri å rengjøre sikkerhetsfilteret. Hvis sikkerhetsfilteret er skittent, er primærfilteret skadet. Bytt ut begge filtrene.**

Kontrollere motoroljenivået

Serviceintervall: For hver bruk eller daglig

Motoren leveres med olje i veivhuset. Oljenivået må imidlertid sjekkes før og etter at motoren startes for første gang.

Veivhuskapasitet: ca. 6,7 l med filteret

Bruk motorolje av høy kvalitet som overholder følgende spesifikasjoner:

- Nødvendig API-klassifisering: CH-4, CI-4 eller høyere
- Anbefalt olje: SAE 15W-40 (over -18 °C)
- Alternativ olje: SAE 10W-30 eller 5W-30 (alle temperaturer)

Toro Premium-motorolje er tilgjengelig fra din distributør med viskositet på enten 15W-40 eller 10W-30.

Merk: Den beste tiden for å sjekke motoroljen er når motoren er kald før den har blitt startet for dagen. Hvis den allerede har blitt kjørt, la oljen flyte tilbake ned i bunnpannen i minst ti minutter før du sjekker oljen.

1. Parker maskinen på en jevn overflate, senk klippeenhetene, koble inn parkeringsbremsen, stopp motoren og ta ut nøkkelen.
2. Åpne panseret.
3. Ta ut peilestaven, tørk den ren og sett den tilbake på plass (Figur 59).

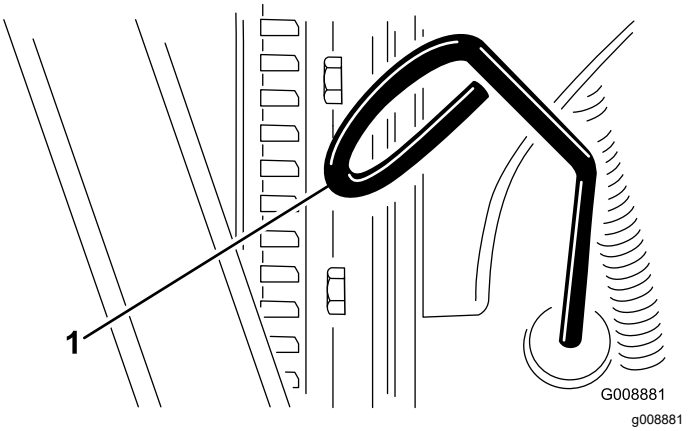

Figur 59

1. Peilestav

4. Ta ut peilestaven, og kontroller oljenivået.

   Merk: Oljenivået skal nå opp til FULL-merket.
5. Hvis oljenivået er under FULL-merket, tar du av oljelokket (Figur 60) og fyller olje til nivået når opp til FULL-merket på peilestaven.

   Viktig: **Ikke fyll på for mye.**

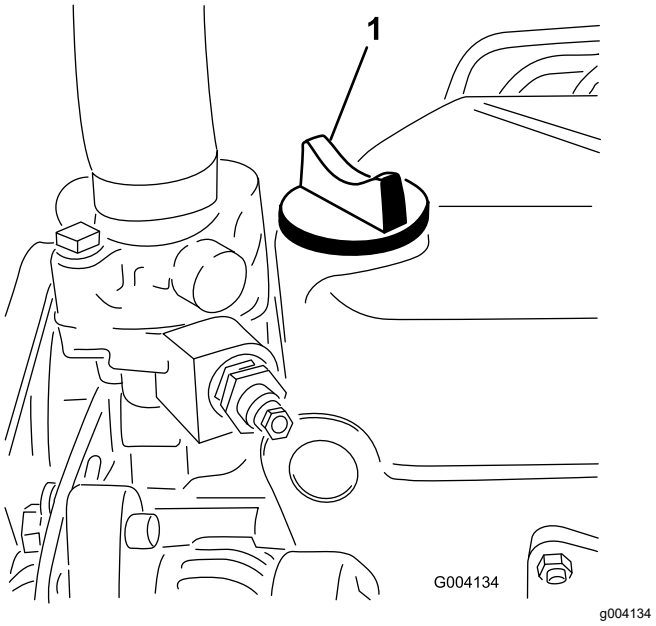

Figur 60

1. Oljepåfyllingslokk

6. Sett på oljelokket, og lukk panseret.

Skifte motoroljen og oljefilteret

Serviceintervall: Etter de 50 første timene

Hver 150. driftstime

1. Fjern tappepluggen (Figur 61) og la oljen renne ut i en beholder.

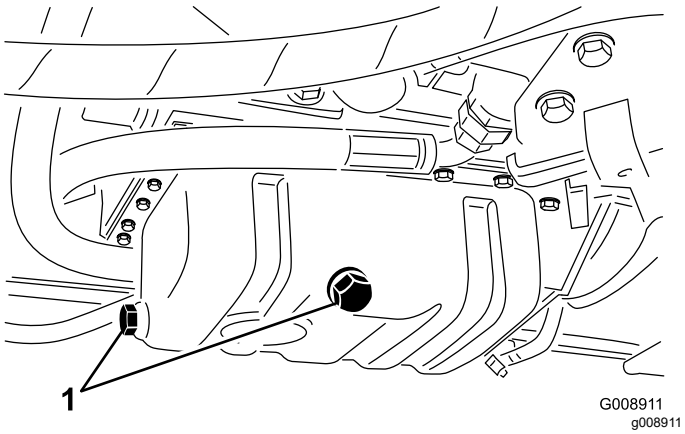

Figur 61

1. Oljetappeplugg

2. Når oljen slutter å renne, setter du tappepluggen på igjen.
3. Ta av oljefilteret (Figur 62).

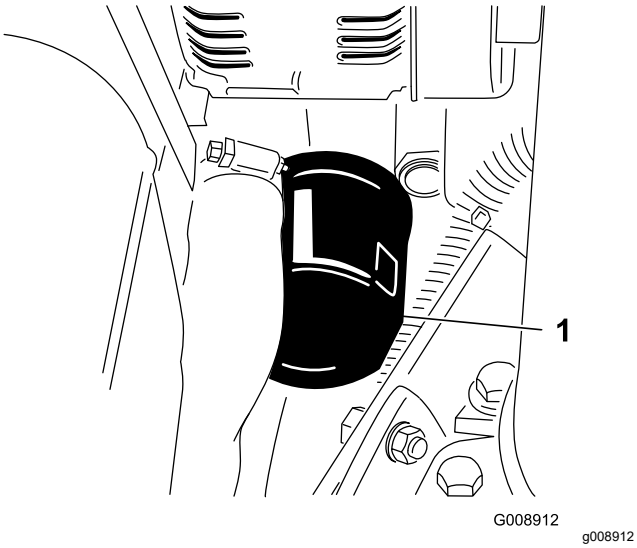

Figur 62

1. Oljefilter

4. Stryk et tynt lag med ren olje på den nye filterforseglingen.
5. Installer det nye oljefilteret på filteradapteren. Drei oljefilteret med urviserne til gummipakningen kommer i kontakt med filteradapteren. Trekk deretter til filteret ytterligere en 1/2 omdreining.

   Viktig: **Filteret må ikke trekkes til for hardt.**

6. Tilsett olje til veivhuset, se Kontrollere motoroljenivået (side 39).

Utvidet vedlikehold motor

Serviceintervall: Etter de 50 første timene—Kontroller motorhastigheten (halv og full gass).

Hver 400. driftstime—Kontroller motorhastigheten (halv og full gass).

Hver 1000. driftstime Se *servicehåndboken for motoren*.

Vedlikehold av drivstoffsystem

⚠ FARE

Under visse forhold er drivstoff og dampen fra drivstoff svært brannfarlige og eksplosive. En brann eller eksplosjon forårsaket av drivstoff, kan påføre deg og andre brannskader og forårsake skade på eiendom.

- **Fyll drivstofftanken på et åpent område utendørs mens motoren er av og kald. Tørk opp eventuelt drivstoffsøl.**
- **Tanken må ikke fylles helt opp. Fyll drivstoff på tanken helt til nivået er 25 mm under toppen av tanken, ikke påfyllingshalsen. Dette tomrommet i tanken gir drivstoffet plass til å utvide seg.**
- **Du må aldri røyke når du håndterer drivstoff, og du må holde deg unna åpen ild eller steder der gnister kan antenne drivstoffdamp.**
- **Oppbevar drivstoffet i en ren, godkjent beholder, og pass på at lokket er skrudd på.**

Tappe drivstoffsystemet

Du må tappe drivstoffsystemet før du starter motoren hvis noen av følgende situasjoner har oppstått:

- Første oppstart av en ny maskin
- Motoren har stoppet på grunn av for lite drivstoff.
- Vedlikeholdsarbeid har blitt utført på komponenter i drivstoffsystemet, f.eks. filter skiftet ut, vannutskilleren vedlikeholdt osv.

1. Parker gressklipperen på en jevn overflate og kontroller at drivstofftanken minst er halvfull.
2. Åpne panseret.
3. Vri tenningsnøkkelen til PÅ-stillingen og start motoren.

   Merk: Den mekaniske pumpen suger drivstoffet ut av tanken, fyller drivstoffilteret og drivstoffslangen og tvinger luften inn i motoren. Det kan ta litt tid å tappe all luften ut av systemet og motoren kan kjøre ujevnt inntil all luften er tappet ut. Når all luften er tappet og motoren kjører jevnt, skal den gå i noen minutter for å sikre at all luften er tappet.

Skifte drivstoffilteret

Serviceintervall: Hver 500. driftstime

For hver bruk eller daglig—Tapp vann eller andre urenheter fra vannutskilleren.

Viktig: **Skift ut drivstoffilterboksen regelmessig for å forhindre slitasje på drivstoffinnsprøytingsplungeren eller innsprøytingsmunnstykket på grunn av smuss i drivstoffet.**

1. Plasser en ren beholder under drivstoffilterboksen (Figur 63).

   Merk: Drivstoffilterboksen er plassert i nærheten av batteriet under motordekslet.
2. Løsne tappepluggen på bunnen av filterboksen.
3. Rengjør området der filterboksen skal festes.

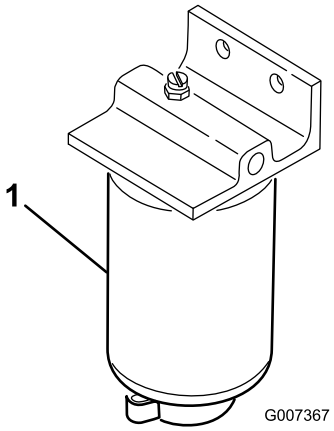

g007367

Figur 63

1. Drivstoffilterboks

4. Fjern filterboksen og rengjør monteringsoverflaten.
5. Smør pakningen på filterboksen med ren olje.
6. Monter den nye filterbeholderen for hånd til pakningen er i kontakt med monteringsoverflaten, og drei den deretter en halv omdreining til.
7. Stram til tappepluggen på bunnen av filterboksen.
8. Tapp drivstoffsystemet. Se Tappe drivstoffsystemet (side 41).

Kontrollere drivstoffslangene og -koblingene

Serviceintervall: Hver 400. driftstime/Årlig (avhengig av hva som kommer først)

Kontroller drivstoffslangene og -koblingene. Kontroller om koblingene er slitte, ødelagte eller løse.

Tømme drivstofftanken

Serviceintervall: Hver 800. driftstime

Før lagring

Tøm og rengjør drivstofftanken hvis drivstoffsystemet blir forurenset, eller hvis du har tenkt å oppbevare maskinen i en lengre periode. Bruk rent drivstoff til å spyle tanken.

Vedlikehold av elektrisk system

Viktig: **Før du sveiser på maskinen, må du koble begge kablene fra batteriet, begge ledningssatsene fra den elektroniske kontrollenheten og terminalkonnektoren fra vekselstrømsgeneratoren for å unngå skade på det elektriske systemet.**

Sikkerhet for elektrisk system

- Koble fra batteriet før du reparerer maskinen. Koble kabelen fra den negative polen først, og deretter den andre kabelen fra den positive polen. Koble til den positive polen først og den negative polen sist.
- Lad opp batteriet på et åpent sted med god ventilasjon og borte fra gnister eller åpen ild. Koble laderen fra strømuttaket før du kobler den til eller fra batteriet. Ha på deg beskyttelsesklær og bruk verktøy som er isolert.

Kontrollere batteriets tilstand

Serviceintervall: Hver 250. driftstime

Merk: Når du fjerner batteriet, må du alltid koble fra den negative (-) kabelen først.

Merk: Når du setter inn batteriet, må du alltid koble fra den negative (-) kabelen sist.

Åpne panseret. Fjern eventuelle rust fra batteriterminalene ved å bruke en stålbørste og påfør vaselin på terminalene for å forhindre ytterligere korrosjon. Rengjør batterirommet.

Under normale driftsforhold krever ikke batteriet ytterligere oppmerksomhet. Hvis maskinen har vært utsatt for kontinuerlig bruk under forhold med høye omgivelsestemperaturer, kan det være behov for å fylle på med batterielektrolytt.

Fjern alle celledekslene, og fyll på med destillert vann til 15 mm under toppen på batteriet. Monter celledekslene.

Merk: Kontroller tilstanden til batteriledningene. Monter nye kabler når de nåværende begynner å bli slitt eller er ødelagt, og trekk til eventuelle løse koblinger etter behov.

Vedlikeholde batteriet

Serviceintervall: Hver 250. driftstime

⚠ FARE

Elektrolytten i batteriet inneholder svovelsyre, en dødelig gift som også kan forårsake alvorlige brannskader.

- **Ikke drikk elektrolytt, og unngå kontakt med hud, øyne eller klær. Bruk vernebriller for å beskytte øynene, og gummihansker for å beskytte hendene.**
- **Fyll batteriet i nærheten av rent vann som kan brukes til å skylle huden.**

⚠ ADVARSEL

Når batteriet lades, utvikles det gasser som kan eksplodere.

Røyk aldri i nærheten av batteriet, og hold gnister og åpen ild borte fra batteriet.

Kontroller batteriets tilstand. Hold batteripolene og hele batterikassen ren. Et skittent batteri lades sakte ut. Du rengjør batteriet ved å vaske hele kassen med en oppløsning av natron og vann. Skyll med rent vann.

Kontrollere det elektriske systemet

Serviceintervall: Hver 500. driftstime

Kontroller alle elektriske koblinger og kabler, og skift ut alle som er skadet eller rustne. Spray en vanninhibitor av god kvalitet på eksponerte koblinger for å forhindre at det kommer inn fukt.

Vedlikehold av drivsystem

Kontrollere lufttrykket i dekkene

Serviceintervall: For hver bruk eller daglig

Viktig: **Opprettholdt korrekt trykk i dekkene for å sikre korrekt kontakt med gresset.**

Anbefalt dekktrykk er 1 bar for generell bruk. Juster dekktrykket i henhold til følgende tabell, avhengig av driftsforholdene.

Dekk	Dekktype	Anbefalt dekktrykk		
		Gressfor-hold	Veiforhold	Maksimalt trykk
Frontak-sel	26 x 12.0 – 12 BKT-gress-mønster	0,7 bar	1,4 bar	1,7 bar
Bakaksel	20 x 10.0 – 8 BKT-gress-mønster	0,7 bar	1,4 bar	1,7 bar

Kontrollere tilstrammingen av hjulenes hakemutre

Serviceintervall: For hver bruk eller daglig

Stram til hjulenes hakemuttere med et moment på 200 N·m for forakselen og 54 N·m for bakakselen.

⚠ ADVARSEL

Hvis du ikke opprettholder korrekt tilstramming av hjulmutterene kan det føre til personskader.

Påse at hjulmutterne er strammet til korrekt moment.

Skifte giroljefilter

Serviceintervall: Etter de 50 første timene

Hver 500. driftstime

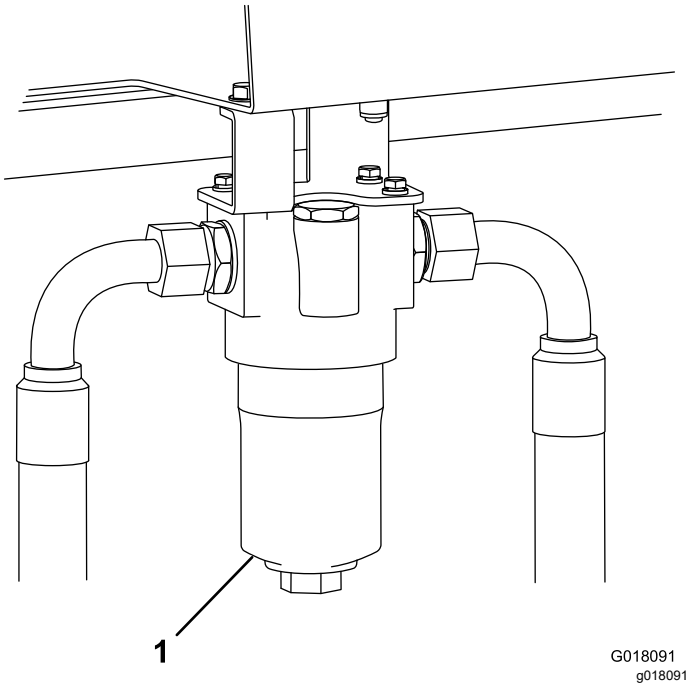

Figur 64

Høyre side av maskinen

1. Giroljefilter

1. Skru ut og fjern bunnen av giroljefilterhuset.
2. Trekk ut filterelementet og kast det.
3. Monter et nytt filterelement.
4. Monter huset.

Skifte det hydrauliske returfilteret

Serviceintervall: Etter de 50 første timene

Hver 500. driftstime

1. Fjern returfilteret.
2. Smør olje på den nye returfilterpakningen.
3. Monter det nye returfilteret på maskinen.

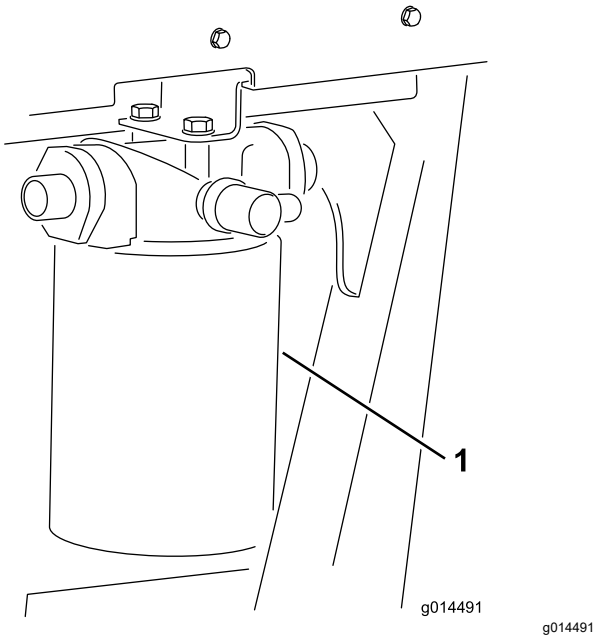

Figur 65

Venstre side av maskinen

1. Returfilter for hydraulikkolje

Kontrollere at bakhjulene er rettet inn i forhold til hverandre

Serviceintervall: Hver 500. driftstime

Bakhjulene må være korrekt innrettet til 3–8 mm for å forhindre overdreven dekkslitasje og sikre trygg maskindrift.

Still inn bakhjulene slik at de peker rett frem. Mål og sammenlign avstanden mellom de fremre sideveggene og de bakre sideveggene ved midthøyden til hjulet. Avstanden mellom de fremre sideveggene skal være stilt til 3–8 mm mindre enn avstanden mellom de bakre sideveggene.

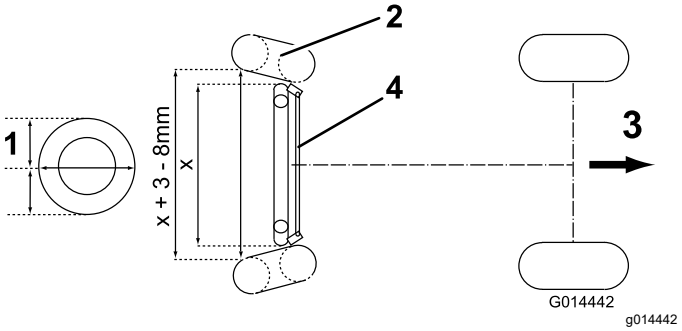

Figur 66

1. Hjulets midthøyde
2. Dekk
3. Retning for kjøring forover
4. Styrestangenhet

Hvis du vil justere innrettingen av bakhjulene, må du først skru ut låsemutrene på venstre og høyre side på styrestangenheten. (Venstre låsemutteren er venstregjenget.) Roter styrestangen for å oppnå korrekt avstand som beskrevet over og trekk til låsemutrene på en trygg måte.

Undersøke girkontrollkabelen og driftsmekanismen

Serviceintervall: Hver 250. driftstime

Kontroller tilstanden og sikkerheten til kabelen og driftsmekanismen ved trekkpedalene og girpumpeendene.

- Fjern oppsamlinger av smuss, sand og andre avsetninger.
- Påse at kuleleddene er trygt festet, og kontroller at monteringsbrakettene og kabelfestene er stramme og fri for sprekker.
- Undersøk endeniplene for slitasje, rust og ødelagte fjærer, og skift ut etter behov.
- Påse at gummiforseglingene er korrekt plassert, og at det er i god stand.
- Påse at artikuleringshylsen som støtter den innvendige kabelen, er i god stand, og at den er godt festet til den ytre kabelenheten ved de pressede koblingene. Hvis det finnes tegn på sprekker eller løsrivelse, må du montere en ny kabel umiddelbart.
- Kontroller at hylsene, stagene og den innvendige kabelen ikke er bøyd, knekt eller skadet på annen måte. Hvis de er det, må du montere en ny kabel umiddelbart.
- Når motoren er slått av, bruker du trekkpedalene hele veien og sikrer at mekanismen beveger seg jevnt og fritt til nøytral posisjon uten at den henger seg opp.

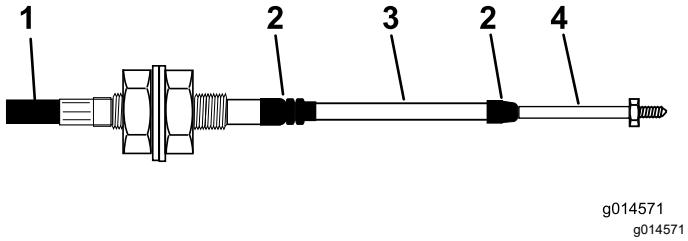

Figur 67

1. Utvendig deksel
2. Gummipakning
3. Hylse
4. Enden på stangen

Vedlikehold av kjølesystem

Kjølesystemsikkerhet

- Du kan bli forgiftet av å svelge motorkjølevæske. Oppbevares utilgjengelig for barn og kjæledyr.
- Utslipp av varm kjølevæske under trykk, eller berøring av en varm radiator og omsluttende deler, kan føre til alvorlige brannsår.
  - La alltid motoren kjøle seg ned i minst 15 minutter før du fjerner radiatorlokket.
  - Bruk en klut når du åpner radiatorlokket. Åpne det forsiktig, slik at dampen kan slippe ut.

Fjerne rester fra kjølesystemet

Serviceintervall: For hver bruk eller daglig

Merk: Du må rengjøre radiatoren og oljekjøleren for å unngå at motoren overopphetes. Kontroller disse delene daglig, og fjern rusk hvis det er nødvendig. Det er imidlertid nødvendig å kontrollere og rengjøre oftere hvis forholdene er svært støvete eller skitne.

1. Stans motoren og ta nøkkelen ut av tenningen.
2. Rengjør motorområdet nøye for alt rusk.
3. Lås opp klemmen og sving bakre skjerm åpen (Figur 68).

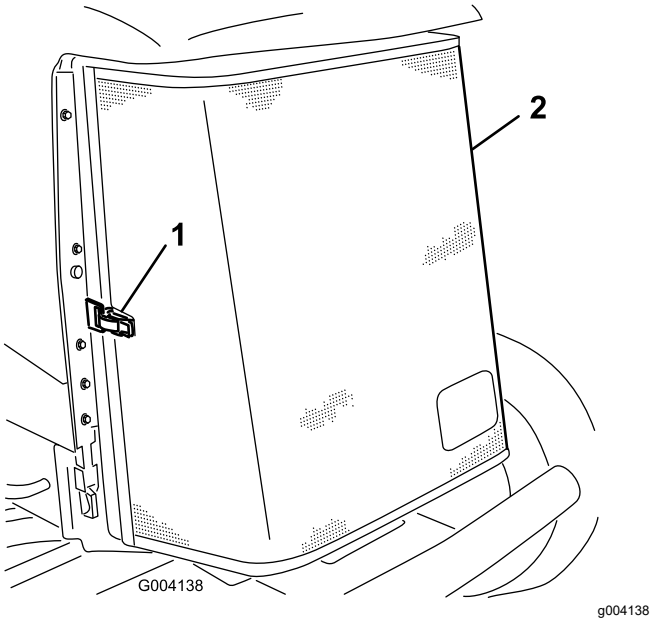

Figur 68

1. Bakre skjermlås
2. Bakre skjerm

4. Rengjør skjermen grundig med trykkluft.

5. Sving låsene innover for å frigjøre oljekjøleren (Figur 69).

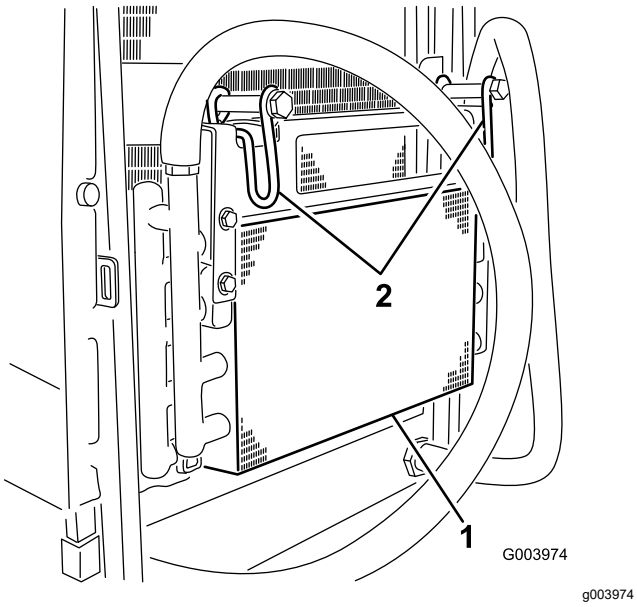

Figur 69

1. Oljekjøler
2. Oljekjølerlåser

6. Rengjør begge sidene av oljekjøleren og radiatoren (Figur 70) grundig med trykkluft.

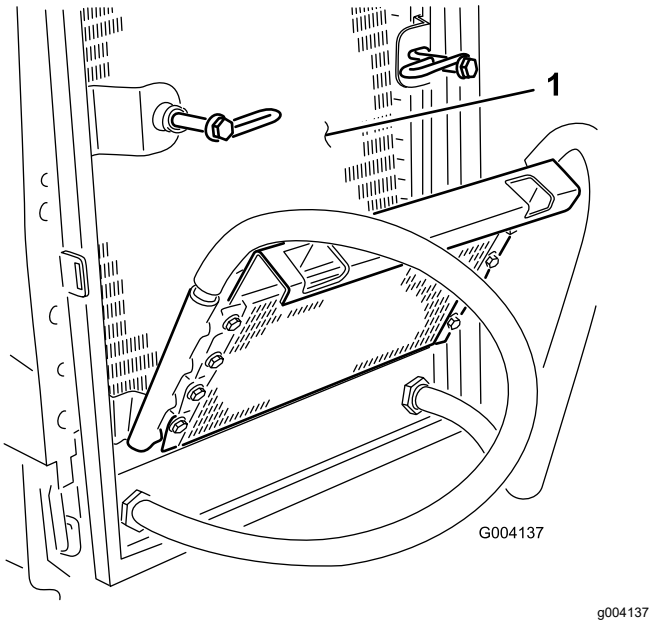

Figur 70

1. Radiator

7. Vipp oljekjøleren tilbake på plass og sikre låsene.
8. Lukk skjermen og fest låsen.

Kontrollere kjølevæskenivået

Serviceintervall: For hver bruk eller daglig

Kjølesystemet er fylt med en oppløsning som er halvt om halvt med vann og frostvæske med etylenglykol. Kontroller kjølemiddelnivået i ekspansjonstanken hver dag før du starter motoren.

⚠ FORSIKTIG

Hvis motoren er varm, kan det hende at varm kjølevæske under trykk kommer ut, noe som kan forårsake brannsår.

- **Ikke åpne radiatorlokket når motoren går.**
- **Bruk en klut når du åpner radiatorlokket. Åpne det forsiktig, slik at dampen kan slippe ut.**

1. Kontroller kjølemiddelnivået i ekspansjonstanken (Figur 71).

   Kjølemiddelnivået skal være mellom merkene på siden av tanken.

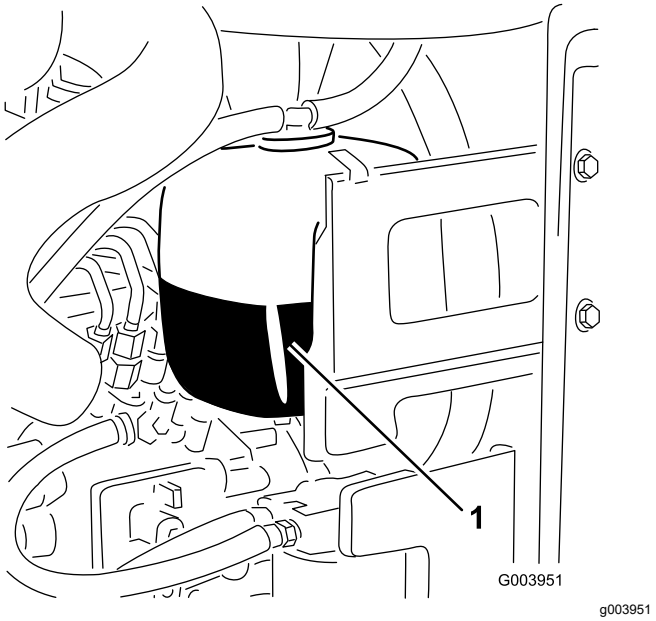

Figur 71

1. Ekspansjonstank

2. Hvis kjølemiddelnivået er lavt, tar du av lokket på ekspansjonstanken og etterfyller systemet. **Ikke fyll på for mye.**
3. Sett på ekspansjonstanklokket.

Vedlikehold av remmer

Stramme vekselstrømsgeneratorremmen

Serviceintervall: Etter de 8 første timene

Hver 100. driftstime

1. Åpne panseret.
2. Kontroller spenningen ved å trykke ned remmen (Figur 72) midt mellom vekselstrømsgeneratoren og veivakselrullene med en kraft på 10 kg.

   Merk: Remmen skal gi etter 11 mm. Hvis avbøyningen er feil kan du fortsette til trinn 3. Hvis den er riktig kan du fortsette driften.

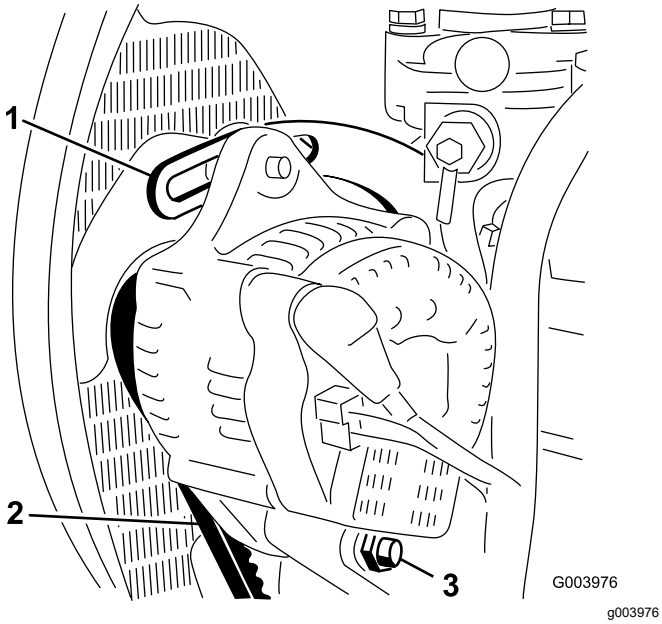

Figur 72

1. Avstiver
2. Vekselstrømsgeneratorrem
3. Svingbolt

3. Løsne skruene som fester avstiveren til motoren (Figur 72), skruen som fester vekselstrømsgeneratoren til avstiveren og svingbolten.
4. Før inn en løftestang mellom vekselstrømsgeneratoren og motoren og lirk vekselstrømsgeneratoren utover.
5. Når du har oppnådd korrekt spenning, trekk til vekselstrømsgeneratoren, avstiveren og svingboltene for å sikre justeringen.

Vedlikehold av hydraulisk system

Sikkerhet for hydraulikksystem

- Oppsøk legehjelp øyeblikkelig hvis olje kommer i direkte kontakt med huden. Innsprøytet væske må fjernes kirurgisk innen få timer av en lege.
- Kontroller at alle hydraulikkslanger og ledninger er i god stand, og at alle hydrauliske koblinger og beslag er tette, før det hydrauliske systemet settes under trykk.
- Hold kropp og hender borte fra hull eller dyser som sprøyter ut hydraulisk olje under høyt trykk.
- Bruk kartong eller papir til å finne lekkasjer.
- Før du utfører vedlikehold eller reparasjoner på det hydrauliske systemet, må du forsiktig slippe ut alt trykket.

Kontrollere hydraulikkledningene og -slangene

Serviceintervall: For hver bruk eller daglig

Kontroller hydrauliske ledninger og slanger for å kontrollere at det ikke er lekkasjer, at det ikke er knekk på dem, at ingen monteringsstøtter er løse, at ingen beslag er løse og at de ikke er slitt på grunn av værforhold eller kjemisk forringelse. Foreta alle nødvendige reparasjoner før bruk.

Kontrollere hydraulikkoljen

Serviceintervall: For hver bruk eller daglig

Beholderen fylles på i fabrikken med rundt 32 l hydraulisk olje av høy kvalitet. Den beste tiden for å sjekke hydraulikkvæsken er når den er kald.

Anbefalt erstatningsvæske er:

Toro Premium All Season Hydraulic Fluid: tilgjengelig i beholdere på 19 l eller fat på 208 l – ta kontakt med Toro-forhandleren for å finne delenumre.

Alternative væsker: Hvis Toro-væske ikke er tilgjengelig, kan andre væsker brukes, forutsatt at de oppfyller alle følgende materialegenskaps- og bransjespesifikasjoner. Kontroller med oljeleverandøren for å finne et egnet produkt.

Merk: Toro er ikke ansvarlig for skader som skyldes uegnede erstatninger. Bruk bare produkter fra anerkjente produsenter som står for sine anbefalinger.

Hydraulikkvæske med høy viskositetsindeks og lavt flytepunkt mot slitasje, flergrads ISO VG 46

Materielle egenskaper:

Viskositet, ASTM D445	cSt ved 40 °C 44 til 48 cSt ved 100 °C 7,9 til 9,1
Viskositetsindeks ASTM D2270	140 eller høyere (høy viskositetsindeks indikerer en væske med forskjellig vekt)
Flytepunkt, ASTM D97	-36,7 °C til -45 °C
FZG, sviktstadium	11 eller bedre
Vanninnhold (ny væske)	500 ppm (maks.)

Bransjespesifikasjoner:

Vickers I-286-S, Vickers M-2950-S, Denison HF-0, Vickers 35 VQ 25 (Eaton ATS373-C)

Riktige hydrauliske væsker må angis for mobilt maskineri (i motsetning til industriell anleggsbruk), for forskjellig vekt, med ZnDTP- eller ZDDP-tilsetningsstoffpakke mot slitasje (ikke en væske uten aske).

Viktig: **Mange hydrauliske væsker er nesten fargeløse, noe som gjør det vanskelig å oppdage lekkasjer. Et rødt fargestoff for den hydrauliske oljen er tilgjengelig i flasker på 20 ml. Én flaske er nok til 15–22 liter med hydraulisk væske. Bestill delenr. 44-2500 fra en autorisert Toro-forhandler.**

Syntetisk, biologisk nedbrytbar hydraulikkvæske er tilgjengelig i beholdere på 19 l eller fat på 208 l – ta kontakt med Toro-forhandleren for å finne delenumre.

Denne syntetiske, biologisk nedbrytbare væsken av høy kvalitet har blitt testet og funnet å være kompatibel med denne Toro-modellen. Andre merker med syntetiske væsker kan ha problemer med forseglingskompatibilitet, og Toro kan ikke ta ansvar for uegnede erstatninger.

Merk: Denne syntetiske væsken er ikke kompatibel med Toros biologisk nedbrytbare væske som tidligere ble solgt. Ta kontakt med en Toro-forhandler for mer informasjon.

Alternative oljer:

- Mobil EAL Envirosyn H 46 (USA)
- Mobil EAL Hydraulic Oil 46 (internasjonalt)

1. Parker maskinen på en jevn flate, senk klippeenheten, sett på parkeringsbremsen, stopp motoren og ta ut nøkkelen.
2. Kontroller siktnivåglasset på siden av tanken.

   Merk: Nivået skal være ved det øvre merket.
3. Hvis det trengs mer hydraulikkvæske, rengjør rundt påfyllingshalsen og lokket på hydraulikktanken (Figur 73), og ta av lokket.

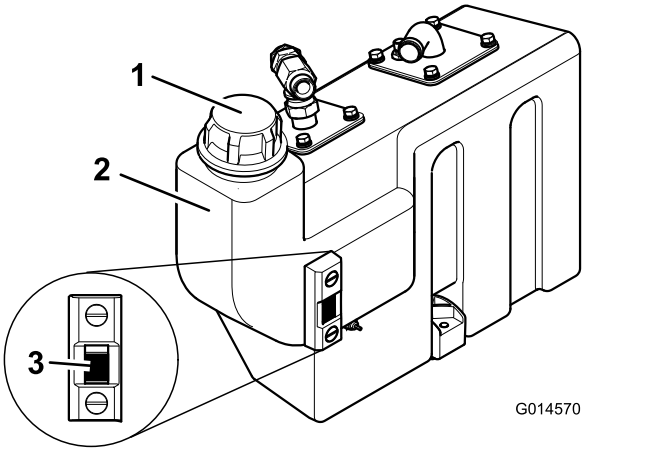

g014570

Figur 73

1. Lokk på hydraulisk tank
2. Væsketanken
3. Siktnivåglass

4. Fjern lokket, og fyll tanken til det øvre merket på siktnivåmåleren.

   Viktig: **Ikke fyll på for mye.**
5. Sett på lokket på tanken.

Overhale det hydrauliske systemet

Serviceintervall: Hver 500. driftstime

Merk: Hold vann unna de elektriske komponentene. Bruk en tørr klut eller børste til å rengjøre slike områder.

Denne prosedyren utføres best når hydraulikkvæsken er varm (ikke svært varm). Senk klippeenhetene til bakken, og tapp ut av det hydrauliske systemet.

1. Fjern tappepluggen for hydraulikktanken, og la oljen renne ned i et tappefat.
2. Når oljen slutter å renne, setter du tappepluggen på igjen med ny tetning.
3. Fjern sugeflensen for oljetanken for å få tilgang til sugefilteret.
4. Skru ut og fjern filteret og rengjør med parafin eller bensin før installering.
5. Installer oljefilterelementet for returlinjen.
6. Sett inn oljefilterelementet for giret.
7. Fyll hydraulikktanken med frisk og ren hydraulikkvæske av anbefalt type.
8. Kjør maskinen og bruk alle hydraulikksystemene til hydraulikkvæsken er varm.
9. Kontroller væskenivået, og fyll på etter behov til det øvre merket på siktmåleren.

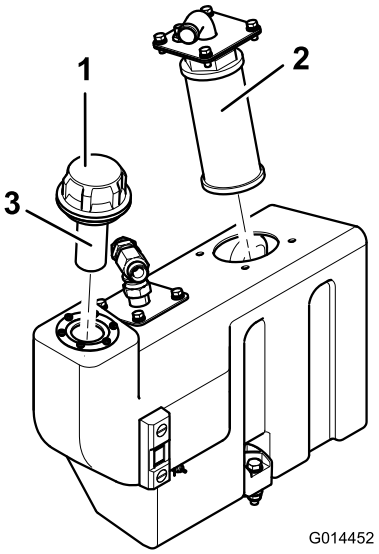

g014452

Figur 74

1. Påfyllingslokk for oljetank
2. Sugefilter
3. Påfyllingsfilter

Kontrollere varselsystemet for overoppheting av hydraulikkvæsken

Serviceintervall: Hver 500. driftstime

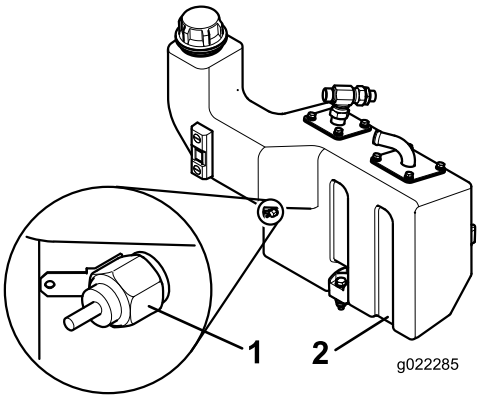

g022285

Figur 75

1. Temperaturbryter
2. Hydraulikktank

1. Vri tenningsnøkkelen til posisjon I.
2. Koble rød/gul ledningsterminal fra temperaturbryteren for hydraulikktanken.
3. Berør metallterminalen til ledningen på et egnet jordet punkt og sikre at metalloverflatene oppnår god kontakt.

Hornet lyder og varsellampe for temperaturen på hydraulikkvæsken lyser for å bekrefte korrekt drift. Hvis det er nødvendig, skal du utføre reparasjoner før du bruker maskinen.

Vedlikehold av klippeenheten

Knivsikkerhet

En slitt eller skadet kniv eller motstål kan brekke, og deler kan slynges ut mot deg eller andre og føre til alvorlige personskader eller en dødsulykke.

- Inspiser knivene og motstålet regelmessig med tanke på stor slitasje eller skade.
- Vær forsiktig når du kontrollerer knivene. Bruk hansker, og vær forsiktig når du utfører service på dem. Kniver og motstål skal kun skiftes ut eller slipes. Du må aldri rette dem ut eller sveise dem.
- Vær forsiktig med maskiner med flere klippeenheter, da rotering av én klippeenhet kan få spolene i de andre klippeenhetene til å rotere.

Demontere og montere en klippeenhet

Fjerne en klippeenhet fra maskinen

1. Sett maskinen på en jevn flate. Slå av motoren, sett på parkeringsbremsen, og ta ut nøkkelen fra tenningsbryteren.
2. Lås opp klippeenheten og senk den helt ned til bakken.
3. Fjern de to boltene som fester klippeenhetsmotoren til drivenden. Fjern motoren og plasser den ut av veien.
4. Fjern lokket, og fjern M24-mutteren og skiven fra dreieakselen (Figur 76).

   Merk: Behold skiven på den midtre klippeenheten, mellom armen og svingstøpningen, samt de andre monteringsdelene (Figur 77).

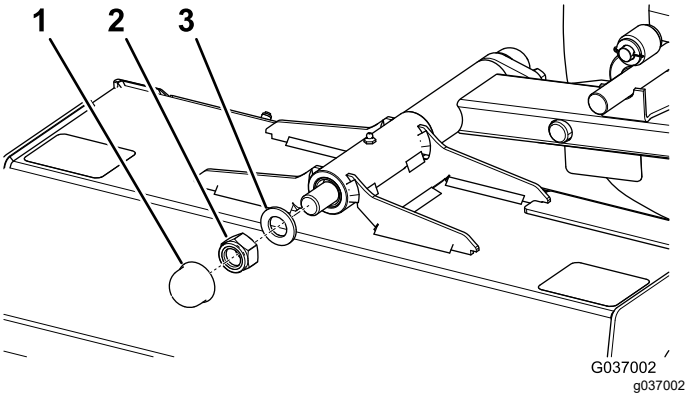

Figur 76

1. Lokk
2. Mutter
3. Skive

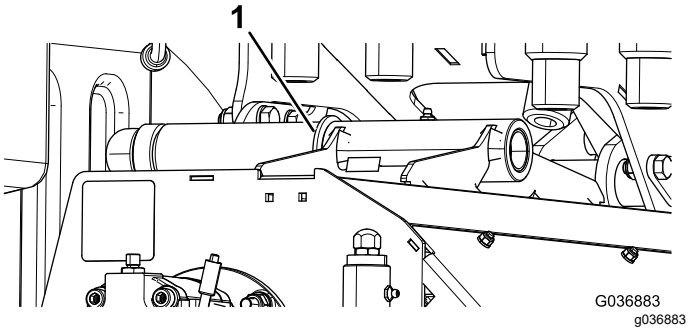

Figur 77

Kun midtre klippeenhet

1. Skive

5. Skyv klippeenheten av akselen.

Montere en klippeenhet på maskinen

1. Sett maskinen på en jevn flate. Slå av motoren, sett på parkeringsbremsen, og ta ut nøkkelen fra tenningsbryteren.
2. Påse at låseringen kun er montert på drivenden.
3. Lås opp og senk den relevante armen til bakken.
4. Skyv klippeenheten på tappen til armhylsen kommer i berøring med svingstøpningen.

   Merk: Monter den eksisterende skiven på den midtre klippeenheten, mellom armen og svingstøpningen (Figur 77).
5. Monter skiven og M24-låsemutteren, og stram låsemutteren (Figur 76).
6. Løsne låsemutteren med 1/8 til 1/4 omdreining slik at klippeenheten kan svinge fritt.
7. Monter klippeenhetsmotoren til drivenden av klippeenheten med festene du fjernet tidligere.
8. Stram boltene til et dreiemoment på 80 N·m.

Undersøke knivene

Serviceintervall: Hver 50. driftstime—Undersøk knivene for skade og slitasje.

Hver 50. driftstime—Påse at hver knivbolt er strammet til 45 Nm.

Viktig: **Hvis en enkel kniv er skadet, skal både den kniven og kniven på motsatt side fjernes og skiftes ut som et par for å opprettholde balansen.**

1. Parker maskinen på en jevn overflate, hev klippeenheten, sett på parkeringsbremsen, slå av motoren, og ta nøkkelen ut av tenningen.
2. Støtt den hevede klippeenheten ved bruk av jekkstøttene.
3. Undersøk kniven for skade, og vær spesielt oppmerksom på festene, kniveggen og monteringshullet (Figur 78). Skift alle skadde kniver og festene.

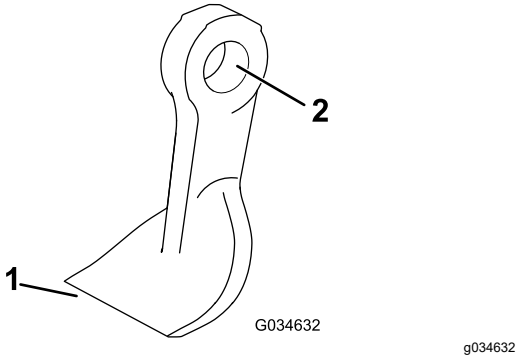

Figur 78

1. Knivegg
2. Monteringshull

4. Inspiser hver kniv for slitasje ved hjelp av slitasjelinjen (Figur 79). Skift kniven når den er slitt ned til slitasjelinjen.

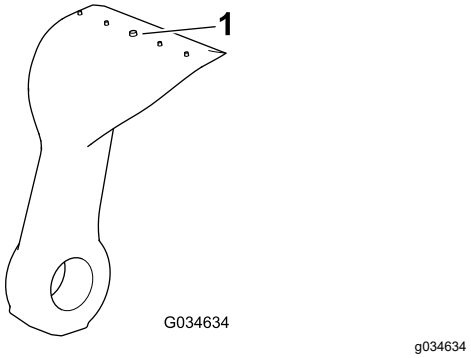

Figur 79

1. Slitasjelinje

5. Påse at hver knivbolt er strammet til 45 Nm.
6. Grip hver kniv og påse at det ikke er mer enn totalt 3 mm fri bevegelse i begge retninger fra rotoren. Hvis det er mer enn totalt 3 mm fri bevegelse, skift ut kniven.

7. Kontroller hvert par med motliggende kniver om en vektforskjell foreligger mellom dem.

   Merk: Hvert par med motliggende kniver bør ikke ha en vektforskjell på mer enn 10 gram.

⚠ FARE

En slitt eller skadet kniv kan brekke, og en del av kniven kan slynges ut mot deg eller andre og føre til alvorlige personskader eller en dødsulykke.

- **Inspiser knivene regelmessig for slitasje eller skade.**
- **Skift ut en slitt eller skadet kniv.**

Slipe knivene

Se veiledningen som følger med knivslipesettet.

Kontrollere knivboltene

Serviceintervall: Hver 50. driftstime

Påse at alle knivboltene er strammet til 45 Nm.

Kontrollere det bakre vernet

Serviceintervall: For hver bruk eller daglig

Undersøk det bakre vernet for slitasje eller skade (Figur 80). Skift ut det bakre vernet hvis det er skadet for å forhindre at gjenstander blir kastet inn i førerens område.

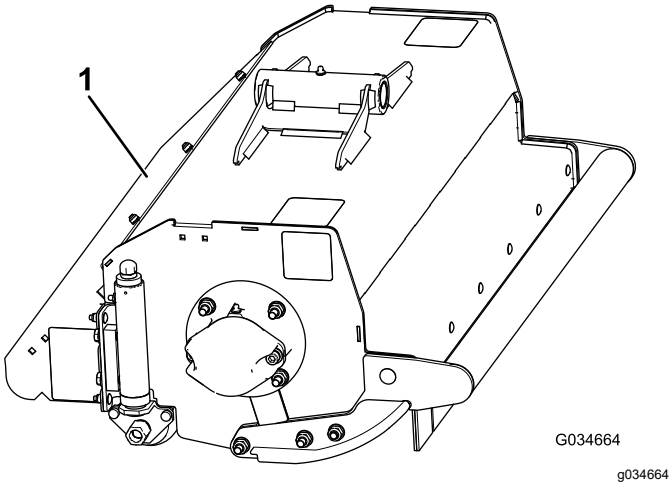

Figur 80

1. Bakre vern

Kontrollere gummivernet

Serviceintervall: For hver bruk eller daglig

Kontroller gummivernet for slitasje eller skade (Figur 81). Skift ut gummivernet hvis det er skadet for å forhindre at gjenstander blir kastet ut mot deg.

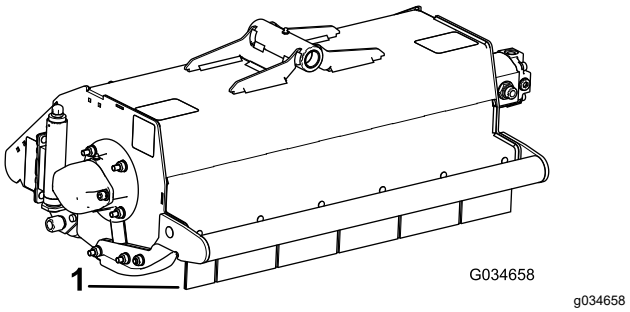

Figur 81

1. Gummivernet

Kontrollere klippeenhets-akselen

Serviceintervall: Hver 50. driftstime

1. Hev og støtt klippeenheten.
2. Grip hver klippeenhet, og kontroller for høy dødgang fra side til side eller opp og ned.

Kontrollere for rotorvibrasjon

Serviceintervall: For hver bruk eller daglig—Kontroller for uvanlige vibrasjoner fra rotoren.

Kjør klippeenheten på full hastighet for å kontrollere for uvanlige vibrasjoner fra rotoren.

1. Start motoren og flytt maskinen til et flatt, åpent område unna tilskuere.
2. Senk klippeenheten, og aktiver parkeringsbremsen.
3. Engasjer kraftuttaket og kjør motoren ved full gass mens du ser etter uvanlige rotorvibrasjoner.
4. Hvis rotorvibrasjonen er uvanlig, utfører du følgende:
   A. Sett gassen til tomgang, slå av kraftuttaket, og løft klippeenheten.
   B. Slå av motoren, ta ut nøkkelen, og vent til alle bevegelige deler har stoppet.
   C. Kontroller klippeenheten for det følgende:
      - Rusk som hindrer rotoren eller bladene å fungere korrekt. Fjern blokkeringer. Se Renske en blokkert rotor (side 27).

- En skadet rotor eller slitte rotorlagre. Se Kontrollere rotorlagrene (side 52).
- Manglende, skadede, ubalanserte eller overdrevent slitte blader. Se Slipe knivene (side 51) og Skifte ut knivene (side 52).

  Viktig: **Alle motstridende knivpar må ha en lignende mengde slitasje. Ubalanserte blader kan påvirke rotorens balanse.**

Viktig: **Hvis du ikke kan korrigere årsaken til uvanlig rotorvibrasjon, ta kontakt med din autoriserte Toro-forhandler.**

Kontrollere rotorlagrene

Serviceintervall: Hver 50. driftstime—Kontroller for høy dødgang i rotorlagrene.

Viktig: **Bruk hansker når du sjekker rotorlagrene.**

1. Parker maskinen på en jevn overflate og sett på parkeringsbremsen.
2. Hev klippeenheten, slå av motoren, ta ut nøkkelen, og vent til alle bevegelige deler har stoppet.
3. Støtt klippeenheten med jekkstøtter.
4. Grip rotoren i begge ender, og kontroller om endeklaringen er for stor. Det kan være nødvendig å bytte den ut. Ta kontakt med din autoriserte Toro-forhandler.

Kontrollere det bakre valselagerets justering

Serviceintervall: Hver 50. driftstime

Viktig: **Hold valselagrene på klippeenhetene korrekt justert for å sikre maksimal levetid. Stor klaring i valseenden forårsaker for tidlig skade på lagrene.**

1. Ta tak i valsen og flytt den fra side til side og opp og ned.
2. Hvis det er stor bevegelse, trekker du forsiktig til mutrene på hver ende av valsen med en skrunøkkel akkurat nok til å fjerne endeklaringen (Figur 82).

   Merk: Valsen skal fortsatt rotere fritt etter justeringen. Hvis du strammer mutterne for mye, kan det føre til for tidlig skade på lagrene.

   Merk: Juster mutterne med lik mengde i begge ender av valsen.

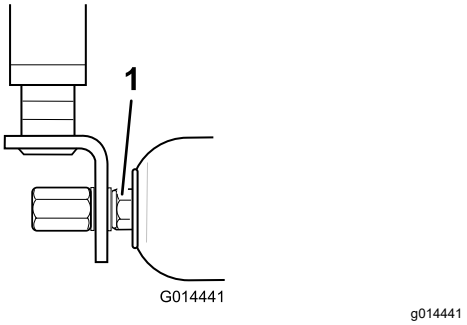

Figur 82

1. Mutter

Kontrollere spenningen på den bakre valseskrapeledningen

Serviceintervall: Hver 50. driftstime

Påse at skrapeledningene har korrekt spenning for maksimal levetid.

1. Stram forsiktig holdemutterne til skrapeledningen for å fjerne eventuell slakk fra skrapeledningene.
2. Stram mutterne fire fulle omganger for å få korrekt ledningsspenning (Figur 83).

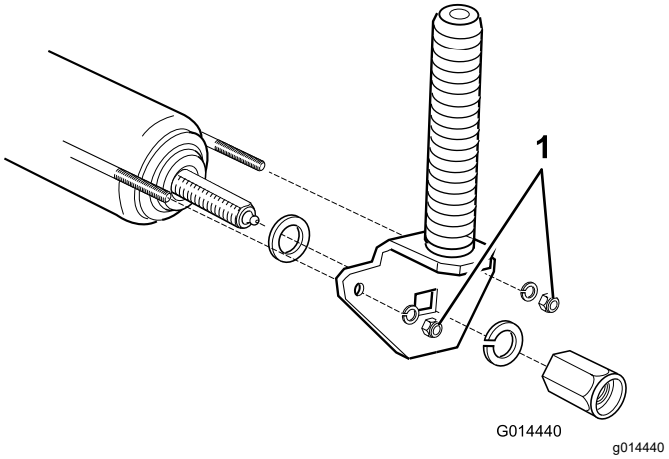

Figur 83

1. Holdemuttere for skrapeledning

Merk: Skrapeledningene må ikke trekkes til for hardt.

Skifte ut knivene

Serviceintervall: Årlig—Bytt knivene.

For å opprettholde balansen skal kniver alltid skiftes ut i par med motstående kniv, eller hele rotoren skal skiftes. Skift også hylsen, bolten og låsemutteren når du skifter en kniv. Det er to servicesett tilgjengelig for knivskifte. Se *Delekatalogen*.

1. Løft klippeenheten, og fest den med jekkstøttene.
2. Sett på parkeringsbremsen, slå av motoren, og ta ut nøkkelen.
3. Drei rotoren sakte for hånd, slik at hver enkelt rad med slirer er i ønsket stilling og lett tilgjengelige.
4. Bruk rotorens låseverktøy (medfølger i knivslipesettet) for å låse rotoren.
5. Fjern eventuell rusk fra bolthodet og mutteren, og rengjør de utstikkende gjengene med en stålbørste.
6. Merk posisjonen til bolthodet slik at du kan erstatte boltene fra samme side.
7. Hold kniven i en fille eller med en polstret hanske, og fjern mutteren, bolten, hylsen og kniven (Figur 84).

   Merk: Om nødvendig, smør rustoppløsende olje på gjengene slik at det er lettere å fjerne mutteren.

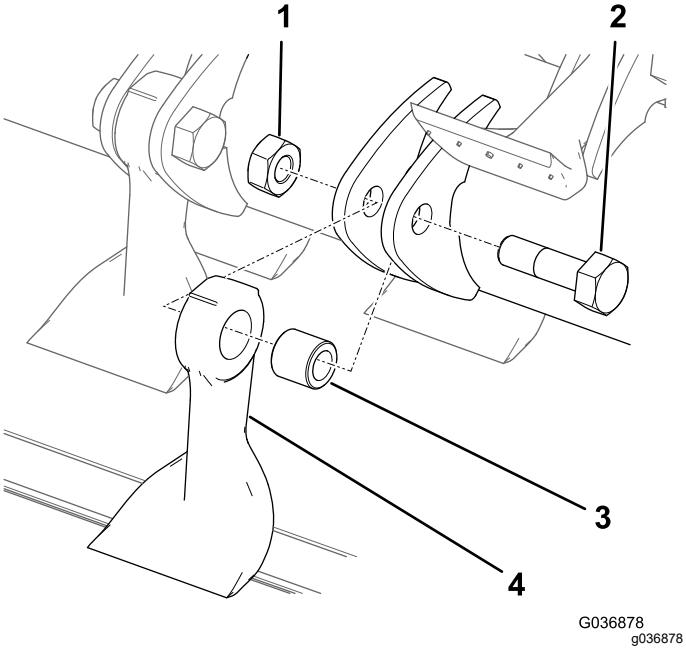

Figur 84

1.	Mutter	3.	Hylse
2.	Bolt	4.	Kniv

8. Kast kniven, hylsen, mutteren og bolten.
9. Monter en ny kniv og hylse med en ny mutter og knivbolt (Figur 84).

   Merk: Vær oppmerksom på merkingene for bolthodestillingen slik at du kan skifte ut bolten i samme retning.
10. Trekk til festene med et moment på 45 N·m.

Chassis

Inspisere sikkerhetsbeltet

Serviceintervall: For hver bruk eller daglig

1. Inspiser sikkerhetsbeltet med henblikk på slitasje, hakk og andre skader. Skift ut sikkerhetsbelte(r) hvis en eller flere komponenter ikke fungerer riktig.
2. Rengjør sikkerhetsbeltet etter behov.

Kontrollere festene

Serviceintervall: For hver bruk eller daglig

Kontroller maskinen for løse og manglende fester.

Merk: Stram alle løse fester. Erstatt eventuelle manglende festeanordninger.

Utvidet vedlikehold

Serviceintervall: Hver 250. driftstime—Kontroller slangene til kjølesystemet.

Annet hvert år—Tøm og skift kjølevæsken.

Annet hvert år—Skift ut alle bevegelige slanger.

Annet hvert år—Skift ut girkabelen.

Rengjøring

Vaske maskinen

Vask maskinen etter behov med bare vann eller vann og et mildt rengjøringsmiddel. Du kan bruke en klut når du vasker maskinen.

Viktig: **Ikke bruk brakkvann eller gjenvunnet vann til å rengjøre maskinen.**

Viktig: **Bruk ikke trykkspyleutstyr til å rengjøre maskinen. Høyttrykksutstyr kan skade det elektriske systemet, løsne viktige merker og vaske bort nødvendig fett fra friksjonspunktene. Unngå overdreven bruk av vann nær kontrollpanelet, motoren og batteriet.**

Viktig: **Ikke vask maskinen mens motoren er i gang. Vask av maskinen mens motoren er i gang kan føre til interne skader på motoren.**

Lagring

Sikkerhet ved oppbevaring

- Slå av motoren, ta ut nøkkelen og vent til alle bevegelige deler stopper før du forlater førerposisjonen. La maskinen kjøle seg ned før justering, vedlikehold, rengjøring eller oppbevaring.
- Oppbevar aldri maskinen eller bensinkannen i nærheten av åpen ild, gnister eller kontrollampe, som på en varmtvannstank eller andre apparater.

Klargjøre trekkenheten

1. Parker maskinen på en jevn overflate, senk klippeenhetene, koble inn parkeringsbremsen, stopp motoren og ta ut tenningsnøkkelen.
2. Rengjør trekkenheten, klippeenhetene og motoren grundig.
3. Kontroller trykket i dekkene. Se Kontrollere lufttrykket i dekkene (side 43).
4. Kontroller alle festene. Stram dem til etter behov.
5. Smør alle smørenipler og omdreiningspunkter. Tørk opp overflødig smøremiddel.
6. Bruk litt sandpapir på og mal malte områder som har fått riper eller rust. Reparer alle hakk i metallet.
7. Overhal batteriet og kablene som følger. Se Sikkerhet for elektrisk system (side 42).
   A. Ta batteriklemmene av batteripolene.
   B. Rengjør batteriet, klemmene og polene med en stålbørste og en oppløsning av natron.
   C. Smør batteripolene og kabelklemmene med Grafo 112X (Toro-delenummer 505-47) eller vaselin for å forhindre korrosjon.
   D. Lad batteriet sakte opp i 24 timer hver 60. dag for å forhindre blysulfatering av batteriet.

Klargjøre motoren

1. Tøm motoroljen fra bunnpannen, og sett tappepluggen på plass.
2. Ta ut og kast oljefilteret. Sett inn et nytt oljefilter.
3. Fyll motoren med spesifisert motorolje.
4. Start motoren, og kjør den på tomgang i omtrent to minutter.
5. Slå av motoren og ta ut nøkkelen.
6. Spyl drivstofftanken med rent, ferskt drivstoff.
7. Fest alle beslagene for drivstoffsystemet.

8. Rengjør og overhal luftrenseren grundig.
9. Forsegl inntaket til luftrenseren og eksosåpningen med værbestandig teip.
10. Kontroller frostvæsken, og fyll på halvt om halvt med vann og frostvæske med etylenglykol etter behov, avhengig av forventet minimumstemperatur der du bor.

Feilsøking

Problem	Mulig årsak	Løsning
Det er områder med uklippet gress ved overlappingen mellom treskerotorer.	1. Du svinger for skarpt. 2. Maskinen sklir sidelengs ved kjøring på tvers i en skråning. 3. Det er ingen bakkekontakt på en ende av klippeenheten på grunn av dårlig ført slanger eller feilplasserte hydraulikkadaptere. 4. Det er ingen bakkekontakt på den ene enden av klippeenheten fordi en svingbolt er fastkjørt. 5. Det er ingen bakkekontakt på den ene enden av klippeenheten på grunn av oppsamling av gress under klippeenheten.	1. Øk svingradiusen 2. Klipp opp/ned skråningen. 3. Korriger slangeføringen eller plasseringen til hydraulikkadapterne. 4. Løsne og smør svingpunktene. 5. Fjern oppsamlingen av gress.
Det er kantlinjer langs hele bredden i klippen på tvers av kjøreretningen.	1. Hastighet framover er for høy. 2. Treskerotorhastigheten er for langsom. 3. Klippehøyden er for lav.	1. Reduser hastighet framover. 2. Øk motorhastigheten. 3. Hev klippehøyden.
Det er kantlinjer i gresset som er klippet, på tvers av kjøreretningen, over klippebredden til en treskerotor.	1. En treskerotor kjører sakte.	1. Kontroller treskerotorhastigheten. Kontakt din distributør.
Det er et steg i høyden for det klipte gresset på overlappingspunktet mellom treskerotorene.	1. Det er en inkonsekvent klippehøydeinnstilling på en treskerotor. 2. Posisjonskontrollen for heve/senke er ikke i svevestilling. 3. Det er ingen bakkekontakt på en ende av klippeenheten på grunn av dårlig ført slanger eller feilplasserte hydraulikkadaptere. 4. Det er ingen bakkekontakt på den ene enden av klippeenheten fordi svingbolter er fastkjørt. 5. Det er ingen bakkekontakt på den ene enden av klippeenheten på grunn av oppsamling av gress under klippeenheten.	1. Kontroller og juster klippehøydeinnstil-lingen. 2. Sett posisjonskontrollen til svevestillingen. 3. Korriger slangeføringen og plasseringen til hydraulikkadapterne. 4. Løsne og smør svingpunktene. 5. Fjern oppsamlingen av gress.
Enkelte gresspartier er uklippet eller dårlig klippet.	1. Klippehøyden er for høy. 2. Kniveggene på slirene er avrundet.	1. Senk innstilling av klippehøyde. 2. Slip knivene.
Det er linjer med uklippet eller dårlig klippet gress i kjøreretningen.	1. Klippeenhetene spretter. 2. Det er slitte slirelagre/lagerhustapper. 3. Det er løse komponenter i klippeenheten. 4. Treskerknivene vipper ikke fritt.	1. Reduser foroverhastigheten, og reduser vektoverføringen. 2. Erstatt eventuelle slitte deler. 3. Kontroller og trekk til komponenter etter behov. 4. Sørg for at alle treskekniver kan bevege seg uhindret.
Det er skalpering på gresset.	1. Underlaget er for ujevnt for klippehøydeinnstillingen.	1. Hev klippehøyden.

Problem	Mulig årsak	Løsning
Motoren starter ikke med tenningsnøkkelen.	1. Det er ikke strøm i sperrebryteren for gir i nøytral. 2. Det er ikke strøm i sperrebryter for parkeringsbremsen. 3. Det er ikke strøm i sperrebryteren for klippeenhetsdrivverket. 4. En elektrisk kobling fungerer ikke som den skal.	1. Ta foten av trekkpedalene for kjøring forover eller rygging, eller kontroller innstillingen til sperrebryteren for gir i nøytral. 2. Sett parkeringsbremsbryteren i PÅ-stillingen. 3. Flytt klippeenhetsbryteren til AV-stillingen. 4. Finn og korriger feilen i det elektriske systemet.
Batteriet har ikke strøm.	1. En terminalkobling er løs eller rustet. 2. Generatorremmen er løs eller utslitt. 3. Batteriet er utladet. 4. Det er en elektrisk kortslutning.	1. Rengjør og stram til terminalkoblingene. Lad opp batteriet. 2. Juster spenningen eller skift ut remmen. Se brukerhåndboken til motoren. 3. Lad opp eller skift ut batteriet. 4. Finn kortslutningen og reparer den.
Det hydrauliske oljesystemet er overopphetet.	1. En skjerm er blokkert. 2. Oljeavkjøleribbene er skitne/blokkerte. 3. Motorradiatoren er skitten/blokkert. 4. Lav innstilling for avlastningsventilen. 5. Oljenivået er lavt. 6. Bremsene er aktivert. 7. En vifte eller et viftedrivverk fungerer ikke som det skal.	1. Rengjør skjermen. 2. Rengjør ribbene. 3. Rengjør radiatoren. 4. Kontroller avlastningsventiltrykket. Rådfør deg med en autorisert distributør. 5. Fyll beholderen opp til riktig nivå. 6. Deaktiver bremsene. 7. Kontroller driften av viften, og utfør service på om nødvendig.
Bremsesystemet fungerer ikke som det skal.	1. Hjulmotorbremsenheten fungerer ikke som den skal. 2. Bremseskivene er slitte. 3. Utilstrekkelig bremsefrigjøringstrykk.	1. Rådfør deg med en autorisert distributør. 2. Skift ut bremseskivene. Rådfør deg med en autorisert distributør. 3. Øk motorturtallet. Rådfør deg med en autorisert distributør.
Mangel på styring.	1. Styreventilen fungerer ikke som den skal. 2. En hydraulikksylinder fungerer ikke som den skal. 3. En styreslange er skadet.	1. Utfør service på eller skift ut styreventilen. 2. Utfør service på eller skift ut hydraulikksylinderen. 3. Skift ut slangen.
Maskinen beveger seg verken forover eller bakover.	1. Parkeringsbremsen er tilkoblet. 2. Oljenivået er lavt. 3. Beholderen inneholder feil type olje. 4. Trekkpedalforbindelsen er skadet. 5. Girpumpen er skadet. 6. Giromløpsventilen er åpen. 7. En drivforbindelse er ødelagt. 8. Utilstrekkelig bremsefrigjøringstrykk.	1. Frigjør parkeringsbremsen. 2. Fyll beholderen opp til riktig nivå. 3. Tøm beholderen, og fyll på riktig oljetype. 4. Sjekk forbindelsene, og skift ut eventuelle skadde eller slitte deler. 5. Få en autorisert distributør til å overhale girpumpen. 6. Steng omløpsventilen. 7. Skift ut drivforbindelsen. 8. Øk motorturtallet. Rådfør deg med en autorisert distributør.
Maskinen kryper fremover eller bakover i fri.	1. Girets nøytralinnstilling er stilt feil.	1. Juster innstillingen for girforbindelse i nøytral.

Problem	Mulig årsak	Løsning
Det er overdreven støy i hydraulikksystemet.	1. En pumpe fungerer ikke som den skal.	1. Finn den støyende pumpen, og utfør service eller skift ut.
	2. En motor fungerer ikke som den skal.	2. Finn den støyende motoren, og utfør service eller skift ut.
	3. Luft lekker inn i systemet.	3. Stram til eller skift ut de hydrauliske niplene, særlig i sugelinjene.
	4. Sugefilteret er blokkert eller ødelagt.	4. Rengjør og skift ut sugefilteret, eller skift ut etter behov.
	5. Overdreven oljeviskositet på grunn av kalde forhold.	5. La systemet varme seg opp.
	6. Lav innstilling for avlastningsventilen.	6. Kontroller avlastningsventiltrykket. Rådfør deg med en autorisert distributør.
	7. For lite hydraulisk olje.	7. Fyll beholderen for hydraulikkolje opp til riktig nivå.
Maskinen mister kraft etter innledende tilfredsstillende drift.	1. En pumpe eller motor er slitt.	1. Erstatt deler etter behov.
	2. For lite hydraulisk olje.	2. Fyll hydraulikkvæsketanken til riktig nivå.
	3. Oljen i det hydrauliske systemet har feil viskositet.	3. Bytt ut oljen i hydraulikktanken med olje med korrekt viskositet. Se avsnittet Spesifikasjoner.
	4. Oljefilterelementet er blokkert.	4. Bytt filterelementet.
	5. Trykkavlastningsventilen fungerer ikke som den skal.	5. Rengjør avlastningsventilen, og kontroller trykket. Rådfør deg med en autorisert distributør.
	6. Systemet er overopphetet.	6. Reduser arbeidshastigheten (øk klippehøyden eller reduser foroverhastigheten).
	7. Sugeslangen har lekkasjer.	7. Kontroller og stram til koblingene. Skift ut slangen om nødvendig.
En treskerotor banker under rotering.	1. Treskerotorlagrene er slitte.	1. Skift ut lagrene om nødvendig.
En treskerotor roterer sakte.	1. Et treskerotorlager er fastkjørt.	1. Skift ut lagrene om nødvendig.
	2. En motor med feil rotasjon ble montert.	2. Undersøk motoren, og bytt den ut hvis det er nødvendig.
	3. Motorens integrerte ventiler fungerer ikke riktig.	3. Rengjør og kontroller ventilene.
	4. Motoren er slitt.	4. Skift ut motoren.
En klippeenhet løfter ikke ut av arbeidsnivå.	1. Svikt i løftesylinderpakningen.	1. Skift ut pakningene.
	2. Trykkavlastningsventilen er sperret åpen eller feil innstilt.	2. Kontroller avlastningsventiltrykket. Rådfør deg med en autorisert distributør.
	3. En kontrollventil fungerer ikke som den skal.	3. Overhal kontrollventilen.
	4. Mekanisk blokkering.	4. Fjern blokkeringen.
Klippeenhetene følger ikke konturene i bakken.	1. Slangeføringen eller plasseringen av de hydrauliske koblingene er feil.	1. Beveg klippeenhetene så langt ut de kan i alle retninger, og se om slangene er stramme noen steder. Før slangene korrekt, og flytt på koblingene etter behov.
	2. Svingpunktene er for stramme.	2. Løsne og smør svingpunktene etter behov.
	3. Klippeenheten brukes i hold-stilling.	3. Flytt posisjonskontrollbryteren til posisjon for ned/sveve.
	4. Vektoverføringen er satt for høyt.	4. Reduser vektoverføringen.

Problem	Mulig årsak	Løsning
Klippeenhetene starter ikke når de senkes til arbeidsstilling.	1. Setesensorbryteren virker ikke.	1. Kontroller den mekaniske og elektriske driften av bryteren, og påse at førerens vekt er riktig innstilt.
	2. For lite hydraulisk olje.	2. Fyll beholderen for hydraulikkolje opp til riktig nivå.
	3. En drivaksel er forskjøvet.	3. Undersøk drivaksler for motor og treskerotor, og bytt dem ut hvis det er nødvendig.
	4. Trykkavlastningsventilen er sperret åpen eller feil innstilt.	4. Kontroller avlastningsventiltrykket. Rådfør deg med en autorisert forhandler.
	5. En treskerotor er fastkjørt.	5. Fjern alle blokkeringer om nødvendig.
	6. En kontrollventil til klippeenhet er i av-posisjon på grunn av en kontrollventil som ikke fungerer som den skal.	6. Overhal kontrollventilen.
	7. En kontrollventil til klippeenhet er i av-posisjon på grunn av en elektrisk feil.	7. Kontroller det elektriske systemet for en elektrisk feil.
	8. Nærbryter for løftearm er stilt inn feil.	8. Kontroller og juster nærbryteren.
Treskerotorene roterer i feil retning.	1. Slangene er tilkoblet feil.	1. Kontrollere den hydrauliske kretsen, og koble slangene korrekt til.

Notat:

Notat:

Personvernerklæring for EØS/Storbritannia

Slik bruker Toro personopplysningene dine

Toro Company («Toro») respekterer ditt personvern. Når du kjøper våre produkter, kan vi samle inn personopplysninger om deg, enten direkte fra deg eller via den lokale Toro-avdelingen eller -forhandleren. Toro bruker disse opplysningene for å innfri kontraktsfestede forpliktelser – slik som å registrere garantien din, behandle garantikravet ditt eller kontakte deg i tilfelle en produkttilbakekalling – og til legitime forretningsformål – slik som å måle kundetilfredshet, forbedre produktene våre og utstyre deg med produktinformasjon som kan være av interesse. Toro kan dele personopplysningene dine med våre datterselskaper, forhandlere eller andre forretningspartnere i forbindelse med disse aktivitetene. Vi kan også oppgi personopplysninger når dette kreves under loven eller i forbindelse med salg, kjøp eller sammenslåing av en virksomhet. Vi vil ikke selge personopplysningene dine til andre selskaper for markedsføringsformål.

Bevaring av personopplysninger

Toro vil bevare dine personopplysninger så lenge som det er relevant for de ovennevnte formålene og i samsvar med lovfestede krav. Hvis du vil ha mer informasjon om gjeldende bevaringsperioder, kan du kontakte legal@toro.com.

Toros forpliktelse til sikkerhet

Personopplysningene dine kan behandles i USA eller et annet land som kan ha mindre strenge personvernlover enn landet du er bosatt i. Når vi overfører opplysningene dine utenfor landet du er bosatt i, vil vi iverksette lovfestede, påbudte tiltak for å sikre at det er på plass skikkelige vern som beskytter opplysningene dine og sikrer at de behandles sikkert.

Tilgang og korrigering

Du kan ha retten til å korrigere eller gjennomgå personopplysningene dine eller motsette deg eller begrense behandlingen av opplysningene dine. For å gjøre dette må du kontakte oss på e-post på legal@toro.com. Hvis du har bekymringer om hvordan Toro har behandlet personopplysningene dine, oppfordrer vi deg til å ta dette opp direkte med oss. Vær oppmerksom på at bosatte i Europa har retten til å klage til det lokale datatilsynet.

Toro-garantien

To år eller 1500 timer begrenset garanti

Betingelser og inkluderte produkter

Toro Company garanterer at ditt kommersielle Toro-produkt («produktet») er uten feil i materialer eller håndverk i to år eller 1500 driftstimer*, avhengig av hva som inntreffer først. Denne garantien gjelder alle produkter, med unntak av luftemaskiner (se separate garantierklæringer for disse produktene). Der det finnes berettigede forhold, vil vi reparere produktet uten ekstra kostnad for deg, inkludert diagnostikkutstyr, arbeid, deler og transport. Denne garantien tar effekt på den dato som produktet leveres til kunden.
* Produkt utstyrt med timeteller.

Instruksjoner for å innhente garantitjenester

Du er ansvarlig for å underrette distributøren eller den autoriserte forhandleren av kommersielle produkter om hvem du kjøpte produktet av, straks du tror at det foreligger et berettiget forhold. Hvis du trenger hjelp med å finne en distributør eller autorisert forhandler av kommersielle produkter, eller hvis du har spørsmål ang. dine garantirettigheter eller ansvar, kan du kontakte:

Toros serviceavdeling for kommersielle produkter
8111 Lyndale Avenue South
Bloomington, MN 55420-1196, USA

+1–952–888–8801 eller +1–800–952–2740
E-post: commercial.warranty@toro.com

Eierens ansvar

Som eier av produktet er du ansvarlig for nødvendig vedlikehold og justeringer som beskrives i *brukerhåndboken*. Reparasjoner for produktproblemer forårsaket av at man ikke har utført nødvendig vedlikehold og justeringer dekkes ikke av denne garantien.

Elementer og betingelser som ikke inkluderes

Ikke all produktsvikt eller feilfunksjon som finner sted i løpet av garantiperioden er et resultat av defekter i materialene eller håndverket. Denne garantien dekker ikke følgende:

- Produktsvikt som er et resultat av at man ikke har brukt originale Toro-deler ved utskiftninger, eller fra montering og bruk av tilleggsutstyr eller endret tilbehør som ikke kommer fra Toro.
- Produktsvikt som er et resultat av at man ikke har utført anbefalt vedlikehold og/eller justeringer.
- Produktsvikt som er et resultat av at man har brukt produktet på en grov, uaktsom eller uforsiktig måte.
- Deler som er forbruksdeler gjennom bruk som ikke er defekte. Eksempler på deler som anses som forbruksdeler, eller som brukes opp, under normal drift av produktet er, men er ikke begrenset til, bremseklosser og bremsebelegg, clutchbelegg, knivblad, spoler, valser og lagre (tettet eller smurt), motstål, tennplugger, styrehjul og lagre, dekk, filtre, remmer og enkelte sprøytedeler som diafragma, munnstykker, strømningsmålere og kontrollventiler.
- Feil forårsaket av utenforliggende krefter, inkludert, men ikke begrenset til, vær, lagringsprosedyrer, kontaminering, eller bruk av ikke-godkjente drivstoff, kjølevæsker, smøremidler, tilsetningsstoffer, gjødsel, vann eller kjemikalier.
- Feil eller ytelsesproblemer på grunn av drivstoffbruk (f.eks. bensin, diesel eller biodiesel) som ikke samsvarer med de respektive bransjestandardene.
- Normal støy, vibrasjon, slitasje og forringelse. «Vanlig slitasje» inkluderer, men er ikke begrenset til, skade på seter pga. slitasje eller slipevirkning, slitte, lakkerte overflater, oppskrapte merker eller vinduer.

Deler

Deler som skal skiftes ut som en del av nødvendig vedlikehold, er garantert for perioden opptil tidspunktet for utskiftingen av delen. Deler som skiftes ut under garantien, dekkes i gyldighetsperioden for garantien til originalproduktet og blir Toros eiendom. Toro vil ta den siste avgjørelsen om å reparere eventuelle eksisterende deler eller montere eller erstatte den. Toro kan bruke fabrikkreparerte deler for garantireparasjoner.

Garanti for dypsyklus- og litiumionbatterier

Dypsyklus- og litiumionbatterier har et begrenset antall kilowattimer de kan levere i løpet av levetiden. Bruks-, lade- og vedlikeholdsteknikker kan forlenge eller forkorte den totale levetiden til batteriet. Etter hvert som batteriene i dette produktet brukes, vil mengden med faktisk arbeid mellom ladeintervallene minke sakte, men sikkert til batteriet er helt brukt opp. Skifte ut oppbrukte batterier, på grunn av normalt forbruk, er produkteiers ansvar. Merk – (kun litiumionbatteri): Se batterigarantien for mer informasjon.

Livstidsgaranti på veivaksel (kun ProStripe 02657-modellen)

En ProStripe som er utstyrt med ekte Toro-friksjonsskive og sveivsikker knivbremsclutch (integrert knivbremsclutch (Blade Brake Clutch – BBC) + friksjonsskiveenhet) som originalutstyr, og brukes av den opprinnelige kjøperen i samsvar med anbefalte drifts- og vedlikeholdsprosedyrer, dekkes av en livstidsgaranti mot bøying av motorens veivaksel. Maskiner utstyrt med spennskiver, knivbremsclutchenheter (Blade Brake Clutch – BBC) og andre slike enheter dekkes ikke av livstidsgarantien for veivakselen.

Vedlikehold foretas for eiers regning

Trimming av motor, smøring, rengjøring og lakkering, utskifting av filtre, kjølevæske og utføring av anbefalt vedlikehold, er noen av de normale tjenestene som Toro-produkter forutsetter må foretas for eiers regning.

Generelle betingelser

Reparasjon av en autorisert Toro-distributør eller -forhandler, er ditt eneste rettsmiddel under denne garantien.

Toro Company er ikke ansvarlig for indirekte, tilfeldig eller betingede skader i forbindelse med bruken av Toro-produkter som dekkes av denne garantien, inkludert eventuelle kostnader eller utgifter med å erstatte utstyr eller tjenester i løpet av rimelige perioder med feilfunksjon eller uten bruk i påvente av fullføring av reparasjoner under denne garantien. Bortsett fra utslippsgarantien som det vises til nedenfor, hvis den gjelder, er det ingen andre uttrykkelige garantier. Alle impliserte garantier om salgbarhet og egnethet til bruk er begrenset til varigheten av denne uttrykkelig garantien.

Noen stater tillater ikke utelatelse av tilfeldige eller betingede skader eller begrensninger på hvor lenge en implisert garanti varer, så ovenfor nevnte utelatelse og begrensninger gjelder kanskje ikke for deg. Denne garantien gir deg spesielle rettigheter i henhold til loven, og du kan kanskje også ha andre rettigheter som varierer fra stat til stat.

Merknad vedrørende utslippsgaranti

Systemet for utslippskontroll på ditt produkt dekkes kanskje også av en separat garanti som overholder kravene som ble etablert av det amerikanske Environmental Protection Agency (EPA) og/eller California Air Resources Board (CARB). Timebegrensningene som fastsettes ovenfor, gjelder ikke for garantien for systemer for utslippskontroll. Du finner mer informasjon om dette i garantierklæringen for motorutslippskontroll i brukerhåndboken eller i dokumentasjonen fra motorprodusenten.

Andre land enn USA og Canada

Kunder som har kjøpt Toro-produkter som er eksportert fra USA eller Canada bør ta kontakt med sin Toro-distributør (forhandler) for å få garantipoliser for ditt land, din provins eller din delstat. Hvis du av noen grunn er misfornøyd med din forhandlers tjenester eller har vanskeligheter med å skaffe deg informasjon om garantien, ta kontakt med et lokalt autorisert servicesenter.

TORO®

Count on it.