Form No. 3324-628

CCR Powerlite®

Snöslunga

Modell nr. 38173—210000001 och upp
Modell nr. 38183—210000001 och upp

Bruksanvisning

Svensk (S)

Innehållsförteckning

	Sida
Inledning	2
Säkerhets-föreskrifter	3
Allmänna säkerhetsföreskrifter för snöslungor	3
Säkerhetsföreskrifter för Toro snöslungor	4
Bullernivå	5
Ljudstyrka	5
Vibrationsnivå	5
Symboler	5
Montering	8
Reservdelar	8
Montering av handtaget	9
Montering av styrkabeln	9
Montering av utkastare	9
Före start	10
Blandning av bensin och olja	10
Fylla bränsletanken med bensin-och-oljeblandningen	11
Körning	11
Driftreglage	11
Starta motorn	11
Stanna motorn	12
Starta rotorbladen	12
Stoppa rotorbladen	12
Justering av utkastare	12
Tips vid snöröjning	12
Fälla ihop snöslungan	13
Underhåll	13
Rekommenderat underhåll	13
Justering av styrkabeln	14
Byte av skrapa	14
Byte av rotorbladen	15
Byte av tändstift	16
Byte av drivrem	17
Tömma bränsletanken	18
Felsökning	18
Förvaring	20
Preparering av bränslesystemet	20
Motorpreparering	20
Preparering av snöslungan	20

Inledning

Tack för att du köpt en Toro-produkt. Vi vill att du ska vara helt nöjd med din nya produkt.

Läs bruksanvisningen noga så att du lär dig att använda och underhålla produkten på rätt sätt. Informationen i bruksanvisningen hjälper dig och andra att undvika personskador och skador på produkten. Även om Toro konstruerar och bygger säkra produkter, så är det du som är ansvarig för att produkten används på rätt och säkert sätt.

Ha modell- och serienummer tillgängliga när du kontaktar din auktoriserade återförsäljare för att få hjälp, köpa Toro originalreservdelar eller vill ha annan information. Etiketten med modell- och serienummer sitter på produkten enligt Figur 1.

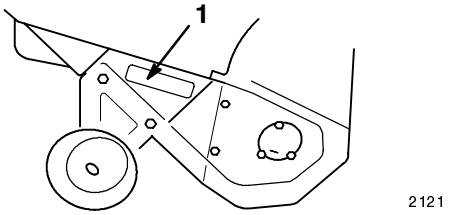

Figur 1

1. Etikett med modell- och serienummer

Skriv produktens modell- och serienummer nedan så är det lätt att hitta.

Modell nr: _____

Serie nr: _____

Toros varningssystem i handboken anger möjliga risker med särskilda säkerhetsmeddelanden som hjälper dig och andra att undvika personskador, i värsta fall döden. Signalorden FARA, VARNING och FÖRSIKTIGHET används för att ange risknivån.

FARA anger stor fara som leder till allvarlig personskada eller döden om föreskrifterna inte följs.

VARNING anger fara som kan leda till allvarlig personskada eller döden om föreskrifterna inte följs.

FÖRSIKTIGHET anger fara som kan leda till mindre eller medelsvår personskada om föreskrifterna inte följs.

Två andra beteckningar används för att märka ut föreskrifter. **"Viktigt"** anger speciell mekanisk information och **"Obs"** anger allmän information värd att uppmärksamma.

©2000 **The Toro Company**
8111 Lyndale Ave. South
Bloomington, MN 55420-1196

Tryckt i USA

Säkerhets-föreskrifter

Denna snöslunga är konstruerad och testad och är säker och effektiv, förutsatt att den används strikt efter säkerhetsföreskrifterna nedan. Följs inte nedanstående anvisningar **kan det resultera i kroppsskador.**

Det är viktigt att du och andra användare av snöslungan läser och förstår innehållet i handboken innan motorn ens startas. Då uppnås högsta säkerhet, bästa prestanda och ni lär känna maskinen. Var särskilt uppmärksam på varningssymbolen ⚠ som betyder FÖRSIKTIGHET, VARNING eller FARA— "föreskrifter för personlig säkerhet" Läs anvisningarna eftersom de rör säkerheten. Personskador kan bli följden om föreskrifterna inte följs.

Allmänna säkerhetsföreskrifter för snöslungor

Följande instruktioner har anpassats från standarden B71.3 från ANSI/OPEI och ISO-standarden 8437 som gällde vid tiden för tillverkning. Information eller terminologi som är specifik för Toros snöslungor ges i parentes.

Övning

- Läs bruksanvisningen noga. Bekanta dig ordentligt med reglagen och hur utrustningen ska användas. Lär dig hur man stannar maskinen och hur reglagen snabbt kopplas ur.
- Låt aldrig barn köra maskinen. Låt aldrig vuxna använda maskinen utan ordentlig undervisning.
- Håll arbetsområdet fritt från människor, speciellt småbarn och sällskapsdjur.
- Var försiktig så att du inte halkar eller ramlar, särskilt när du kör bakåt.

Förberedelser

- Inspektera noga området där maskinen ska köras och ta bort dörrmattor, kälkar, brädor, trådar och andra föremål.
- Koppla ur alla kopplingar och lägg växeln i friläge innan motorn startas.
- Kör inte maskinen utan att ha ordentliga vinterkläder. Bär skor som ger bra grepp på hala underlag.
- Var försiktig med bränslet, det är mycket eldfarligt.
  - Använd en godkänd bränsledunk.
  - Fyll aldrig på bensin medan motorn är igång eller är varm.
  - Fyll på bränsle utomhus och var extremt försiktig. Fyll aldrig på tanken inomhus.
  - Sätt på tanklocken ordentligt och torka upp utspillt bränsle.
- Använd endast nätsladden som följde med snöslungan och i rätt sorts uttag när sladden används för elstart.
- Justera höjden på matarskruvhuset vid röjning av grusgångar (Detta är inte nödvändigt på enstegs-snöslungor.)
- Gör aldrig några justeringar med motorn igång, utom när det särskilt anges av Toro.
- Låt motor och maskin anta utomhustemperatur innan du börjar snöröjningen.
- All körning av motorredskap kan resultera i att främmande föremål kastas in i ögonen. Bär alltid skyddsglasögon eller visir under körning och vid justering och reparation.

Körning

- Håll inte händer eller fötter nära eller under roterande delar. Håll dig alltid borta från utkastaröppningen.
- Var extremt försiktig vid körning på och korsning av grusgångar, trottoarer och vägar. Se upp för dolda faror och trafik.
- Stanna motorn om du kört på något föremål. Ta bort tändkabeln och se efter noga om snöslungan skadats. Reparera skadorna omedelbart innan du startar och kör den igen.
- Stanna motorn och leta rätt på orsaken om apparaten börjar vibrera onormalt. Vibrationer är vanligen ett tecken på att något är fel.
- Stanna motorn när du lämnar körpositionen, innan matarskruven/impellerhuset och utkastaren rensas och vid reparation, inställningar och vid kontroller.
- Se till att matarskruv/impeller och rotorblad samt alla rörliga delar har stannat före rengöring, reparation och kontroll. Lossa tändkabeln och håll den borta från stiftet så att motorn inte startar oavsiktligt.
- Kör inte motorn inomhus, utom vid start och när snöslungan körs in eller ut ur huset. Öppna ytterdörrarna, avgaser är farliga.

- Röj aldrig snö tvärsöver sluttningar och kör inte på skrå. Var mycket försiktig när du svänger i sluttningar. Försök inte att röja i branta sluttningar.
- Kör aldrig snöslungan utan att skydd, plåtar och andra skyddsanordningar sitter på plats.
- Kör aldrig snöslungan intill glasföremål, bilar, fönsteröppningar, kanter etc, utan att rikta snöstrålen åt rätt håll. Håll barn och sällskapsdjur på avstånd.
- Överbelasta inte maskinen genom att försöka röja för snabbt.
- Kör aldrig maskinen fort på halt underlag. Titta bakåt och var försiktig vid backning.
- Rikta aldrig snöstrålen mot kringstående och låt ingen komma framför maskinen.
- Koppla ur drivningen till matarskruven/impellern eller rotorbladen när snöslungan transporteras eller inte används.
- Använd bara redskap och tillbehör som godkänts av Toro, t.ex. hjulvikter, motvikter, kåpor etc. (Kontrollera med din auktoriserade återförsäljare vilka tillbehör som finns till din snöslunga.)
- Kör aldrig snöslungan om inte sikt och ljus är bra. Se till att du har fotfäste och håll ordentligt i handtagen. Gå, spring aldrig.

Underhåll och förvaring

- Kontrollera regelbundet att alla fästelement är korrekt åtdragna så att maskinen är i säkert bruksskick.
- Förvara aldrig maskinen med bränsle i tanken i en byggnad där det finns gnistkällor, t.ex. värmeelement och varmvattenberedare, torkskåp etc. Låt motorn kallna före förvaring i slutet utrymme.
- I bruksanvisningen beskrivs de viktiga detaljerna om snöslungan ska förvaras en längre tid.
- Underhåll eller byt efter behov ut etiketter med säkerhetsanvisningar och instruktioner.
- Kör maskinen några minuter efter snöröjningen så att inte matarskruven/impellern eller rotorbladen fryser fast. Förbli i körposition och koppla ur matarskruven/impellern eller rotorbladen med motorn igång, och lägg i hjuldrivningen i friläge och dra startsnörets handtag flera gånger för att undvika att det fryser fast. (När du drar i startsnöret hörs ett högt slamrande ljud. Detta skadar inte motorn eller startanordningen.)

Säkerhetsföreskrifter för Toro snöslungor

Nedan finns säkerhetsinformation som gäller specifikt för Toro-produkter, och annan säkerhetsinformation som inte finns i ANSI- eller ISO-standarderna.

- **Den roterande matarskruven/impellern eller rotorbladen kan slita av eller skada fingrar och händer.** Håll dig bakom handtagen och undan utkastaröppningen under körningen. **Håll ansikte, händer, fötter och andra kroppsdelar och klädesplagg borta från dolda rörliga och roterande delar.**
- **Stäng av motorn ta ur nyckeln och vänta tills alla rörliga delar stannat** innan snöslungan rengörs, repareras eller kontrolleras och innan utkastaren rensas. Lossa dessutom tändkabeln från tändstiftet och håll den borta från stiftet för att förhindra oavsiktliga starter.
- Använd en pinne, **inte händerna**, för att ta bort skräp från utkastaren.
- Stanna motorn, tag ur nyckeln och vänta tills alla rörliga delar stannat **innan** du lämnar körpositionen bakom handtagen.
- Bär inte löst sittande plagg som kan fastna i rörliga delar.
- Reparera före körning om något skydd, säkerhetsanordning eller varningsetikett är trasig eller skadad. Se till att alla skruvar, bultar och muttrar är åtdragna.
- **Rök aldrig** när du handskas med bensin.
- Kör på lågväxel vid snöröjning med tvåstegsslungor och med hjulen i bakre läget på sluttningar vid snöröjning med powershiftslungor.
- **Kör inte** snöslungan på tak.
- Rör inte motorn när den är igång eller strax efter att den stoppat, eftersom den då är så varm att du kan bränna dig. Häll inte på olja och kolla inte oljenivån i vevhuset med motorn igång.
- Utför endast det underhåll som beskrivs i denna handbok. Stanna motorn, ta ur nyckeln och lossa tändkabeln från tändstiftet och håll den borta från tändstiftet för att förhindra oavsiktlig start, innan underhåll, service och justering utförs. Kontakta auktoriserad återförsäljare om större reparationer krävs.
- Ändra inte varvtalsregulatorns inställning på motorn.

- Töm bränsletanken vid förvaring under längre tid än 30 dagar för att undvika risker. Förvara bensinen i en godkänd bränsledunk. Ta ut nyckeln ur tändningslåset vid förvaring.
- Köp endast Toro originalreservdelar och tillbehör, för att säkerställa bästa prestanda och högsta säkerhet.

Bullernivå

Maskinen ger en ljudtrycksnivå vid förarens öra på 90 dB(A), grundat på mätningar på identiska maskiner enligt direktiv 81/1051/EEC.

Ljudstyrka

Maskinen ger en ljudstyrka på 103 LwA. Värdet grundas på mätningar av identiska maskiner enligt anvisningarna i EG-direktivet 79/113/EEC.

Vibrationsnivå

Maskinen ger maximalt 11,4 m/s2 vibration. Värdet grundas på identiska maskiner enligt EN 1033.

Symboler

Varningstriangel - symbolen inuti triangeln anger farans typ

Varningssymbol

Läs användar-handboken

Följ service-anvisningarna i reparationshandboken

Stanna motorn och ta ur nyckeln innan du utför underhåll eller reparerar

Stanna motorn och ta ur nyckeln innan du lämnar maskinen – enstegs-snöslunga

Öppna inte och ta inte bort säkerhetsskydd när motorn är igång

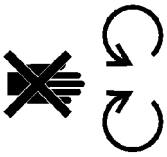

Håll dig på säkert avstånd från maskinen

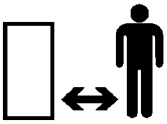

Håll dig på säkert avstånd från maskinen – enstegs-snöslunga

Håll dig på säkert avstånd från maskinen – tvåstegs-snöslunga

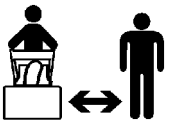

Kringflygande föremål - hela kroppen i riskzonen

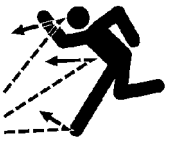

Elektrisk stöt - kan medföra döden

Stanna motorn och ta ur nyckeln innan du lämnar maskinen – tvåstegs-snöslunga

Finger- och handskador – impellerblad

Heta ytor – brännskador på fingrar och händer

Frätande vätskor – kemiska brännskador på fingrar och händer

Luta inte batteriet

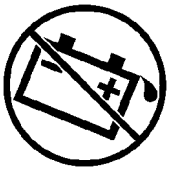

Håll torrt

Rörelseriktning – framåt

Rörelseriktning – bakåt

Risk för fotskador eller att foten kan fastna – roterande skruv

Elstart

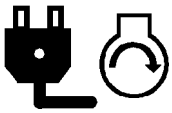

Förlust av kontrollen över maskinen – motlut

Förlust av kontrollen över maskinen – medlut

Drivning

Snöslungans samlarskruv

Koppla in

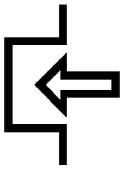

Koppla ur

Till/start

Från/stopp

Snabbt

Sakta

Minska/öka

Start av motor

Stanna motorn

Utkastarriktning

Snapspump (starthjälp)

Choke

Motorvarv (gasreglage)

Neutralläge

Snöslungans matarskruv/impeller

Lås

Lås upp

Manövrering av bygel

Manövrering av bygel

Blyfritt bränsle

Snapsning

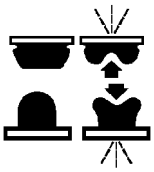

Risk för finger- och handskador

Manövrering av gasreglage

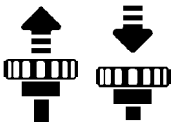

Risk för fotskador

Manövrering av powershift

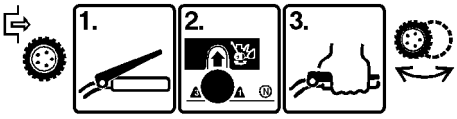

Remdragning

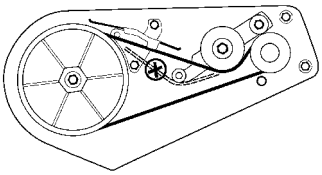

Montering

Obs: Vänster och höger sida på maskinen är lika med användarens vänstra respektive högra sida vid normal körning.

Reservdelar

BESKRIVNING	KVALITET	ANVÄNDNING
Låsmuttrar	3	Montering av utkastare
Brickor	3	
Utkastare	1	
Övre handtagssektion	1	Montering av handtaget
Knoppar	2	
Ovala huvudbultar	2	
Böjda brickor	2	
Fjäder	1	Montering av styrkabeln
Fjäderkåpa	1	
Kabeljusterare	1	
Styrkabel	1	

Montering av handtaget

1. Placera de övre handtagssektionernas ändar på insidan av den nedre handtagssektionen och passa in hålen (Fig. 2).

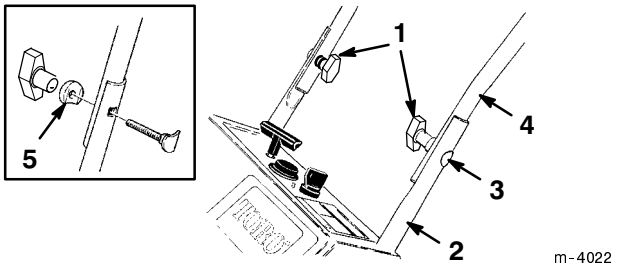

Figur 2

1. Knopp (2)
2. Nedre handtagssektion
3. Oval huvudbult (2)
4. Övre handtagssektion
5. Böjda brickor (2)

Obs: Se till att styrstången är belägen på handtagets ovansida.

2. Säkra den övre handtagssektionen till den nedre handtagssektionen med ovala huvudbultar, böjda brickor och knoppar (Fig. 2).

3. Placera knopparna och de böjda brickorna på insidan av handtaget och **säkra knapparna**.

Obs: Se till att de ovala huvudbultarna och de böjda brickorna passas in ordentligt med varandra (se infällningen i Fig. 2).

Montering av styrkabeln

VIKTIGT: Se till att kabeln ligger säkert i kabelskivans skåran på snöslungans nedre vänstra sida (Fig. 18) när styrkabeln monteras på det övre handtaget.

1. Dra styrkabeln genom öglan på snöslungans vänstra sida (Fig. 3).

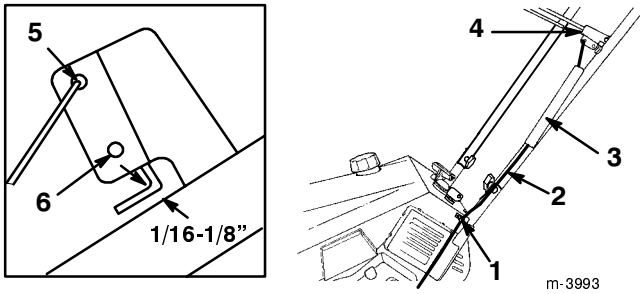

Figur 3

1. Ögla
2. Styrkabel
3. Fjäderkåpa
4. Styrstångsfäste
5. Övre hål
6. Nedre hål

2. Kroka fast fjädern i det runda hålet på kabeljusterarens ände (Fig. 4).

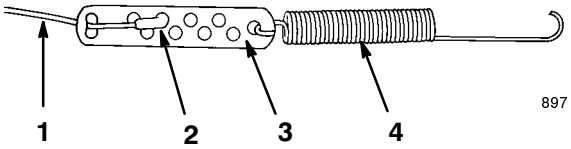

Figur 4

1. Kabel
2. Z-inpassning
3. Kabeljusterare
4. Fjäder

3. Säkra kabeländen till kabeljusteraren enligt anvisningarna i Figur 4.

4. Trä på fjäderkåpan över fjädern och kabeljusteraren och skjut fjäderänden genom hålet vid fjäderkåpans ände (Fig. 3).

5. Kroka fast fjädern i det övre hålet på styrstångsfästet (Fig. 3).

6. För styrstången bakåt mot handtaget för att få bort spelet i kabeln.

7. Se till att det finns ett gap på 0,16 till 0,32 cm mellan styrstången och handtaget (se infällningen i Fig. 3). Se *Justering av styrkabeln*, sidan 14 för justering av gapet.

VIKTIGT: Styrkabeln måste ha tillräckligt med spelrum när styrstången kopplas ur.

Montering av utkastare

1. Passa in hålen på utkastaren över sexkantsbultarna på utkastarhandtagets sidor (Fig. 5).

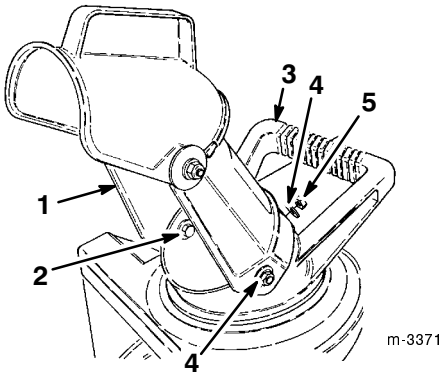

Figur 5

1. Utkastare
2. Sexkantsbult (3)
3. Utkastarhandtag
4. Bricka (3)
5. Låsmutter (3)

2. Säkra utkastaren på sexkantsbultarna med två brickor och två låsmuttrar (Fig. 5).

3. Håll sexkantsbultarnas huvud med en skruvnyckel på 11 mm samtidigt som du drar åt låsmuttrarna ordentligt.
4. Vrid utkastaren till upprätt läge.
5. Fäst låsmuttrarna och brickorna **ordentligt** på skruven baktill på utkastaren (Fig. 5).

Före start

Blandning av bensin och olja

Din Toro snöslunga drivs med en tvåtaktsmotor som erfordrar en 50:1 bensin/olje-blandning.

Använd endast ren, färsk, blyfri bensin med oktantal 87 eller högre. Köp bara så mycket som går åt inom en månad, så är den garanterat färsk. Genom att använda blyfri bensin uppstår minskad avsättning i explosionskammaren och tändstiftet varar längre.

Motorer som certifierats för ULGE-motorer enligt den federala amerikanska miljömyndighetens (EPA) föreskrifter om utsläpp som gäller i Kalifornien och USA är certifierade att drivas med en blandning av blyfri regularbensin/olja, samt följande system för utsläppskontroll: EM och TWC (om sådan har utrustats), och inkludera inte funktioner som kan justeras av användaren.

VIKTIGT: ***Använd inte*** **metanol, bensin som innehåller metanol, bensen som innehåller mer än 10% etanol, premiumbensin eller fotogen. Detta kan skada motorns bränslesystem.**

VIKTIGT: ***Använd inte*** **en fordonsolja (som t.ex. SAE 30 eller 10W-30), en tvåtaktsolja som inte är NMMA TCW-certifierad eller en bränsleblandning där proportionen bensin-gentemot-olja är felaktig. Detta kan leda till motorhaveri som inte täcks av Toros garanti.**

FARA

RISKER
- **Under vissa omständigheter är bensin extremt lättantändlig och högexplosiv.**

DETTA KAN INTRÄFFA
- **Bensinbrand eller explosion kan skada dig själv och andra och orsaka materiella skador.**

SÅ UNDVIKS RISKEN
- **Fyll tanken på en öppen plats utomhus och när motorn är kall. Torka upp spilld bensin.**
- **Fyll inte bränsletanken helt full. Fyll på bränsletanken med bensin tills nivån ligger mellan 6 och 13 mm under påfyllningsrörets nederände. Utrymmet tillåter bensinen att expandera.**
- **Rök aldrig när du handskas med bensin och håll dig borta från öppen eld eller där bensinångor kan antändas av gnistor.**
- **Förvara bensin i en godkänd bränsledunk och håll den borta från barn.**
- **Köp aldrig mer bensin än vad som går åt inom en månad.**

FARA

RISKER
- **Vid bensinpåfyllning kan under vissa betingelser gnistor från statisk elektricitet bildas och antända bensinen.**

DETTA KAN INTRÄFFA
- **Bensinbrand eller explosion kan skada dig själv och andra och orsaka materiella skador.**

SÅ UNDVIKS RISKEN
- **Ställ alltid bensindunkar på marken en bit från ditt fordon före påfyllning.**
- **Fyll inte på bensindunkar inne i fordon eller på lastbilsflak eftersom plastmattor och liknande kan isolera dunken och förlänga urladdningstiden för statiska elektriciteten.**
- **Lasta av bensindrivna maskiner från lastbilen eller släpet om så är praktiskt möjligt och fyll på bensin när hjulen står på marken.**
- **Fyll på maskinen från en dunk hellre än med ett handtag på en bensinpump om det inte är möjligt att lasta av maskinen från lastbilen eller släpet.**
- **Håll kontakt hela tiden mellan munstycket på bensinpumpen och kanten på tank- eller dunköppningen tills tankningen är klar, om tankning måste ske från bensinpump.**

Obs: För samtliga av Toros bensindrivna produkter skall en stabiliserare användas under drift och förvaring. En stabiliserare rengör motorn medan den körs och förhindrar gummiliknande hartsavlagringar från att bildas i motorn vid förvaring. En stabiliserare fungerar bäst när den blandas med färsk bensin. Om du använder motorolja av typen *Toro 50:1 All Season*med stabliliserare för 2-takts motorer, behöver du inte tillsätta en stabliliserare.

VIKTIGT: Använd inte bränsletillsatser förutom stabiliserare vid förvaring. Använd inte alkoholbaserade stabiliserare som t ex etanol, metanol och isopropyl.

1. Häll ca 2 liter färsk, blyfri bensin i en godkänd bensindunk.

Obs: Blanda inte bensin och olja i bränsletanken. Om oljan är rumstempererad blandas den lättare och mer ordentligt än om den är kall. Olja under 0°C kräver extra noggrann blandning.

2. Tillsätt hela mängden motorolja av typen *Toro 50:1 All Season* med stabliliserare för 2-takts motorer eller motsvarande NMMA TCW-certifierad tvåtaktsolja till bensinen enligt tabellen nedan:

Blandningsförhållande Bensin/olja 50:1	
Bensin	Olja
4 liter	80 ml
8 liter	160 ml
20 liter	400 ml

3. Sätt på locket på bensindunken.
4. Skaka dunken så att bensinen och oljan blandas ordentligt.
5. Ta långsamt av locket och tillsätt bensinen som återstår.

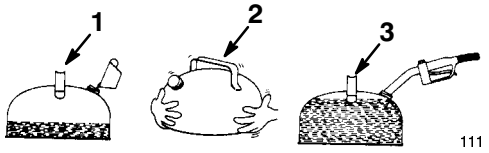

Figur 6

1. Tillsätt olja till hälften av bensinen
2. Sätt tillbaka locket och skaka behållaren så att bränslet blandas
3. Tillsätt den resterande mängden bensin

Fylla bränsletanken med bensin-och-oljeblandningen

VIKTIGT: Fyll inte på bränsletanken för mycket. Bensin-och-oljeblandningen måst ha tillräckligt med utrymme att expandera.

1. Gör rent omkring tanklocket (Fig. 7)

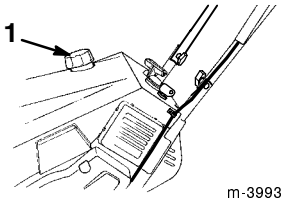

Figur 7

1. Tanklock

2. Avlägsna tanklocket och fyll bränsletanken med blandningen bensin/olja tills det återstår 6 mm. **Fyll inte bensin upp i påfyllningsröret.**
3. Skruva på tanklocket ordentligt och torka upp all utspilld olja.

Körning

Driftreglage

På snöslungans reglageplåt finns ett tändningslås, en snapspump, en elektrisk startknapp (om en sådan installerats) och ett startsnöre. Choken sitter precis under reglageplåtens nedre vänstra hörn (Fig. 8).

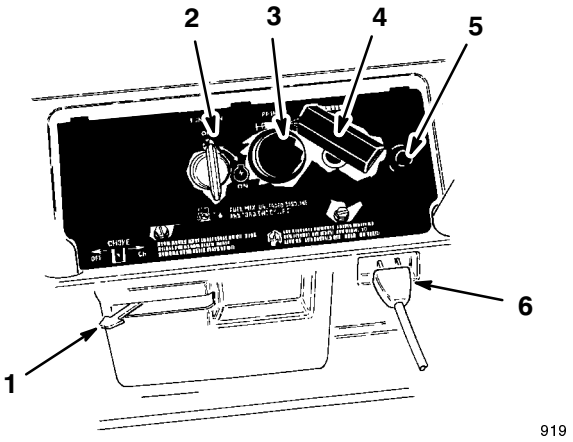

Figur 8

1. Choke
2. Tändningslås
3. Snapspump
4. Snörstart
5. Elektrisk startknapp (gäller endast för modeller med elstart)
6. Anslutning för sladd (gäller endast för modeller med elstart)

Starta motorn

1. Vrid nyckeln till *On* (På).

2. För choken till *On* (längst bort till höger).

3. Håll för hålet i mitten av snapspumpen med tummen och tryck in sakta två gånger. Vid extrem kyla upprepas detta steget efter behov.

Obs: Använd inte choken och snapspumpen vid varmstart.

Obs: När motorn startas för första gången eller efter att tanken har tömts på bensin, kan det vara nödvändigt att använda snapspumpen i större utsträckning.

4. Gör såhär vid snörstart: Håll snöslungan med den ena handen och dra kraftigt i startsnöret med den andra.

Gör såhär vid elstart:

A. Anslut nätsladden till snöslungan och till ett kraftuttag av standardmodell.

FÖRSIKTIGHET

RISKER
- **Om snöslungan förblir ansluten till kraftuttaget, kan den startas oavsiktligen.**

DETTA KAN INTRÄFFA
- **Personskada eller skada på egendom kan inträffa.**

SÅ UNDVIKS RISKEN
- **Dra ur sladden från uttaget när snöslungan inte används.**

B. Tryck på startknappen.

Aktivera elstarten högst tio gånger med intervaller om fem sekunder, där snöslungan först får vara på i fem sekunder och sedan av i fem sekunder. Om motorn inte startar efter detta, väntar du minst 40 minuter så att startern kan kallna innan ett nytt startförsök görs.

VIKTIGT: Överdriven användning av elstarten kan leda till överhettning och skada.

Ta med snöslungan till en auktoriserad återförsäljare för reparation om motorn inte startar efter andra försöket.

C. Dra ur nätsladden från snöslungan och uttaget när motorn startar.

5. För choken till *Off* när motorn är varm.

Stanna motorn

Vrid nyckeln till *Off* och vänta tills alla rörliga delar stannat innan du lämnar användarplatsen.

Starta rotorbladen

Starta rotorbladen genom att klämma samman styrstången och handtaget.

Stoppa rotorbladen

Släpp styrstången för att stoppa rotorbladen.

Obs: När du släpper styrstången stannar rotorbladen, men motorn fortsätter att köra.

Justering av utkastare

För utkastarhandtaget till vänster och höger för att justera snöstrålens riktning (Fig. 9). Strålriktarhandtaget överst på utkastaren ställer in snöstrålens höjd. **Dra inte åt strålriktarens muttrar för hårt.**

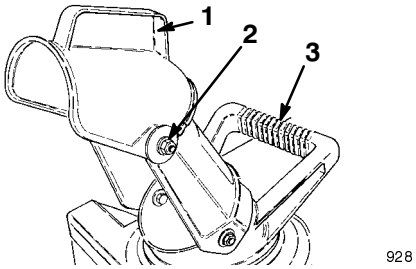

Figur 9

1. Strålriktarhandtag, utkastare
2. Monteringsmutter för strålriktare (2)
3. Utkastarhandtag

Tips vid snöröjning

VARNING

RISKER
- **Stenar, leksaker och andra föremål kan plockas upp och kastas av rotorbladen.**

DETTA KAN INTRÄFFA
- **Föremål som kastas omkring kan orsaka allvarliga personskador på föraren och kringstående.**

SÅ UNDVIKS RISKEN
- **Håll området som röjs rent från föremål som kan plockas upp och kastas omkring av rotorbladen.**
- **Håll barn och husdjur borta från området.**

- Röj snön så snart som möjligt efter snöfallet. Det ger det bästa resultatet.
- Snöslungan röjer ner till marken och driver sig själv framåt när handtaget höjs. Snöslungan tippar framåt **en aning** så att rotorbladen slår emot marken. Hjulen behöver inte ha kontakt med marken för att driva sig själva framåt. Ju längre fram handtaget tippas, desto snabbare driver snöslungan sig framåt.
- Överlappa varje vända för att få bort all snö.
- Rikta snöstrålen mot lä när så är möjligt.
- För att röja snö från grusunderlag för du ner handtaget så att rotorbladen lyfts upp, röj sedan upp det lösa materialet medan snöslungan skjuts framåt.
- Under snö- och väderförhållanden kan några reglage och rörliga delar frysa fast. **Använd inte för mycket kraft för att försöka manövrera reglagen om de frusit.** Starta motorn och låt den köra ett par minuter, om du har svårighet att manövrera ett reglage eller en del.
- Fortsätt att ha motorn påslagen ett par minuter efter snöröjning så att rörliga delar inte fryser fast. Stäng av motorn och ta bort all is och snö från snöslungan.

VIKTIGT: Förvara snöslungan i körposition stående på hjulen eller låt den hänga på väggen i handtaget. Om snöslungan förvaras på dess främre hus kan detta medföra trög start.

Fälla ihop snöslungan

FARA

RISKER
- **Bensin och bensinångor är mycket brandfarliga, explosiva samt farliga att inandas.**

DETTA KAN INTRÄFFA
- **Om bensin kommer i kontakt med en öppen låga eller andas in, kan allvarliga personskador uppstå.**

SÅ UNDVIKS RISKEN
- **Avlägsna alltid bensin från snöslungans bränsletank innan den transporteras i ett stängt bagageutrymme eller ett fordon; se *Tömma bränsletanken*, sidan 18.**

1. Avlägsna låsmuttern och brickan från utkastarens bakre del (Fig. 5).
2. Fäll ner utkastaren och montera låsmuttern och brickan så att de sitter ordentligt på bulten på den bakre sidan av utkastarhandtaget (Fig. 10).

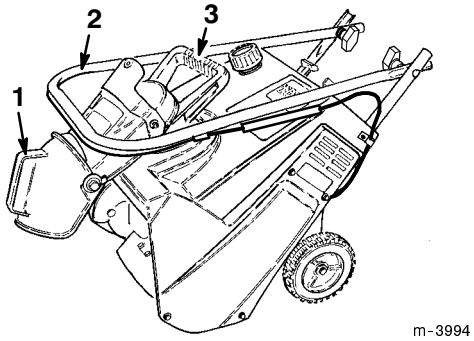

Figur 10

1. Utkastare
2. Handtag
3. Utkastarhandtag

3. Lossa knopparna på handtaget och fäll ner handtaget över snöslungan. Se till så att styrkabeln inte vrider sig (Fig. 10).
4. Bär snöslungan i utkastarhandtaget.
5. Fäst alla knopar samt låsmuttern **ordentligt** efter att handtaget och utkastaren har fällts upp.

Underhåll

Rekommenderat underhåll

Service av	Serviceåtgärd	Första	Vid förvaring	Kommentarer
Dra åt alla fästelement	Kontrollera fästelementen, och dra åt dem om de är lösa.	X	X	Dra åt fästelementen om så behövs.
Styrkabel	Kontrollera styrkabeln och justera den om så behövs.	X	X	
Skrapa	Kontrollera skrapan. Byt ut om så behövs.		X	
Rotorblad	Kontrollera rotorbladen. Byt ut om så behövs.		X	
Tändstift	Rengör, kontrollera och ställ in elektrodavståndet. Byt ut om så behövs.		X	
Drivrem	Kontrollera drivremmen. Byt ut om så behövs.		X	
Bränsletank	Tappa ur bränslet och kör motorn tills bränsletanken och förgasaren är torra.		X	

FÖRSIKTIGHET

RISKER
- **Om tändkabeln sitter kvar på tändstiftet kan någon annan starta motorn.**

DETTA KAN INTRÄFFA
- **En oförutsedd motorstart kan skada dig eller åskådare allvarligt.**

SÅ UNDVIKS RISKEN
- **Lossa tändkabeln från tändstiftet innan du påbörjar service. För kabeln åt sidan så att den inte oavsiktligt kommer i kontakt med tändstiftet.**

Justering av styrkabeln

Kontrollera med jämna mellanrum att styrkabeln är ordentligt justerad.

1. Stäng av motorn och vänta tills alla rörliga delar stannat.
2. För styrstången bakåt mot handtaget för att få bort spelet i kabeln (Fig. 3).
3. Se till att det finns ett gap på 1,6 till 3,2 mm mellan styrstången och handtaget (se infällningen i Fig. 3). Gå till steg 4 för information om hur du justerar kabeln.

Obs: Styrkabeln måste ha tillräckligt med spelrum när styrstången kopplas ur.

4. Kroka av fjädern från det övre hålet på styrstångsfästet (Fig. 3).
5. Dra av fjäderkåpan från fjädern och kabeljusteraren.
6. Kroka av Z-inpassningen från kabeljusteraren och sätt tillbaka Z-inpassningen i det övre eller det nedre hålet på justeraren för att få ett ordentligt gap på 1,6 till 3,2 mm mellan styrstångsfästet och handtaget (Fig. 4).
7. Sätt tillbaka fjäderkåpan över kabeljusteraren och fjädern.
8. Kroka fast fjädern i styrstångsfästets övre hål (Fig. 3).
9. Kontrollera justeringen (se stegen 2 och 3 ovan).

Om snöslungan används i hög utsträckning kan drivremmen bli sliten och förlora sin ursprungliga remspänning. Felaktig remspänning orsakar slirning och minskar prestandan under hög belastning. Slirning kan inträffa efter två eller tre säsonger av normal användning (10 till 15 timmar). Om drivremmen slirar (tjuter oupphörligen) under hög belastning, ökar du remspänningen genom att flytta Z-inpassningen till nästa hål till höger på kabeljusteraren (Fig. 4).

Tillfällig remslirning (tjut) kan inträffa i extremt våta förhållanden på grund av fukt i drivsystemet. Avlägsna fukten genom att starta rotorn och köra den utan belastning i 30 sekunder. När fukten har avlägsnats bör drivremmen inte slira mer.

Byte av skrapa

Kontrollera skrapan före varje säsong så att den inte är sliten. Om tjockleken från den övre delen på slitageindikatorskåran till skrapans undre del är mindre än 1,6 mm, eller om det inte längre finns någon slitageindikatorskåra, skall skrapan bytas ut (Fig. 11).

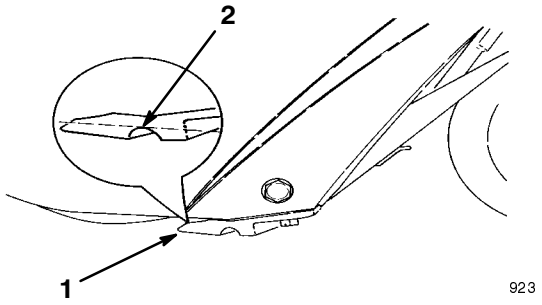

Figur 11

1. Skrapa
2. Slitageindikatorskåra

1. Stäng av motorn och vänta tills alla rörliga delar stannat.
2. Ta ut nyckeln ur tändningslåset.
3. Ta bort de två skruvarna som fäster reglageplåten till huset (Fig. 12).

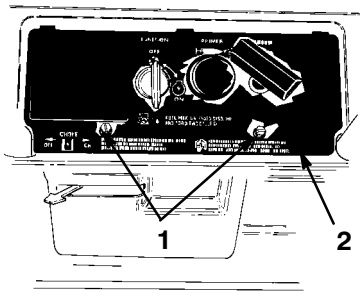

Figur 12

1. Skruvar
2. Reglageplåt

4. Lyft av reglageplåten och låt den hänga på startsnöret.
5. Lossa tändkabeln från tändstiftet (Fig. 13).

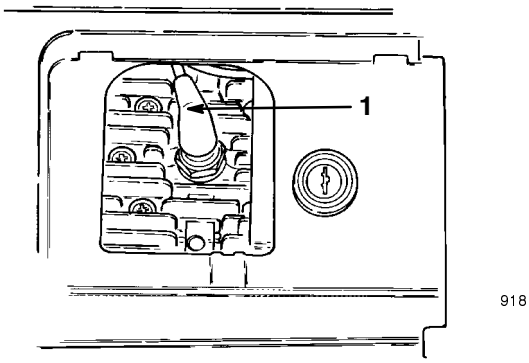

Figur 13

1. Tändkabel

6. Ta bort de tre skruvarna som håller skrapan på plats.
7. Ta bort skrapan.
8. Fäst den nya skrapan till huset med de tre skruvarna.
9. Sätt på tändkabeln på tändstiftet.
10. Montera reglageplåten med skruvarna.

Byte av rotorbladen

Kontrollera rotorbladen före varje säsong så att de inte är slitna. När eggen på ett rotorblad har slitits ner till slitageindikatorhålet (Fig. 14), skall **bägge** rotorblad bytas ut, för att säkerställa ordentlig prestanda och för att förhindra skador på snöslungans undersida.

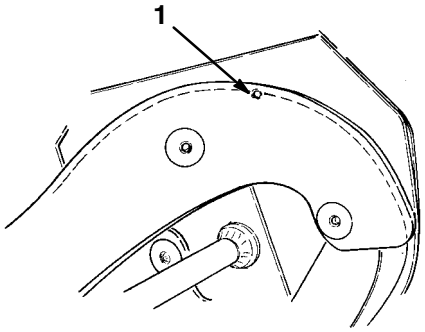

Figur 14

1. Slitageindikatorhål

Obs: Byt ut skrapan varje gång rotorbladen byts ut. Detta säkerställer ordentlig körning och prestanda.

Obs: Körtiden och underlagets eller trottoarens ojämnhet avgör hus snabbt rotorbladen slits ut.

Demontering av gammalt blad

Obs: För att utföra denna procedur behöver du en T27-skruvmejsel.

1. Ta bort de fyra torx-skruvarna, de två huvudskruvarna och de sex låsmuttrarna som fäster bladet till rotorspindeln (Fig. 15).
2. Dra ut bladet mellan bladstöden (Fig. 15).

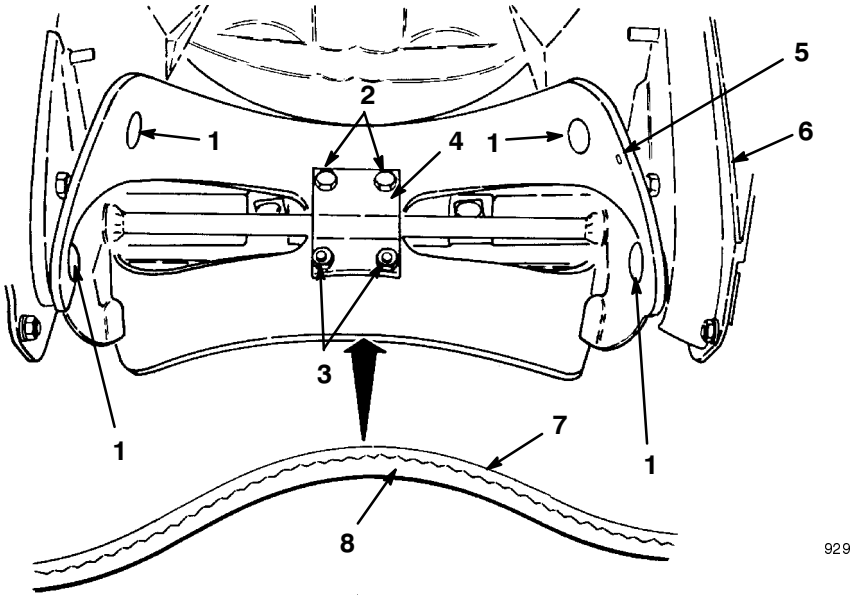

Figure 15

1. Torx-skruv	3. Låsmutter	5. Slitageindikatorhål	7. Tunn sida
2. Huvudskruv	4. Bladstöd	6. Drivremskåpa	8. Tjock sida

Montering av nytt blad

1. Granska eggen på ett nytt rotorblad för att se skillnaden i tjocklek hos sidorna (Fig. 15). Vissa rotorblad har ett artikelnummer på den tjocka sidan av bladet.

   Montera rotorbladen med den tunna sidan på**insidan** av böjningen. (Fig. 15). Om bladen inte monteras ordentligt, kan de komma ur balans och göra så att snöslungan “hoppar” eller “studsar.”
2. Montera det nya bladet mellan bladstöden.
3. Fäst bladets mitt till bladstöden med två huvudskruvar och två låsmuttrar.
4. Placera skruvhuvudena på bladets tjocka sida (Fig. 15).
5. Böj bladet och fäst det med de återstående fyra torx-skruvarna och låsmuttrarna. Placera skruvhuvudena på bladets tjocka sida (Fig. 15).
6. Dra åt alla skruvar och muttrar ordentligt.
7. För att byta ut det andra bladet upprepar du stegen 1 t.o.m.6 ovan.

Byte av tändstift

Använd ett *Champion CJ8Y* eller motsvarande tändstift. Eftersom gapet mellan tändstiftets mitt och dess sidoelektroder gradvis ökar under normal motordrift, installeras ett nytt stift efter var 100:e timme av motordrift.

1. Ta bort de två skruvarna som fäster reglageplåten till huset (Fig. 12).
2. Ta ut nyckeln ur tändningslåset.
3. Lyft av plåten och låt den hänga på startsnöret.
4. Lossa tändkabeln från tändstiftet och avlägsna tändstiftet (Fig. 13).
5. Granska tändstiftet och byt ut det om det är sprucket, skadat eller smutsigt.

VIKTIGT: Ett sprucket, skadat eller smutsigt tändstift måste bytas ut. Sandblästring, skrapning eller rengöring av tändstiftet skall inte göras eftersom partiklar kan lossna och falla ner i cylindern, med motorhaveri som följd.

6. Justera elektrodgapet till 0,76 mm (Fig. 16).

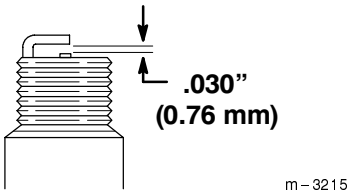

Figur 16

7. Dra åt stiftet till moment 20,4 N·m. Se till att skruva åt stiftet ordentligt om du inte har en skiftnyckel.
8. Sätt på tändkabeln på tändstiftet.
9. Montera reglageplåten med skruvarna.

Byte av drivrem

Kontrollera drivremmen före varje säsong och byt ut den om den är sliten eller skadad.

1. Stäng av motorn och vänta tills alla rörliga delar stannat.
2. Ta ut nyckeln ur tändningslåset.
3. Ta bort de två skruvarna som fäster reglageplåten till huset (Fig. 12).
4. Lyft av reglageplåten och låt den hänga på startsnöret.
5. Lossa tändkabeln från tändstiftet.
6. Ta bort de tre självgängande skruvarna, huvudskruvena, brickan och muttern som fäster den vänstra kåpan till snöslungans ram (Fig. 17).

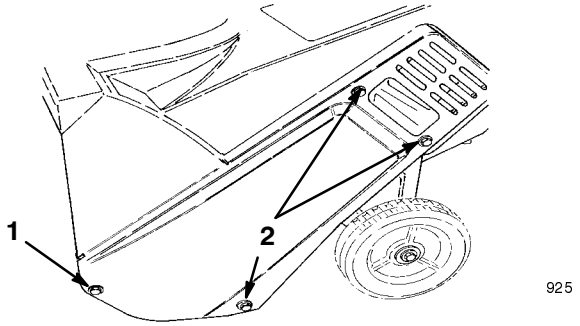

Figur 17

1. Huvudskruv, mutter, bricka
2. Självgängande skruv

7. Ta bort kåpan.
8. Lossa de fyra monteringsmuttrarna på motorn tillräckligt för att remstyrningen skall kunna vridas iväg från remskivan för att avlägsna remmen (Fig. 18).

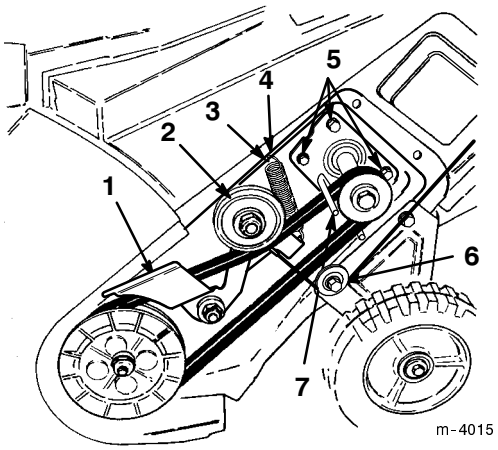

Figur 18

1. Bromsarm
2. Mellanremskiva
3. Fjäder till mellanremskiva
4. Hål
5. Monteringsmuttrar för motor (3 av 4 som visas)
6. Kabelskiva
7. Remstyrning

VIKTIGT: Om muttrarna tas bort lossnar motorn.

9. Lossa svängmuttern till mellanremskivan (Fig. 19).

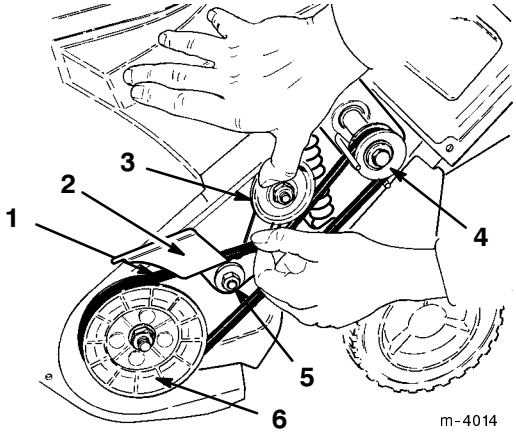

Figur 19

1. Drivrem
2. Bromsarm
3. Mellanremskiva
4. Drivskiva
5. Svängmutter till mellanremskiva
6. Rotorskiva

10. Ta bort drivremmen från rotorskivan (Fig. 19).
11. Skjut ner mellanremskivan för att lossa bromsarmen och dra i drivremmen bakom bromsarmen (Fig. 19).
12. Dra av drivremmen från drivskivan (Fig. 19).
13. Dra den nya drivremmen runt drivskivan och bakom bromsarmen (Fig. 19).

14. Låt remmen glida på rotorskivan, samtidigt som du håller i drivremmen och vrid rotorn med den andra handen tills drivremmen vilar helt och hållet på rotorskivan (Fig. 19).

15. Se till att den långa änden på fjädern till mellanremskivan är fastkrokad i hushålet och att den runda änden på fjädern är fastkrokad i bromsarmen (Fig. 18).

16. Lyft upp bromsarmen, kläm ihop drivremmen och dra drivremmen under mellanremskrivan (Fig. 18).

17. Dra åt monteringsmuttrarna på motorn och muttern svängmutter till mellanremskiva (Fig. 19) till 19,2 till 22,6 N·m.

VIKTIGT: Se till att drivkabeln sitter på kabelskivan innan du monterar den vänstra sidokåpan (Fig. 18)

18. Montera den vänstra sidokåpan och dra åt fästelementen ordentligt, **men dra inte åt för hårt.**

19. Sätt på tändkabeln på tändstiftet.

20. Montera reglageplåten med skruvarna.

Tömma bränsletanken

1. Stäng av motorn och ta ut nyckeln ur tändningslåset.
2. Ta bort tanklocket och använd en sifon av pumptyp för att tappa bränslet i en ren och godkänd bensindunk.
3. Starta motorn och låt den köra tills den har utnyttjat allt bränsle i tanken och stannar. Upprepa detta steg ytterligare två gånger för att säkerställa att bränsletanken och förgasaren är tomma.

Felsökning

Toro har utformat och tillverkat din snöslunga för en felfri drift. Kontrollera noggrant följande komponenter och delar. Se avsnittet *Underhåll*, sidan 14 för mer information. Kontakta din auktoriserade återförsäljare om ett problem kvarstår.

PROBLEM	MÖJLIGA ORSAKER	KORREKTIV ÅTGÄRD
Elstarten fungerar inte (gäller endast för modeller med elstart)	1. Nätsladden har kopplats ur vid uttaget eller på snöslungan.	1. Anslut nätsladden till uttaget och/eller snöslungan.
	2. Nätsladden är sliten, sönderfrätt eller trasig.	2. Byt ut nätsladden.
	3. Kraftuttaget är inte tillslaget.	3. Låt en kvalificerad elingenjör slå till kraftuttaget.
Motorn startar inte eller är trög att starta	1. Nyckeln sitter inte i tändningslåset eller är i läget *Off*.	1. För in nyckeln i tändningslåset och vrid den till *On*.
	2. Choken är i läget *Off* och ingen snapsning har utförts.	2. För choken till *On* och snapsa två gånger.
	3. Bränsletanken är tom eller bränslesystemet innehåller gammalt bränsle.	3. Tappa ur och/eller fyll bränsletanken med färsk bensin (inte mer än 30 dagar gammal). Kontakta din auktoriserade återförsäljare om problemet kvarstår.
	4. Tändkabeln är lös eller urkopplad.	4. Sätt på tändkabeln på tändstiftet.
	5. Tändstiftet är anfrätt, skadat eller gapet är felaktigt inställt.	5. Rengör tändstiftet och kontrollera och justera gapet. Byt ut tändstiftet om det är skadat.
	6. Ventilen till tanklocket är blockerad.	6. Ta bort det som blockerar ventilen eller byt ut tanklocket.

PROBLEM	MÖJLIGA ORSAKER	KORREKTIV ÅTGÄRD
Motorn kör ojämnt	1. Choken är i läget *On*.	1. Flytta choken till läget *Off*.
	2. Bränslesystemet innehåller gammalt bränsle.	2. Tappa ur och fyll bränsletanken med färsk bensin (inte mer än 30 dagar gammal). Kontakta din auktoriserade återförsäljare om problemet kvarstår.
	3. Tändkabeln är lös.	3. Sätt på tändkabeln på tändstiftet.
	4. Tändstiftet är anfrätt, skadat eller gapet är felaktigt inställ.	4. Rengör tändstiftet och kontrollera och justera gapet. Byt ut tändstiftet om det är skadat.
Motorn kör men snöslungan slungar ut snö dåligt eller inte alls	1. Du går för snabbt eller för långsamt.	1. Ändra din gånghastighet.
	2. Du försöker ta bort för mycket snö per svepning.	2. Minska mängden snö som tas bort per svepning.
	3. Du försöker ta bort extremt tung eller blöt snö.	3. Överbelasta inte snöslungan med extremt tung eller våt snö; gå långsammare.
	4. Utkastaren är blockerad.	4. Stäng av motorn, vänta tills alla rörliga delar stannat och använd en pinne för att ta bort snön från utkastaren.
	5. Styrkabeln är felaktigt justerad eller skadad (gäller endast modeller med koppling).	5. Justera eller byt ut styrkabeln.
	6. Drivremmen är lös eller har lossnat från sin skiva.	6. Montera drivremmen och/eller justera styrkabeln.
	7. Drivremmen är sliten eller trasig.	7. Byt ut drivremmen.
	8. Rotorbladen är slitna.	8. Byt ut rotorbladen.
Snöslungan röjer inte bort snön från underlaget ordentligt	1. Snön på det underlag som ska röjas är hårt packad.	1. Slunga bort snön från underlaget innan den packas för hårt.
	2. Framänden på snöslungan riktas inte neråt.	2. Lyft upp handtaget för att hålla ner snöslungans framände.
	3. Skrapan är utsliten.	3. Byt ut skrapan.
	4. Rotorbladen är utslitna.	4. Byt ut rotorbladen.
Söslungan driver inte sig själv	1. Snöslungans framände är inte riktad nedåt.	1. Lyft upp handtagen för att hålla ner snöslungans framände.
	2. Rotorbladen är utslitna.	2. Byt ut rotorbladen.
Rotorbladen stannar inte ordentligt	1. Styrkabeln är felaktigt justerad (gäller endast modeller med koppling).	1. Justera styrkabeln.

Förvaring

VARNING

RISKER
- **Bensinångor är mycket brandfarliga, explosiva samt farliga att inandas.**

DETTA KAN INTRÄFFA
- **Om maskinen förvaras där det finns öppen eld kan bensinångorna antändas och orsaka explosion.**

SÅ UNDVIKS RISKEN
- **Förvara inte snöslungan i bostaden, källaren eller andra utrymmen där det kan finnas gnistkällor, t.ex. värmeelement, varmvattenberedare, torkskåp, ugnar och liknande.**

Preparering av bränslesystemet

1. Tillsätt en stabiliserare till bränslet i bränsletanken enligt anvisningarna.

Obs: Om du använder motorolja av typen*Toro 50:1 All Season* med stabliliserare för 2-takts motorer, behöver du inte tillsätta en stabliliserare.

2. Kör motorn i fem minuter så att det stabiliserade bränslet fördelas i bränslesystemet.
3. Stanna motorn och låt den kallna. Tappa ur bränslet eller kör motorn tills den stannar.
4. Starta motorn på nytt och kör tills den stannar.
5. Choka eller snapsa motorn, starta den en tredje gång och kör tills den inte startar igen.
6. Kasta bort oanvänt bränsle på lämpligt sätt. Lämna in bränslespill på närmaste bensinstation eller använd det i bilen.

Obs: Lagra inte stabiliserat bränsle längre än 90 dagar.

Motorpreparering

Denna procedur tillåter dig att stänga både inloppskanalen och utloppskanalen på motorn, vilket förhindrar rost i det cylindriska hålet.

1. Dra långsamt snörstarten tills du känner motstånd p.g.a. kompressionstryck och stanna därefter.
2. Släpp startspänningen långsamt för att förhindra motorn från att backa p.g.a. kompressionstryck.

Preparering av snöslungan

1. Dra åt alla lösa skruvar, bultar och låsmuttrar. Reparera eller byt ut skadade delar.
2. Rengör snöslungan ordentligt.
3. Täck över snöslungan och förvara den torrt och där barn inte kommer åt den. Låt motorn kallna innan snöslungan ställs in.