Form No. 3324-640

TORO®

CCR™ 2450 GTS®
CCR™ 3650 GTS®

Snøfreser

Modellnr. 38428—210000001 og oppover
Modellnr. 38429—210000001 og oppover
Modellnr. 38441—210000001 og oppover
Modellnr. 38442—210000001 og oppover

Brukerhåndbok

CE

Norsk

Innhold

	Side
Innledning	2
Sikkerhet	3
Generell sikkerhet ved bruk av snøfresere	3
Sikker bruk av Toro-snøfresere	4
Lydtrykknivå	5
Lydstyrkenivå	5
Vibrasjonsnivå	5
Forklaring av symboler	5
Montering	9
Løse deler	9
Sette på hjulene	10
Montere håndtaket	10
Montering av utløpssjakt	11
Sette på sjaktsveiven	11
Montering av styrekabel	12
Før start	12
Blande bensin og olje	12
Fylle bensintanken med en blanding av bensin og olje	14
Bruk	14
Betjeningsspaker	14
Slik starter du motoren	14
Slik stopper du motoren	14
Starte rotorbladene	14
Stoppe rotorbladene	15
Justere utløpssjakten	15
Tips for bruk av snøfreser	15
Vedlikehold	16
Anbefalt vedlikeholdsplan	16
Justere styrekabelen	16
Skifte skrapen	17
Skifte rotorbladene	18
Skifte tennpluggen	20
Skifte drivremmen	21
Tømme drivstofftanken	21
Feilsøking	22
Lagring	24
Klargjøring av drivstoffsystemet	24
Klargjøring av motoren	24
Klargjøring av snøfreseren	24

Innledning

Takk for at du valgte å kjøpe et Toro-produkt. Vi vil at du skal bli fornøyd med ditt nye produkt.

Les denne håndboken nøye, slik at du lærer den riktige måten å bruke og vedlikeholde produktet på. Informasjonen i denne håndboken vil hjelpe deg og andre til å unngå personskader og produktskader. Selv om Toro utformer og produserer sikre produkter, har du selv ansvaret for at produktet brukes på en forsvarlig og riktig måte.

Ha alltid produktets modell- og serienummer for hånden når du henvender deg til en autorisert Toro-forhandler eller fabrikken for å få opplysninger om service eller originale Toro-deler, eller hvis du ønsker annen informasjon. Modell- og serienummer står på et merke på produktet slik som vist i figur 1.

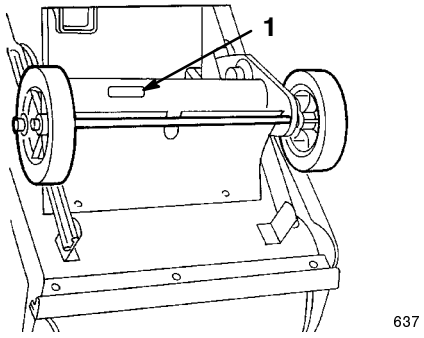

Figur 1

1. Merke med modell- og serienummer

Noter produktets modell- og serienummer på den ledige plassen under:

Modell-nummer: _____

Serie-nummer: _____

Obs: Da snøfreseren ble produsert, overholdt eller oversteg den alle gjeldende sikkerhetsstandarder som gjelder for snøfresere.

Denne brukerhåndboken gjør oppmerksom på potensielle farer, og den har spesielle sikkerhetsmeldinger som hjelper deg og andre til å unngå personskader og dødsfall. FARE, ADVARSEL og FORSIKTIG er ord som brukes til å angi risikograden.

FARE varsler om en ytterst farlig situasjon, som vil føre til alvorlige skader eller dødsfall hvis du ikke følger de anbefalte sikkerhetstiltakene.

©2000 **The Toro Company**
8111 Lyndale Ave. South
Bloomington, MN 55420-1196

Trykt i USA.

ADVARSEL varsler om en fare som kan føre til alvorlige skader eller dødsfall hvis du ikke følger de anbefalte sikkerhetstiltakene.

FORSIKTIG varsler om en fare som kan føre til mindre alvorlige skader hvis du ikke følger de anbefalte sikkerhetstiltakene.

Denne brukerhåndboken bruker to ord til for å utheve informasjon. **Viktig** gjør oppmerksom på spesiell mekanisk informasjon, og **Merk** henviser til generell informasjon som er verdt å huske.

Sikkerhet

Snøfreseren overholder eller overgår B71.3-spesifikasjonene til American National Standards Institute og ISO-standarden 8437 som gjaldt da maskinen ble produsert. Feil bruk eller vedlikehold som utføres av føreren eller eieren, kan imidlertid føre til skader. For å redusere muligheten for skader bør du følge disse sikkerhetsinstruksjonene.

Snøfreseren er konstruert og testet for at den skal være rimelig sikker å bruke. **Hvis du imidlertid unnlater å følge disse instruksjonene, kan det føre til personskader.**

Det er meget viktig at du og alle andre som skal bruke snøfreseren, leser og forstår innholdet av denne håndboken før motoren startes for første gang. På denne måten sikres maksimal sikkerhet og best mulig ytelse, og du blir kjent med produktet. Vær spesielt oppmerksom på sikkerhetsvarselsymbolet ⚠, som betyr FARE, ADVARSEL eller FORSIKTIG – "personlige sikkerhetsinstruksjoner." Les og forstå disse instruksjonene fordi de har med sikkerhet å gjøre. Hvis ikke disse instruksjonene blir fulgt, kan det føre til personskader.

Generell sikkerhet ved bruk av snøfresere

Følgende instruksjoner er bearbeidet fra ANSI/OPEI-standard B71.3 og ISO-standard 8437 som gjaldt da maskinen ble produsert. Informasjon eller terminologi som er spesifikk for Toro-snøfresere, står i parentes.

Opplæring

- Les brukerhåndboken nøye. Bli kjent med alle kontroller og riktig bruk av utstyret. Lær hvordan du raskt kan stoppe snøfreseren og kople fra kontrollene.
- Ikke la barn få lov til å bruke snøfreseren. La heller aldri voksne få lov til å bruke den uten at de har fått riktig opplæring.
- Ikke la noen oppholde seg i området der snøfreseren skal brukes, spesielt ikke små barn og kjæledyr.
- Vær forsiktig slik at du ikke sklir eller faller, spesielt når snøfreseren brukes i revers.

Forberedelse

- Undersøk nøye området der snøfreseren skal brukes. Fjern dørmatter, kjelker, akebrett, planker, ståltråd og lignende.
- Sørg for at alle koplinger er frakoplet, og sett motoren i fri før den startes.
- Sørg alltid for å ha på deg gode vinterklær når du bruker utstyret. Bruk fottøy som gir godt grep på glatte underlag.
- Bensin er meget brannfarlig og må behandles forsiktig.
  - Bruk en godkjent bensinkanne.
  - Fyll aldri bensin på en motor som er i gang, eller som er varm.
  - Fyll bensin på tanken utendørs, og vær meget forsiktig. Fyll aldri bensin innendørs.
  - Skru lokket godt fast på bensintanken, og tørk opp bensin som eventuelt ble sølt.
- Bruk kun elkabelen som fulgte med snøfreseren, og en stikkontakt som er egnet til elkabler på elektriske startmotorer.
- Juster høyden på spiralbladhuset slik at det ikke tar nedi grus eller småstein på bakken. (Dette er ikke nødvendig for ett-trinns snøfresere.)
- Forsøk aldri å foreta justeringer mens motoren er i gang, unntatt når en slik justering er spesielt anbefalt av Toro.
- La motoren og maskinen tilpasse seg utetemperaturen før du begynner å rydde snø.
- Bruk av strømdrevne maskiner kan resultere i at gjenstander blir kastet opp og rett i øynene. Bruk alltid vernebriller eller øyebeskyttelse når du bruker utstyret eller utfører justeringer eller reparasjoner.

Bruk

- Hold hender og føtter borte fra roterende deler. Hold deg unna utløpssjaktens åpning til enhver tid.
- Vær ytterst forsiktig når snøfreseren kjører på eller over grusbelagte innkjørsler, fortau eller veier. Vær oppmerksom på skjulte farer og trafikk.

- Hvis snøfreseren støter mot et eller annet, må du stoppe motoren ved å ta ledningen av tennpluggen. Undersøk snøfreseren nøye for å se om den er blitt skadet, og reparer skaden før motoren startes og snøfreseren brukes igjen.
- Hvis snøfreseren begynner å vibrere sterkt, må du straks stanse motoren og lete etter årsaken. Vibrasjon er som regel et tegn på at det har oppstått et problem.
- Stopp motoren hver gang du forlater førerplassen, før du renser spiralblad-/viftehjulhuset eller utløpssjakten, og når du reparerer, justerer eller inspiserer.
- Pass på at spiralbladet/viftehjulet eller rotorbladene og alle bevegelige deler har stoppet før du foretar rengjøring, reparasjoner eller undersøkelser. Kople fra tennpluggledningen, og hold ledningen vekk fra stikkontakten for å forhindre at noen starter motoren ved et uhell.
- La aldri motoren gå innendørs, unntatt for å starte den og for å flytte snøfreseren inn eller ut av bygningen. Åpne ytterdørene ettersom eksos er farlig.
- Ikke rydd snø på tvers av skråninger. Vær ytterst forsiktig når du forandrer retning i skråninger. Forsøk aldri å rydde snø i bratte skråninger.
- Bruk aldri snøfreseren uten at de riktige skyddene, platene eller andre sikkerhetsanordninger sitter på plass.
- Bruk aldri snøfreseren i nærheten av glass-konstruksjoner, biler, vinduer, fall i terrenget etc. uten at snøsjaktens utløpsvinkel er riktig justert. Hold barn og kjæledyr unna.
- Maskinens kapasitet må ikke overbelastes ved å forsøke å rydde snøen for fort.
- Kjør aldri snøfreseren med høy hastighet på glatte underlag. Se bakover og vær forsiktig under rygging.
- Rett aldri snøskyen mot folk, og tillat heller ikke at noen står foran maskinen.
- Koble fra strømtilførselen til spiralblad/viftehjul eller rotorbladene når snøfreseren skal transporteres, eller når den ikke er i bruk.
- Bruk kun utstyr og tilbehør som er godkjent av Toro, slik som hjulvekter, motvekter, førerhus etc. (Ta kontakt med et autorisert serviceverksted for å få tilbehør som passer til snøfreseren.)
- Snøfreseren må kun brukes når det er godt lys og god sikt. Sørg alltid for å ha godt fotfeste, og hold godt i håndtakene. Gå, ikke løp.

Vedlikehold og lagring

- Undersøk alle fester regelmessig for å se om tiltrekningsmomentet er riktig, slik at du er sikker på at utstyret er trygt å bruke.
- En snøfreser med bensin på tanken må aldri oppbevares inne i bygninger der det finnes tennkilder, slik som varmtvannsapparater, varmeovner, tørketromler/skap etc. La motoren bli kald før snøfreseren settes inn noen steder.
- Se alltid i denne håndboken hvis snøfreseren skal lagres over lengre tid.
- Sikkerhets- og instruksjonsmerker må vedlikeholdes og skiftes ut etter behov.
- La maskinen gå i noen få minutter etter at snøryddingen er ferdig, for å unngå at spiralbladet/viftehjulet eller rotorbladene fryser fast. Stopp motoren. Vent til alle bevegelige deler har stoppet, og trekk i håndtaket på tilbakespolings-starteren flere ganger for å unngå at den fryser.

Sikker bruk av Toro-snøfresere

Følgende liste inneholder sikkerhetsinformasjon som gjelder spesielt for Toro-produktene, eller annen viktig sikkerhetsinformasjon som ikke er inkludert i ANSI- eller ISO-standardene.

- **Roterende spiralblad/viftehjul eller rotorblad kan kutte av eller skade fingre og hender.** Stå alltid bak håndtakene og bort fra utløpsåpningen mens du bruker snøfreseren. **Hold ansikt, hender, føtter og andre kroppsdeler og klær borte fra skjulte deler som beveger seg eller roterer.**
- **Stans motoren, ta ut nøkkelen, og vent til alle deler slutter å bevege seg** før snøfreseren justeres, rengjøres eller undersøkes, og før utløpssjakten renskes. Kople også kabelen fra tennpluggen, og hold den borte fra pluggen for å unngå at motoren startes ved et uhell.
- Bruk en pinne, **ikke hendene,** til å fjerne tilstopping i utløpssjakten.
- **Før** du forlater førerplassen bak håndtakene, må du stanse motoren, ta ut nøkkelen og vente til alle bevegelige deler står stille.
- Bruk aldri løstsittende klær som kan sette seg fast i bevegelige deler.
- Hvis en verneplate, en sikkerhetsanordning eller et merke er skadet, uleselig eller mangler, må det repareres eller skiftes ut før arbeidet begynner. Stram også til alle løse fester.
- **Ikke** røyk mens du håndterer bensin.

- To-trinns snøfresere: bruk det laveste giret, og for Power Shift-snøfresere: bakhjulsstillingen ved snørydding i skråninger.
- **Ikke** bruk snøfreseren på taket.
- Ikke ta på motoren mens den går eller like etter at den har stoppet, fordi den vil være varm nok til å forårsake brannskader. Ikke fyll på olje eller kontroller oljenivået i veivhuset mens motoren er i gang.
- Foreta kun vedlikeholdet som er beskrevet i denne håndboken. Før du utfører vedlikehold, service eller justeringer, må du stoppe motoren, ta ut nøkkelen og kople ledningen fra tennpluggen. Hold ledningen vekk fra pluggen for å forhindre at noen starter motoren ved et uhell. Ta kontakt med et autorisert serviceverksted hvis det er nødvendig med store reparasjoner.
- Ikke forandre regulatorinnstillingene på motoren.
- Når snøfreseren skal lagres i flere enn 30 dager, må bensinen tømmes ut av tanken for å unngå brannfare. Lagre bensin i en passende drivstoffbeholder. Ta nøkkelen ut av tenningen før snøfreseren settes bort.
- For best mulig ytelse og sikkerhet bør du kun kjøpe ekte Toro-reservedeler og -tilbehør.

Lydtrykknivå

Modell 38428 og 39429 har et lydtrykk på 90 dB(A) ved operatørens øre. Modell 38441 og 38442 har et lydtrykk på 91 dB(A) ved operatørens øre. Dette er basert på måling av identiske maskiner i henhold til direktiv 81/1051/EEC.

Lydstyrkenivå

Modell 38428 og 39429 har et lydstyrkenivå på 103 LwA. Modell 38441 og 38442 har et lydstyrkenivå på 105 LwA. Dette er basert på måling av identiske maskiner i henhold til direktiv 79/113/EEC.

Vibrasjonsnivå

Modell 38428 og 39429 har et maksimalt hånd-arm-vibrasjonsnivå på 28,5 m/s^2. Modell 38441 og 38442 har et maksimalt hånd-arm-vibrasjonsnivå på 30 m/s^2. Dette er basert på måling av identiske maskiner i henhold til EN 1033.

Forklaring av symboler

Sikkerhetsvarsel-trekant – symbolet i trekanten varsler om fare



Sikkerhetsvarsels-symbol



Les brukerhåndboken



Se i verksted-håndboken for riktige servicemetoder



Sikkerhetsvern må ikke åpnes eller tas av mens motoren er i gang

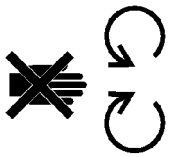

Hold trygg avstand fra maskinen

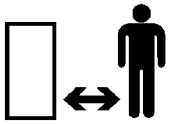

Hold trygg avstand fra maskinen – ett-trinns snøfreser

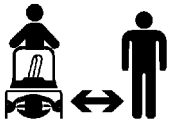

Hold trygg avstand fra maskinen – totrinns snøfreser

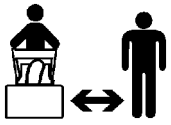

Stans motoren og ta ut nøkkelen før vedlikehold eller reparasjonsarbeid begynnes



Stans motoren og ta ut nøkkelen før operatørens stilling forlates – ett-trinns snøfresere



Stans motoren og ta ut nøkkelen før operatørens stilling forlates – to-trinns snøfreser



Fingre eller hender kan kuttes av – viftehjulsblad



Varme flater – brannskader på fingre eller hender



Etsende væsker – kjemisk brannskade på fingre eller hender



Ikke velt batteriet

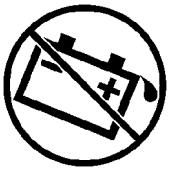

Må holdes tørt



Oppfreste eller flyvende gjenstander – hele kroppen er utsatt

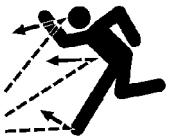

Elektrisk støt – livsfare



Føtter kan kuttes av eller bli sittende fast – roterende spiralblad



Elektrisk start

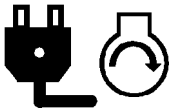

Tap av kontroll over maskinen – oppoverbakke



Tap av kontroll over maskinen – nedoverbakke



Trekkfunksjon



Snøfresersamlerblad

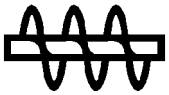

Maskinens bevegelsesretning – forover



Maskinens bevegelsesretning – bakover



På/start



Av/stopp

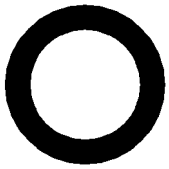

Hurtig



Sakte



Minsker/øker



Start av motor

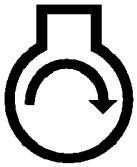

Innkopling

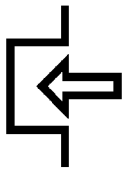

Utkopling

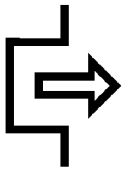

Choke

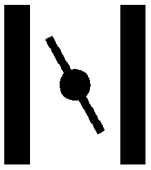

Motorhastighet (gass)



Fri



Snøfresersamlerens spiralblad/viftehjul



Låst



Ulåst



Motorstopp



Retning av snøfreserens sjakt



Primer (starthjelp)

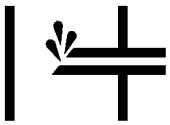

Betjening av primer

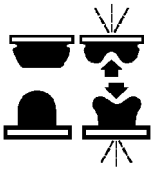

Betjening av gass

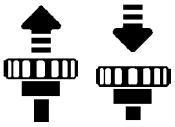

Betjening av "PowerShift"

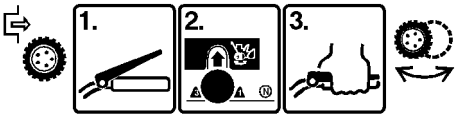

Plassering av remmer

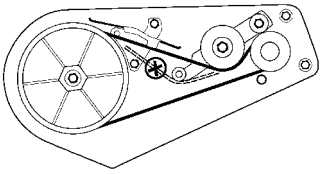

Betjening av spak

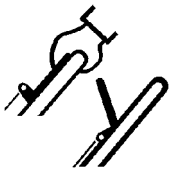

Betjening av spak



Blyfri bensin



Avkutting av fingre eller hender



Avkutting av fot



Montering

Obs: Finn ut hva som er høyre og venstre på snøfreseren ved å stå i normal arbeidsstilling.

Løse deler

BESKRIVELSE	AN-TALL	BRUK
Kort avstandsstykke (høyre side)	1	Sette på hjulene
Langt avstandsstykke (venstre side)	1	
Sluttstykker	2	
Hjul	2	
Låseskruer	3	Montering av utløpssjakt
Låsemuttere	3	
Skiver	3	
Utløpssjakt	1	
Sjakthåndtak (bare modell 38428 og 38429)	1	
Plasthylse	1	Sette på sjaktsveiven (bare modell 38441 og 38442)
Settskruer	2	
Låsemuttere	2	
Sjaktsveiv og monteringsbrakett	1	
Knotter	2	Montering av håndtak
Buete skiver	2	
Kabelfører	1	
Håndtakslåser	2	
Styrestang	1	
Øvre håndtak	1	
Fjær	1	Montering av styrekabel
Fjærdeksel	1	
Kabeljusterer	1	
Styrekabel	1	

Sette på hjulene

1. Vend snøfreseren over, slik at den hviler på venstre side, og legg en trekloss under den venstre akselenden (fig. 2).

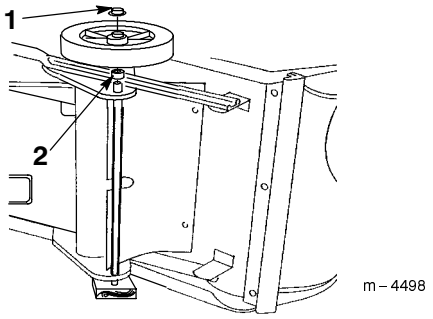

Figur 2

1. Sluttstykke
2. Kort avstandsstykke

2. Skyv det **korte** avstandsstykket og et hjul på den høyre akselenden (fig. 2).

   Obs: Den siden av hjulet som har seks eiker, må vendes ned.

3. Fest et sluttstykke på enden av akselen (fig. 2).
4. Slå på sluttstykket med en hammer for å sette det **skikkelig** på plass.
5. Vend snøfreseren over, slik at den hviler på høyre side, og legg en trekloss under den høyre akselenden.
6. Skyv det **lange** avstandsstykket og et hjul på den venstre akselenden (fig. 3).

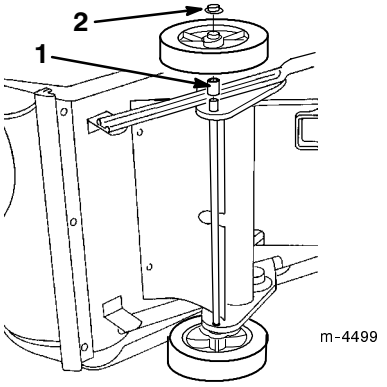

Figur 3

1. Langt avstandsstykke
2. Sluttstykke

   Obs: Den siden av hjulet som har seks eiker, må vendes ned.

7. Gjenta trinn 3 og 4.

Montere håndtaket

1. Kutt snoren som holder styrekabelen festet til det nedre håndtaket.
2. Sett styrestangen på det øvre håndtaket som vist på figur 4 (modell 38428 og 38429) eller figur 5 (modell 38441 og 38442).

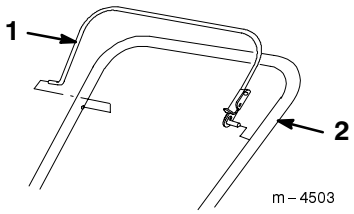

Figur 4

1. Styrestang
2. Øvre håndtak

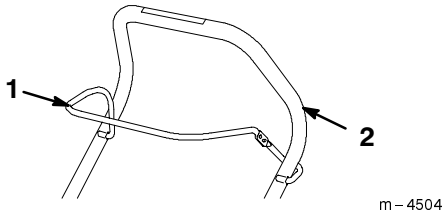

Figur 5

1. Styrestang
2. Øvre håndtak

3. Sett på det øvre håndtaket som vist på figur 6.

VIKTIG: Du må føre styrekabelen gjennom kabelføreren før du strammer håndtakslåsen (fig. 6).

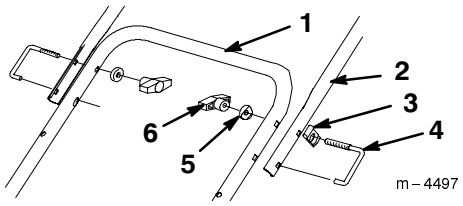

Figur 6

1. Nedre håndtak
2. Øvre håndtak
3. Kabelfører
4. Håndtakslås (2)
5. Buet skive (2)
6. Knott (2)

Montering av utløpssjakt

Bare modell 38428 og 38429

1. Plasser sjakthåndtaket over sjaktringen (fig. 7).

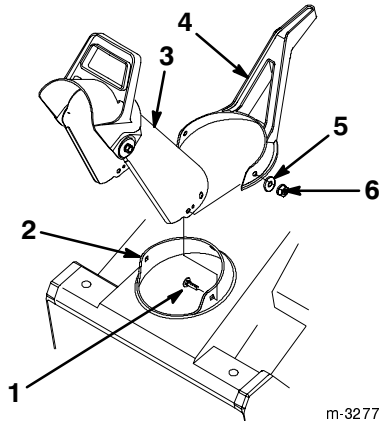

Figur 7

1. Låseskrue (3)
2. Sjaktring
3. Utløpssjakt
4. Sjakthåndtak
5. Skive (3)
6. Låsemutter (3)

2. Sett utløpssjakten mellom sjaktringen og sjakthåndtaket (fig. 7).
3. Rett inn hullet bak på sjakten etter det midterste hullet i ringen.

   Obs: Du kan rotere sjaktringen, slik at det blir enklere å montere.
4. Før en låseskrue, en skive og en låsemutter gjennom de midterste hullene. Skiven og låsemutteren skal være på utsiden.
5. Før låseskruene, skivene og låsemutterne gjennom resten av hullene. Skivene og låsemutterne skal være på utsiden.
6. Stram alle låsemutterne **godt**.

Bare modell 38441 og 38442

1. Sett utløpssjakten over sjaktringen (fig. 8).

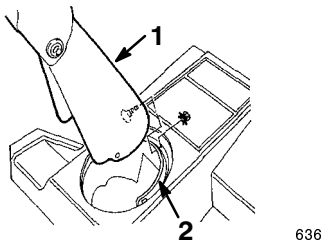

Figur 8

1. Utløpssjakt
2. Sjaktring

2. Rett inn hullet bak på sjakten etter det midterste hullet i ringen (fig. 8).
3. Monter en låseskrue og en låsemutter gjennom de midterste hullene. Låsemutteren skal være på utsiden (fig. 8).

   Obs: Du kan rotere sjaktringen, slik at det blir enklere å montere.
4. Monter låseskruene og låsemutterne gjennom resten av hullene. Låsemutterne skal være på utsiden.
5. Stram alle låsemutterne **godt**.

Sette på sjaktsveiven

Bare modell 38441 og 38442

1. Før den flate siden av sjaktsveiven gjennom hullet i dekselet mens du retter inn monteringsbraketten etter hullene i det nedre håndtaket (fig. 9).

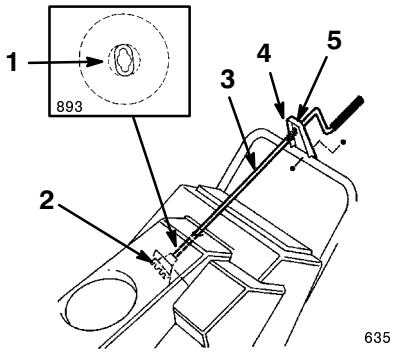

Figur 9

1. Sjaktsveiv
2. Monteringsbrakett
3. Gir
4. Plasthylse
5. Skjult giråpning

2. Roter sveiven sakte til den flate enden passer inn i den skjulte giråpningen og sjaktringen roterer med sveiven (fig. 9).
3. Sett inn hele plasthylsen i hullet på monteringsbraketten (fig. 9).
4. Fest monteringsbraketten til håndtaket med to settskruer og låsemuttere (fig. 9).

Montering av styrekabel

Bare modell 38428 og 38429

1. Før styrekabelen gjennom kabelføreren til venstre på snøfreseren (fig. 10).

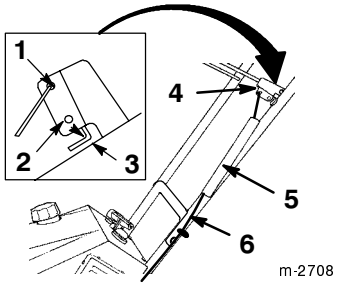

Figur 10

1. Øverste hull
2. Nederste hull
3. Åpning på 1,6 til 3,2 mm
4. Styrestangbrakett
5. Fjærdeksel
6. Styrekabel

---

1. Fest fjæren i det runde hullet ved enden av kabeljustereren (fig. 11).

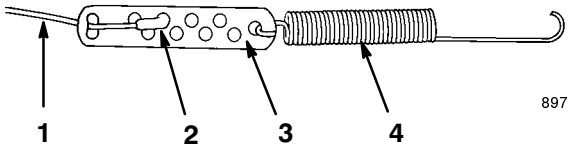

Figur 11

1. Kabel
2. Z-anordning
3. Kabeljusterer
4. Fjær

---

2. Fest enden av kabelen til kabeljustereren som vist i figur 11.
3. Dra fjærdekselet over fjæren og kabeljustereren, og skyv deretter enden av fjæren gjennom hullet ved enden av fjærdekselet (fig. 10).
4. Klem styrestangen sammen, og fjern den fra håndtaket.
5. Sett inn den løse enden av styrekabelen i det øverste hullet på styrestangen, som vist i figur 10.
6. Klem styrestangen sammen, og sett den inn i håndtaket.
7. Flytt styrestangen tilbake mot håndtaket for å fjerne dødgang i kabelen.
8. Kontroller at det er en liten åpning (1,6–3,2 mm) mellom styrestangen og håndtaket (se utsparingen i fig. 10). Hvis du vil justere denne åpningen, kan du se *Justere styrekabelen* på side 16.

VIKTIG: Det må være dødgang i styrekabelen når du kobler fra styrestangen.

Bare modell 38441 og 38442

1. Sett den øverste enden av styrekabelen inn i det nederste hullet på styrestangbraketten (se utsparingen i fig. 12).

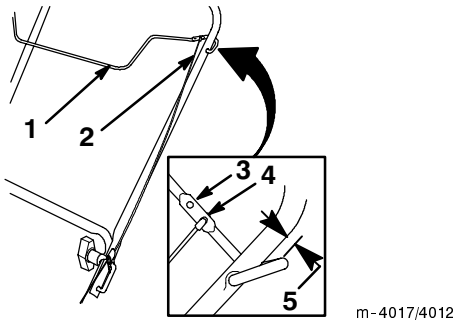

Figur 12

1. Styrestangbrakett
2. Kabel
3. Øverste hull
4. Nederste hull
5. Åpning på 1,6 til 3,2 mm

---

2. Flytt styrestangen tilbake mot håndtaket for å fjerne dødgang i kabelen.
3. Kontroller at det er en liten åpning (1,6–3,2 mm) mellom styrestangen og håndtaket (se utsparingen i fig. 12). Hvis du vil justere denne åpningen, kan du se *Justere styrekabelen* på side 16.

VIKTIG: Det må være dødgang i styrekabelen når du kobler fra styrestangen.

Før start

Blande bensin og olje

Toro-snøfreseren drives av en tosylindret motor som krever en blanding av bensin og olje i et forhold på 50:1.

Bruk bare ren, fersk blyfri bensin (inkludert oksidert eller omformulert bensin) med 87 oktan eller høyere. For at bensinen skal være så fersk som mulig, bør du ikke kjøpe mer bensin enn det du forventer å bruke de nærmeste 30 dagene. Blyfri bensin skaper mindre brennkammerbunnfall og lengre livstid for tennplugger.

VIKTIG: Ikke bruk metanol, bensin som inneholder metanol, gasohol som inneholder mer enn 10% etanol, høyoktan bensin eller parafin. Disse drivstoffene kan skade motorens drivstoffsystem.

VIKTIG: Ikke bruk motorolje (for eksempel SAE 30 eller 10W–30), olje for tosylindrete motorer som ikke er NMMA TCW-godkjent, eller drivstoff med feil bensin-/oljeforhold. Dette kan forårsake motorskade som ikke dekkes av garantien fra Toro.

FARE

FARERISIKO
- **Bensin er meget brannfarlig og høyeksplosiv under visse forhold.**

DET SOM KAN SKJE
- **En brann eller eksplosjon som er forårsaket av bensin, kan brenne deg og andre og forårsake skade på eiendom.**

HVORDAN FAREN UNNGÅS
- **Fyll bensintanken utendørs, på et åpent sted, og mens motoren er kald. Tørk opp all bensin som eventuelt ble sølt.**
- **Ikke fyll bensintanken helt full. Fyll bensin på tanken helt til nivået når opp til 6 til 13 mm under bunnen av påfyllingshalsen. Dette tomrommet i tanken gir bensinen plass til å utvide seg.**
- **Røyk aldri med bensin i nærheten, og hold deg borte fra ild eller steder der bensingass kan antennes av gnister.**
- **Oppbevar bensin i en godkjent kanne og utenfor barns rekkevidde.**
- **Kjøp aldri mer bensin enn til 30 dagers forbruk.**

FARE

FARERISIKO
- **Under visse forhold kan det dannes statisk elektrisitet under påfylling av bensin, noe som kan antenne bensinen.**

DET SOM KAN SKJE
- **En brann eller eksplosjon som er forårsaket av bensin, kan brenne deg og andre og forårsake skade på eiendom.**

HVORDAN FAREN UNNGÅS
- **Sett alltid bensinkanner på bakken med god avstand fra kjøretøyet før de fylles med bensin.**
- **Ikke fyll bensinkanner inne i et kjøretøy eller på en lastebil eller tilhenger fordi underlag som tepper eller plastbelegg kan isolere kannen og hemme utslipp av eventuell statisk elektrisitet.**
- **Bensindrevet utstyr må tas ut av lastebilen eller tilhengeren i praktiske tilfeller og fylles med bensin mens hjulene står på bakken.**
- **Hvis dette ikke lar seg gjøre og maskinen må fylles med bensin mens den står på lastebilen eller tilhengeren, må man fylle bensin fra en bensinkanne i stedet for å fylle direkte fra bensinpumpen.**
- **Hvis du må fylle bensin direkte fra pumpen, må påfyllingstuten hele tiden være i kontakt med kanten på drivstofftanken eller kannens åpning helt til påfyllingen er fullført.**

Obs: Bruk drivstoffstabilisator/kondisjonsmiddel for alle Toro-produkter som går på bensin, under bruk og lagring. Drivstoffstabilisator/kondisjonsmiddel rengjør motoren under drift og forhindrer at det dannes gummilignende avleiringer i motoren i lagringsperiodene. Drivstoffstabilisator/kondisjonsmiddel virker best når du blander den/det med fersk bensin. Hvis du bruker *Toro Heavy Duty 50:1 All Season 2-Cycle Engine Oil with Fuel Stabilizer*, trenger du ikke å bruke drivstoffstabilisator/kondisjonsmiddel.

VIKTIG: Ikke bruk andre tilsettingsmidler i bensinen enn drivstoffstabilisator under lagring. Ikke bruk drivstoffstabiliseringsmidler med alkoholbase, slik som etanol, metanol eller isopropanol.

1. Hell to liter fersk, blyfri bensin på en godkjent bensinkanne.

Obs: Ikke bland bensin og olje i bensintanken. Temperert olje blandes lettere og mer grundig enn kald olje. Olje som er kaldere enn null grader, trenger ekstra blanding.

2. Bland hele beholderen med *Toro Heavy Duty 50:1 All Season 2-Cycle Engine Oil with Fuel Stabilizer* eller en tilsvarende NMMA- eller TCW-godkjent høykvalitetsolje for tosylindrete motorer med bensinen i henhold til diagrammet nedenfor:

Blandediagram for et bensin-/oljeforhold på 50:1	
Bensin	Olje
4 liter	80 ml
8 liter	160 ml
20 liter	400 ml

3. Sett lokket på bensinkannen.
4. Rist kannen godt for å blande bensinen og oljen.
5. Fjern lokket forsiktig, og fyll deretter i resten av bensinen.

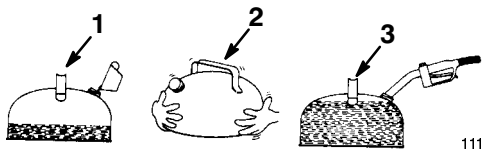

Figur 13

1. Fyll olje i halvparten av bensinen.
2. Sett på lokket, og rist deretter kannen for å blande.
3. Fyll i resten av bensinen.

Fylle bensintanken med en blanding av bensin og olje

VIKTIG: Ikke fyll for mye i bensintanken. Blandingen av olje og bensin må ha plass til å utvide seg.

1. Rengjør rundt bensinlokket.
2. Fjern bensintanklokket, og fyll bensintanken med blandingen av bensin og olje til det er 6 mm igjen til toppen av tanken. **Ikke fyll i helt opp til påfyllingshalsen.**
3. Sett bensintanklokket godt på, og tørk opp bensin som eventuelt ble sølt.

Bruk

Betjeningsspaker

På kontrolltavlen på snøfreseren er det en nøkkeltenning, en primer, en tilbakespolingsstarter og en elektrisk startknapp (kun for modeller med elektrisk starter). Choken er like nedenfor kontrolltavlen (fig. 14).

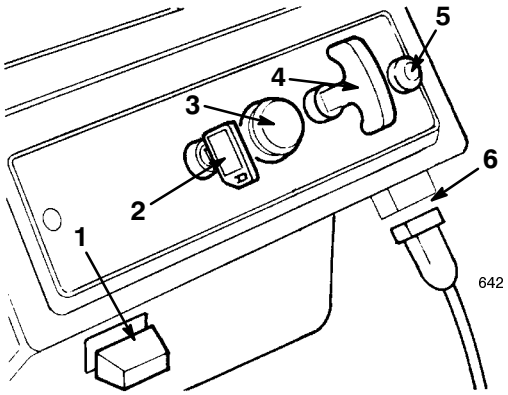

Figur 14

1. Choke
2. Nøkkeltenning
3. Primer
4. Tilbakespolingsstart
5. Elektrisk startknapp (kun for modeller med elektrisk starter)
6. Kabeltilkopling (kun for modeller med elektrisk starter)

Slik starter du motoren

1. Vri nøkkelen til posisjonen *On*, og dra ut choken.
2. Sett tommelen over hullet midt på primeren, og trykk den inn to ganger. Gjenta dette trinnet etter behov ved ekstremt lave temperaturer.

   Obs: Ikke bruk choken og primeren når du starter en varm motor.

3. **Slik starter du motoren med tilbakespolingsstarteren:** Hold snøfreseren med én hånd, og trekk kraftig i tilbakespolingsstarteren med den andre hånden.

   Slik starter du motoren med den elektriske starteren:

   A. Kople strømkabelen til snøfreseren og til en vanlig stikkontakt.

VIS FORSIKTIGHET

FARERISIKO
- **Hvis du lar snøfreseren være tilkoplet til en stikkontakt, kan det hende at noen starter den ved en feiltakelse.**

DET SOM KAN SKJE
- **Det kan hende personer eller eiendom blir skadet.**

HVORDAN FAREN UNNGÅS
- **Trekk alltid ut strømkabelen når du ikke bruker snøfreseren.**

   B. Trykk på startknappen.

   Ikke bruk den elektriske starteren flere enn ti ganger med intervaller på fem sekunder på og deretter fem sekunder av. Hvis motoren ikke starter etter dette forsøket, venter du minst 40 minutter (slik at starteren avkjøles) før du prøver å starte den på nytt.

VIKTIG: Hvis du bruker den elektriske starteren for mye, kan det hende den overopphetes og skades.

   Hvis motoren ikke starter etter det andre forsøket, leverer du snøfreseren til et autorisert serviceverksted for reparasjon.

   C. Når motoren starter, kopler du strømkabelen fra snøfreseren og stikkontakten.

4. Skyv inn choken sakte mens motoren går.

Slik stopper du motoren

Vri nøkkelen til *Off*-stillingen, og vent til alle bevegelige deler har stoppet før du forlater førerstillingen.

Starte rotorbladene

Klem styrestangen og -håndtaket sammen for å starte rotorbladene.

Stoppe rotorbladene

Slipp styrestangen for å stoppe rotorbladene.

Obs: Når du slipper styrestangen, stopper rotorbladene, men motoren fortsetter å gå.

Justere utløpssjakten

Bare modell 38428 og 38429

Flytt sjakthåndtaket til venstre og høyre for å justere retningen til snøstrømmen (fig. 15). Sjaktavlederhåndtaket på toppen av utløpssjakten brukes til å kontrollere høyden på snøstrømmen. **Ikke stram til monteringsmutterne for sjaktavlederen for mye.**

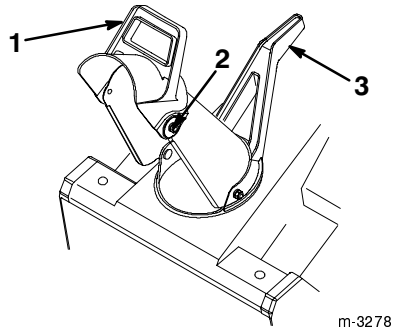

Figur 15

1. Sjaktavlederhåndtak
2. Monteringsmuttere for avleder
3. Sjakthåndtak

VIKTIG: Ikke løft snøfreseren etter sjakthåndtaket. Dette kan skade sjakthåndtaket.

Bare modell 38441 og 38442

Roter sjaktsveiven med klokken for å bevege utløpssjakten til høyre og mot klokken for å bevege den til venstre (fig. 16). Sjaktavlederhåndtaket på toppen av utløpssjakten brukes til å kontrollere høyden på snøstrømmen. **Ikke stram til monteringsmutterne for sjaktavlederen for mye.**

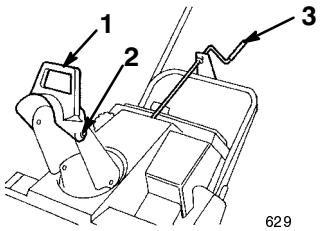

Figur 16

1. Sjaktavlederhåndtak
2. Monteringsmuttere for avleder
3. Sjaktsveiv

Tips for bruk av snøfreser

ADVARSEL

FARERISIKO
- **Steiner, leketøy eller andre gjenstander kan bli frest opp og kastet ut av rotorbladene.**

DET SOM KAN SKJE
- **Gjenstander som blir kastet opp i luften, kan påføre både føreren og tilskuere alvorlige skader.**

HVORDAN FAREN UNNGÅS
- **Hold området som skal ryddes, fritt for alt som kan bli frest opp og kastet ut av rotorbladene.**
- **Hold barn og kjæledyr borte fra arbeidsområdet.**

- Rydd vekk snøen så snart som mulig etter at det har snødd. Da blir resultatet best.
- Når du løfter håndtaket, rydder snøfreseren snø ned til bakken og går fremover. Snøfreseren vippes **litt** fremover, slik at rotorbladene treffer bakken. Hjulene trenger ikke å berøre bakken for at snøfreseren skal kunne gå fremover. Jo mer du vipper håndtaket fremover, desto raskere går snøfreseren.
- Overlapp hver skårgang for å være sikker på at all snø blir fjernet.
- La snøen blåse ut med vindretningen hvis det er mulig.
- Hvis du vil rydde snø på grusflater, skyver du håndtaket ned for å løfte rotorbladene opp fra grusen, og deretter skyver du snøfreseren fremover.
- Når det er kaldt og det er mye snø, kan det hende at noen kontroller og bevegelige deler fryser fast. **Ikke bruk for mye makt når du prøver å bruke kontroller som er frosset.** Hvis du har problemer med å bruke noen kontroller eller deler, starter du motoren og lar den gå i noen minutter.
- Når du har ryddet snøen, lar du motoren gå i noen få minutter for å unngå at bevegelige deler fryser fast. Slå av motoren, og fjern all is og snø fra snøfreseren.
- **For modellene 38441 og 38442:** Bruk sjaktsveiven flere ganger for å fjerne is og snø.

Vedlikehold

Anbefalt vedlikeholdsplan

Del	Servicearbeid	Først	Årlig	Kommentarer
Stram til fester	Se etter løse fester, og stram dem til om nødvendig.	X	X	Stram til fester etter behov.
Styrekabel	Kontroller styrekabelen. Juster om nødvendig.	X	X	Kontroller og juster etter behov.
Skrape	Kontroller skrapen. Skift ut etter behov.		X	
Rotorblader	Kontroller rotorbladene. Skift ut etter behov.		X	
Tennplugg	Rengjør, undersøk og juster åpningen. Skift ut etter behov.		X	
Drivrem	Kontroller drivremmen. Skift ut etter behov.		X	
Bensintank	Tapp ut bensinen, og kjør motoren til tanken og forgasseren er tørr.		X	

VIS FORSIKTIGHET

FARERISIKO
- **Hvis du lar kabelen sitte på tennpluggen, kan noen starte motoren.**

DET SOM KAN SKJE
- **Noen kan bli alvorlig skadet hvis motoren startes ved et uhell.**

HVORDAN FAREN UNNGÅS
- **Ta kabelen av tennpluggen før du begynner med noe slags vedlikeholdsarbeid. Sett også kabelen til side, slik at den ikke tilfeldigvis kan komme i kontakt med tennpluggen.**

Justere styrekabelen

Kontroller regelmessig at styrekabelen er riktig justert.

1. Stopp motoren, og vent til alle bevegelige deler har stoppet.
2. Flytt styrestangen tilbake mot håndtaket for å fjerne dødgang i kabelen (fig. 10 eller fig. 12).
3. Kontroller at det er en liten åpning (1,6–3,2 mm) mellom styrestangen og håndtaket. Se utsparingen i figur 10 (modell 38428 og 38429) eller i figur 12 (modell 38441 og 38442). Hvis du vil justere kabelen, går du til trinn 4.

   Obs: Det må være dødgang i styrekabelen når du kopler fra styrestangen.
4. Juster kabelen slik:

   Bare modell 38428 og 38429:

   A. Hekt løs fjærenden fra det øverste hullet på styrestangbraketten (fig. 10).

   B. Skyv fjærdekselet bort fra fjæren og kabeljustereren.

   C. Hekt løs Z-anordningen fra kabeljustereren (fig. 11), og plasser den i et høyere eller lavere hull på justereren for å lage en åpning på 1,6 til 3,2 mm mellom styrestangbraketten og håndtaket (fig. 10).

   D. Skyv fjærdekselet over kabeljustereren og fjæren.

   E. Fest fjæren i det øverste hullet på styrestangbraketten.

Bare modell 38441 og 38442:

A. Hekt løs den øverste kabelenden fra hullet på styrestangbraketten (fig. 12).

B. Dra fjærdekselet opp langs kabelen for å få tilgang til kabeljustereren (fig. 17).

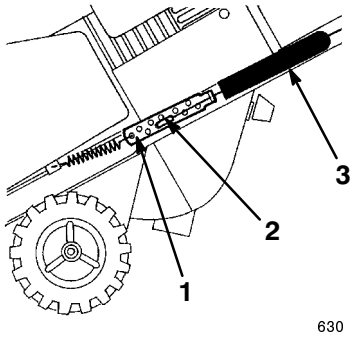

Figur 17

1. Kabeljusterer
2. Z-anordning
3. Fjærdeksel

C. Hekt løs Z-anordningen fra kabeljustereren (fig. 11), og plasser den i et høyere eller lavere hull på justereren for å lage en åpning på 1,6 til 3,2 mm mellom styrestangbraketten og håndtaket (fig. 12).

D. Dekk kabeljustereren med fjærdekselet.

E. Sett den øverste kabelenden inn i det nederste hullet på styrestangbraketten.

5. Kontroller justeringen (se trinn 2 og 3 ovenfor).

Etter omfattende bruk kan det hende at drivremmen blir slitt, eller at den ikke er stram nok. Hvis remmen ikke er stram nok, kan den gli, slik at ytelsen reduseres ved tunge belastninger. Dette kan inntreffe etter to eller tre sesonger med normal bruk (10 til 15 timer). Hvis drivremmen glir (vedvarende hvining) ved tunge belastninger, strammer du den ved å gjøre ett av følgende:

- **For modell 38428 og 34829:** Plasser fjærenden i det nederste hullet på styrestangbraketten (fig. 10).
- **For modell 38441 og 38442:** Plasser den øverste kabelenden i det øverste hullet på styrestangbraketten (fig. 12).

Hvis du bruker feil justeringshull på styrestangbraketten, kan levetiden til drivremmen reduseres. Tilfeldig drivremglidning (hvining) kan oppstå ved ekstremt våte forhold på grunn av fuktighet i drivkraftsystemet. Start rotoren, og la den gå uten belastning i 30 sekunder for å fjerne fuktighet. Når du har fjernet fuktigheten, skal det ikke være dødgang i drivremmen.

Skifte skrapen

Kontroller skrapen for slitasje før hver sesong. Hvis bunnen av skrapen er under 1,6 mm tykk, skifter du ut skrapen (fig. 18).

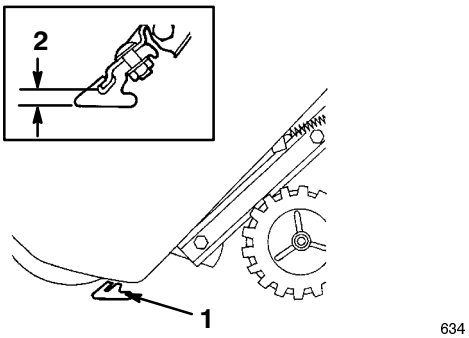

Figur 18

1. Skrape
2. 0,16 cm

Obs: Hvor mye skrapen slites, avhenger av kjøretiden og underlaget snøfreseren brukes på.

1. Stopp motoren, og vent til alle bevegelige deler har stoppet.

2. Ta ut tenningsnøkkelen.

3. Fjern de tre skruene som holder kontrolltavlen fast på huset (fig. 19).

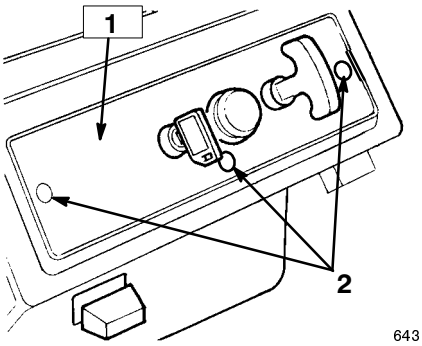

Figur 19

1. Kontrolltavle
2. Monteringsskruer

4. Løft av kontrolltavlen, og la den henge i tilbakespolingsstarttauet.

5. Kople kabelen fra tennpluggen (fig. 20).

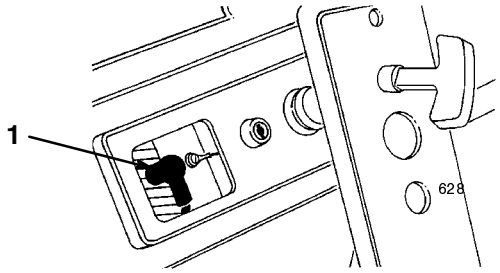

Figur 20

1. Tennpluggkabel

6. Tøm bensintanken. Se *Tømme drivstofftanken* på side 21.
7. Velt snøfreseren forover på fronthuset.
8. Fjern de tre låseskruene og låsemutterne som er festet til skrapen (fig. 21).

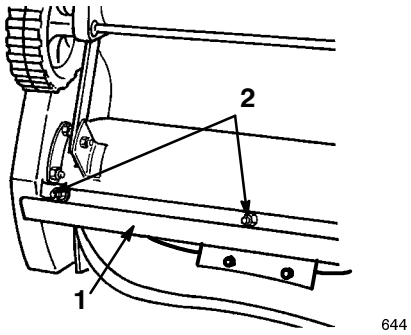

Figur 21

1. Skrape
2. Låseskruer og låsemuttere (3)

9. Fjern skrapen ved å skyve den til høyre og ned.
10. Bruk låseskruene og låsemutterne til å feste den nye skrapen til huset.
11. Kople ledningen til tennpluggen.
12. Fest kontrolltavlen med skruene.
13. Sett inn tenningsnøkkelen.

Skifte rotorbladene

Kontroller rotorbladene for slitasje før hver sesong. Når en kant på et rotorblad er slitt ned til slitasjehullet (fig. 22), skifter du **begge** rotorbladene. Dette gjør at ytelsen blir riktig, og det forhindrer skade på undersiden av snøfreseren.

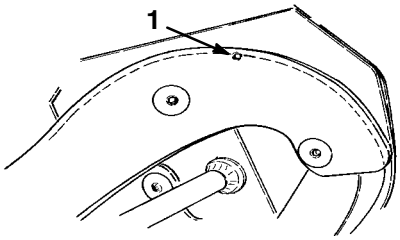

Figur 22

1. Slitasjehull

Obs: Skift skrapen når du skifter rotorbladene. Dette gjør at snøfreseren virker riktig.

Obs: Hvor mye rotorbladene slites, avhenger av kjøretiden og underlaget snøfreseren brukes på.

Fjerne det gamle bladet

Obs: Du trenger en T27-nøkkel for å gjennomføre denne fremgangsmåten.

1. Fjern de fire momentskruene og de fire låsemutterne som fester ytterkantene av rotorbladet til rotorakselen (fig. 23).

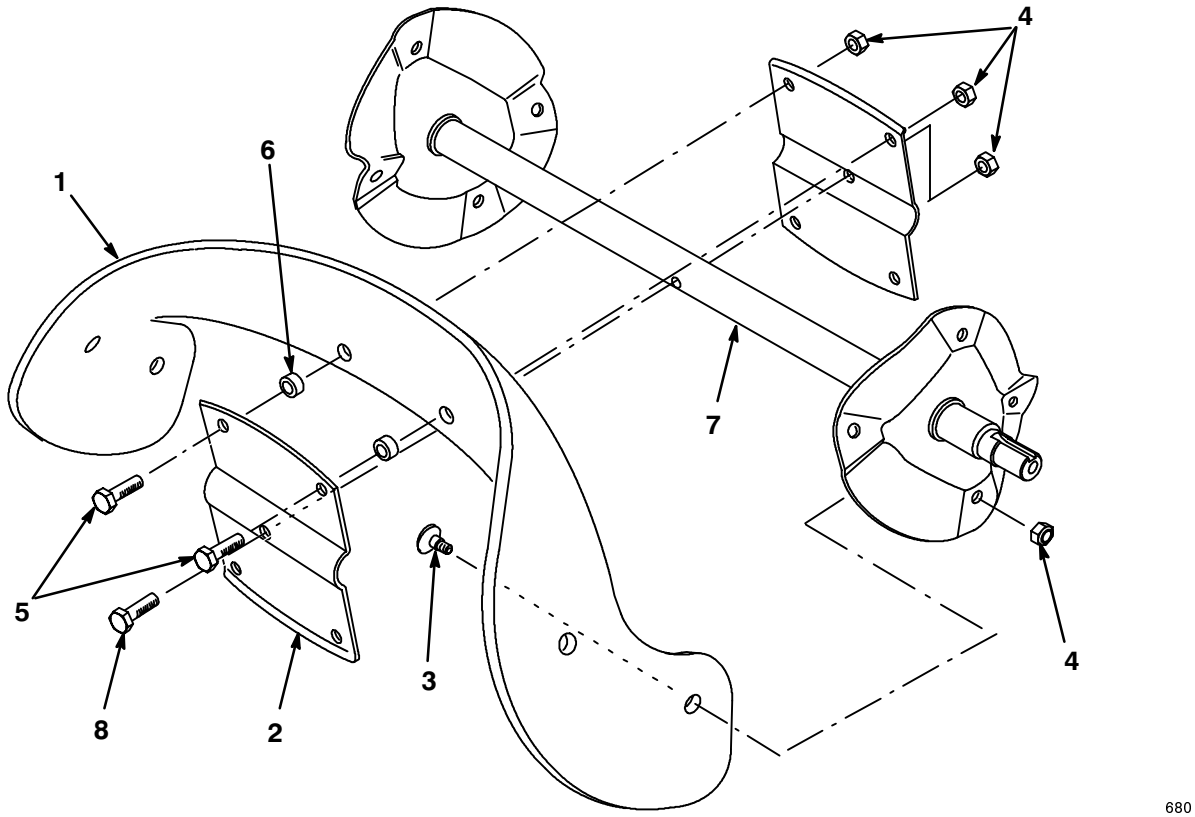

Figur 23

1. Rotorblad
2. Rotorhalvdel
3. Momentskrue
4. Låsemutter
5. Settskrue med sekskantet hode
6. Avstandsstykke
7. Spiralbladaksel
8. Sekskanthodeskrue

2. Fjern de to settskruene med sekskantet hode, de to avstandsstykkene og de to låsemutterne som fester midten av bladet til rotorhalvdelene (fig. 23).
3. Løsne sekskanthodeskruen som fester rotorhalvdelene til spiralbladakselen (fig. 23).
4. Skyv bladet ut mellom rotorhalvdelene (fig. 23).

Montering av et nytt blad

1. Kontroller kanten på det nye rotorbladet for å finne forskjellen i lagtykkelsen (fig. 24). Noen rotorblader har et artikkelnummer på den tykke siden av bladet.

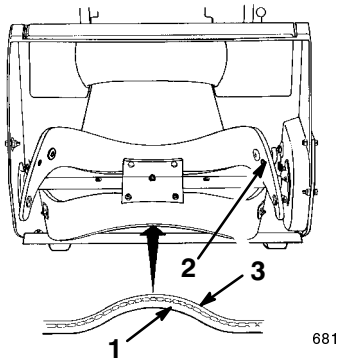

Figur 24

1. Tynt lag
2. Tykt lag
3. Slitasjehull

Monter rotorbladene med det tykke laget på **innsiden** av krummingen (fig. 24). Hvis du ikke monterer bladene skikkelig, kan det hende at bladene ikke er i balanse, og dette kan gjøre at snøfreseren "hopper" eller "spretter."

2. Monter det nye rotorbladet mellom rotorhalvdelene.
3. Fest rotorbladet til rotorhalvdelene med de to settskruene med sekskantet hode, de to avstandsstykkene og de to låsemutterne. Skruehodene skal være på den tykke siden av bladet (fig. 24).
4. Bøy rotorbladet, og fest det med de gjenværende momentskruene og låsemutterne. Plasser skruehodene på den tykke siden av bladet (fig. 24).
5. Stram alle skruer og låsemuttere godt.

Skifte tennpluggen

Kontroller tennpluggen før hver sesong. Skift ut pluggen med en ny *NGK BPMR4A*-tennplugg hvis elektrodene midt på har en mørk farge, eller hvis de er slitte.

1. Fjern de tre monteringsskruene som holder kontrolltavlen fast på huset (fig. 20).
2. Ta ut tenningsnøkkelen, løft av tavlen, og la den henge i tilbakespolingsstarttauet.
3. Kople ledningen fra tennpluggen, og skru den av (fig. 21).
4. Kontroller tennpluggen. Skift den ut hvis den er sprukket eller skitten.

VIKTIG: Tennpluggen må ikke sandblåses, skrapes eller rengjøres. Det kan komme smuss i sylinderen, og dette kan forårsake motorskade.

5. Still tennpluggåpningen (fig. 25) mellom elektrodene til 0,81 mm.

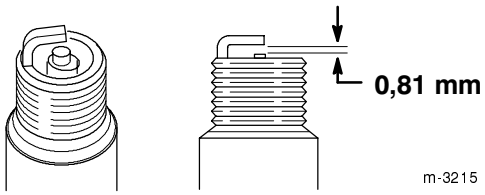

Figur 25

6. Fest pluggen med et moment på 20,4 N·m. Hvis du ikke har en momentnøkkel, må du feste pluggen godt.
7. Kople ledningen til tennpluggen.
8. Fest kontrolltavlen med settskruene.

Skifte drivremmen

Kontroller drivremmen før hver sesong, og skift den ut hvis den er slitt eller skadet.

1. Stopp motoren, og vent til alle bevegelige deler har stoppet.
2. Ta ut tenningsnøkkelen.
3. Fjern de tre skruene som holder kontrolltavlen fast på huset (fig. 20).
4. Løft av kontrolltavlen, og la den henge i tilbakespolingsstarttauet.
5. Kople kabelen fra tennpluggen (fig. 21).
6. Skru løs de tre selvgjengende skruene, de to settskruene, skiven og de to mutterne som fester dekselet over remmen til snøfreseren (fig. 26). Sett drivremdekselet til siden.

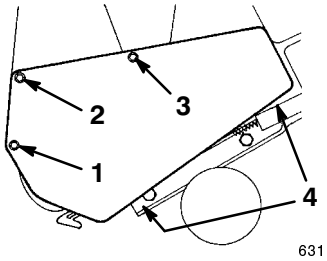

Figur 26

1. Settskrue og låsemutter
2. Settskrue, låsemutter og skive
3. Lang selvgjengende skrue
4. Korte selvgjengende skruer

7. Løft opp lederullen, og fjern drivremmen fra rotorskiven, bremsearmen og motorskiven (fig. 27).

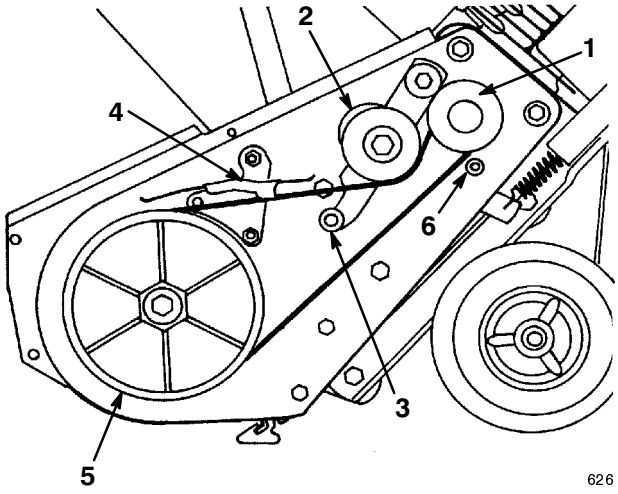

Figur 27

1. Motorskive
2. Lederull
3. Valse
4. Bremsearm
5. Rotorskive
6. Remfører

8. Før den nye drivremmen rundt motorskiven, under lederullen, over valsen, gjennom bremsearmen og rundt rotorskiven (fig. 27).

VIKTIG: Drivremmen må være oppå valsen, som vist i figur 27.

9. Monter drivremdekselet. Stram festene godt til, men **ikke for mye**.
10. Kople ledningen til tennpluggen.
11. Sett inn tenningsnøkkelen.

Tømme drivstofftanken

1. Stopp motoren, og vent til alle bevegelige deler har stoppet.
2. Ta ut tenningsnøkkelen.
3. Skru løs bensintanklokket, og bruk en pumpeaktig hevert til å tappe bensinen over på en ren bensinkanne.
4. Start motoren, og la den gå til den har brukt opp all bensinen på tanken, slik at den stopper. Gjenta dette to ganger til for å forbrenne all bensinen på drivstofftanken og i forgasseren.

Feilsøking

Toro har designet og laget snøfreseren for problemfri bruk. Kontroller følgende komponenter og elementer nøye, og se *Vedlikehold* på side 16 hvis du vil ha mer informasjon. Hvis du fortsatt har problemer, kontakter du et autorisert serviceverksted.

PROBLEM	MULIGE ÅRSAKER	LØSNING
Den elektriske starteren starter ikke (kun for modeller med elektrisk starter)	1. Strømkabelen er ikke koplet til stikkontakten eller snøfreseren.	1. Kople strømkabelen til stikkontakten og/eller snøfreseren.
	2. Strømkabelen er slitt, korrodert eller skadet.	2. Skift ut strømkabelen.
	3. Det er ikke strøm i stikkontakten.	3. Få en kvalifisert elektriker til å gi strøm til stikkontakten.
Motoren starter ikke, eller den er vanskelig å starte	1. Nøkkelen er ikke satt i, eller den står i stillingen *Off (av)*.	1. Sett nøkkelen inn i tenningen, og vri den til stillingen *On*.
	2. Choken er i stillingen *Off (av)*, og du har ikke trykt på primeren.	2. Flytt choken til stillingen *On*, og trykk to ganger på primeren.
	3. Drivstofftanken er tom, eller det er gammelt drivstoff i drivstoffsystemet.	3. Tøm bensintanken, og/eller fyll den med en blanding av fersk bensin og olje (ikke over 30 dager gammel). Hvis du fortsatt har problemer, kontakter du et autorisert serviceverksted.
	4. Tennpluggledningen er løs eller ikke tilkoblet.	4. Kople ledningen til tennpluggen.
	5. Tennpluggen er ripet eller sprukket, eller åpningen er feil.	5. Rengjør tennpluggen, og kontroller og juster tennpluggåpningen. Bytt tennpluggen hvis den er skadet.
	6. Åpningen for bensintanklokket er stengt.	6. Fjern det som gjør at åpningen er stengt, eller bytt bensintanklokket.
Motoren kjører ikke jevnt	1. Choken står i stillingen *On*.	1. Sett choken til posisjonen *Off (av)*.
	2. Det er gammelt drivstoff i drivstoffsystemet.	2. Tøm bensintanken, og fyll den med en blanding av fersk bensin og olje (ikke over 30 dager gammel). Hvis du fortsatt har problemer, kontakter du et autorisert serviceverksted.
	3. Tennpluggledningen er løs.	3. Kople ledningen til tennpluggen.
	4. Tennpluggen er ripet eller sprukket, eller åpningen er feil.	4. Rengjør tennpluggen, og kontroller og juster tennpluggåpningen. Bytt tennpluggen hvis den er skadet.

PROBLEM	MULIGE ÅRSAKER	LØSNING
Motoren går, men snøfreseren rydder snøen dårlig eller ikke i det hele tatt	1. Du går for fort eller for sakte.	1. Gå fortere eller saktere.
	2. Du prøver å rydde for mye snø per skårgang.	2. Rydd mindre snø per skårgang.
	3. Du prøver å rydde ekstremt tung eller våt snø.	3. Ikke overbelast snøfreseren med ekstremt tung eller våt snø. Gå saktere.
	4. Utløpssjakten er tilstoppet.	4. Stopp motoren, og vent til alle bevegelige deler stopper. Bruk en pinne til å fjerne snøen fra utløpssjakten.
	5. Styrekabelen er ikke riktig justert, eller den er ødelagt (bare modeller med kløtsj).	5. Juster eller bytt styrekabelen.
	6. Drivremmen er løs eller av rullen.	6. Sett på drivremmen og/eller juster styrekabelen.
	7. Drivremmen er slitt eller ødelagt.	7. Bytt drivremmen.
	8. Rotorbladene er slitte.	8. Bytt rotorbladene.
Snøfreseren rydder ikke bakken godt nok for snø	1. Snøen på bakken som skal ryddes, er tettpakket.	1. Rydd snøen av bakken før den blir tettpakket.
	2. Fronten på snøfreseren er ikke nede.	2. Løft opp håndtaket for å holde fronten på snøfreseren nede.
	3. Skrapen er nedslitt.	3. Bytt skrapen.
	4. Rotorbladene er slitte.	4. Bytt rotorbladene.
Snøfreseren går ikke fremover av seg selv	1. Fronten på snøfreseren er ikke nede.	1. Løft opp håndtaket for å holde fronten på snøfreseren nede.
	2. Rotorbladene er slitte.	2. Bytt rotorbladene.
Rotorbladene stopper ikke helt	1. Styrekabelen er ikke riktig justert (bare modeller med kløtsj).	1. Juster styrekabelen.

Lagring

VIKTIG: Sett snøfreseren i arbeidsstilling og på hjulene. Hvis du lar snøfreseren stå på fronthuset, kan det hende at den blir vanskelig å starte.

ADVARSEL

FARERISIKO
- **Bensingass er meget brannfarlig, eksplosiv og farlig å innånde.**

DET SOM KAN SKJE
- **Hvis produktet oppbevares i nærheten av ild, kan bensingass antennes og forårsake en eksplosjon.**

HVORDAN FAREN UNNGÅS
- **Snøfreseren må aldri oppbevares inne i hus (bolig), i kjeller eller på andre steder der det finnes tennkilder, slik som varmtvannsbeholdere og varmeovner, tørketromler/skap, fyringsanlegg og liknende.**

Klargjøring av drivstoffsystemet

1. Bland drivstoffstabilisator/kondisjonsmiddel i bensinen i bensintanken som anvist.

Obs: Hvis du bruker *Toro 50:1 All Season 2-Cycle Engine Oil with Fuel Stabilizer*, trenger du ikke å bruke drivstoffstabilisator/kondisjonsmiddel.

2. Kjør motoren i fem minutter for å fordele bensinen med tilsettingsmidlet i drivstoffsystemet.
3. Stopp motoren, la den bli kald og tøm bensintanken, eller kjør motoren til den stopper.
4. Start motoren, og kjør den til den stopper.
5. Choke eller prim motoren, start den for tredje gang, og la den gå til den ikke starter.
6. Drivstoff må kasseres i henhold til lokale forskrifter. Resirkuler i samsvar med lokale forskrifter, eller bruk det i bilen din.

Obs: Drivstoff skal ikke lagres i flere enn 90 dager.

Klargjøring av motoren

Denne fremgangsmåten gir deg muligheten til å lukke både innsugingskanalen og utblåsingsåpningen, slik at du forhindrer rust inne i sylinderen.

1. Dra sakte i tilbakespolingsstarteren, og stopp når du kjenner motstand på grunn av kompresjonstrykk.
2. Slipp tilbakespolingsstarteren sakte tilbake for å unngå at motoren reverserer på grunn av kompresjonstrykk.

Klargjøring av snøfreseren

1. Stram alle løse skruer, bolter og låsemuttere. Reparer eller skift ødelagte deler.
2. Rengjør snøfreseren grundig.
3. Legg en presenning over snøfreseren, og oppbevar den på et rent og tørt sted uten tilgang for barn. La alltid motoren bli kald før den settes bort.