Form No. 3439-600 Rev A

TORO®

Count on it.

Kezelői kézikönyv

Groundsmaster® 7210 sorozatú vontatóegység

Modellsz. 30487TC—Sorszám 403440001 és ettől felfelé
Modellsz. 30487TE—Sorszám 400000000 és ettől felfelé
Modellsz. 30495—Sorszám 403440001 és ettől felfelé
Modellsz. 30495TC—Sorszám 403440001 és ettől felfelé

Regisztráljon a következő címen: www.Toro.com.
Az eredeti dokumentum fordítása (HU)

CE

3439-600 A

A termék megfelel minden vonatkozó európai irányelvnek; a részletekért kérjük, olvassa el a különálló termékspecifikus megfelelőségi nyilatkozatot (DOC).

A kaliforniai közös természeti erőforrásokról szóló törvény (California Public Resource Code) 4442. és 4443. szakasza értelmében tilos a motor működtetése erdős, bokrokkal vagy fűvel takart talajon, kivéve akkor, kivéve ha a motor a 4442. szakaszban meghatározott szikragátló berendezéssel rendelkezik, rendszeresen karbantartáson esik át, vagy a motor felépítése, felszerelése és karbantartása a tűzesetek megakadályozásának szem előtt tartásával történt.

A motor mellékelt kezelési útmutatója tartalmazza az USA környezetvédelmi hivatalával (EPA) és a kipufogórendszerek, karbantartás és garancia szabályozásáról szóló California Emission Control Regulation jogszabállyal kapcsolatos információkat. Pótalkatrészek a motorgyártótól rendelhetők.

⚠ FIGYELMEZTETÉS

KALIFORNIA
65-ös számú figyelmeztetés

A dízelmotor kipufogógázai és azok bizonyos összetevői Kalifornia államban rákkeltő hatásúnak, születési rendellenességeket és egyéb reproduktív károsodást okozónak minősülnek. Az akkumulátor sarkai, telepkapcsai és alkatrészei ólmot és ólomvegyületeket tartalmaznak, melyek Kalifornia állam hatóságainak ismeretei szerint olyan vegyi anyagok, amelyek rákot és reproduktív károsodást okoznak. Az anyagokkal való érintkezést követően mosson kezet.

A termék használata Kalifornia állam jogszabályai által rákkeltőnek, születési, illetve reprodukciós rendellenességet okozónak nyilvánított vegyi anyag vagy vegyi anyagok hatásának való kitettséget eredményezhet.

Bevezetés

A gép professzionális kezelők számára, kereskedelmi alkalmazásokra készült forgókéses fűnyíró traktor. Elsősorban parkok, sportpályák, valamint kereskedelmi területeken létesített füves területek jól karbantartott gyepének nyírására készült. Nem alkalmas közutak mentén növő bozót, fű stb. nyírására vagy mezőgazdasági felhasználásra. A termék rendeltetésétől eltérő célra történő használata Önre és a közelben tartózkodókra nézve egyaránt veszélyes lehet.

Gondosan olvassa el ezt a tájékoztatót, hogy a termék megfelelő üzemeltetését és karbantartását elsajátítva elkerülje a sérüléseket, valamint a termék károsodását. Ön felelős a termék megfelelő és biztonságos üzemeltetéséért.

A www.Toro.com webhelyen további információk is találhatók, például munkavédelmi tanácsok, oktatóanyagok, tartozékokról szóló információk, segítség márkakereskedés kereséséhez, valamint a termékregisztráció is itt végezhető el.

Ha szervizre, eredeti Toro alkatrészekre vagy további információkra van szüksége, forduljon hivatalos márkaszervizhez vagy a Toro ügyfélszolgálathoz, és tartsa kéznél terméke típus- és sorozatszámát. Az Ábra 1 jelzi a típus- és sorozatszám helyét a terméken. Írja a számokat a megfelelő helyre.

Fontos: **Mobileszköze segítségével a sorozatszámot tartalmazó címkén található QR-kódot (ha van) beolvasva elérheti a garanciális, az alkatrészekre vonatkozó és más termékinformációkat.**

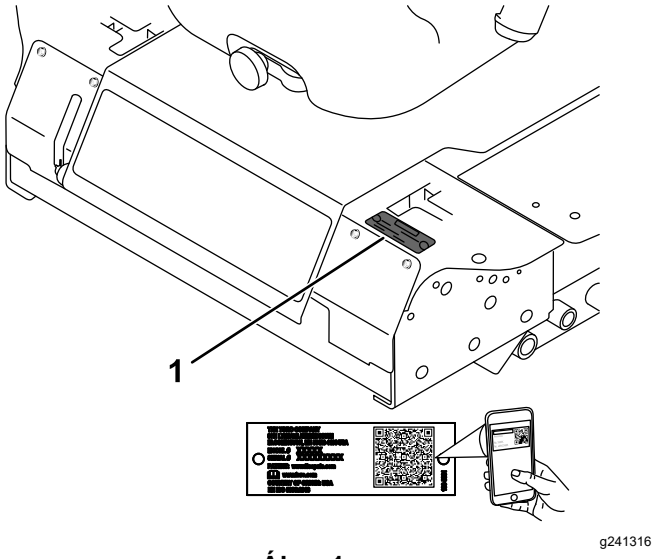

Ábra 1

1. Típus- és sorozatszámcímke helye

Modellsz. _____

Sorszám _____

Ez a kézikönyv meghatározza a lehetséges veszélyeket, és a (Ábra 2) biztonsági figyelmeztető jelzéssel azonosított biztonsági üzeneteket tartalmaz. A jelzés olyan veszélyt jelez, mely súlyos sérülést

© 2019—The Toro® Company
8111 Lyndale Avenue South
Bloomington, MN 55420

Lépjen velünk kapcsolatba az alábbi címen: www.Toro.com.
Nyomtatás helye: USA
Minden jog fenntartva

vagy halált okozhat, amennyiben nem követi az ajánlott óvintézkedéseket.

g000502

Ábra 2

1. Biztonsági figyelmeztető jelzés

Ez a kézikönyv emellett 2 szót is használ az információ kiemelésére. A **Fontos** speciális műszaki információra hívja fel a figyelmet, a **Megjegyzés** külön figyelemre érdemes általános információt hangsúlyoz.

Tartalom

Biztonság 4
Általános óvintézkedések 4
Biztonsági és tájékoztató címkék 5
Felszerelés 12
1 A bukócső felhajtása 12
2 A nyíróegység felszerelése 12
3 A bal első önbeálló kerék beállítása 12
4 A gumiabroncsok nyomásának ellenőrzése 13
5 A súlyok felszerelése (a CE-megfelelőséghez) 14
6 A folyadékszintek ellenőrzése 15
7 A címke felhelyezése (csak CE gépek esetén) 15
Termékáttekintés 15
Kezelőelemek 15
Műszaki adatok 18
Tartozékok/adapterek 19
Működtetés előtt 20
Működtetés előtti óvintézkedések 20
Tankolás 20
A motorolaj szintjének ellenőrzése 21
A hűtőrendszer ellenőrzése 21
A hidraulikarendszer ellenőrzése 21
A bukócső beállítása 22
A biztonsági reteszelő rendszer használata 23
Az ülés beállítása 24
Az ülés felfüggesztésének beállítása 25
Az ülés kioldása 25
Működtetés közben 25
Üzem közben betartandó óvintézkedések 25
A rögzítőfék használata 27
A motor beindítása 27
Közlekedés a géppel 27
A motor leállítása 28
A fűnyíró működtetése 29
A vágásmagasság beállítása 30
Üzemeltetési tanácsok 30
Működtetés után 31
Általános óvintézkedések 31
A gép tolása 31
A gép szállítása 32
A gép felrakodása 32
Karbantartás 34
Biztonsági tudnivalók karbantartáskor 34
Ajánlott karbantartási ütemterv(ek) 34
Napi karbantartási ellenőrzőlista 36
Kenés 37
A csapágyak és perselyek zsírzása 37
A nyíróegység-hajtómű kenőanyagának szervizelése 37
Motor karbantartása 39
A motorral kapcsolatos óvintézkedések 39
A légszűrő ellenőrzése 39
A légszűrő szervizelése 39
A motorolaj szervizelése 40
Üzemanyagrendszer karbantartása 41
A vízleválasztó szervizelése 42
Az üzemanyagtartály leürítése 42
Az üzemanyag-vezetékek és csatlakozások vizsgálata 42
Az üzemanyagrendszer légtelenítése 42
A befecskendező szelepek légtelenítése 43
Elektromos berendezés karbantartása 44
Az elektromos rendszerrel kapcsolatos óvintézkedések 44
Az akkumulátor szervizelése 44
Az akkumulátor tárolása 44
A biztosítékok ellenőrzése 44
Hajtóműrendszer karbantartása 45
A gumiabroncsok nyomásának ellenőrzése 45
Az önbeálló kerekek és csapágyak cseréje 45
Hűtőrendszer karbantartása 46
A hűtőrendszerrel kapcsolatos óvintézkedések 46
A hűtőrendszer ellenőrzése 46
A hűtő tisztítása 47
Fékek karbantartása 48
A rögzítőfék reteszelő kapcsolójának beállítása 48
Ékszíjak karbantartása 49
A generátorékszíj feszességének ellenőrzése 49
Kezelőberendezés karbantartása 49
A vezérlőkar semleges helyzet reteszelő kapcsoló beállítása 49
A vezérlőkar semleges helyzetbe való visszatérésének beállítása 50
Állítsa a hajtást semleges helyzetbe 51
A maximális munkasebesség beállítása 52
Az egyenesfutás beállítása 53
Hidraulikarendszer karbantartása 54

A hidraulikarendszerrel kapcsolatos óvintézkedések 54
A hidraulikafolyadék-tartály kapacitása 54
A hidraulikafolyadékra vonatkozó előírások 54
A hidraulikarendszer ellenőrzése 55
A hidraulikafolyadék és -szűrő cseréje 55
Tisztítás 56
A nyíróegység aljának a megtisztítása 56
Hulladékkezelés 56
Tárolás 57
Biztonságos tárolás 57
A gép felkészítése tárolásra 57
A motor előkészítése 57

Biztonság

A gép a megfelelő CE-készleteket felszerelve és az üzembe helyezési eljárásokat elvégezve megfelel az ANSI B71.4-2017 és az ISO EN 5395 számú CEN szabványnak.

Általános óvintézkedések

Ez a termék levághatja a kezét és lábát, továbbá tárgyakat dobhat ki. A súlyos személyi sérülések elkerülése érdekében mindig kövesse a biztonsági előírásokat.

- A motor beindítása előtt olvassa el és értelmezze a *Kezelői kézikönyv* tartalmát.
- A gép használatát teljes odafigyeléssel végezze. Ne végezzen olyan tevékenységet, amely elvonhatja a figyelmét, különben személyi sérülés vagy anyagi kár lehet a következmény.
- Ne használja a gépet, ha a védőburkolatok és egyéb védőelemek nincsenek a helyükön és nem működnek.
- Tartsa távol kezét és lábát a forgó alkatrészektől. Ne tartózkodjon a kimeneti nyílás előtt.
- Tartsa távol a nézelődőket és gyerekeket a működtetési területtől. Soha ne engedje, hogy a gépet gyerekek üzemeltessék.
- Állítsa le a motort, vegye ki a kulcsot (ha van), várja meg, amíg minden mozgás leáll, mielőtt elhagyná a kezelőállást. Hagyja lehűlni a gépet, annak beállítása, szervizelése, tisztítása vagy tárolása előtt.

A gép nem megfelelő használata vagy karbantartása személyi sérüléshez vezethet. A lehetséges sérülések elkerülése érdekében kövesse a biztonsági útmutatóban leírtakat, és mindig ügyeljen a biztonsági figyelmeztető szimbólumra ⚠, melynek jelentése lehet Figyelem, Vigyázat vagy Veszély – személyes biztonsági utasítások. Az utasítások be nem tartása személyi sérülést vagy halált okozhat.

Biztonsági és tájékoztató címkék

A biztonságra figyelmeztető matricák és utasítások a kezelő által jól láthatóan, a potenciálisan veszélyes helyek mellett vannak elhelyezve. A sérült vagy hiányzó matricát cserélje le, illetve pótolja.

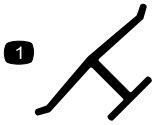

decaloemmarkt

Gyártói jelölés

1. Azt jelzi, hogy a kés az eredeti gépgyártótól származó alkatrész.

---

decalbatterysymbols

Akkumulátorral kapcsolatos jelzések

A jelzések közül némelyik az akkumulátoron található.

1. Robbanásveszély
2. Tilos a tűz és a nyílt láng használata és a dohányzás
3. Lúgos folyadék/vegyi égési sérülést okozhat
4. Viseljen szemvédő eszközt.
5. Olvassa el a *kezelői kézikönyvet*.
6. Tartsa távol a járókelőket és háziállatokat az akkumulátortól.
7. Viseljen védőszemüveget; a robbanásveszélyes gázok vakságot és egyéb sérüléseket okozhatnak.
8. Az akkumulátorsav vakságot vagy súlyos égési sérüléseket okozhat.
9. Öblítse ki azonnal a szemét, és kérjen gyorsan orvosi segítséget.
10. Ólmot tartalmaz; ne dobja a szemétbe.

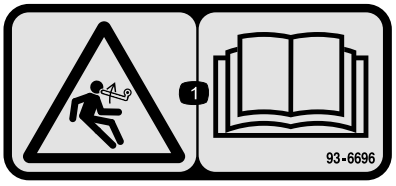

decal93-6696

93-6696

1. Tárolt energia veszélye – olvassa el a *Kezelői kézikönyvet*.

---

decal93-6697

93-6697

1. Olvassa el a *Kezelői kézikönyvet*.
2. Töltsön be SAE 80w-90 (API GL-5) olajat 50 üzemóránként.

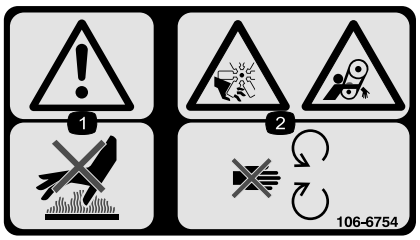

decal106-6754

106-6754

1. Figyelmeztetés – ne érjen a forró felülethez.
2. Végtag el- és levágásának veszélye, ventilátor, valamint beakadásveszély, ékszíj – ne érjen a mozgó alkatrészekhez.

---

decal106-6755

106-6755

1. A hűtőfolyadék nyomás alatt van.
2. Robbanásveszély – olvassa el a *Kezelői kézikönyvet*.
3. Figyelmeztetés – ne érjen a forró felülethez.
4. Figyelmeztetés – olvassa el a *Kezelői kézikönyvet*.

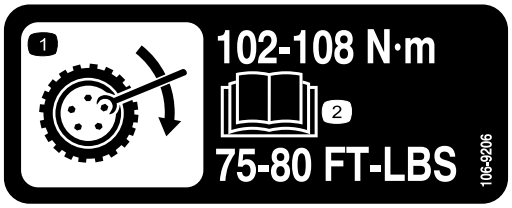

decal106-9206

106-9206

1. Kerék meghúzási előírások
2. Olvassa el a *Kezelői kézikönyvet*.

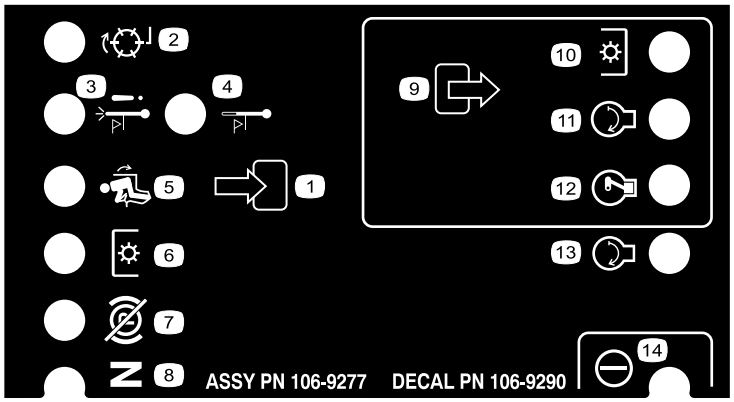

decal106-9290

106-9290

1. Bemenetek
2. Inaktív
3. Magas hőm. miatti leállítás
4. Magas hőm. miatti figyelmeztető jelzés
5. Kezelői jelenlét
6. Mellékhajtás (TLT)
7. Rögzítőfék kiengedve
8. Üres fokozat
9. Kimenetek
10. Mellékhajtás (TLT)
11. Indítás
12. Biztonsági áramkör (ETR)
13. Indítás
14. Áramellátás

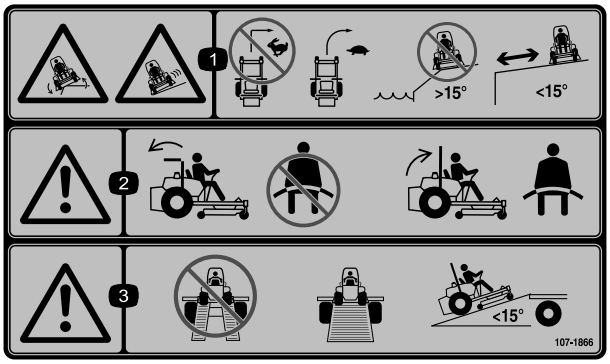

decal107-1866

107-1866

Megjegyzés: A gép a címkén javasolt maximális lejtések mellett megfelel az ipari szabványú stabilitási teszteknek a statikus oldalirányú és hosszanti vizsgálatokban. A gép lejtős területeken történő használata előtt feltétlenül olvassa el a *Kezelői kézikönyv* utasításait, majd ellenőrizze a körülményeket, hogy eldönthesse, végezhet-e munkát a géppel az adott napon és helyen. A terep változásával megváltozhatnak a gép lejtőn való üzemeltetésének körülményei is. Lejtőn való munkavégzéskor tartsa a vágóegységeket lehetőség szerint a talajra leengedett helyzetben. Lejtőn a vágóegységek felemelt helyzetében a gép instabillá válhat.

1. Megcsúszás/irányítás elvesztésének veszélye; felborulásveszély, suvadások – ne nagy sebességgel kanyarodjon; lassan kanyarodjon; ne használja lejtőkön, vizek közelében; ne használja 15°-nál nagyobb szögű lejtőn; ne menjen suvadások közelébe.
2. Figyelmeztetés – a bukócső lehajtott helyzetében ne használja a biztonsági övet; a bukócső felhajtott helyzetében használja a biztonsági övet.
3. Figyelmeztetés – ne kettős rámpán hajtson fel az utánfutóra; használjon egyetlen, kellően széles rámpát a géphez; a rámpa dőlésszöge legyen kisebb mint 15°.

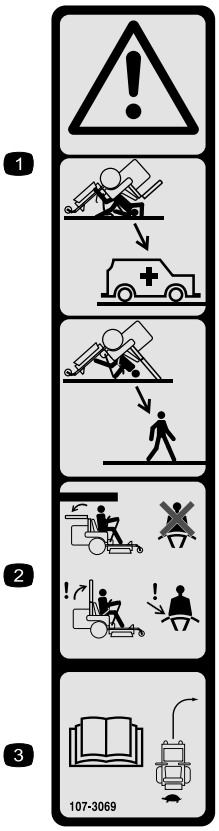

decal107-3069

107-3069

1. Figyelmeztetés – a bukócső lehajtott helyzetében nincs borulásvédelem.
2. A felborulás okozta akár halálos sérülés elkerülése érdekében tartsa a bukócsövet felhajtott, reteszelt helyzetben, és használja a biztonsági övet. Csak akkor hajtsa le a bukócsövet, ha ez elengedhetetlen; ne viselje a biztonsági övet, ha a bukócső le van hajtva.
3. Olvassa el a *Kezelői kézikönyvet*; vezessen lassan és óvatosan.

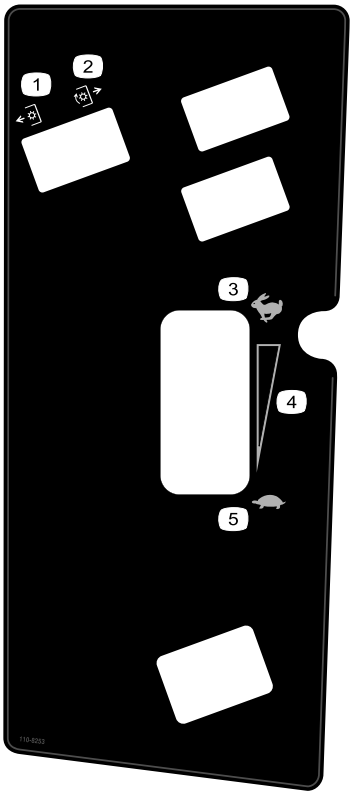

decal110-8253

110-8253

1. TLT – kikapcsolva
2. TLT – bekapcsolva
3. Gyors
4. Fokozatmentesen változtatható beállítás
5. Lassú

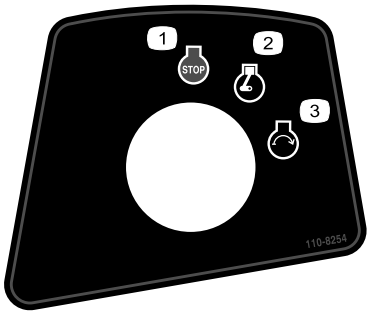

decal110-8254

110-8254

1. Motor – leállítás
2. Motor – jár
3. Motor – beindítás

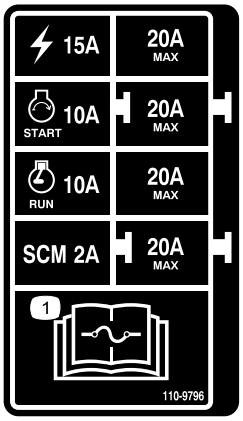

decal110-9796

110-9796

1. Ha többet szeretne megtudni a biztosítékokról, olvassa el a *Kezelői kézikönyvet*.

---

decal133-5618

133-5618

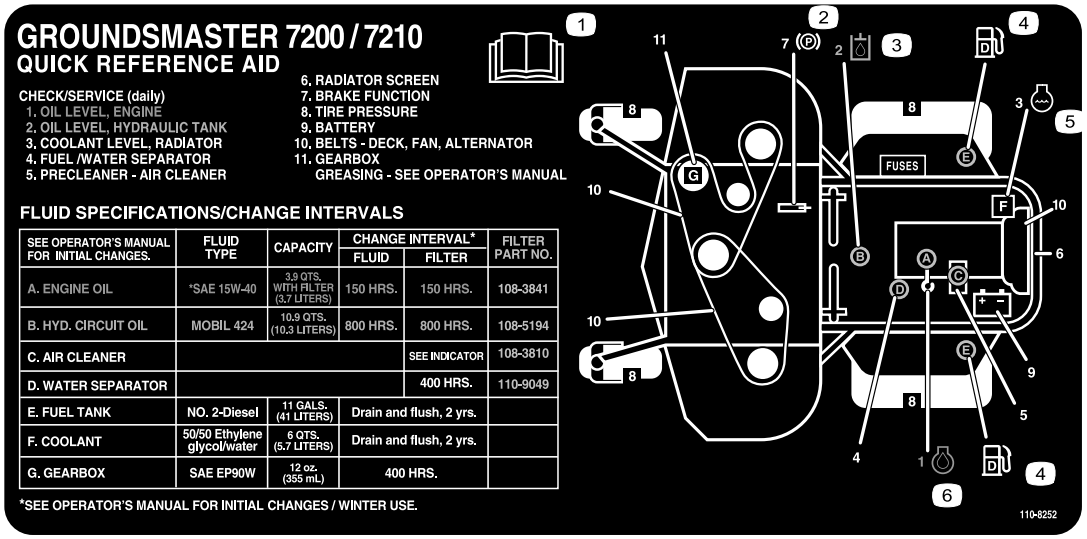

decal110-8252

110-8252

1. Olvassa el a *Kezelői kézikönyvet.*
2. Rögzítőfék
3. Hidraulikafolyadék
4. Üzemanyag
5. Hűtőfolyadék
6. Motorolaj

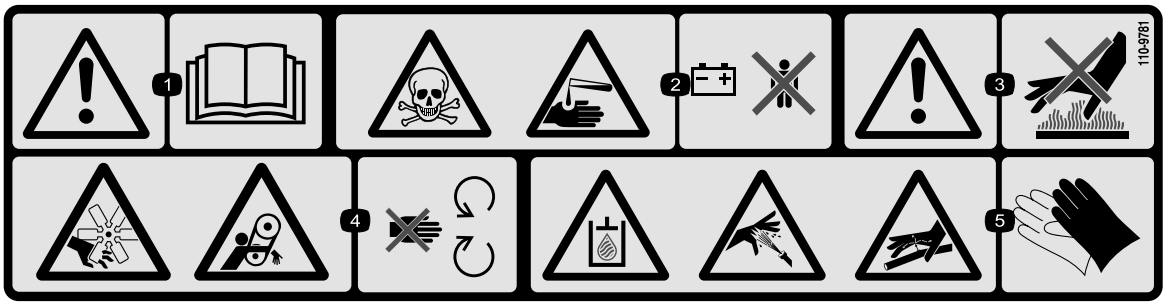

decal110-9781

110-9781

1. Figyelmeztetés – olvassa el a *Kezelői kézikönyvet*.
2. Mérgezésveszély; lúgos folyadék/vegyi égési sérülést okozhat – tartsa távol a gyermekeket az akkumulátortól.
3. Figyelmeztetés – ne érjen a forró felülethez.
4. Végtag el- és levágásának veszélye, ventilátor, valamint beakadásveszély, ékszíj – ne érjen a mozgó alkatrészekhez.
5. Nyomás alatti hidraulikafolyadék által okozott veszély; nagy nyomású permet okozta veszély; nagy nyomású folyadék okozta veszély, befecskendeződés a testbe – viseljen kéz- és bőrvédő eszközt.

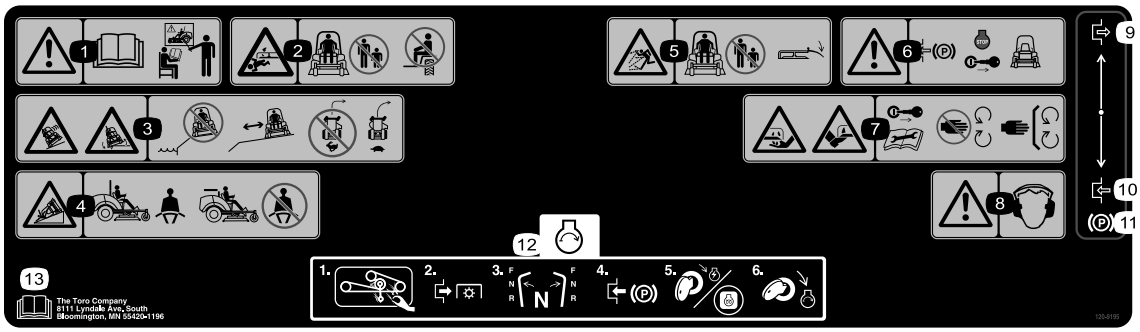

decal120-9195

120-9195

Megjegyzés: A gép a címkén javasolt maximális lejtések mellett megfelel az ipari szabványú stabilitási teszteknek a statikus oldalirányú és hosszanti vizsgálatokban. A gép lejtős területeken történő használata előtt feltétlenül olvassa el a *Kezelői kézikönyv* utasításait, majd ellenőrizze a körülményeket, hogy eldönthesse, végezhet-e munkát a géppel az adott napon és helyen. A terep változásával megváltozhatnak a gép lejtőn való üzemeltetésének körülményei is. Lejtőn való munkavégzéskor tartsa a vágóegységeket lehetőség szerint a talajra leengedett helyzetben. Lejtőn a vágóegységek felemelt helyzetében a gép instabillá válhat.

1. Figyelmeztetés – olvassa el a *Kezelői kézikönyvet*; ne működtesse a berendezést, ha nem kapott róla megfelelő képzést.
2. Végtag el- és levágásának veszélye, fűnyírókés – tartsa távol a járókelőket; ne végezzen személyszállítást a gépen.
3. Megcsúszás/irányítás elvesztésének veszélye; felborulásveszély, suvadások – ne végezzen fűnyírást suvadások közelében; ne menjen suvadások közelébe; ne nagy sebességgel kanyarodjon; lassan kanyarodjon.
4. Felborulásveszély – használja a biztonsági övet, amikor a bukócső a helyén van; a bukócső lehajtott helyzetében ne használja a biztonsági övet.
5. Repülő tárgyak okozta veszély – tartsa távol a járókelőket; a gépet csak lehajtott fűterelő lemezzel használja.
6. Figyelmeztetés – a gép elhagyása előtt húzza be a rögzítőféket, állítsa le a motort, és vegye ki az indítókulcsot.
7. Végtag el- és levágásának veszélye, fűnyírókés – vegye ki a kulcsot, és olvassa el a *kezelői kézikönyvet* a karbantartás végrehajtása előtt; ne érjen a mozgó alkatrészekhez; tartsa a védőelemeket a helyükön.
8. Figyelmeztetés – viseljen hallásvédő eszközt.
9. Kikapcsolás
10. Bekapcsolás
11. Rögzítőfék
12. A motor beindítása – Tisztítsa le a füvet és törmeléket a fűnyíró ékszíjról és az ékszíjtárcsákról, kapcsolja ki a TLT-t, kapcsolja üresbe a hajtást, húzza be a rögzítőféket, fordítsa el a kulcsot a gyújtás bekapcsolásához, fordítsa el a kulcsot teljesen a motor beindításához.
13. Olvassa el a *Kezelői kézikönyvet*.

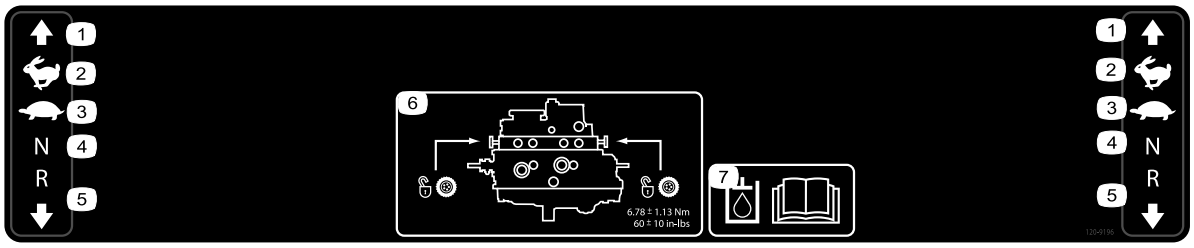

decal120-9196

120-9196

1. Előremenet
2. Gyors
3. Lassú
4. Üres fokozat
5. Hátramenet
6. Vontatási szelep helye; húzza meg a vontatási szelepeket 5,65–7,91 Nm nyomatékkal.
7. A hidraulikafolyadékkal kapcsolatos további információkért olvassa el a *Kezelői kézikönyvet*.

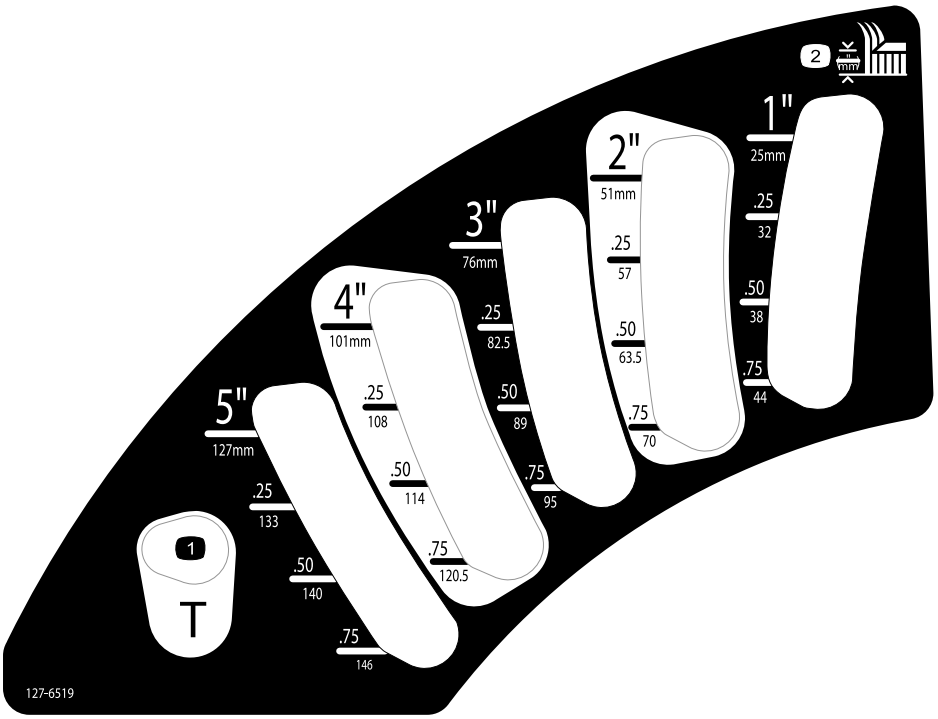

decal127-6519

127-6519

1. Vonulási helyzet
2. Vágásmagasság

Felszerelés

Mellékelt alkatrészek

Használja az alábbi táblázatot, hogy megállapítsa, valamennyi alkatrész leszállításra került-e.

Eljárás	Megnevezés	Mennyiség	Alkalmazás
1	Nincs szükség alkatrészre	–	A bukócső felhajtása.
2	Nyíróegység Felszerelési utasítások	1	A nyíróegység felszerelése.
3	Nincs szükség alkatrészre	–	A bal első önbeálló kerék beállítása.
4	Nincs szükség alkatrészre	–	A gumiabroncsok nyomásának ellenőrzése.
5	Nincs szükség alkatrészre	–	A súlyok felszerelése.
6	Nincs szükség alkatrészre	–	A hidraulikafolyadék, a motorolaj és a hűtőfolyadék szintjének ellenőrzése.
7	Gyártási év címke	1	A címke felhelyezése (csak CE gépek esetén).

Média és egyéb részek

Megnevezés	Mennyiség	Alkalmazás
Kezelői kézikönyv	1	Olvassa el a gép működtetése előtt.
A motor kezelői kézikönyve	1	A motorra vonatkozó információkat találja meg benne.
Indítókulcsok	2	A motor beindítása.

1

A bukócső felhajtása

Nincs szükség alkatrészre

Eljárás

A bukócső felhajtása; lásd A bukócső beállítása (oldal 22).

2

A nyíróegység felszerelése

Ehhez az eljáráshoz szükséges alkatrészek:

1	Nyíróegység *Felszerelési utasítások*

Eljárás

A nyíróegység felszerelése történjen az adott nyíróegység *Felszerelési utasításai* alapján.

3

A bal első önbeálló kerék beállítása

Nincs szükség alkatrészre

Eljárás

183 cm széles nyíróegységeknél a bal első önbeálló kerék legyen külső, 152 és 157,5 cm-es nyíróegységeknél pedig belső helyzetben.

4

A gumiabroncsok nyomásának ellenőrzése

Nincs szükség alkatrészre

Eljárás

Ellenőrizze a gumiabroncsok nyomását; lásd: A gumiabroncsok nyomásának ellenőrzése (oldal 45).

Fontos: **Gondoskodjon mindig az előírt nyomásról az összes gumiabroncsban, hogy biztosítható legyen a megfelelő vágásminőség és gépteljesítmény. Ne használja alacsony nyomáson a gumiabroncsokat.**

5

A súlyok felszerelése (a CE-megfelelőséghez)

Nincs szükség alkatrészre

Eljárás

183 cm-es nyíróegység használata esetén, ha nincs a gépen más tartozék, a CE-megfelelőséghez nem kell felszerelni további ellensúlyt. Ugyanakkor a nyíróasztal méretétől/típusától és a gépre felszerelt tatrozéktól függően előfordulhat, hogy további súlyokat kell beszereznie és a gépre felszerelnie. Az alábbi táblázat a különféle tartozék-konfigurációkat és az előre szerelendő ellensúlyokat tartalmazza:

Tartozék-konfiguráció	Szükséges ellensúly 157,5 cm-es alap-nyíróasztal (30457) esetén	Szükséges ellensúly 183 cm-es alap-nyíróasztal (30353) esetén	Szükséges ellensúly 183 cm-es oldalsó kidobású nyíróasztal (30481) esetén
Groundsmaster 7200/7210 vontatóegység felszerelt tartozék nélkül	10 kg	0 kg	0 kg
Groundsmaster 7200/7210 vontatóegység kemény tetővel	34 kg	9,5 kg	15 kg
Groundsmaster 7200/7210 vontatóegység, kemény tető és közúti világítás készlet	32,2 kg	28,5 kg	10 kg
Groundsmaster 7200/7210 vontatóegység, kemény tető, közúti világítás készlet és emelőállvány	18 kg	17 kg	10 kg
Groundsmaster 7200/7210 vontatóegység, kemény tető és emelőállvány	14 kg	10 kg	10 kg
Groundsmaster 7200/7210 vontatóegység, közúti világítás készlet és emelőállvány	0 kg	0 kg	0 kg
Groundsmaster 7200/7210 vontatóegység és közúti világítás készlet	11,3 kg	0 kg	0 kg
Groundsmaster 7200/7210 vontatóegység és emelőállvány	0 kg	0 kg	0 kg

A géphez a megfelelő készletek és súlyok beszerzéséhez keresse fel a hivatalos Toro márkakereskedést.

6

A folyadékszintek ellenőrzése

Nincs szükség alkatrészre

Eljárás

1. Ellenőrizze a hidraulikafolyadék szintjét, mielőtt beindítja a motort; lásd: A hidraulikarendszer ellenőrzése (oldal 55).
2. Ellenőrizze a motorolaj szintjét, mielőtt beindítja a motort; lásd: A motorolaj szintjének ellenőrzése (oldal 40).
3. Ellenőrizze a hűtőrendszert, mielőtt beindítja a motort; lásd: A hűtőrendszer ellenőrzése (oldal 46).

7

A címke felhelyezése (csak CE gépek esetén)

Ehhez az eljáráshoz szükséges alkatrészek:

1	Gyártási év címke

Eljárás

CE-megfelelőséget igénylő gépeknél fel kell helyezni a különálló tartozékok között megtalálható gyártási év címkét (Ábra 3).

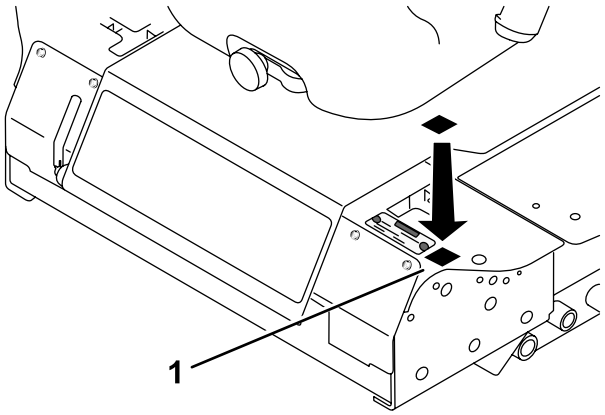

Ábra 3

Termékáttekintés

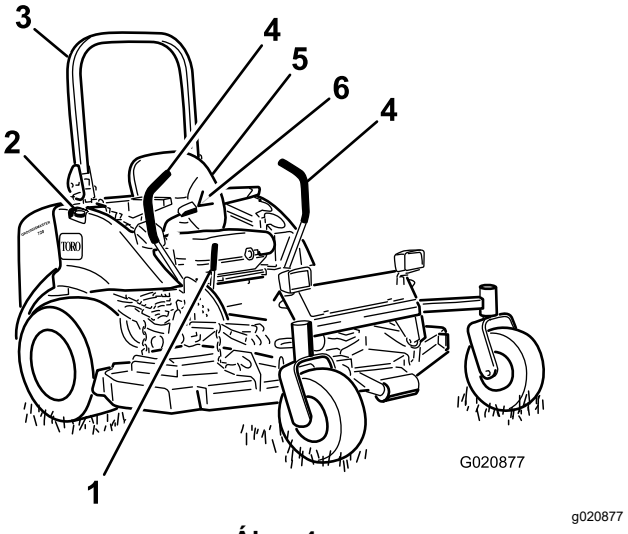

Ábra 4

1. Rögzítőfékkar
2. Tanksapka (két oldalt)
3. Bukócső
4. Haladásvezérlő kar
5. Ülés
6. Biztonsági öv

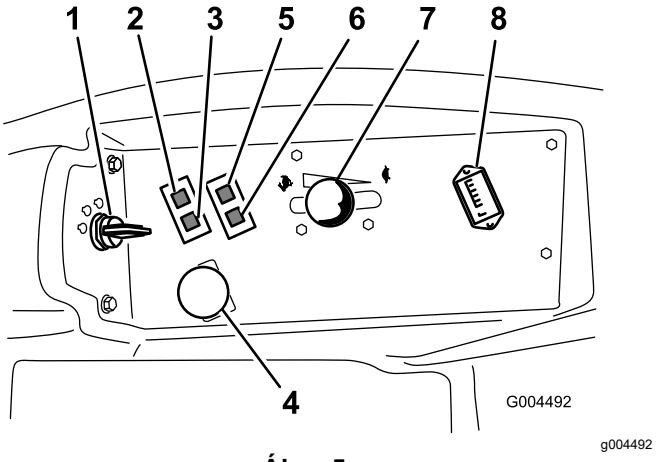

Ábra 5

1. Gyújtáskapcsoló
2. Hűtőfolyadék-hőmérséklet visszajelző
3. Izzítás visszajelző
4. Mellékhajtás (TLT) kapcsoló
5. Olajnyomás visszajelző
6. Töltés visszajelző
7. Gázkar
8. Üzemóraszámláló

Kezelőelemek

Ismerje meg az összes kezelőszervet (Ábra 4 és Ábra 5), mielőtt beindítja a motort és működtetni kezdené a gépet.

Haladásvezérlő karok

A haladásvezérlő karokkal szabályozható az előre- és a hátramenet, valamint a kanyarodás. Lásd: Közlekedés a géppel (oldal 27).

Rögzítőfékkar

Amikor leállítja a motort, mindig húzza be a rögzítőféket, hogy a gép ne mozdulhasson el. A rögzítőfék behúzásához húzza hátra és felfelé a rögzítőfék karját (Ábra 6). A rögzítőfék kiengedéséhez nyomja előre és lefelé a kart.

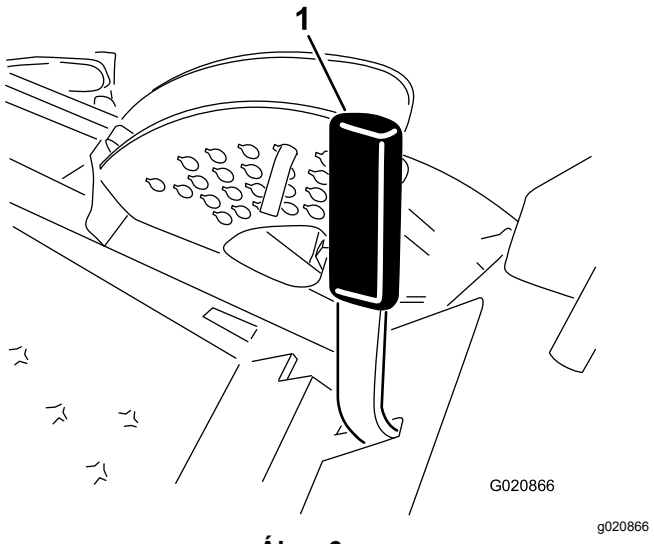

Ábra 6

1. Rögzítőfékkar

Gyújtáskapcsoló

A gyújtáskapcsoló 3 helyzetbe állítható: KI, BE/IZZÍTÁS és INDÍTÓZÁS.

Gázkar

A gázkarral szabályozható a motor fordulatszáma, a kések fordulatszáma, valamint a haladásvezérlő karokkal együtt a gép munkasebessége. A gázkart a GYORS helyzet fele elmozdítva növelhető a motor fordulatszáma. A gázkart a LASSÚ helyzet fele elmozdítva csökkenthető a motor fordulatszáma. Fűnyíráskor a gázkar legyen mindig a GYORS helyzetben.

Mellékhajtás (TLT) kapcsoló

A mellékhajtás (TLT) kapcsoló segítségével indíthatók el és állíthatók le a fűnyírókések.

Izzítás visszajelző (narancssárga fényű)

Az izzítás visszajelző (Ábra 5) akkor kezd világítani, amikor a gyújtáskapcsolót BE helyzetbe fordítja. A visszajelző 6 másodpercig világít. A motor akkor indítható be, amikor a visszajelző kialszik.

Üzemóraszámláló

Az üzemóraszámláló azt az időt rögzíti, amikor a gyújtáskapcsoló BE helyzetben van. Az üzemóraszámláló által jelzett érték alapján ütemezhető a rendszeres karbantartás.

Hűtőfolyadék-hőmérséklet visszajelző

Akkor kezd világítani, ha a megnő a hűtőfolyadék hőmérséklete, és ekkor a kések is leállnak. Ha nem állítja meg a gépet és a hűtőfolyadék-hőmérséklet további 11 °C-kal nő, a motor leáll.

Fontos: **Ha a nyíróasztal leáll és a hűtőfolyadék-hőmérséklet visszajelző világít, nyomja le a TLT gombját, hajtson egy biztonságos, sík területre, állítsa a gázkart a LASSÚ helyzetbe, állítsa a haladásvezérlő karokat SEMLEGES-RETESZELT helyzetbe és húzza be a rögzítőféket. Járassa alapjáraton a motort néhány percig, amíg biztonságos hőmérsékletre hűl. Állítsa le a motort és ellenőrizze a hűtőrendszert; lásd: A hűtőrendszer ellenőrzése (oldal 46).**

Töltés visszajelző

A töltés visszajelző (Ábra 5) akkor világít, ha a töltőrendszer a normál üzemi tartomány fölött vagy alatt üzemel. Ellenőrizze és/vagy javítsa meg az elektromos töltőrendszert.

Olajnyomás visszajelző

Az olajnyomás visszajelző (Ábra 5) akkor világít, ha a motorolaj nyomása járó motornál a biztonságos szint alá süllyed. Ha az olajnyomás alacsony, állítsa le a motort és keresse meg a hiba okát. Szüntesse meg a kenőrendszer hibáját, mielőtt beindítja a motort.

Üzemanyag-szintjelző

Az üzemanyag-szintjelző (Ábra 7) az üzemanyagtartályban levő üzemanyag mennyiségét jelzi.

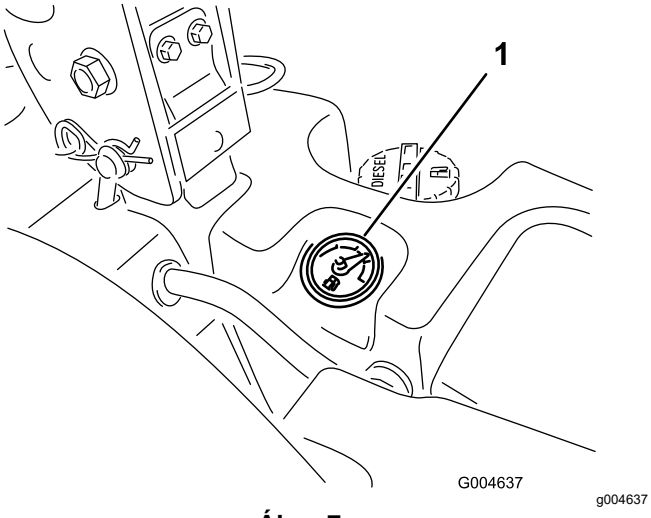

Ábra 7

1. Üzemanyag-szintjelző

Műszaki adatok

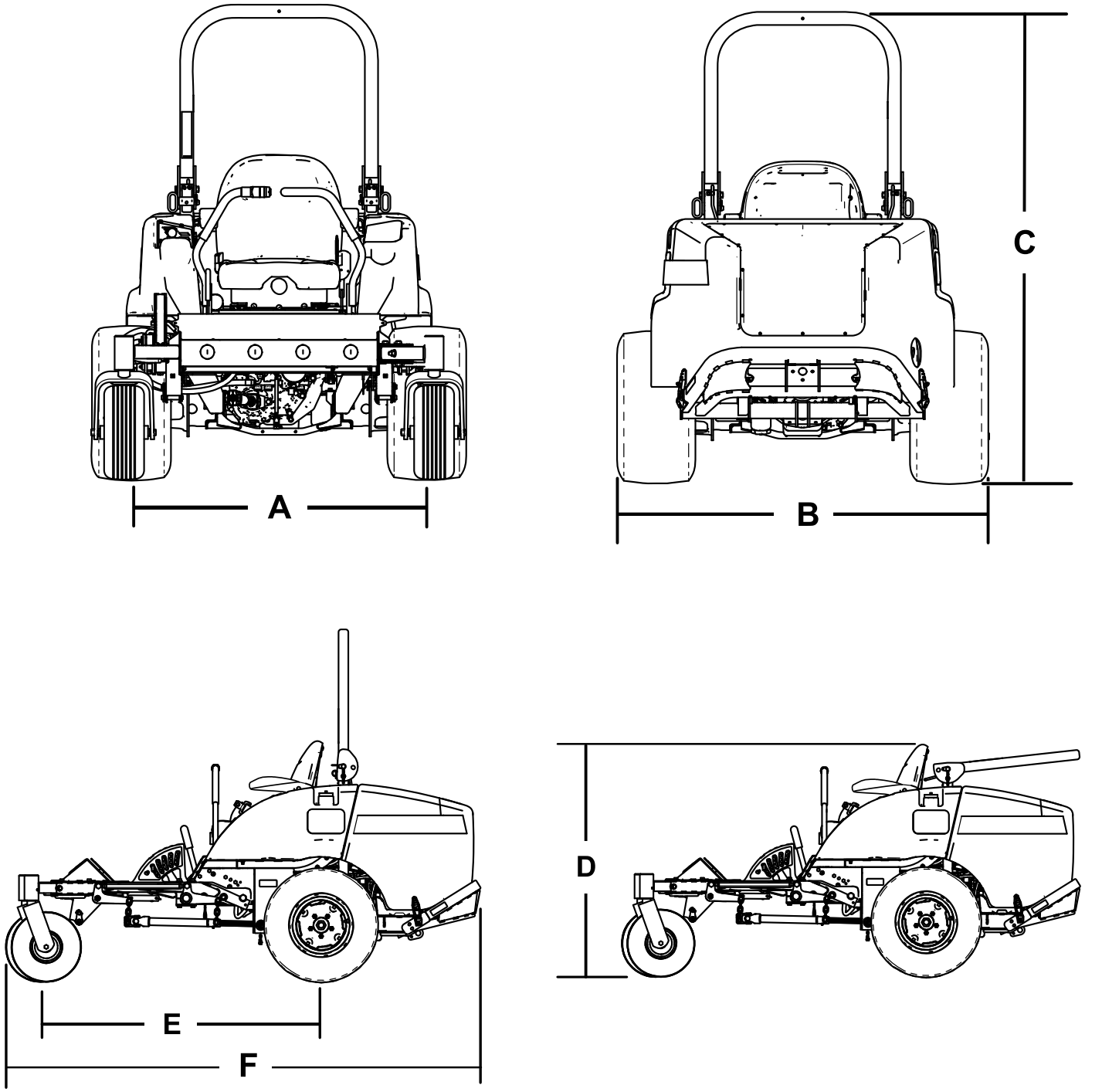

Ábra 8

Megnevezés	Ábra 8 hivatkozás	Méretek és tömeg
Magasság felhajtott bukócsővel	C	183 cm
Magasság lehajtott bukócsővel	D	125 cm
Teljes hossz	F	246 cm
Teljes szélesség	B	145 cm
Tengelytáv	E	145 cm
Nyomtáv (a gumiabroncsok középvonala között mérve) hátul	A	114 cm
Hasmagasság		15 cm
Tömeg, 183 cm-es oldalsó kidobású nyíróasztal (30354 vagy 30481) esetén		934 kg
Tömeg, 152 cm-es oldalsó kidobású nyíróasztal (30456) esetén		900 kg
Tömeg, 183 cm-es alap nyíróasztal (30353) esetén		876 kg
Tömeg, 157,5 cm-es alap nyíróasztal (30457) esetén		855 kg

Megjegyzés: A műszaki adatok és a kialakítások külön értesítés nélkül változhatnak.

Tartozékok/adapterek

A Toro által jóváhagyott tartozékok és adapterek széles választéka kapható a géphez, melyek javítják és bővítik annak képességeit. A jóváhagyott tartozékok és adapterek listájáért forduljon hivatalos márkaszervizhez, hivatalos Toro-forgalmazóhoz, vagy látogasson el a www.Toro.com webhelyre.

Az optimális teljesítmény és a gép folyamatos tanúsított biztonsága érdekében csak eredeti Toro-pótalkatrészeket használjon. A más által gyártott cserealkatrészek és tartozékok használata veszélyes lehet, és emellett a jótállást is érvényteleníti.

Üzemeltetés

Megjegyzés: A gép jobb és bal oldalát normál üzemeltetési helyzetben határozza meg.

Működtetés előtt

Működtetés előtti óvintézkedések

Általános óvintézkedések

- Soha ne engedje, hogy gyermekek vagy oktatásban nem részesült személyek üzemeltessék vagy szervizeljék a gépet. A helyi szabályozás korlátozhatja a kezelő életkorát. Az összes kezelő és szerelő képzéséért a tulajdonos tartozik felelősséggel.
- Ismerkedjen meg a berendezés biztonságos üzemeltetésével, a kezelőszervekkel és a biztonsági jelzésekkel.
- Állítsa le a motort, vegye ki a kulcsot (ha van), várja meg, amíg minden mozgás leáll, mielőtt elhagyná a kezelőállást. Hagyja lehűlni a gépet, annak beállítása, szervizelése, tisztítása vagy tárolása előtt.
- Ismerje meg, hogyan kell gyorsan megállítani a gépet és leállítani a motorját.
- Ellenőrizze, hogy a kezelői jelenlét kapcsolók, biztonsági kapcsolók és védőelemek fel vannak szerelve, és megfelelően működnek. Ne üzemeltesse a gépet, csak ha ezek megfelelően működnek.
- A fűnyírás megkezdése előtt mindig vizsgálja meg a gépet, hogy a kések, a kések csavarjai és a nyíróegységek megfelelő üzemállapotban vannak. Mindig együtt, teljes készletben cserélje a kopott vagy sérült késeket és csavarokat, hogy megőrizze az egyensúlyt.
- Vizsgálja át a területet, ahol használni fogja a gépet, és távolítson el minden objektumot, amelyet a gép esetleg kidobhat.

Az üzemanyaggal kapcsolatos óvintézkedések

- Az üzemanyag kezelése során járjon el különös körültekintéssel. Az üzemanyag rendkívül gyúlékony, és a gőzei robbanásveszélyesek.
- Oltson el minden cigarettát, szivart, pipát és egyéb tűzforrást.
- Csak jóváhagyott üzemanyagtartályt használjon.
- Járó vagy meleg motornál ne vegye le a tanksapkát, és ne tankoljon.
- Zárt helyen ne tankoljon és ne ürítse le az üzemanyagot.
- Ne tárolja a gépet vagy az üzemanyagtartályt olyan helyen, ahol nyílt láng, szikra, vagy őrláng fordul elő, mint például vízmelegítőkön vagy más eszközökön.
- Ha kifolyt az üzemanyag, ne kísérelje meg a motor beindítását; kerülje bármely gyújtóforrás kialakulását, amíg az üzemanyag gőze el nem oszlott.

Tankolás

Üzemanyaggal kapcsolatos előírások

- Ne használjon kerozint vagy benzint dízelüzemanyag helyett.
- Ne keverjen a dízelüzemanyagba kerozint vagy használt motorolajat.
- Ne tárolja az üzemanyagot horganyzott belső felületű tartályban.
- Ne használjon üzemanyag-adalékot.

Gázolaj

Cetánszám: 40 vagy magasabb

Kéntartalom: alacsony kéntartalmú (<500 ppm) vagy ultraalacsony kéntartalmú (<15 ppm)

Üzemanyag táblázat

Dízelüzemanyag-specifikáció	Helyszín
ASTM D975 No. 1-D S15 No. 2-D S15	USA
EN 590	Európai Unió
ISO 8217 DMX	Nemzetközi
JIS K2204 Grade No. 2	Japán
KSM-2610	Korea

- Csak tiszta, friss dízelüzemanyagot vagy biodízel üzemanyagot használjon.
- A frissesség biztosítása érdekében csak olyan mennyiségben vásároljon üzemanyagot, amennyit 180 napon belül felhasznál.

–7 °C hőmérséklet felett használjon nyári (No. 2-D), ez alatt téli (No. 1-D vagy No. 1-D/2-D keverék) üzemanyagot.

Megjegyzés: Alacsonyabb hőmérsékleteken a téli üzemanyag használata alacsonyabb lobbanáspontot és hideg áramlási jellemzőket biztosít, ami megkönnyíti az indítást, és csökkenti az üzemanyagszűrő eldugulásának kockázatát.

–7 °C hőmérséklet felett a nyári üzemanyag használata jóvoltából megnő az üzemanyag-szivattyú élettartama, és a motor teljesítménye is nagyobb lesz a téli üzemanyaggal való működtetéshez képest.

Biodízel üzemanyag használata

A gép legfeljebb B20 (20% biodízel üzemanyag, 80% gázolaj) biodízel üzemanyag-keverékkel is üzemeltethető.

Kéntartalom: ultraalacsony kéntartalmú (<15 ppm)

Biodízel üzemanyaggal kapcsolatos előírások: ASTM D6751 vagy EN14214

Kevert üzemanyaggal kapcsolatos előírások: ASTM D975, EN590 vagy JIS K2204

Fontos: **A gázolaj rész legyen ultraalacsony kéntartalmú.**

Tegye meg a következő óvintézkedéseket:

- A biodízel keverékek károsíthatják a fényezett felületeket.
- Hideg időben használjon B5 (5% biodízel tartalom) vagy még kevesebb biodízelt tartalmazó keveréket.
- Figyelje az üzemanyaggal kapcsolatba kerülő szigeteléseket, tömlőket és tömítéseket, idővel ezek állaga romolhat.
- Biodízel keverékekre való átállást követően egy idő után előfordulhat az üzemanyagszűrő eldugulása.
- További információkért forduljon a helyi Toro forgalmazóhoz.

Üzemanyagtartály űrtartalma

43,5 liter

Tankolás

Fontos: **Az üzemanyagtartályok össze vannak kapcsolva, de az üzemanyag nem áramlik gyorsan közöttük. Tankoláskor fontos, hogy vízszintes felületen parkoljon. Ha lejtőn parkol, túltöltheti véletlenül a tartályokat.**

Fontos: **Ne töltse túl az üzemanyagtartályokat.**

Fontos: **Ne nyissa ki az üzemanyagtartályokat, ha lejtőn parkol. Az üzemanyag kifolyhat.**

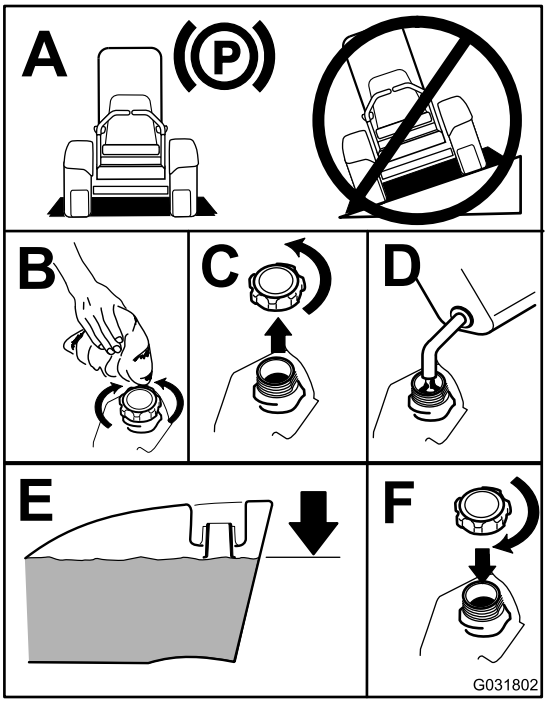

g031802

Ábra 9

Megjegyzés: Lehetőség szerint tankoljon meg minden használat után. Ezzel minimálisra csökkenthető a páralecsapódás az üzemanyagtartályban.

A motorolaj szintjének ellenőrzése

A motor beindítása és a gép használata előtt ellenőrizze az olajszintet a forgattyúházban; lásd: A motorolaj szintjének ellenőrzése (oldal 40).

A hűtőrendszer ellenőrzése

A motor beindítása és a gép használata előtt ellenőrizze a hűtőrendszert; lásd: A hűtőrendszer ellenőrzése (oldal 21).

A hidraulikarendszer ellenőrzése

A motor beindítása és a gép használata előtt ellenőrizze a hidraulikarendszert; lásd: A hidraulikarendszer ellenőrzése (oldal 55).

A bukócső beállítása

⚠ FIGYELMEZTETÉS

A felborulás okozta akár halálos sérülés elkerülése érdekében: tartsa a bukócsövet felhajtott, reteszelt helyzetben, és használja a biztonsági övet.

Győződjön meg arról, hogy az ülést rögzíti a retesze.

⚠ FIGYELMEZTETÉS

A bukócső lehajtott helyzetében nincs borulásvédelem.

- **Ne üzemeltesse a gépet egyenetlen talajon vagy hegyoldalban a bukócső lehajtott helyzetében.**
- **Csak akkor hajtsa le a bukócsövet, ha ez elengedhetetlen.**
- **A bukócső lehajtott helyzetében ne használja a biztonsági övet.**
- **Vezessen lassan és óvatosan.**
- **Hajtsa fel a bukócsövet, mihelyt a gép így is elfér.**
- **Ügyeljen körültekintően arra, hogy ne ütközzön akadályba (pl. ágakba, ajtókeretbe, elektromos vezetékbe), ha elhalad valami alatt.**

Fontos: **A bukócső felhajtott és reteszelt helyzetében mindig használja a biztonsági övet. A bukócső lehajtott helyzetében ne használja a biztonsági övet.**

A bukócső lehajtása

A bukócső lehajtását a Ábra 11 szerint végezze.

Megjegyzés: Nyomja meg előre a bukócsövet, hogy ne feszüljenek a csapok.

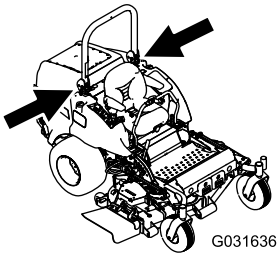

g031636

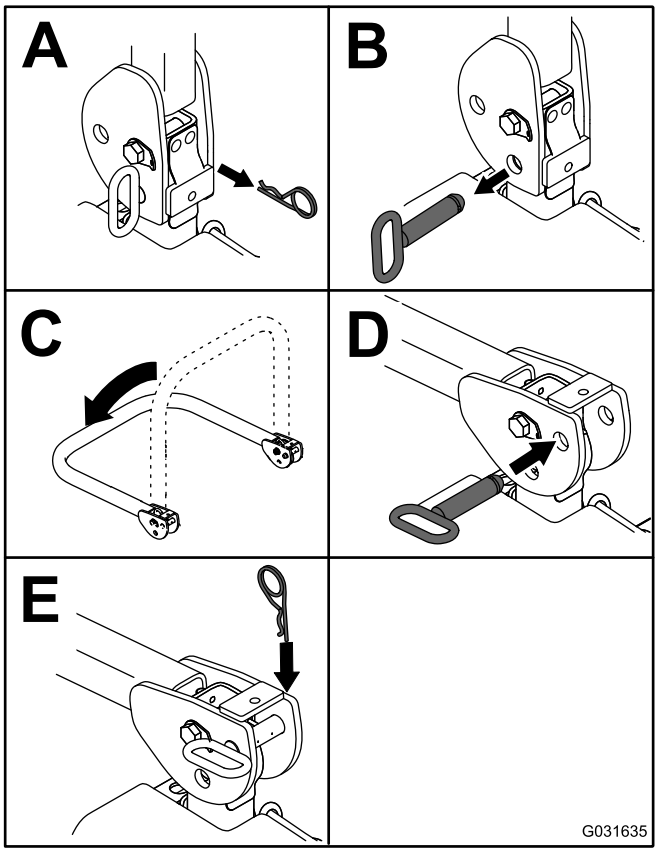

g031635

Ábra 10

Megjegyzés: Rögzítse a bukócsövet, hogy ne károsítsa a motorháztetőt.

A bukócső felhajtása

A bukócső felhajtását a Ábra 10 szerint végezze.

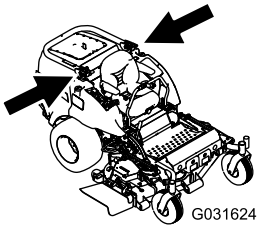

g031624

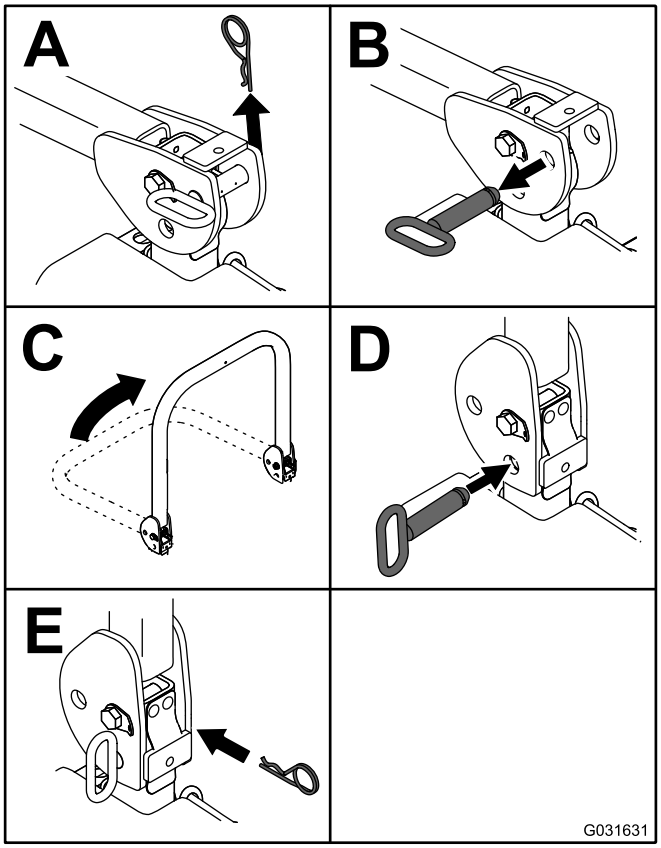

g031631

Ábra 11

Fontos: **A bukócső felhajtott és reteszelt helyzetében mindig használja a biztonsági övet. A bukócső lehajtott helyzetében ne használja a biztonsági övet.**

A biztonsági reteszelő rendszer használata

⚠ VIGYÁZAT

A biztonsági reteszelő kapcsolók lekötése vagy károsodása esetén a gép váratlanul működni kezdhet, amivel személyi sérülést okozhat.

- **Ne bolygassa a reteszelő kapcsolókat.**
- **Ellenőrizze naponta a reteszelő kapcsolók működését, cserélje ki a károsodott kapcsolókat, mielőtt működtetni kezdené a gépet.**

A biztonsági reteszelő rendszer működésének megértése

A biztonsági reteszelő rendszer az alábbi feltételek teljesülése esetén engedi motor beindítását:

- A kezelő az ülésben ül, a rögzítőfék pedig be van húzva.
- A mellékhajtás (TLT) ki van kapcsolva.
- A haladásvezérlő karok SEMLEGES-RETESZELT helyzetben vannak.
- A motor hőmérséklete nem éri el a maximális üzemi értéket.

A biztonsági reteszelő rendszer emellett leállítja a motort, ha behúzott rögzítőfék mellett téríti ki a haladásvezérlő karokat SEMLEGES-RETESZELT helyzetből. Ha bekapcsolt mellékhajtás mellett áll fel a kezelőülésből, 1 másodperc késleltetés után a motor leáll.

A biztonsági reteszelő rendszer működésének ellenőrzése

Szolgáltatásszünet: Minden egyes használat előtt, vagy naponta

A gép minden használata előtt ellenőrizze a biztonsági reteszelő rendszer működését. Ha a biztonsági reteszelő rendszer nem az alább ismertetett módon működik, azonnal javíttassa meg hivatalos márkaszervizben.

1. Üljön be az ülésbe, húzza be a rögzítőféket és kapcsolja a mellékhajtást BE állásba. Próbálja meg beindítani a motort; az indítózás nem történhet meg.
2. Üljön be az ülésbe, húzza be a rögzítőféket és kapcsolja a késkapcsolót KI állásba. Állítsa SEMLEGES-RETESZELT helyzetbe valamelyik haladásvezérlő kart. Próbálja meg beindítani a motort; az indítózás nem történhet meg.

Ismételje meg ezt a másik haladásvezérlő karral is.

3. Üljön be az ülésbe, húzza be a rögzítőféket, kapcsolja a mellékhajtást KI állásba és állítsa SEMLEGES-RETESZELT helyzetbe a haladásvezérlő karokat. Indítsa be a motort. Járó motor mellett engedje ki a rögzítőféket, kapcsolja be a mellékhajtást, majd emelkedjen ki egy kicsit az ülésből; a motornak 2 másodpercen belül le kell állnia.
4. Anélkül, hogy beülne az ülésbe, húzza be a rögzítőféket, kapcsolja a mellékhajtást KI állásba és állítsa SEMLEGES-RETESZELT helyzetbe a haladásvezérlő karokat. Indítsa be a motort. Járó motor mellett állítsa középre az egyik haladásvezérlő kart; a motornak 2 másodpercen belül le kell állnia. Ismételje meg ezt a másik haladásvezérlő karral is.
5. Anélkül, hogy beülne az ülésbe, engedje ki a rögzítőféket, kapcsolja a mellékhajtást KI állásba és állítsa SEMLEGES-RETESZELT helyzetbe a haladásvezérlő karokat. Próbálja meg beindítani a motort; az indítózás nem történhet meg.

Az SCM használata a rendszerhibák diagnosztizálásához

A gép rendelkezik egy normál vezérlőmodul (SCM) nevű ellenőrzőrendszerrel, amely a különféle főrendszerek működését követi. Az SCM a jobb oldali kezelőpanel alatt található. Az oldalpanelt eltávolítva lehet hozzáférni (Ábra 12). Az oldalpanelt az eltávolításához a 2 reteszt oldva kell kiemelni.

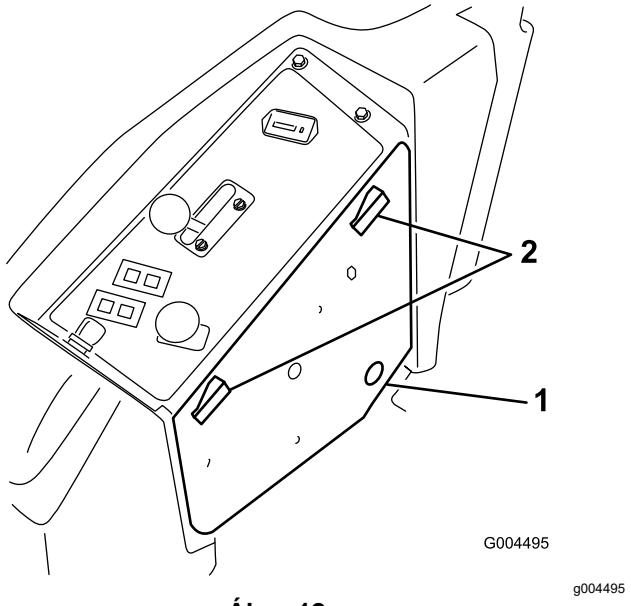

Ábra 12

1. Oldalpanel
2. Reteszek

Az SCM felületén 11 LED található, amelyek a fényükkel jelzik a különböző rendszerek állapotát. A LED-ek közül 7 használható rendszerdiagnosztikai célokra. Az egyes fényjelzések jelentésével kapcsolatban a Ábra 13 ábra nyújt felvilágosítást. Az SCM további funkcióival kapcsolatban lásd a hivatalos Toro márkakereskedőn keresztül beszerezhető *szervizkézikönyvet*.

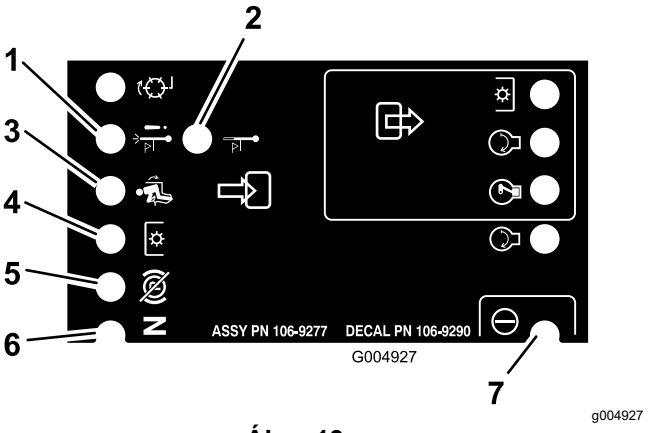

Ábra 13

1. Magas hőm. miatti leállítás – a motor hőmérséklete meghaladta a biztonságos értéket, ezért a motor leállt. Vizsgálja meg a hűtőrendszert.
2. Magas hőm. miatti figyelmeztetés – a motor hőmérséklete a biztonságos értékhez közelít, ezért a nyíróegységek leálltak. Vizsgálja meg a hűtőrendszert.
3. A kezelő az ülésben ül.
4. TLT bekapcsolva.
5. A rögzítőfék nincs behúzva.
6. Vezérlőkarok semleges helyzetben.
7. Az SCM áramot kap és üzemel.

Az ülés beállítása

Az ülés előre és hátra eltolható. Állítsa be az ülést úgy, hogy a legjobban végezhesse a gép irányítását és a legkényelmesebb legyen a helyzete.

A beállítása érdekében az ülés kioldásához tolja el oldalra a kart (Ábra 14).

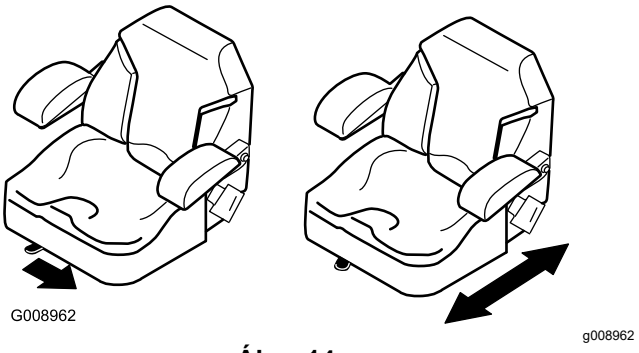

Ábra 14

Az ülés felfüggesztésének beállítása

Az ülés beállítható, hogy zökkenőmentes, kényelmes utazást nyújtson. Állítsa be az ülést a legkényelmesebb helyzetbe.

A beállításához a gombot elforgatva keresse meg a legkényelmesebb helyzetet (Ábra 15).

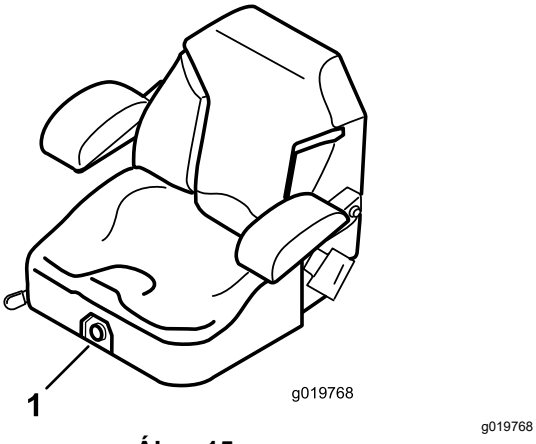

Ábra 15

1. Ülésfelfüggesztés gombja

Az ülés kioldása

A hidraulika és az ülés alatt található többi rendszer eléréséhez oldja ki az ülést és hajtsa előre.

1. Az üléshelyzet állító karral csúsztassa teljesen előre az ülést.
2. Húzza előre az ülést reteszelő kart és hajtsa fel az ülés kioldásához (Ábra 16).

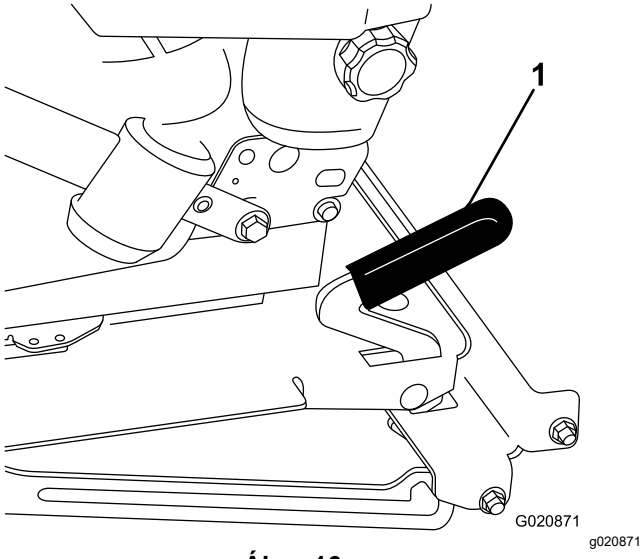

Ábra 16

1. Ülésretesz

Működtetés közben

Üzem közben betartandó óvintézkedések

Általános óvintézkedések

- A tulajdonos/üzemeltető felelős a balesetekért, amelyek személyi sérülést is okozhatnak, és megakadályozhatja azokat.
- Viseljen megfelelő öltözéket, beleértve a védőszemüveget, a hosszú szárú nadrágot, a megfelelő, csúszásgátló lábbelit és a hallásvédelmi eszközt is. Hosszú haját kösse hátra, és ne viseljen laza ruházatot vagy ékszert.
- Ne üzemeltesse a gépet, ha fáradt, vagy amíg alkohol vagy gyógyszer befolyása alatt áll.
- A gép használatát teljes odafigyeléssel végezze. Ne végezzen olyan tevékenységet, amely elvonhatja a figyelmét, különben személyi sérülés vagy anyagi kár lehet a következmény.
- Mielőtt beindítaná a motort, gondoskodjon arról, hogy az összes meghajtó kezelőszerv semleges helyzetben legyen, a rögzítőfék be legyen húzva, Ön pedig a kezelői helyen tartózkodjon.
- Ne végezzen személyszállítást a gépen és tartsa távol a bámészkodókat és gyerekeket a működtetési területtől.
- A gépet csak a jó láthatóság esetén működtesse, hogy elkerülhesse a gödröket vagy rejtett veszélyeket.
- Kerülje a fűnyírást nedves füvön. A gyengébb tapadás miatt a gép megcsúszhat.
- Tartsa távol kezét és lábát a forgó alkatrészektől. Ne tartózkodjon a kimeneti nyílás előtt.
- Tolatás előtt nézzen hátra és lefelé, hogy szabad-e az út.
- Ügyeljen, amikor be nem látható kanyarokhoz, cserjékhez, fákhoz, vagy más olyan tárgyakhoz közelít, melyek takarhatják a látást.
- Állítsa le a késeket, ha nem végez fűnyírást.
- Állítsa meg a gépet, vegye ki a kulcsot és várja meg, amíg minden mozgó alkatrész megáll, csak ezután ellenőrizze a munkaeszközt, amennyiben az nekiütközött valaminek, vagy a gép rendellenes rezgését észleli. Végezzen el minden szükséges javítást, mielőtt folytatná a munkát.
- Lassítson és járjon el figyelmesen, amikor kanyarodik, illetve utakat vagy járdákat keresztez a géppel. Mindig adja meg az elsőbbséget.

- Kapcsolja ki a nyíróegységek meghajtását, állítsa le a motort, vegye ki a kulcsot és várja meg, amíg minden mozgó alkatrész megáll, mielőtt a vágásmagasság beállításába kezd (kivéve, ha a kezelőállásból el tudja ezt végezni).
- A motort csak jól szellőző helyen járassa. A kipufogógázok szénmonoxidot tartalmaznak, amely belélegezve halált okoz.
- Soha ne hagyjon járó gépet felügyelet nélkül.
- A kezelőállás elhagyása előtt végezze el az alábbiakat:
  - Parkolja le a gépet sík talajon.
  - Kapcsolja ki a mellékhajtást, és engedje le a tartozékokat.
  - Húzza be a rögzítőféket.
  - Állítsa le a motort és vegye ki az indítókulcsot (ha van).
  - Várja meg, amíg minden mozgó alkatrész megáll.
- A gépet csak megfelelő időjárás és jó látási körülmények között használja. Ne használja a gépet, ha villámcsapás lehetősége áll fenn.
- Ne használja a gépet vontató járműként.
- Csak a Toro által jóváhagyott kiegészítőket, tartozékokat és pótalkatrészeket használja.

A fülke borulásvédelmi rendszerével (ROPS) kapcsolatos óvintézkedések

- Ne távolítsa el a borulásvédelmi rendszer egyetlen elemét se a gépről.
- Gondoskodjon arról, hogy a biztonsági öv legyen mindig bekapcsolva, és vészhelyzet esetén a lehető leggyorsabban ki tudja oldani.
- Ügyeljen a magasban található akadályokra és arra, hogy ne ütközzön beléjük.
- Tartsa a borulásvédelmi rendszert biztonságos üzemállapotban – rendszeres időközönként alaposan ellenőrizze az épségét és a csavarok meghúzott állapotát.
- A borulásvédelmi rendszer sérült elemeit cserélje le. Ne végezzen rajtuk javítást vagy átalakítást.
- Csak a bukócső felhajtott helyzetében használja a biztonsági övet.
- A borulásvédelmi rendszer egy integrált biztonsági berendezés. Tartsa a lehajtható bukócsövet felhajtott és rögzített helyzetben, és használja a biztonsági övet, amikor a gépet felhajtott bukócsővel működteti.
- A bukócsövet csak indokolt helyzetben és csak átmenetileg hajtsa le. A bukócső lehajtott helyzetében ne használja a biztonsági övet.
- Ne feledje, hogy a bukócső lehajtott helyzetében nincs borulásvédelem.
- Ellenőrizze a területet, ahol fűnyírásra készül, soha ne hajtsa le a bukócsövet olyan területeken, ahol lejtő, suvadás vagy víz található.

Lejtőkkel kapcsolatos óvintézkedések

- A lejtők a megcsúszásos és borulásos balesetek fő tényezői, melyek súlyos sérülésekhez vezethetnek. Ön a felelős a lejtőn történő biztonságos munkavégzésért. A gép üzemeltetése bármilyen lejtőn különös óvatosságot igényel.
- Értékelje ki a helyszíni körülményeket, hogy meghatározza, a lejtő biztonságos-e a gép üzemeltetésére, ideértve a helyszín felmérését is. Használja mindig józan eszét és ítélőképességét a felmérés során.
- Olvassa el a gép lejtős területen történő üzemeltetésére vonatkozó alábbi utasításokat, hogy eldönthesse, hogy használható-e a gép az adott körülmények között az adott napon és az adott helyen. A terep változásával megváltozhatnak a gép lejtőn való üzemeltetésének körülményei is.
- Kerülje lejtőn való elindulást, megállást vagy kanyarodást. Ne változtassa hirtelen se a sebességét, se a haladási irányát. Lassan és fokozatosan kanyarodjon.
- Ne működtesse a gépet, ha a tapadása, a kormányzása vagy a stabilitása kérdéses lehet.
- Távolítsa el vagy jelölje meg az akadályokat, például árkot, lyukakat, keréknyomot, kiemelkedéseket, köveket és egyéb rejtett veszélyeket. A magas fű akadályokat rejthet. Egyenetlen terepen a gép fel is borulhat.
- Ne felejtse el, hogy nedves fűben, rézsűn vagy lejtőn haladva a gép elveszítheti a tapadását. Ha a hajtókerekek elveszítik a tapadásukat, a gép megcsúszhat, és megszűnhet a fékhatás és a kormányozhatóság.
- Nagyon óvatosan dolgozzon a géppel lejtő, árok, töltés, veszélyes vizek és más veszélyek közelében. A gép képes hirtelen felborulni, ha egy kereke alól eltűnik a talaj. Határozzon meg egy biztonsági területet a gép és bármilyen veszély között.
- Mérje fel a veszélyt az emelkedő aljánál. Veszély esetén a lejtőn gyalogirányítású géppel végezze a fűnyírást.
- Lejtőn való munkavégzéskor tartsa a nyíróegysége(ke)t lehetőség szerint a talajra

leengedett helyzetben. Lejtőn a nyíróegység(ek) felemelt helyzetében a gép instabillá válhat.

- A fűgyűjtő rendszereket és egyéb tartozékokat használja fokozott körültekintéssel. Ezek ronthatják a gép stabilitását és az irányítás elvesztését okozhatják.

A rögzítőfék használata

Húzza be mindig a rögzítőféket, ha megáll a géppel vagy őrizetlenül hagyja azt.

A rögzítőfék behúzása

⚠ FIGYELMEZTETÉS

A rögzítőfék nem feltétlenül tartja meg lejtőn a gépet, és személyi sérülés vagy anyagi kár keletkezhet.

Ne parkoljon a géppel lejtőn, kivéve, ha kiékeli vagy rögzíti a kerekeket.

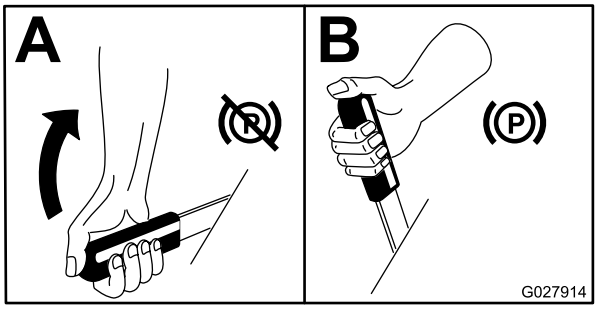

g027914

Ábra 17

A rögzítőfék kioldása

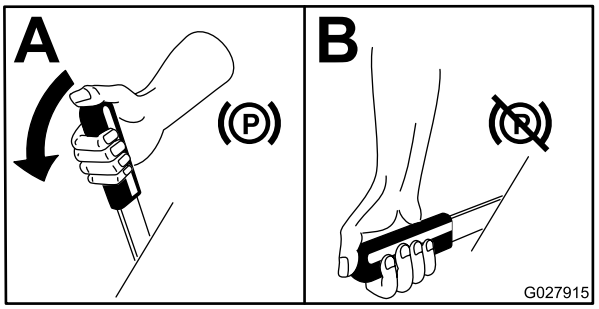

g027915

Ábra 18

A motor beindítása

Megjegyzés: Az izzítás visszajelző 6 másodpercig világít, amikor a gyújtáskapcsolót BE helyzetbe fordítja. Fordítsa a gyújtáskapcsolót INDÍTÓZÁS helyzetbe, amikor a visszajelző kialudt.

Fontos: **Egy percen belül maximum 15 másodpercig indítózzon, hogy megelőzze az indítómotor túlmelegedését.**

Fontos: **Működtesse a gépet a gázkar LASSÚ helyzetében előre- és hátramenetben 1–2 percig a motorolaj cseréje, motor, hajtómű, kerékmotor felújítás, valamint a motor első beindítása után. Működtesse emellett az emelőkart és a TLT-kart azt ellenőrizve, hogy minden megfelelően működik. Állítsa le a motort, ellenőrizze a folyadékszinteket, keressen olajszivárgást, laza alkatrészeket és egyéb rendellenességeket.**

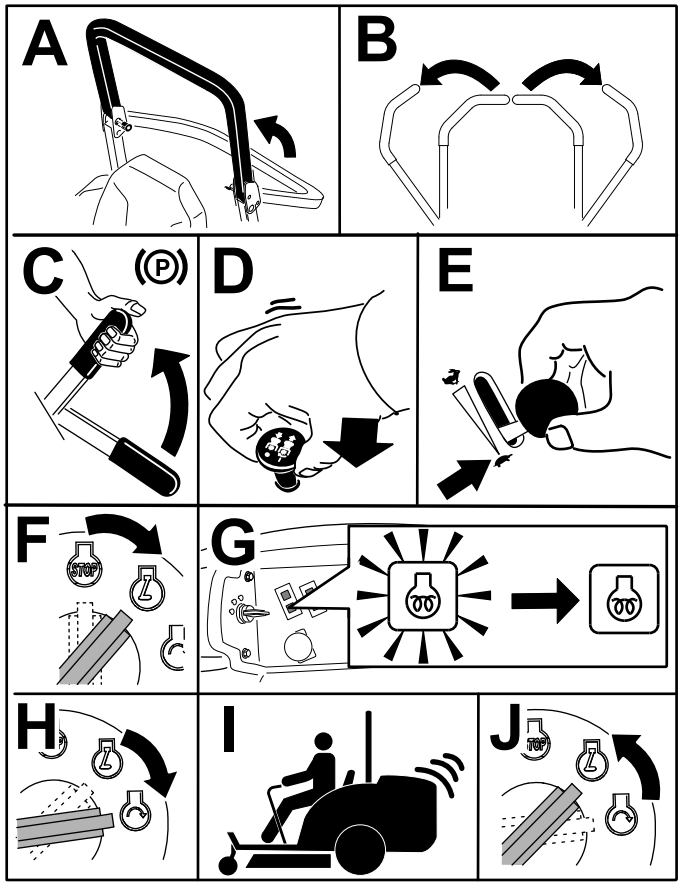

g191137

Ábra 19

Megjegyzés: Melegítse be a motort és a hidraulikarendszert a gázkart a LASSÚ és a GYORS helyzet közé középhelyzetbe állítva.

Közlekedés a géppel

A gázkar a motorfordulatszámot (fordulat/perc) szabályozza. A legjobb teljesítmény érdekében állítsa a gázkart GYORS helyzetbe. Meghajtott tartozék használata esetén mindig gázkar GYORS helyzetében működtesse a gépet.

⚠ VIGYÁZAT

A gép rendkívül gyorsan fordul. Elveszítheti felette az irányítást és személyi sérülés keletkezhet vagy károsodhat a gép.

- **Kanyarodjon óvatosan.**
- **Éles kanyar előtt lassítson le.**

1. Engedje ki a rögzítőféket.

   Megjegyzés: A motor leáll, ha a haladásvezérlő karokat behúzott rögzítőfék mellett téríti ki SEMLEGES-RETESZELT helyzetből.
2. Állítsa a karokat középső, kioldott helyzetbe.
3. Közlekedjen a géppel az alábbi módon:
   - Az egyenes előremenethez tolja lassan előre mindkét haladásvezérlő kart (Ábra 20).
   - Az egyenes hátramenethez húzza lassan hátra mindkét haladásvezérlő kart (Ábra 20).
   - Kanyarodáshoz mindkét kart hátrahúzva lassítson, majd tolja előre a kanyarodás irányával ellentétes oldali kart (Ábra 20).
   - Megálláshoz húzza vissza a haladásvezérlő karokat SEMLEGES helyzetbe.

   Megjegyzés: Minél jobban kitéríti a haladásvezérlő karokat, annál gyorsabban halad a gép az adott irányba.

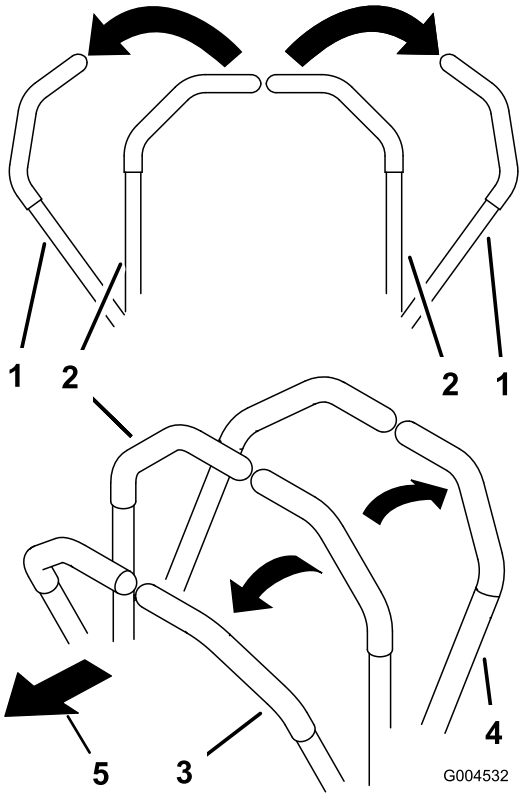

g004532

Ábra 20

1. Haladásvezérlő kar – SEMLEGES-RETESZELT helyzet
2. Középső, kioldott helyzet
3. Előremenet
4. Hátramenet
5. A gép eleje

A motor leállítása

⚠ VIGYÁZAT

Személyi sérüléshez vezethet, ha a felügyelet nélkül hagyott gépet gyermekek vagy nézelődők megkísérlik működtetni.

Mindig vegye ki a kulcsot és húzza be a rögzítőféket, ha a gépet rövid időre is felügyelet nélkül hagyja.

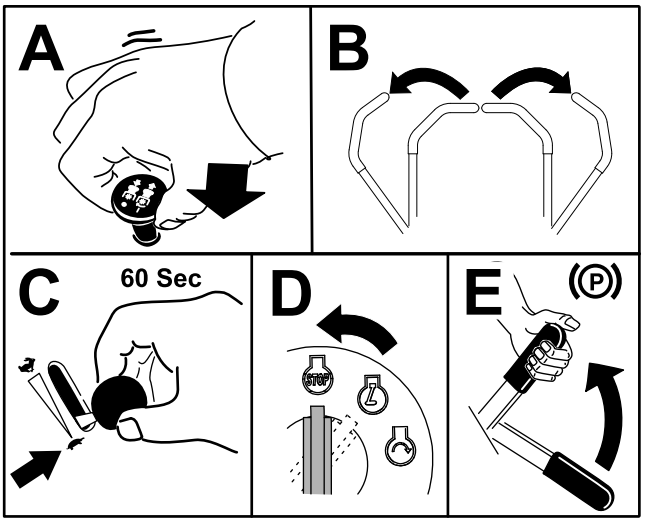

Ábra 21

A fűnyíró működtetése

A fűnyíróasztal-emelő kapcsoló használata

A nyíróegység a fűnyíróasztal-emelő kapcsolóval lehet felemelni és leengedni (Ábra 22). A kapcsoló csak járó motor esetén működik.

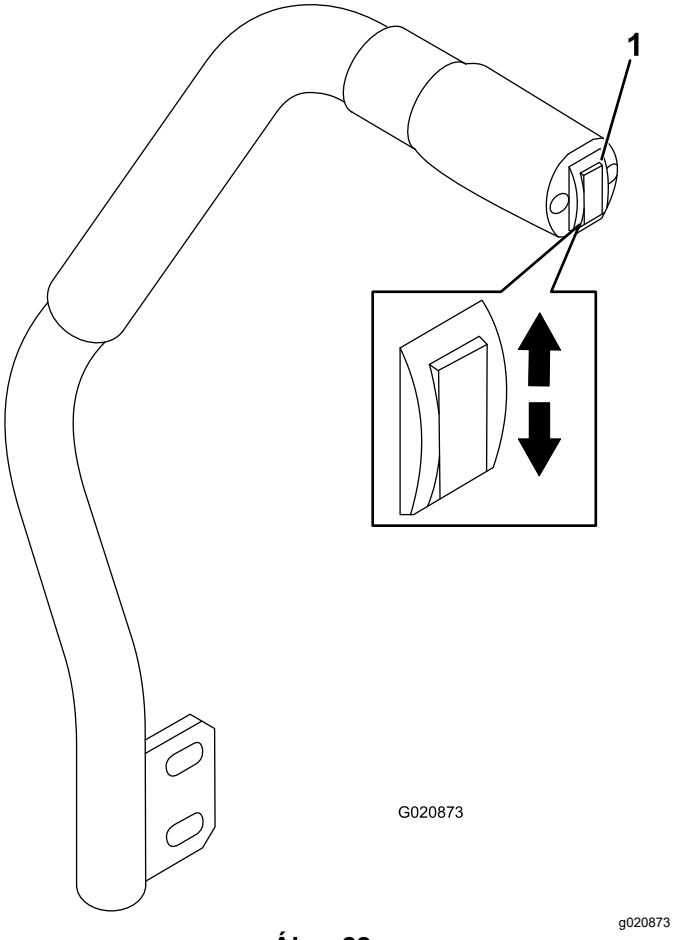

Ábra 22

1. Nyíróasztal kapcsoló

- A nyíróegység leengedéséhez nyomja meg a kapcsoló alsó részét (Ábra 22).

  Fontos: **A nyíróegység leengedve lebegő/tétlen helyzetbe kerül.**

- A nyíróegység felemeléséhez nyomja meg a kapcsoló felső részét (Ábra 22).

Fontos: **Ne nyomja tovább a kapcsolót, miután a nyíróasztal leengedett vagy felemelt helyzetbe került. Ha tovább nyomja, a hidraulikarendszer károsodik.**

A mellékhajtás (TLT) bekapcsolása

A mellékhajtás (TLT) kapcsoló segítségével indíthatók el és állíthatók le a fűnyírókések és a meghajtott tartozékok.

Megjegyzés: Ha a motor hideg, a mellékhajtás bekapcsolása előtt melegítse 5–10 percig.

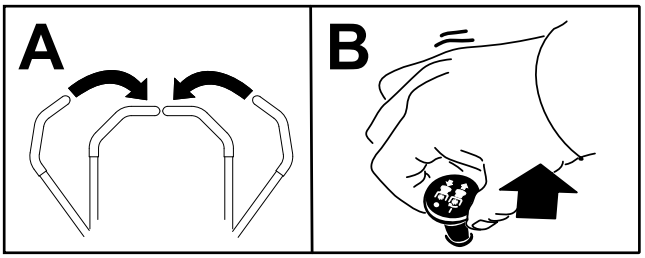

g243799

Ábra 23

A TLT kikapcsolása

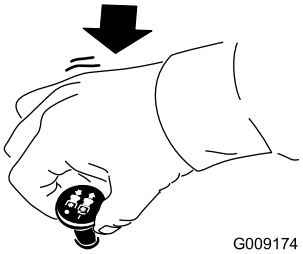

G009174

g009174

Ábra 24

A vágásmagasság beállítása

A vágásmagasság 2,5 és 15,8 cm között állítható 6 mm-es lépésekben, az ütközőcsapot a megfelelő furatba helyezve.

1. Járó motor mellett nyomja meg a nyíróegység emelő kapcsoló felső részét, amíg a nyíróegység teljesen felemelkedik, majd **engedje el azonnal a kapcsolót** (Ábra 22).
2. Fordítsa el az ütközőcsapot úgy, hogy benne a görgőcsap egybe essen a vágásmagasság-konzol furatában a bevágással, és húzza ki (Ábra 25).
3. Válassza ki a vágásmagasság-konzol furatai közül a kívánt vágásmagasságnak megfelelőt, csúsztassa be a csapot és fordítsa el lefelé, hogy rögzítse a helyén (Ábra 25).

   Megjegyzés: A furatok 4 sorban helyezkednek el (Ábra 25). A felső sor a csap fölött leolvasható vágásmagasságnak megfelelő furatok sora. A második sor esetében a jelzett értékhez 6 mm-t hozzá kell adni. A harmadik sor esetében a jelzett értékhez 12 mm-t kell hozzáadni. Az alsó sor esetében a jelzett értékhez 18 mm-t kell hozzáadni. A 15,8 cm-es helyzethez egyetlen furat tartozik, amely a második sorban található. Itt nem kell 6 mm-t hozzáadni a 15,8 cm-hez.

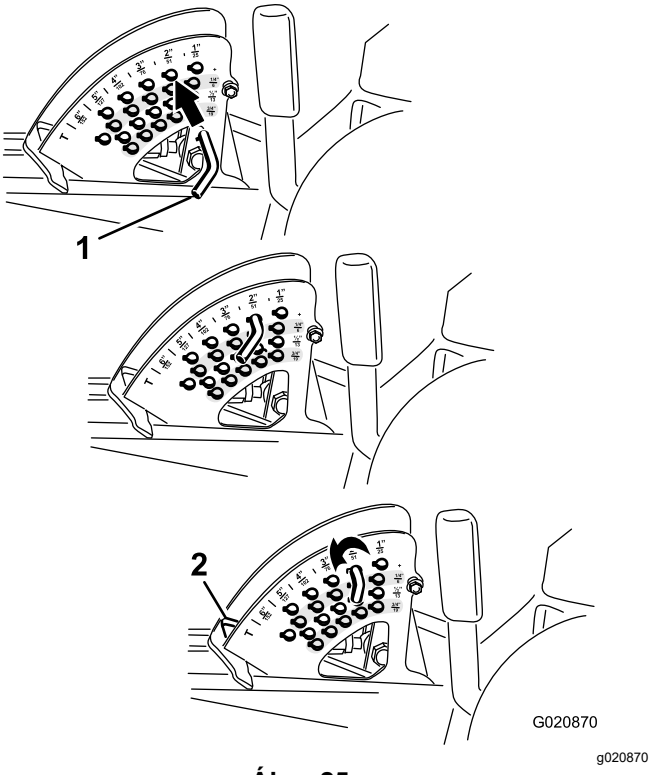

G020870

g020870

Ábra 25

1. Ütközőcsap
2. Vágásmagasság-ütköző

4. Állítsa be a skalpolás elleni védelem görgőit és a csúszkáit szükség szerint.

Üzemeltetési tanácsok

Gázkar gyors helyzete/munkasebesség

A haladáshoz és a fűnyíráshoz szükséges teljesítmény biztosításához a motort a gázkar GYORS helyzetében kell működtetni, a munkasebességet pedig a körülményekhez kell igazítani. Lassítson, ha a vágókéseken nő a terhelés; gyorsítson, ha a vágókéseken csökken a terhelés.

A fűnyírás irányának váltogatása

Változtasson mindig a fűnyírási irányon, hogy ne alakuljanak ki keréknyomok a gyepen. Ez segít egyben jobban szétszórni a fűkaszálékot, ami elősegíti a lebomlást és a trágyázó hatást.

Munkasebesség

A vágás minőségének javítása érdekében bizonyos körülmények mellett használjon kisebb menetsebességet.

A túl rövidre vágás elkerülése

Ha a gép vágásszélessége nagyobb a korábban használtánál, növelje a vágásmagasságot, hogy az egyenetlen gyepet ne vágja túl rövidre.

Válasszon a körülményeknek megfelelő vágásmagasságot

Fűnyíráskor nagyjából 25 mm-t vágjon le a fűszálból, de a hossza ⅓-ánál ne többet. Kivételesen nagyra nőtt és sűrű fű esetén előfordulhat, hogy csökkentenie kell a munkasebességen és/vagy eggyel magasabbra kell állítania a vágásmagasságot.

Fontos: **Ha a fűszálak ⅓-ánál többet vág le, esetleg gyér, hosszú fű vagy száraz körülmények között a nyesedék-, hulladékszórás és a nyíróasztal-meghajtás elemei terhelésének csökkentése érdekében lapos nyesőkések használata javasolt.**

Magasra nőtt fű nyírása

Ha a fű a normálnál kissé magasabbra nőtt vagy nagyon nedves, növelje a szokottnál magasabbra a vágásmagasságot és így végezze a fűnyírást. Ezután végezze el újra a fűnyírást a megszokott beállítás mellett.

A fűnyíró tisztán tartása

Tisztítsa ki a nyesedéket és szennyeződést a fűnyíró alsó részéből minden használat után. Ha fű és szennyeződés rakódik le a fűnyíró belsejében, a vágás minősége romlik.

A tűzveszély csökkentése érdekében tartsa a motort, a hangtompítót, az akkumulátorrekeszt, a rögzítőféket, a nyíróegységeket és a benzintartály környékét fűtől, levelektől és túlzott mennyiségű zsírtól mentesen. Takarítson fel minden kifolyt olajat vagy üzemanyagot.

A kések karbantartása

- Gondoskodjon arról, hogy a fűnyírási szezonban mindig éles legyen a kés. Az éles kések tisztán vágnak, a fűszálak tépése, szakítása nélkül. A tépés és szakítás helye a fűszálakon bebarnul, ami lassítja a növést és növeli a megbetegedés kockázatát.
- Ellenőrizze naponta a késeket élesség, kopás és sérülések szempontjából. Fenje meg a késeket szükség szerint.
- Ha a kés megsérült vagy elkopott, cserélje ki azonnal, eredeti Toro cserekést használva. A kések cseréje kapcsán olvassa el a nyíróegység *Kezelői kézikönyvét*.

Működtetés után

Általános óvintézkedések

- Állítsa le a motort, vegye ki a kulcsot (ha van), várja meg, amíg minden mozgás leáll, mielőtt elhagyná a kezelőállást. Hagyja lehűlni a gépet, annak beállítása, szervizelése, tisztítása vagy tárolása előtt.
- Tisztítsa le a füvet és törmeléket a nyíróegységekről, valamint a tűzveszély megelőzése érdekében a hangtompítókról és a motortérből. Takarítsa fel a kiömlött olajat vagy üzemanyagot.
- Ha a nyíróegységek szállítási helyzetben vannak, használja a mechanikus zárat (ha van), mielőtt a gépet őrizetlenül hagyná.
- Bármely zárt térben való tárolás előtt hagyja a motort lehűlni.
- Vegye ki a kulcsot és zárja el az üzemanyagcsapot (ha van), mielőtt a gép tárolásába vagy szállításába kezd.
- Soha ne tárolja a gépet vagy az üzemanyagtartályt olyan helyen, ahol nyílt láng, szikra, vagy őrláng fordul elő, mint például vízmelegítőkön vagy más eszközökön.
- Végezze el a biztonsági öv(ek) karbantartását és tisztítását szükség szerint

A gép tolása

Vészhelyzetben a gép a hidraulikaszivattyú megkerülőszelepeit megnyitva rövid távolságon tolva is mozgatható.

Fontos: **A gépet mindig kézzel tolja és csak rövid távolságra. Ne vontassa a gépet, mert a hidraulikarendszere károsodhat.**

Fontos: **A gép tolásakor vagy vontatásakor a megkerülőszelepek legyenek nyitott helyzetben. Zárja el a szelepeket, ha a gépet a kívánt helyre tolta vagy vontatta.**

1. Hajtsa fel az ülést; lásd: Az ülés kioldása (oldal 25)
2. Keresse meg a megkerülőszelepeket (Ábra 26), és forgassa el mindegyiket az óramutató járásával ellentétesen 1 fordulattal.

   Megjegyzés: A hidraulikafolyadék így megkerüli a szivattyút, lehetővé téve a kerekek forgatását.

   Fontos: **Ne nyissa ki a megkerülőszelepet 1 fordulatnál jobban. Ezzel a szelepek kijöhetnek a házból, és a folyadék kifolyhat.**

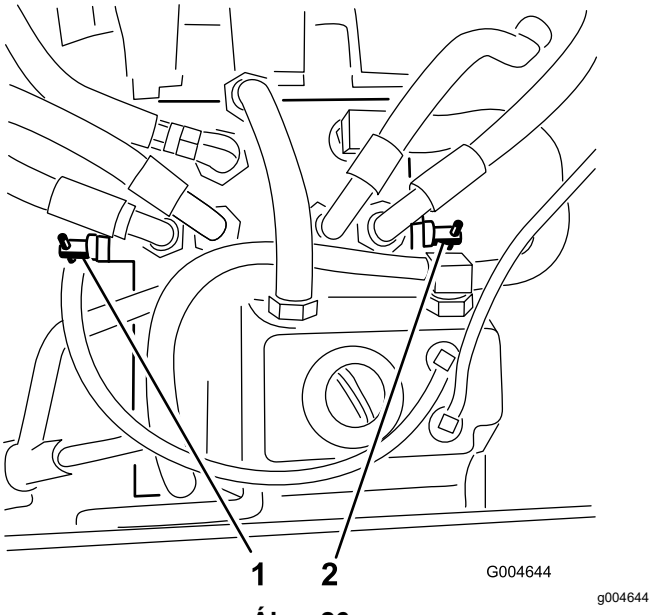

Ábra 26

1. Jobb oldali megkerülőszelep
2. Bal oldali megkerülőszelep

3. Engedje ki a rögzítőféket és tolja a gépet a kívánt helyre.
4. Zárja el a szelepeket 1 fordulattal az óramutató járása irányába (Ábra 26).

   Megjegyzés: Ne húzza túl a szelepeket.
5. Húzza meg a szelepeket 8 Nm nyomatékkal.

   Fontos: **A motor beindítása előtt győződjön meg arról, hogy a szelepek zárva vannak. A motort nyitott szelepekkel járatva a hajtómű túlmelegszik.**

A gép szállítása

A gép szállításához használjon nagy teherbírású pótkocsit vagy tehergépkocsit. Ügyeljen rá, hogy az utánfutó vagy tehergépkocsi rendelkezzen a jogszabályban előírt fékekkel, világítással és jelzésekkel. Olvassa el figyelmesen a biztonsági előírásokat. Ezen információk ismerete segít elkerülni a személyi és egyéb sérüléseket.

⚠ FIGYELMEZTETÉS

Az irányjelzők, lámpák, fényvisszaverő jelzések vagy lassú jármű embléma nélküli közúti közlekedés veszélyes és olyan balesetekhez vezethet, amelyek személyi sérüléseket is okozhatnak.

Ne parkoljon a géppel közúton.

1. Utánfutó használata esetén kapcsolja azt fel a gépjárműre és akassza be a biztonsági láncokat is.
2. Adott esetben kösse be az utánfutó fékrendszerét is.
3. Járjon fel a géppel az utánfutóra vagy tehergépkocsira; lásd: A gép felrakodása (oldal 32).
4. Állítsa le a motort, vegye ki az indítókulcsot, húzza be a rögzítőféket és zárja el az üzemanyagszelepet.
5. A gépen kialakított lekötő hurkok, valamint heveder, lánc, sodrony vagy kötelek segítségével kösse le biztonságosan a gépet a tehergépkocsin vagy utánfutón (Ábra 27).

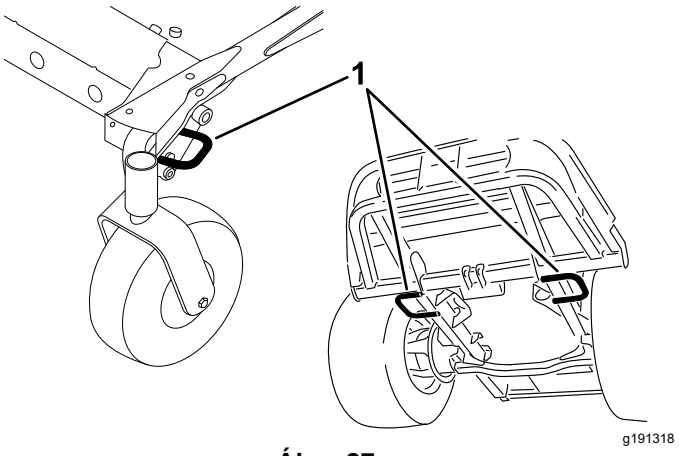

Ábra 27

1. Lekötő hurkok a vontatóegységen

A gép felrakodása

Nagyon óvatosan járjon el a gép utánfutóra vagy teherjárműre történő felrakásakor, vagy levételekor. Használjon teljes szélességű rámpát az eljáráshoz, amely szélesebb a gépnél. Hajtson fel hátramenetben a rámpán és előremenetben hajtson le rajta (Ábra 28).

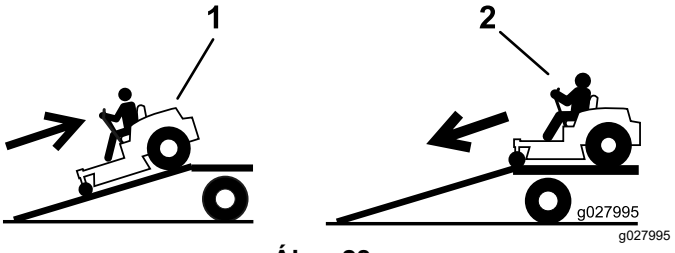

Ábra 28

1. A géppel hátramenetben hajtson fel a rámpán.
2. A géppel előremenetben hajtson le a rámpán.

Fontos: **Ne a gép két oldalán elhelyezett külön rámpákat használjon.**

⚠ FIGYELMEZTETÉS

A gép utánfutóra vagy tehergépkocsira való felrakodása megnöveli a felborulás kockázatát és súlyos, akár végzetes sérüléssel is járhat.

- **Járjon el rendkívül körültekintően, amikor a géppel a rámpán halad.**
- **A gép fel- és lerakodása során használja a biztonsági övet, a bukócső pedig legyen felhajtott helyzetben. Ellenőrizze, hogy a bukócső nem érjen hozzá a zárt pótkocsi tetejéhez.**
- **Csak teljes szélességű rámpát használjon; ne a gép két oldalán elhelyezett külön rámpákat használjon.**
- **Ne legyen 15°-nál nagyobb a rámpa és a talaj, vagy a rámpa és a tehergépkocsi vagy utánfutó platójának síkja által bezárt szög.**
- **A rámpa hossza legyen legalább négyszerese a plató felülete és a talaj közti távolságnak. Ezzel biztosítható, hogy sík talajon a rámpa szöge ne haladja meg a 15°-ot.**
- **Hajtson fel hátramenetben a rámpán és előremenetben hajtson le rajta.**
- **A rámpán kerülje a hirtelen gyorsítást és lassítást, mert ezzel elveszítheti uralmát a gép felett vagy felborulhat a géppel.**

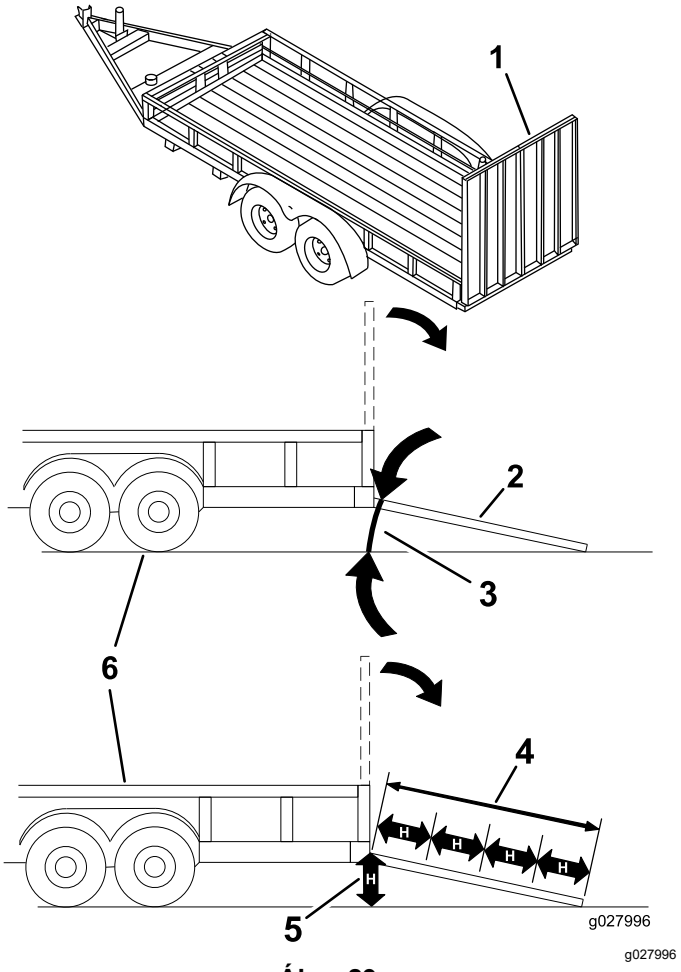

Ábra 29

1.	Teljes szélességű rámpa szállítási helyzetben	4.	A rámpa hossza legalább négyszerese a plató felülete és a talaj közti távolságnak
2.	Teljes szélességű rámpa oldalnézete rakodási helyzetben	5.	a „H” a plató felülete és a talajfelület közti távolság.
3.	Nem több mint 15°	6.	Utánfutó

Karbantartás

Megjegyzés: A gép jobb és bal oldalát normál üzemeltetési helyzetben határozza meg.

Biztonsági tudnivalók karbantartáskor

- A kezelőállás elhagyása előtt végezze el az alábbiakat:
  - Parkolja le a gépet sík talajon.
  - Kapcsolja ki a mellékhajtást, és engedje le a tartozékokat.
  - Húzza be a rögzítőféket.
  - Állítsa le a motort és vegye ki az indítókulcsot (ha van).
  - Várja meg, amíg minden mozgó alkatrész megáll.
- A karbantartás megkezdése előtt hagyja a gép elemeit lehűlni.
- Ha a nyíróegységek szállítási helyzetben vannak, használja a mechanikus zárat (ha van), mielőtt a gépet őrizetlenül hagyná.
- Ha lehetséges, járó gépen ne végezzen karbantartást. Tartózkodjon a mozgó alkatrészektől.
- Bakolja alá a gépet, ha alatta végez munkát.
- Az energiát tároló alkatrészekből engedje ki óvatosan a nyomást.
- A gép minden alkatrészét tartsa megfelelő üzemállapotban. Az összes csavar legyen meghúzva, különösen a késeket rögzítő csavarok.
- Cseréljen ki minden kopott vagy sérült matricát.
- A biztonságos, optimális teljesítmény érdekében csak eredeti Toro-pótalkatrészeket használjon. A más által gyártott cserealkatrészek használata veszélyes lehet, és emellett a jótállást is érvényteleníti.

Ajánlott karbantartási ütemterv(ek)

Karbantartási időköz	Karbantartási intézkedés
Az első 10 óra után	• Húzza meg a váz rögzítőcsavarjait. • Húzza meg a kerékanyákat.
Az első 50 óra után	• A nyíróegység-hajtómű kenőanyagának cseréje. • Cserélje le a motorolajat és az olajszűrőt.
Az első 200 óra után	• A hidraulikafolyadék és -szűrő cseréje.
Minden egyes használat előtt, vagy naponta	• A biztonsági reteszelő rendszer ellenőrzése. • Ellenőrizze a motorolaj szintjét. • A hűtőfolyadék szintjének ellenőrzése. • Tisztítsa ki a hűtőt sűrített levegővel (koszos vagy poros környezetben gyakrabban). • A hidraulikafolyadék szintjének ellenőrzése. • Tisztítsa meg a nyíróegységet és a gépet. • Tisztítsa meg a gépet. • Tisztítsa meg a biztonsági övet és végezzen rajta karbantartást.
Minden 50 órában	• Zsírozza meg a csapágy és a persely zsírzószemeket (koszos vagy poros környezetben gyakrabban, valamint minden lemosás után). • Ellenőrizze az akkumulátorsaruk csatlakozását. • A gumiabroncsok nyomásának ellenőrzése.
Minden 100 órában	• A generátorékszíj feszességének ellenőrzése.
Minden 150 órában	• A nyíróegység-hajtómű kenőanyagának ellenőrzése. • Cserélje le a motorolajat és az olajszűrőt.
Minden 200 órában	• Ellenőrizze a hűtőrendszer tömlőit és tömítéseit. Cserélje ki a repedezett vagy szakadt tömlőket. • Húzza meg a kerékanyákat.

Karbantartási időköz	Karbantartási intézkedés
Minden 400 órában	• A nyíróegység-hajtómű kenőanyagának cseréje. • A légszűrőbetét szervizelése. – akkor is végezze el a légszűrőbetét szervizelését, ha a légszűrő visszajelző pirosan jelez; szervizelje a légszűrőt gyakrabban, ha koszos vagy poros környezetben dolgozik. • A légszűrő szervizelése. • A vízleválasztó üzemanyagszűrő tartályának cseréje. • A víz és más szennyeződések leürítése a vízleválasztóból. • Vizsgálja meg az üzemanyag-vezetékeket és a csatlakozásokat.
Minden 800 órában	• Az üzemanyagtartály leürítése és kitisztítása. • A hidraulikafolyadék és -szűrő cseréje. • Ellenőrizze a motoron a szelephézagot. Lásd a motor kezelői kézikönyvét.
Minden 1500 órában	• Cseréljen ki minden mozgó tömlőt.
Tárolás előtt	• Az üzemanyagtartály leürítése és kitisztítása.
Minden 2 évben	• Öblítse át a hűtőrendszert, és töltse fel új hűtőfolyadékkal.

Fontos: **A további karbantartási eljárásokra vonatkozóan lásd a motor kezelői kézikönyvét.**

Megjegyzés: Az elektromos vagy hidraulikus bekötési rajz ingyenes példánya letölthető a www.Toro.com weboldalról, miután megkereste a honlap Manuals (Kézikönyvek) hivatkozásán keresztül az adott gépet.

Fontos: **A gépen a fedelek kötőelemei úgy lettek kialakítva, hogy a kihajtásuk után a fedélben maradnak. Lazítsa meg a fedeleken az összes kötőelemet pár fordulattal, hogy a fedél lelazuljon, de a helyén maradjon, majd térjen vissza, és lazítsa meg a kötőelemeket teljesen, hogy a fedél eltávolítható legyen. Ezzel meggátolható, hogy a csavarok kijöjjenek a rögzítőelemeikből.**

Napi karbantartási ellenőrzőlista

Rendszeres használathoz másolja le az oldalt.

A karbantartás során ellenőrizendő elem	Hét:						
	Hét.	Ked.	Sze.	Csü.	Pén.	Szo.	Vas.
A biztonsági reteszelő berendezések ellenőrzése.							
A fűterelő lemez lehajtott helyzetének ellenőrzése (adott esetben).							
A rögzítőfék működésének ellenőrzése.							
Az üzemanyagszint ellenőrzése.							
A hidraulikafolyadék szintjének ellenőrzése.							
A motorolaj szintjének ellenőrzése.							
A hűtőfolyadék szintjének ellenőrzése.							
Az üzemanyag/vízleválasztó ellenőrzése.							
A légszűrő-eltömődés visszajelző ellenőrzése.[1]							
A hűtő és a hűtőrács ellenőrzése törmelék szempontjából							
Szokatlan motorzajok ellenőrzése.[2]							
Szokatlan üzemi zajok ellenőrzése.							
A hidraulikatömlők épségének ellenőrzése.							
Folyadékszivárgás ellenőrzés.							
A gumiabroncsok nyomásának ellenőrzése.							
A műszerek működésének ellenőrzése.							
A kések állapotának ellenőrzése.							
Az összes zsírzószem zsírzása.[3]							
A gép tisztítása							
A sérült fényezés kijavítása javítófestékkel.							

1. Nem világít-e pirosan a visszajelző.
2. Ellenőrizze az izzítógyertyát és a befecskendező fúvókákat, ha a motor nehezen indul, erősen füstöl vagy egyenetlenül jár.
3. Lemosás után mindig azonnal, az előírt időköztől függetlenül.

Problémás területekkel kapcsolatos megjegyzések
Az ellenőrzést végezte:

Tétel	Dátum	Információk

⚠ VIGYÁZAT

Ha a kulcsot a gyújtáskapcsolóban hagyja, mások véletlenül beindíthatják a motort, és a közelben állók súlyos sérülését okozhatják.

Karbantartási munkák előtt vegye ki a kulcsot a gyújtáskapcsolóból.

Kenés

A csapágyak és perselyek zsírzása

Szolgáltatásszünet: Minden 50 órában (koszos vagy poros környezetben gyakrabban, valamint minden lemosás után).

A gép zsírzószemekkel rendelkezik, melyeket rendszeresen kenni kell 2. sz. lítiumos kenőzsírral. Koszos vagy poros környezetben gyakrabban végezze a kenést, mert a szennyeződés bejuthat a csapágyakba és perselyekbe és felgyorsítja az elhasználódásukat.

1. Törölje tisztára a zsírzógombokat, hogy ne kerülhessen idegen anyag a csapágyba vagy perselybe.
2. Pumpálja be a zsírt a zsírzószemekbe.
3. Törölje le a felesleges zsírt.

Megjegyzés: A nem megfelelő lemosási eljárás negatívan érintheti a csapágyak élettartamát. Ne mossa le a gépet, amíg még meleg, és kerülje el a nagy nyomású vagy nagy mennyiségű vízzel a csapágyak és tömítések környékét.

A nyíróegység-hajtómű kenőanyagának szervizelése

A hajtómű SAE EP90W hajtóműolajjal való használatra lett tervezve. Habár a hajtómű a gyárból kenőanyaggal feltöltve került ki, ellenőrizze a nyíróegység kenőanyagszintjét a gép használata előtt és a jelzett gyakorisággal, lásd: Napi karbantartási ellenőrzőlista (oldal 36).

A nyíróegység-hajtómű kenőanyagának ellenőrzése

Szolgáltatásszünet: Minden 150 órában

1. Parkolja le a gépet és a nyíróegységet sík talajon.
2. Engedje le a nyíróegységet 2,5 cm vágásmagasságra.
3. Kapcsolja ki a TLT-t, állítsa SEMLEGES-RETESZELT helyzetbe a haladásvezérlő karokat és húzza be a rögzítőféket.
4. Állítsa a gázkart a LASSÚ helyzetbe, állítsa le a motort, vegye ki a kulcsot és várja meg, amíg minden mozgó alkatrész megáll, mielőtt elhagyja a kezelői helyet.
5. Hajtsa fel a lábtartót, hogy szabaddá váljon nyíróegység teteje.
6. Távolítsa el a nívópálcát/töltőnyílás sapkát a hajtómű tetejéből és ellenőrizze, hogy a kenőanyag szintje a nívópálca jelölései között látható (Ábra 30).

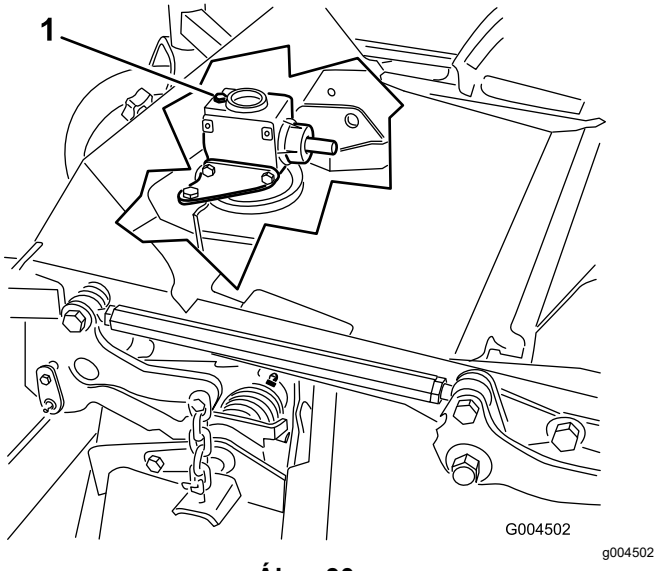

Ábra 30

1. Töltőnyílás sapka és nívópálca

7. Ha a kenőanyag szintje alacsony, töltsön be annyit, hogy a szintje a nívópálca jelölései közé kerüljön.

   Fontos: **Ne töltse túl a hajtóművet; a túltöltés miatt a hajtómű károsodhat.**

A nyíróegység-hajtómű kenőanyagának cseréje

Szolgáltatásszünet: Az első 50 óra után

Minden 400 órában

1. Parkolja le a gépet és a nyíróegységet sík talajon.
2. Engedje le a nyíróegységet 2,5 cm vágásmagasságra.
3. Kapcsolja ki a TLT-t, állítsa SEMLEGES-RETESZELT helyzetbe a haladásvezérlő karokat és húzza be a rögzítőféket.
4. Állítsa a gázkart a LASSÚ helyzetbe, állítsa le a motort, vegye ki a kulcsot és várja meg, amíg minden mozgó alkatrész megáll, mielőtt elhagyja a kezelői helyet.
5. Hajtsa fel a lábtartót, hogy szabaddá váljon nyíróegység teteje.
6. Távolítsa el a nívópálcát/töltőnyílás sapkát a hajtómű tetejéből (Ábra 30).
7. Helyezzen egy tölcsért és egy olajfelfogó edényt a hajtómű eleje alatt található leeresztőcsavar alá, majd távolítsa el a leeresztőcsavart és ürítse le a kenőanyagot az edénybe.
8. Szerelje vissza a leeresztőcsavart.
9. Töltsön be annyi kenőanyagot, kb. 283 ml-t, hogy a szintje a nívópálca jelölései közé kerüljön.

   Fontos: **Ne töltse túl a hajtóművet; a túltöltés miatt a hajtómű károsodhat.**

Motor karbantartása

A motorral kapcsolatos óvintézkedések

- Az olajszint ellenőrzése és a forgattyúházba olaj betöltése előtt állítsa le a motort, és vegye ki az indítókulcsot.
- Ne változtassa meg a motor szabályozási beállításait, és ne pörgesse túl a motort.

A légszűrő ellenőrzése

Szolgáltatásszünet: Minden 400 órában – akkor is végezze el a légszűrőbetét szervizelését, ha a légszűrő visszajelző pirosan jelez; szervizelje a légszűrőt gyakrabban, ha koszos vagy poros környezetben dolgozik.

1. Ellenőrizze a légszűrőházat olyan sérülések szempontjából, amelyek levegőszivárgást okozhatnak. A sérült légszűrőházat cserélje le.
2. Ellenőrizze a szívórendszert szivárgás, károsodás és laza tömlőbilincsek szempontjából.
3. A légszűrőbetét szervizelése (Ábra 31).

   Fontos: **Ne szervizelje a szükségesnél gyakrabban a légszűrőbetétet.**

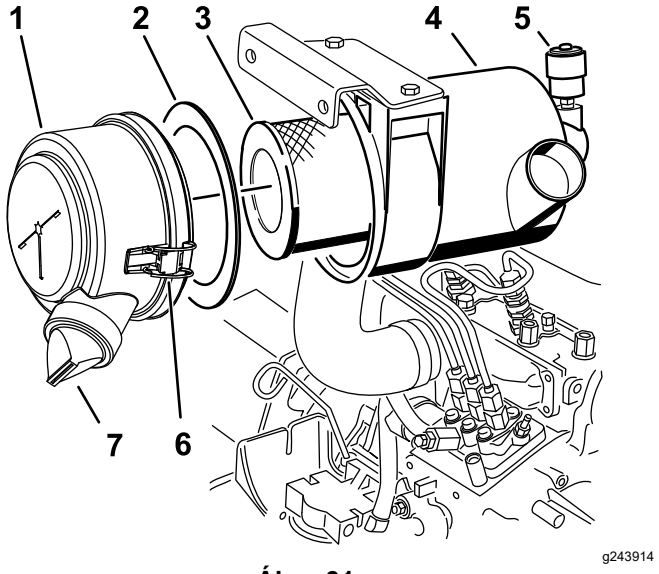

Ábra 31

1. Légszűrőfedél
2. Tömítés
3. Szűrő
4. Légszűrőház
5. Légszűrő visszajelző
6. Légszűrőfedél-kapocs
7. Gumi kimeneti szelep

4. Ellenőrizze, hogy a légszűrőfedél megfelelően felült a légszűrőházra és jól tömít.

A légszűrő szervizelése

Szolgáltatásszünet: Minden 400 órában

Megjegyzés: Ha a fedél szivacstömítése sérült, cserélje ki.

Fontos: **Kerülje a nagy nyomású levegő használatát, mert az befújhatja a szennyeződést a szívórendszerbe.**

Fontos: **A használt szűrőt ne tisztítsa, mert az anyagát ez károsítja.**

Fontos: **Ne használjon sérült szűrőbetétet.**

Fontos: **Ne fejtsen ki nyomást a szűrőbetét hajlékony középső részére.**

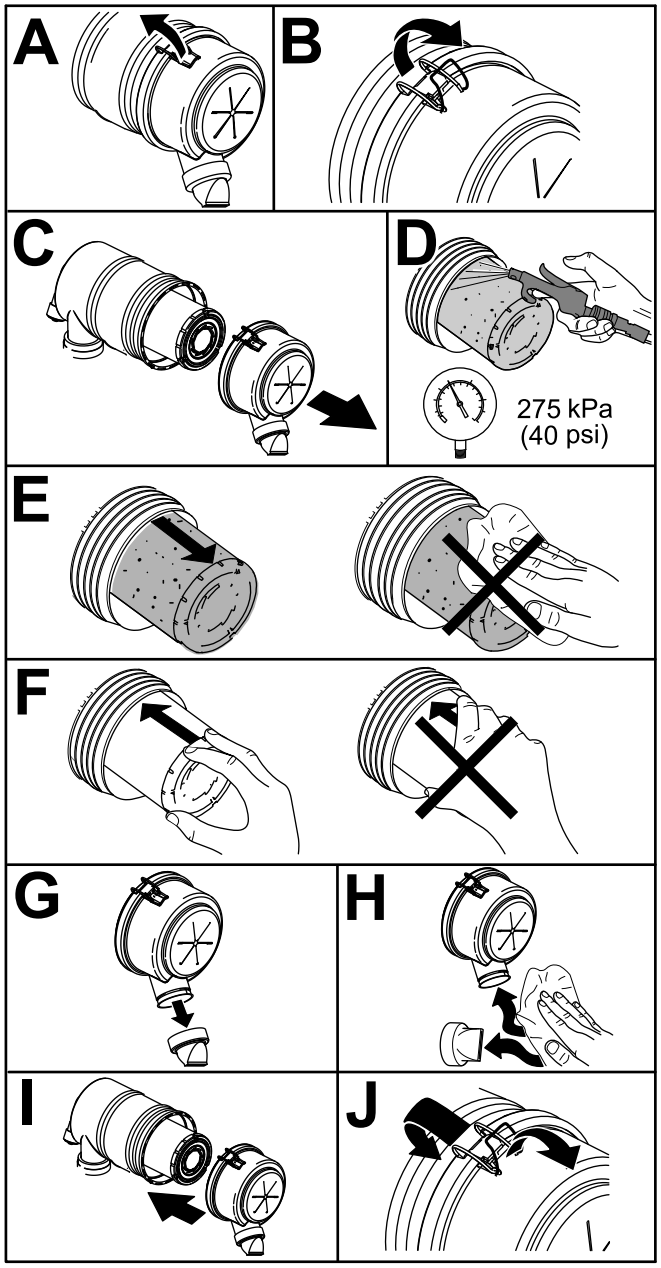

Ábra 32

A motorolaj szervizelése

A motorolaj szintjének ellenőrzése

Szolgáltatásszünet: Minden egyes használat előtt, vagy naponta

A forgattyúház gyárilag fel van töltve olajjal; ennek ellenére a motor első beindítása előtt és után is ellenőrizze az olajszintet. Ellenőrizze az olajszintet minden nap vagy a gép használatának megkezdése előtt minden alkalommal.

A forgattyúház kapacitása szűrővel együtt körülbelül 3,8 l. Használjon az alábbi előírásoknak megfelelő kiváló minőségű motorolajat:

- API besorolás: CH-4, CI-4 vagy magasabb.
- Javasolt olaj: SAE 15W-40 (–17 °C fölött)
- Alternatív olaj: SAE 10W-30 vagy 5W-30 (bármilyen hőmérsékleten)

Megjegyzés: A Toro Premium motorolaj 15W-40 és 10W-30 viszkozitású változata egyaránt kapható a forgalmazóknál. A cikkszámokkal kapcsolatban lásd az alkatrész-katalógust.

1. Parkolja le a gépet sík talajon, engedje le a nyíróegységet, állítsa a gázkart a LASSÚ helyzetbe, állítsa le a motort és vegye ki az indítókulcsot.
2. Nyissa fel a motorháztetőt.
3. Vegye ki a nívópálcát, törölje tisztára, tegye vissza a csövébe, majd húzza ki újra.
4. A motorolaj szintjének ellenőrzése.

   Ha az olajszint a nívópálca jelölései között látható (Ábra 33, F), a motorolaj szintje megfelelő. Ha az olajszint nem éri el a nívópálca alsó jelölését (Ábra 33, B), töltsön be annyi olajat, hogy a szint a nívópálca két jelölése közé kerüljön.

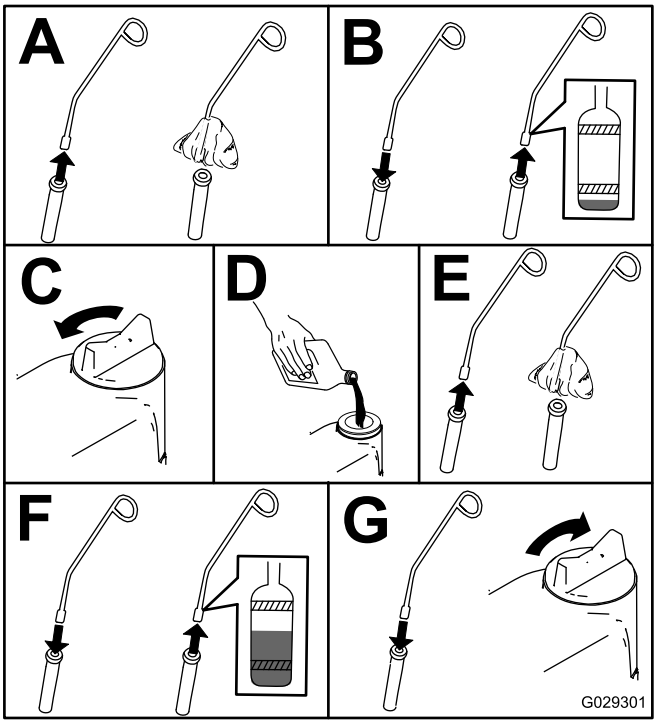

g029301

Ábra 33

Motorolaj és olajszűrő cseréje

Szolgáltatásszünet: Az első 50 óra után

Minden 150 órában

Ha lehetséges, járassa a motort közvetlenül az olajcsere előtt, mert a meleg olaj jobban folyik és több szennyezőanyagot szállít, mint a hideg.

1. Parkolja le a gépet sík talajon.
2. Nyissa fel a motorháztetőt.
3. Olajcsere (Ábra 34).

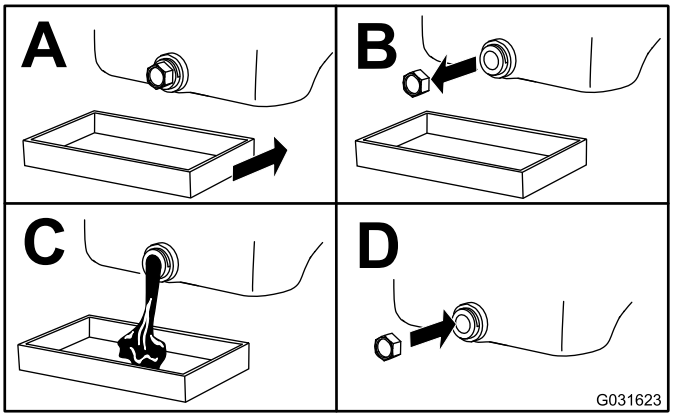

g031623

Ábra 34

4. Az olajszűrő cseréje (Ábra 35).

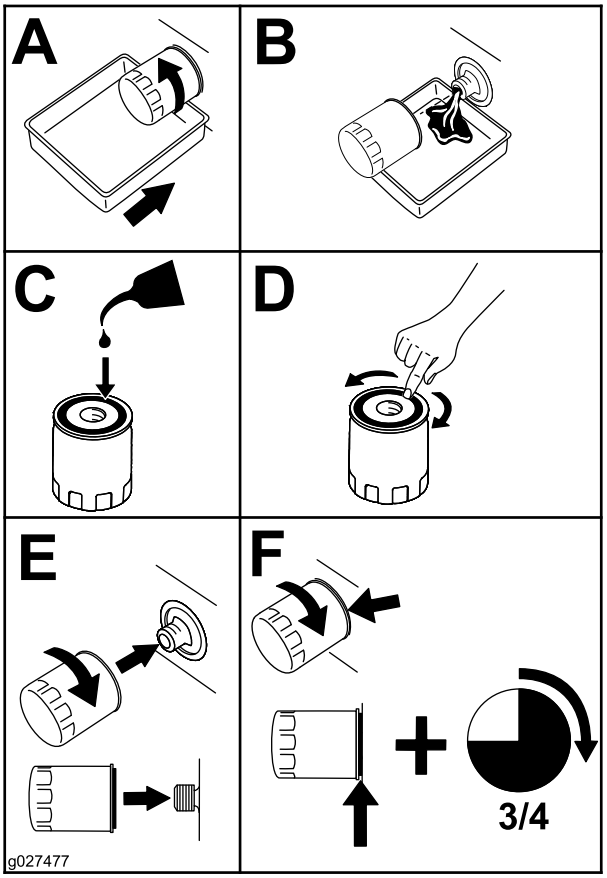

g027477

Ábra 35

5. Töltse fel a forgattyúházat olajjal; lásd: A motorolaj szintjének ellenőrzése (oldal 40).

Üzemanyagrendszer karbantartása

⚠ VESZÉLY

A dízelüzemanyag és üzemanyagpára bizonyos körülmények között rendkívül tűzveszélyes és robbanásveszélyes. Az üzemanyag okozta tűz vagy robbanás megégetheti Önt, vagy másokat, valamint anyagi kárt okozhat.

- **A tankolást tölcsér segítségével és kültéren, nyílt területen végezze, amikor a motor áll és hideg. Törölje fel a kiömlött üzemanyagot.**
- **Ne töltse teljesen tele az üzemanyagtartályt. Tankoljon annyit, hogy az üzemanyag szintje a töltőnyílás alsó pereméig érjen.**
- **Ne dohányozzon, amikor üzemanyaggal foglalkozik, és maradjon távol nyílt lángtól és olyan helyektől ahol az üzemanyag gőzeit szikra begyújthatja.**
- **Tárolja az üzemanyagot tiszta, biztonsági jóváhagyással rendelkező tartályban, és tartsa a tartálysapkát a helyén.**

A vízleválasztó szervizelése

Szolgáltatásszünet: Minden 400 órában

Minden 400 órában

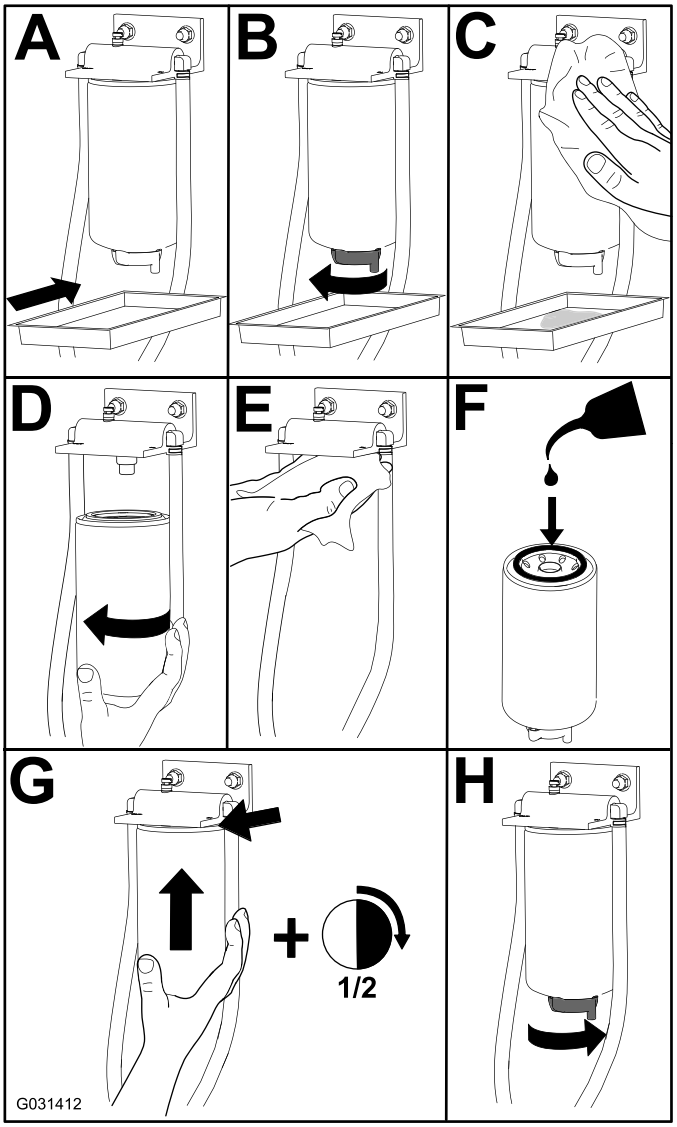

g031412

Ábra 36

Az üzemanyagtartály leürítése

Szolgáltatásszünet: Minden 800 órában—Az üzemanyagtartály leürítése és kitisztítása.

Tárolás előtt—Az üzemanyagtartály leürítése és kitisztítása.

A jelzett szervizelési időköz mellett ürítse le és tisztítsa ki akkor is az üzemanyagtartályt, ha az üzemanyagrendszer elszennyeződik, vagy ha hosszabb tárolásba helyezi a gépet. Öblítse ki a tartályt tiszta üzemanyaggal.

Az üzemanyag-vezetékek és csatlakozások vizsgálata

Szolgáltatásszünet: Minden 400 órában/Évente (amelyik elõbb van)

Vizsgálja meg az üzemanyag-vezetékeket elhasználódás, károsodás és laza csatlakozások szempontjából.

Az üzemanyagrendszer légtelenítése

1. Parkolja le a gépet sík talajon. Az üzemanyagtartály legyen legalább félig feltöltve.
2. Oldja ki és hajtsa fel a motorháztetőt.
3. Tegyen egy rongyot a befecskendező szivattyú légtelenítő csavarja alá, és nyissa meg a légtelenítő csavart (Ábra 37).

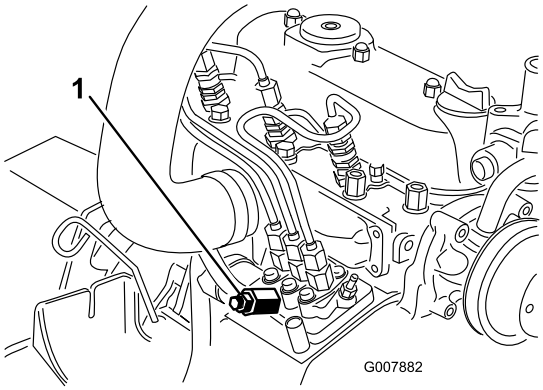

g007882

Ábra 37

1. Üzemanyag-befecskendező szivattyú légtelenítő csavarja

4. Fordítsa az indítókulcsot ÜZEM helyzetbe.

   Megjegyzés: Az elektromos tápszivattyú működésbe lép és elkezdi kinyomni a levegőt a légtelenítő csavarnál.

⚠ VIGYÁZAT

A motor az eljárás során beindulhat. A járó motor mozgó ventilátorai és ékszíjai súlyos személyi sérülést okozhatnak.

Tartsa távol a kezét, ujjait, laza ruházatát/ékszereit és haját a motor ventilátorától és ékszíjától az eljárás során.

5. Hagyja a kulcsot BE helyzetben mindaddig, amíg a csavar körül buborékmentes üzemanyag nem kezd kiáramlani.

6. Húzza meg a csavart, és fordítsa a kulcsot KI helyzetbe.

   Megjegyzés: A motornak az üzemanyagrendszer légtelenítése után normál esetben be kell indulnia. Ugyanakkor, ha a motor nem indul be, levegő szorulhatott a befecskendező szivattyú és a befecskendező szelepek közé; lásd: A befecskendező szelepek légtelenítése (oldal 43).

A befecskendező szelepek légtelenítése

Megjegyzés: Csak akkor végezze el ezt a műveletet, ha a motor annak ellenére nem indul be, hogy az üzemanyagrendszer átesett a normál légtelenítési eljáráson; lásd: Az üzemanyagrendszer légtelenítése (oldal 42).

1. Tegyen egy rongyot a befecskendező szivattyútól az 1. befecskendező fúvókához vezető cső csatlakozója alá a Ábra 38 szerint.

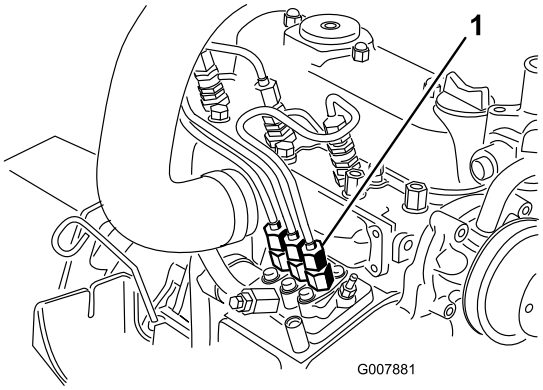

g007881

Ábra 38

1. A befecskendező szivattyú és az 1. befecskendező fúvóka közti cső csatlakozója

2. Állítsa a gázkart a GYORS helyzetbe.
3. Fordítsa az indítókulcsot INDÍTÓZÁS helyzetbe, és figyelje, ahogy az üzemanyag áramlik a csatlakozó körül.

   ⚠ VIGYÁZAT

   A motor az eljárás során beindulhat. A járó motor mozgó ventilátorai és ékszíjai súlyos személyi sérülést okozhatnak.

   Tartsa távol a kezét, ujjait, laza ruházatát/ékszereit és haját a motor ventilátorától és ékszíjától az eljárás során.

4. Húzza meg biztonságosan a csatlakozót, ha buborékmentes üzemanyag kezd kiáramlani.
5. Fordítsa az indítókulcsot KI helyzetbe.
6. Ismételje az eljárást a többi fúvókánál is.

Elektromos berendezés karbantartása

Az elektromos rendszerrel kapcsolatos óvintézkedések

- Kösse le az akkumulátort a gép javítása előtt. Kösse le először a negatív, majd csak ezután a pozitív pólust. Kösse vissza először a pozitív, majd csak ezután a negatív pólust.
- Az akkumulátor töltését végezze nyitott, jó szellőző helyen, szikráktól és nyílt lángtól távol. A töltőt az akkumulátorra való csatlakoztatása vagy leválasztása előtt húzza ki a konnektorból. Viseljen védőöltözéket, és használjon szigetelt szerszámokat.

Az akkumulátor szervizelése

Szolgáltatásszünet: Minden 50 órában

Tartsa tisztán az akkumulátor tetejét. Ha olyan helyen tárolja a gépet, ahol a hőmérséklet nagyon magas, az akkumulátor gyorsabban lemerül, mint ha hűvös helyen történik a tárolása.

Mossa le rendszeresen az akkumulátor tetejét ammóniás vagy szódabikarbónás oldattal benedvesített ecsettel. Öblítse le a felső felületet tiszta vízzel a lemosás után. Az akkumulátor tisztítása közben a cellakupakok legyenek a helyükön.

Az akkumulátorkábelek rögzüljenek szorosan az akkumulátor pólusain, hogy jó elektromos érintkezést biztosítsanak.

Ha a pólusoknál korrózió jelenne meg, kösse le a kábeleket a negatívval (–) kezdve, majd kaparja le tisztára a sarukat és a pólusokat egyenként. Csatlakoztassa a kábeleket a pozitívval (+) kezdve, majd vonja be a pólusokat vazelinnel.

⚠ FIGYELMEZTETÉS

Az akkumulátor pólusai vagy a fémszerszámok a gép fémalkatrészeihez érve szikrázást keltő rövidzárlatot okozhatnak. A szikrák hatására az akkumulátor gázai berobbanhatnak, ami személyi sérülést okozhat.

- **Az akkumulátor ki- vagy beszerelése során ügyeljen arra, hogy a pólusai ne érjenek a gép fémalkatrészeihez.**
- **Ügyeljen rá, hogy fémszerszámok ne okozzanak rövidzárlatot az akkumulátor pólusai és a gép fémalkatrészei között.**

⚠ FIGYELMEZTETÉS

Az akkumulátor kábeleinek helytelen elvezetése szikrákat okozva károsíthatja a gépet és a kábeleket. A szikrák hatására az akkumulátor gázai berobbanhatnak, ami személyi sérülést okozhat.

- **Először mindig a negatív (fekete) akkumulátorkábelt kösse le, csak ezután a pozitív (piros) kábelt.**
- **Először mindig a pozitív (piros) akkumulátorkábelt kösse vissza, csak ezután a negatív (fekete) kábelt.**

Az akkumulátor tárolása

Ha a gépet több mint 30 napig tervezi tárolni, szerelje ki az akkumulátort, és töltse fel teljesen. Tárolhatja polcon, de a gépben hagyva is. Ne kösse vissza a kábeleket, ha a gépben tárolja. Tárolja az akkumulátort hűvös helyen, hogy ne merüljön le hamar. Az akkumulátor legyen teljesen feltöltve, hogy megelőzhető legyen a fagyása. A teljesen feltöltött akkumulátorban az elektrolit fajsúlya 1,265 és 1,299 közé esik.

A biztosítékok ellenőrzése

A biztosítékok a kezelőpanel alatt találhatók. Az oldalpanelt eltávolítva lehet hozzáférni a biztosítékokhoz (Ábra 39). Az oldalpanelt az eltávolításához a 2 reteszt oldva kell kiemelni.

Ha a gép leáll vagy az elektromos rendszernél más hiba észlelhető, ellenőrizze a biztosítékokat. Szerelje ki egyenként és vizsgálja meg a biztosítékokat, nem égett-e ki valamelyik.

Fontos: **Ha cserélni kell valamelyiket, mindig ugyanolyan típusúra és értékűre cserélje, különben károsíthatja az elektromos rendszert.**

A biztosítékok melletti címkéről leolvasható az egyes biztosítékok funkciója és értéke (Ábra 40).

Megjegyzés: Ha egy biztosíték rendszeresen kiég, zárlat lehet az elektromos rendszerben, amelyet szakemberrel kell megjavíttatnia.

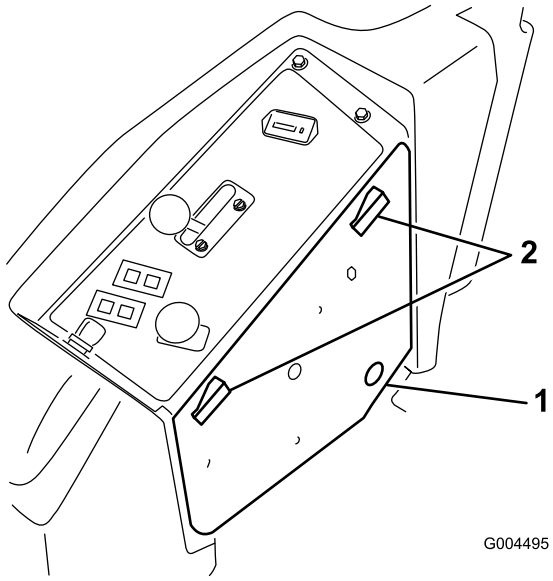

g004495

Ábra 39

1. Oldalpanel
2. Retesz

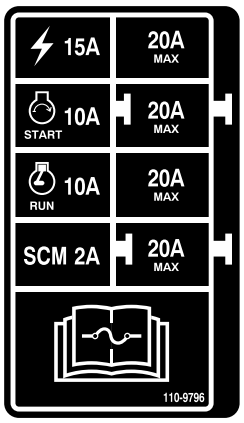

decal110-9796nc

Ábra 40

Hajtóműrendszer karbantartása

A gumiabroncsok nyomásának ellenőrzése

Szolgáltatásszünet: Minden 50 órában

Ellenőrizze a gumiabroncsok nyomását 50 üzemóránként vagy havonta, amelyik először elérkezik (Ábra 41).

Tartsa fenn a megfelelő légnyomást az első és a hátsó gumiabroncsokban. A megfelelő légnyomás a hátsó gumiabroncsokban 124 kPa, az önbeálló kerekek gumiabroncsaiban pedig 103 kPa. Az egyenlőtlen légnyomás egyenlőtlen vágást eredményez. A legpontosabb nyomásérték hideg gumiabroncsoknál mérhető.

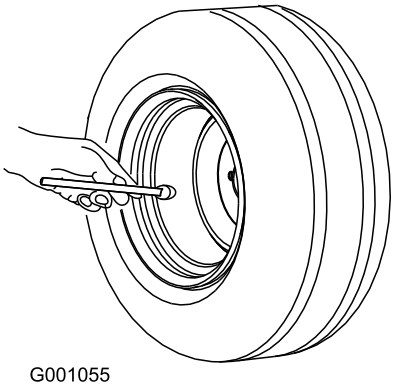

g001055

Ábra 41

Az önbeálló kerekek és csapágyak cseréje

1. Szerezzen be új önbeálló kerék egységet, kúpgörgős csapágyakat és csapágytömítéseket a hivatalos Toro márkakereskedésben.
2. Távolítsa el az önbiztosító anyát a csavarról; Ábra 42.

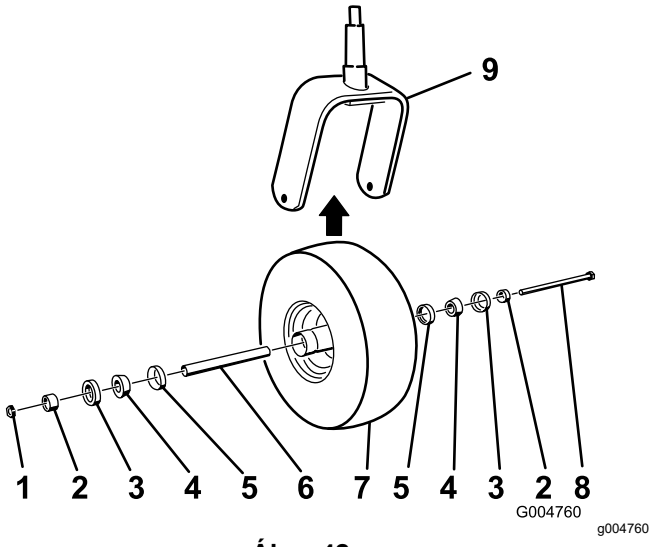

Ábra 42

1. Önbiztosító anya
2. Csapágytávtartó
3. Külső csapágytömítés
4. Kúpgörgős csapágy
5. Belső csapágytömítés
6. Távtartó
7. Önbeálló kerék
8. Tengelycsavar
9. Önbeálló villa

3. Ragadja meg az önbeálló kereket, majd csúsztassa ki a csavart a villából vagy önbeálló karból.
4. A régi önbeálló kereket és a csapágyait selejtezze.
5. Szerelje össze a kereket úgy, hogy belenyomja a kúpgörgős csapágyakat és tömítéseket a kerékagyba a Ábra 42 szerinti összeállításban.
6. Csúsztassa be a távtartót a kerékagyba a csapágyakon át, hogy a kerékagyban közrefogja a 2 csapágytávtartó.

   Fontos: **Ügyeljen rá, hogy a tömítések tömítőperemei ne tűrődjenek be.**
7. Szerelje be az önbeálló kerék egységet az önbeálló villába, majd rögzítse a csavar és az önbiztosító anya segítségével.
8. Húzza meg annyira az önbiztosító anyát, hogy a kerék megszoruljon, majd lazítsa vissza épp csak annyira, hogy a kerék már szabadon elforogjon.
9. Tegyen egy zsírzóprést az önbeálló kerék zsírzószemére és töltsön be 2. sz. lítiumos kenőzsírt.

Hűtőrendszer karbantartása

A hűtőrendszerrel kapcsolatos óvintézkedések

- A hűtőfolyadék lenyelése mérgezést okozhat; gyermekektől és háziállatoktól elzárva tartandó.
- A nyomás alatt lévő forró kiáramló hűtőfolyadék, valamint a forró hűtő és kapcsolódó alkatrészei súlyos égési sérüléseket okozhatnak.
  - Hagyja hűlni a motort legalább 15 percig, mielőtt levenné a hűtősapkát.
  - A hűtősapka megnyitásakor használjon rongyot, és lassan nyissa meg a sapkát, hogy a gőz eltávozhasson.
- Ne működtesse a gépet, ha nincsenek a helyükön a védőburkolatok.
- Tartsa távol ujjait, a kezét és a ruházatát a forgó ventilátortól és a hajtószíjtól.

A hűtőrendszer ellenőrzése

Szolgáltatásszünet: Minden egyes használat előtt, vagy naponta

A hűtőrendszer víz és etilén-glikol 50/50 arányú keverékéből álló fagyálló folyadékkal van feltöltve. A hűtőrendszer kapacitása 7,5 liter.

1. Ellenőrizze a hűtőfolyadék szintjét a tágulási tartályban (Ábra 43).

Megjegyzés: A hűtőfolyadék szintjének a tágulási tartály oldalán található jelzések között kell lennie.

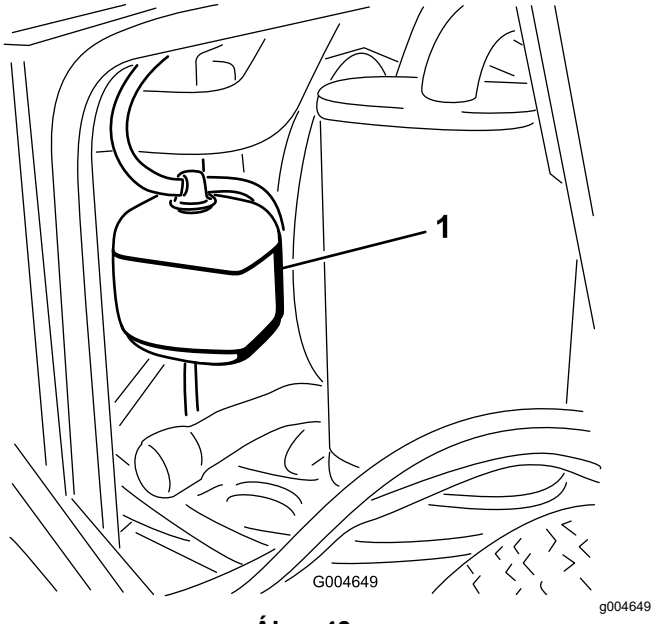

Ábra 43

1. Tágulási tartály

2. Ha a hűtőfolyadék szintje alacsony, vegye le a tágulási tartály sapkáját és töltsön utána.

   Fontos: **Ne töltse túl.**

3. Tegye vissza a tágulási tartály sapkáját.

A hűtő tisztítása

Szolgáltatásszünet: Minden egyes használat előtt, vagy naponta

Minden 1500 órában—Cseréljen ki minden mozgó tömlőt.

Minden 200 órában—Ellenőrizze a hűtőrendszer tömlőit és tömítéseit. Cserélje ki a repedezett vagy szakadt tömlőket.

Minden 2 évben—Öblítse át a hűtőrendszert, és töltse fel új hűtőfolyadékkal.

Tisztítsa meg a hűtőt, hogy megelőzze a motor túlmelegedését.

Megjegyzés: Ha a nyíróegység vagy a motor túlmelegedés miatt leáll, ellenőrizze a hűtőt, nem gyűlt-e fel rajta hulladék.

Tisztítsa meg a hűtőt az alábbi módon:

1. Nyissa fel a motorháztetőt.
2. Fúvassa ki a hűtőventilátor felől a hulladékot a hűtőből kisnyomású (345 kPa) sűrített levegővel. Ismételje ezt a lépést a hűtő eleje felől, majd újra a ventilátor felől.

   Fontos: **Vizet ne használjon.**

3. Miután a hűtőt alaposan kitisztította, távolítson el minden törmeléket, amely a hűtő alján található csatornában esetleg felgyűlt.
4. Csukja le a motorháztetőt.

Fékek karbantartása

A rögzítőfék reteszelő kapcsolójának beállítása

1. Álljon meg a géppel, állítsa SEMLEGES-RETESZELT helyzetbe a haladásvezérlő karokat, húzza be a rögzítőféket és vegye ki az indítókulcsot.
2. Távolítsa el az elülső panelt rögzítő csavarokat és vegye le a panelt (Ábra 44).

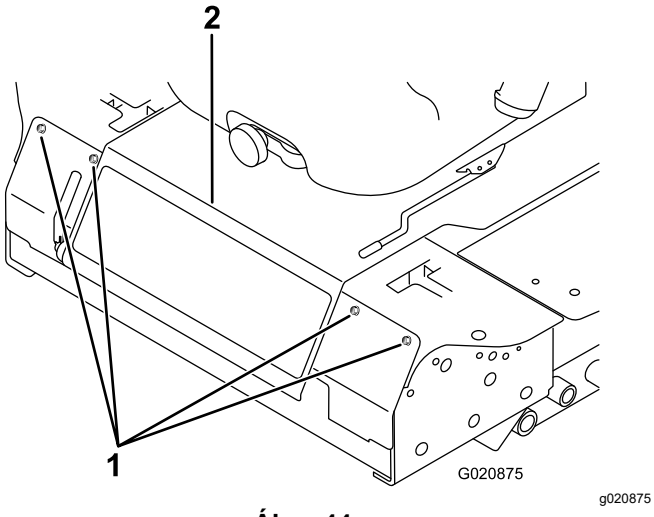

Ábra 44

1. Csavar
2. Kezelőpanel

3. Lazítsa meg a rögzítőfék reteszelő kapcsolóját a konzolhoz rögzítő 2 ellenanyát.

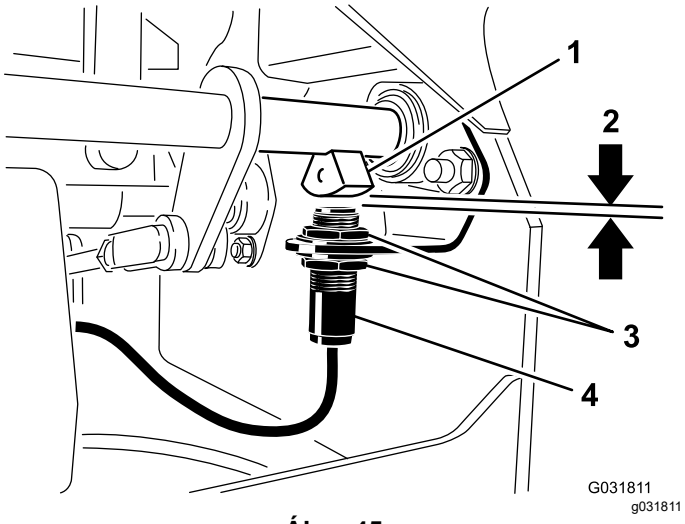

Ábra 45

1. Féktengely-jeladó
2. 4 mm
3. Ellenanya
4. Rögzítőfék reteszelő kapcsolója

4. Állítsa be a kapcsolót a konzolon fel-le elmozdítva úgy, hogy a féktengely-jeladó és a kapcsoló felülete között 4 mm legyen a hézag a Ábra 45 szerint.

   Megjegyzés: Ügyeljen rá, hogy a féktengely-jeladó ne érjen a kapcsolóhoz.
5. Rögzítse a kapcsolót az ellenanyákkal.
6. Ellenőrizze a beállítást az alábbi módon:
   A. A rögzítőfék legyen behúzva, ne üljön be az ülésbe, indítsa be a motort.
   B. Mozdítsa ki SEMLEGES-RETESZELT helyzetből a haladásvezérlő karokat.

      Megjegyzés: A motornak le kell állnia. Ha nem áll le, ellenőrizze a kapcsolón végzett beállítást.
7. Szerelje fel az elülső panelt.

Ékszíjak karbantartása

A generátorékszíj feszességének ellenőrzése

Szolgáltatásszünet: Minden 100 órában

1. Fejtsen ki 44 N erőt a generátorékszíjra a szíjtárcsák között középen.
2. Ha az ékszíj behajlása nem 10 mm, lazítsa meg a generátort rögzítő csavarokat (Ábra 46).

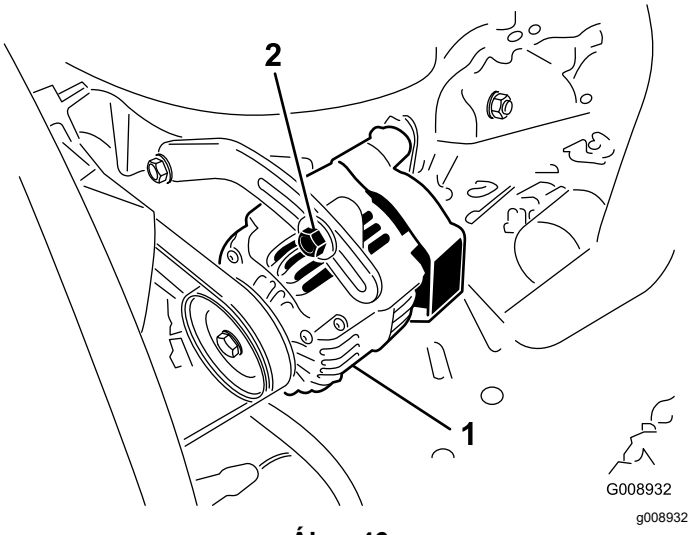

Ábra 46

1. Rögzítőcsavar
2. Generátor

3. Növeljen vagy csökkentsen a generátorékszíj feszességén.
4. Húzza meg a rögzítőcsavarokat.
5. Mérje meg újra az ékszíj behajlását a szíjfeszesség ellenőrzéséhez.

Kezelőberendezés karbantartása

A vezérlőkar semleges helyzet reteszelő kapcsoló beállítása

1. Álljon meg a géppel, állítsa SEMLEGES-RETESZELT helyzetbe a haladásvezérlő karokat, húzza be a rögzítőféket és vegye ki az indítókulcsot.
2. Távolítsa el az elülső panelt rögzítő csavarokat és vegye le a panelt (Ábra 47).

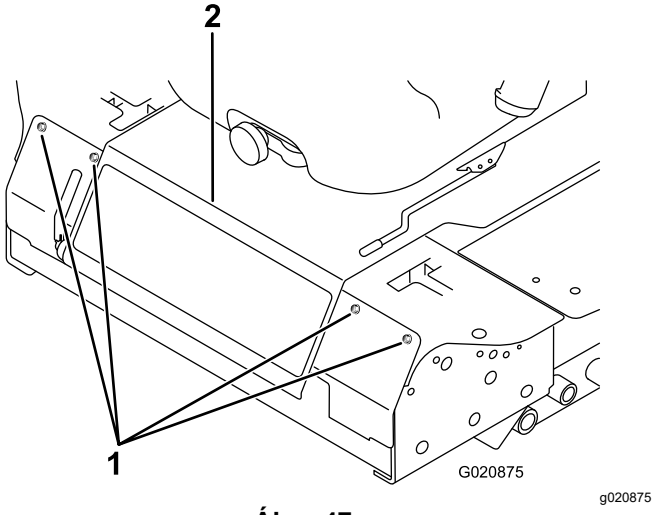

Ábra 47

1. Csavar
2. Kezelőpanel

3. Lazítsa meg a reteszelő kapcsolót rögzítő 2 csavart (Ábra 48).

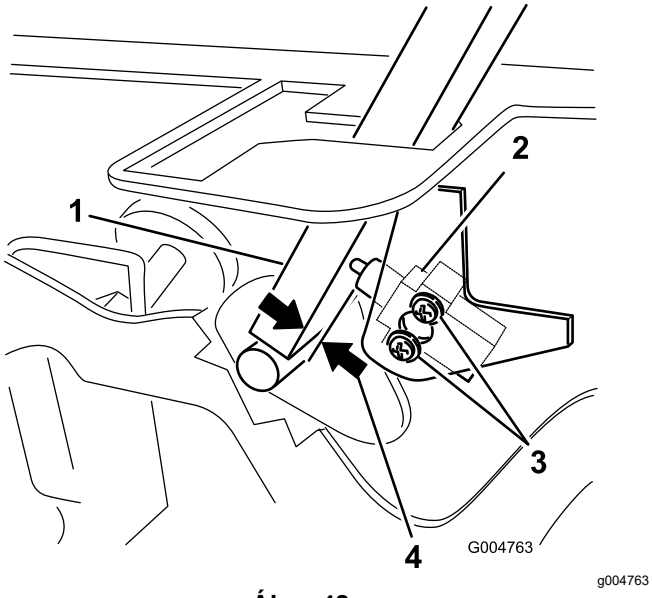

Ábra 48

1. Vezérlőkar
2. Semleges helyzet reteszelő kapcsoló
3. Csavar
4. 0,4–1 mm

4. A vezérlőkart a váznak nyomva mozgassa a kapcsolót a kar felé, amíg a kar és a kapcsolóház közti távolság 0,4–1 mm nem lesz a Ábra 48 szerint.
5. Rögzítse a kapcsolót.
6. Ismételje meg a 3–5. lépést a másik karnál.
7. Szerelje fel az elülső panelt.

A vezérlőkar semleges helyzetbe való visszatérésének beállítása

Ha a haladásvezérlő karok HÁTRAMENET helyzetből elengedve őket nem a semleges helyzet résekhez térnek vissza, beállítás szükséges. Állítsa be egyenként a karokat, rugókat, rudakat.

1. Kapcsolja ki a TLT-t, állítsa SEMLEGES-RETESZELT helyzetbe a haladásvezérlő karokat és húzza be a rögzítőféket.
2. Állítsa a gázkart a LASSÚ helyzetbe, állítsa le a motort, vegye ki a kulcsot és várja meg, amíg minden mozgó alkatrész megáll, mielőtt elhagyja a kezelői helyet.
3. Távolítsa el az elülső panelt rögzítő csavarokat és vegye le a panelt (Ábra 49).

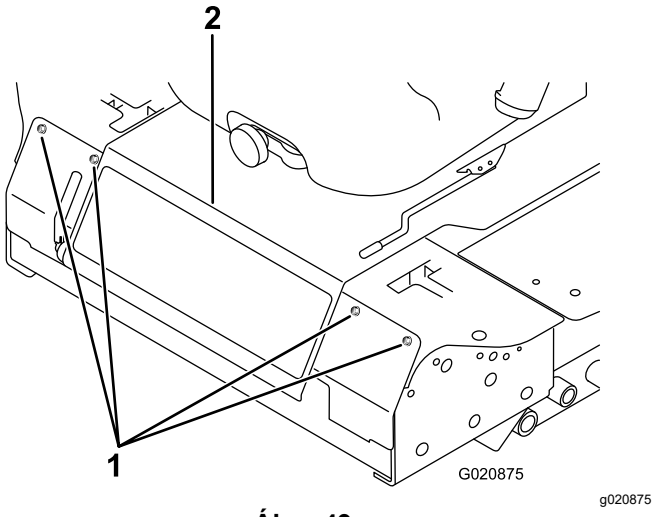

Ábra 49

1. Csavar
2. Kezelőpanel

4. Állítsa SEMLEGES, de **nem reteszelt** helyzetbe a karokat (Ábra 51).
5. Húzza hátra annyira a kart, hogy a kengyelcsapszeg (a forgószáron egy karon) elérje a rés végét (éppen nyomni kezdve a rugót) az Ábra 50 szerint.

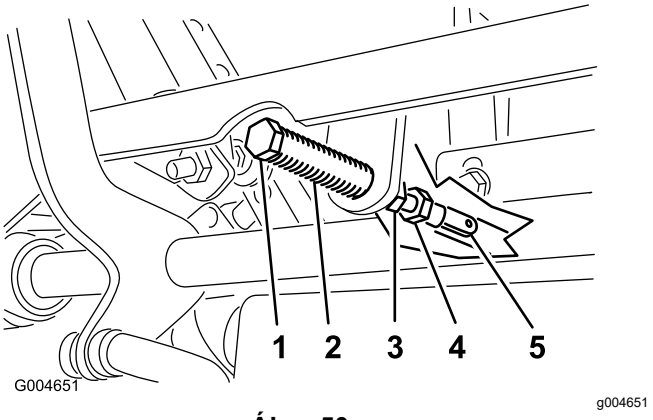

Ábra 50

1. Kengyelcsapszeg
2. Nyílás
3. Ellenanya
4. Állítócsavar
5. Kengyel

6. Ellenőrizze a vezérlőkar helyzetét a konzolban kialakított nyíláshoz képest (Ábra 51).

   Megjegyzés: A vezérlőkarnak középen kell lennie, hogy kitolható legyen a SEMLEGES-RETESZELT helyzetbe.

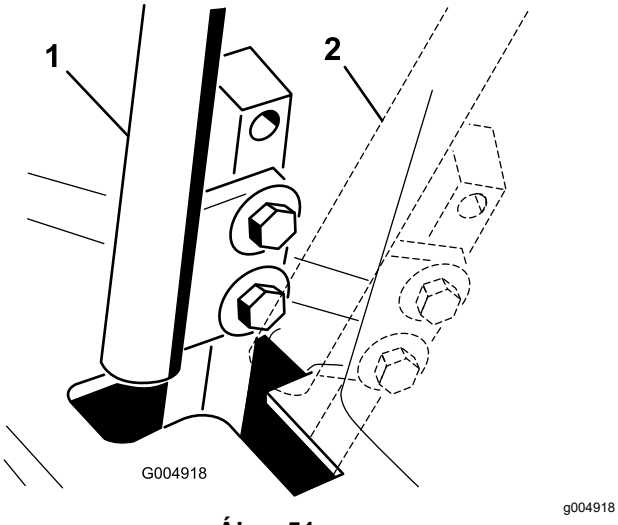

Ábra 51

1. SEMLEGES helyzet
2. SEMLEGES-RETESZELT helyzet

7. Ha beállításra van szükség, lazítsa meg az anyát és az ellenanyát a kengyelen (Ábra 50).
8. A haladásvezérlő kart kissé hátrafelé nyomva forgassa el az állítócsavar fejét a megfelelő irányba, hogy a vezérlőkar középre kerüljön a SEMLEGES-RETESZELT helyzetben (Ábra 50).

   Megjegyzés: A karok hátrafelé nyomása a csapot a nyílás végénél tartja, így az állítócsavar a kart a kívánt irányba mozdíthatja.
9. Húzza meg az anyát és az ellenanyát (Ábra 50).
10. Ismételje meg a 4–9. lépést a másik vezérlőkarnál.
11. Szerelje fel az elülső panelt.

Állítsa a hajtást semleges helyzetbe

A beállítást úgy végezze, hogy a hajtókerekek közben foroghassanak.

⚠ VESZÉLY

A mechanikus vagy hidraulikus emelők nem feltétlenül bírják el a gépet, így súlyos sérülést okozhatnak.

- **Használjon emelőállványt a gép alátámasztására.**
- **Ne hidraulikus emelőket használjon.**

⚠ FIGYELMEZTETÉS

A beállítást járó motor mellett kell elvégezni. A mozgó alkatrészek vagy forró felületek érintése személyi sérüléssel járhat.

Tartsa távol a kezét, lábát, arcát, ruházatát és más testrészeit a forgó alkatrészektől, a kipufogótól és egyéb forró felületektől.

1. Emelje a vázat stabil emelőállványokra, hogy a hajtókerekek szabadon foroghassanak.
2. Csúsztassa előre az ülést, oldja ki, majd hajtsa fel és előre.
3. Kösse le az ülésfoglaltsági kapcsoló elektromos csatlakozóját.
4. Tegyen be átmenetileg egy áthidalást a vezetékköteg-csatlakozóba.
5. Indítsa be a motort, a gázkart állítsa a GYORS és a LASSÚ helyzet közé, és engedje ki a rögzítőféket.

   Megjegyzés: A haladásvezérlő karok legyenek SEMLEGES-RETESZELT helyzetben, amíg bármilyen beállítást végez.
6. Állítsa be a szivattyú rúdjának hosszát az egyik oldalon a hatlapú szárat a megfelelő irányba forgatva úgy, hogy a megfelelő kerék éppen elkezdjen hátrafelé forogni (Ábra 52).

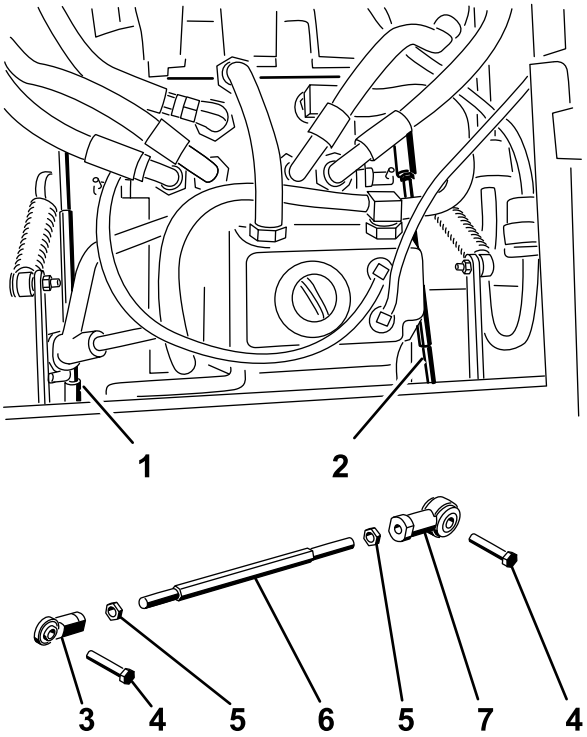

Figure 56
g004488

Ábra 52

1. Jobb oldali szivattyú rúdja
2. Bal oldali szivattyú rúdja
3. Gömbcsukló
4. Csavar
5. Ellenanya
6. Hatlapú szár
7. Gömbfej

7. Mozgassa a haladásvezérlő kart előre és hátra, majd állítsa vissza semleges helyzetbe.

   Megjegyzés: A keréknek meg kell állnia, vagy kissé meg kell indulnia hátrafelé.

8. Állítsa a gázkart a GYORS helyzetbe.

   Megjegyzés: Ellenőrizze, hogy a kerék mozdulatlan marad vagy lassan hátrafelé forog; módosítson a beállításon szükség szerint.

9. Ismételje meg a 6–8. lépést a gép másik oldalán.
10. Húzza meg az ellenanyákat a gömbcsuklóknál (Ábra 50).
11. Állítsa a gázkart a LASSÚ helyzetbe és állítsa le a motort.
12. Távolítsa el az áthidalást a vezetékköteg-csatlakozóból és dugja be a csatlakozót az üléskapcsolóba.

⚠ FIGYELMEZTETÉS

Az elektromos rendszer beszerelt áthidalóval nem hajtja végre a megfelelő biztonsági leállítást.

- **Távolítsa el az áthidalást a vezetékköteg-csatlakozóból, és dugja be a csatlakozót az üléskapcsolóba, ha befejezte a beállítást.**
- **Ne működtesse a gépet beszerelt áthidalóval megkerülve az üléskapcsolót.**

13. Hajtsa vissza az ülést a helyére.
14. Távolítsa el az emelőállványokat.

A maximális munkasebesség beállítása

1. Kapcsolja ki a TLT-t, állítsa SEMLEGES-RETESZELT helyzetbe a haladásvezérlő karokat és húzza be a rögzítőféket.
2. Állítsa a gázkart a LASSÚ helyzetbe, állítsa le a motort, vegye ki a kulcsot és várja meg, amíg minden mozgó alkatrész megáll, mielőtt elhagyja a kezelői helyet.
3. Távolítsa el az elülső panelt rögzítő csavarokat és vegye le a panelt (Ábra 53).

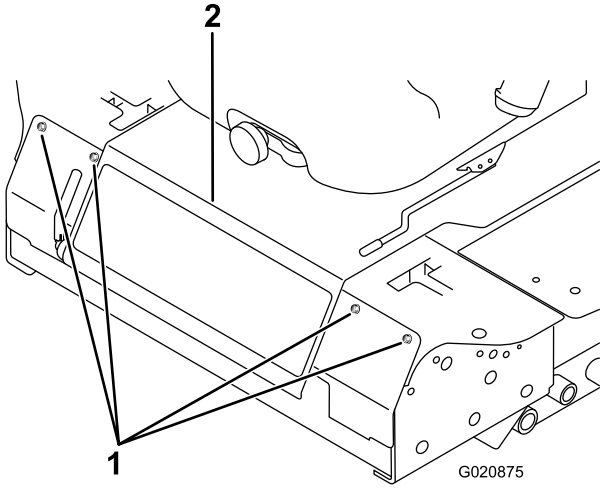

g020875

Ábra 53

1. Csavar
2. Kezelőpanel

4. Lazítsa meg az ellenanyát a vezérlőkar ütközőcsavarján (Ábra 54).

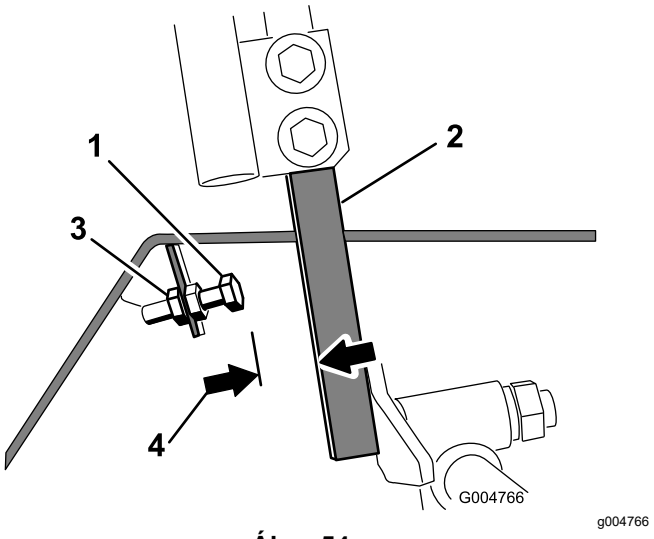

Ábra 54

1. Ütközőcsavar
2. Vezérlőkar
3. Ellenanya
4. 1,5 mm

5. Hajtsa be teljesen az ütközőcsavart (eltávolítva a vezérlőkartól).
6. Nyomja előre a vezérlőkart ütközésig, és tartsa meg ebben a helyzetben.
7. Hajtsa ki az ütközőcsavart (a vezérlőkar felé) annyira, hogy 1,5 mm hézag legyen az ütközőcsavar feje és a vezérlőkar között.

   Megjegyzés: Ha csökkenteni szeretné a maximális munkasebességet, hajtsa ki mindegyik ütközőcsavart egyenlő mértékben a vezérlőkar felé, amíg el nem éri a kívánt maximális munkasebességet. Szükség lehet a beállítás többszöri ellenőrzésére.
8. Az ellenanyát meghúzva rögzítse az ütközőcsavart a helyén.
9. Ismételje meg a 4–8. lépést a másik vezérlőkarnál.
10. Szerelje fel az elülső panelt.
11. Ellenőrizze, hogy a gép a két vezérlőkart ütközésig előretolva egyenesen halad, nem kanyarodik.

    Megjegyzés: Ha a gép kanyarodik, az ütközőcsavarok beállítása nem egyforma, amit korrigálni kell.

Az egyenesfutás beállítása

1. Kapcsolja ki a TLT-t, állítsa SEMLEGES-RETESZELT helyzetbe a haladásvezérlő karokat és húzza be a rögzítőféket.
2. Állítsa a gázkart a LASSÚ helyzetbe, állítsa le a motort, vegye ki a kulcsot és várja meg, amíg minden mozgó alkatrész megáll, mielőtt elhagyja a kezelői helyet.
3. Lazítsa meg a vezérlőkarokat rögzítő csavarokat (Ábra 55).

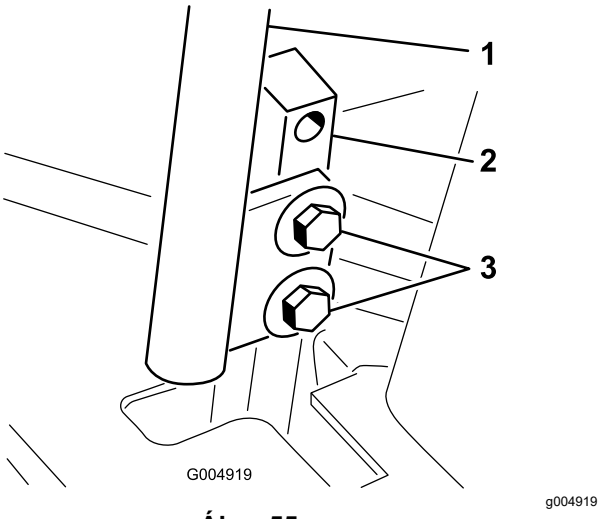

Ábra 55

1. Vezérlőkar
2. Vezérlőkar tartórúd
3. Csavarok

4. Kérjen meg valakit, hogy nyomja előre a vezérlőkar tartórudakat (nem a vezérlőkarokat) ütközésig maximális munkasebesség helyzetbe, és tartsa meg így azokat.
5. Állítsa egymáshoz a vezérlőkarokat, majd húzza meg a karokat a tartórudakhoz rögzítő csavarokat (Ábra 56).

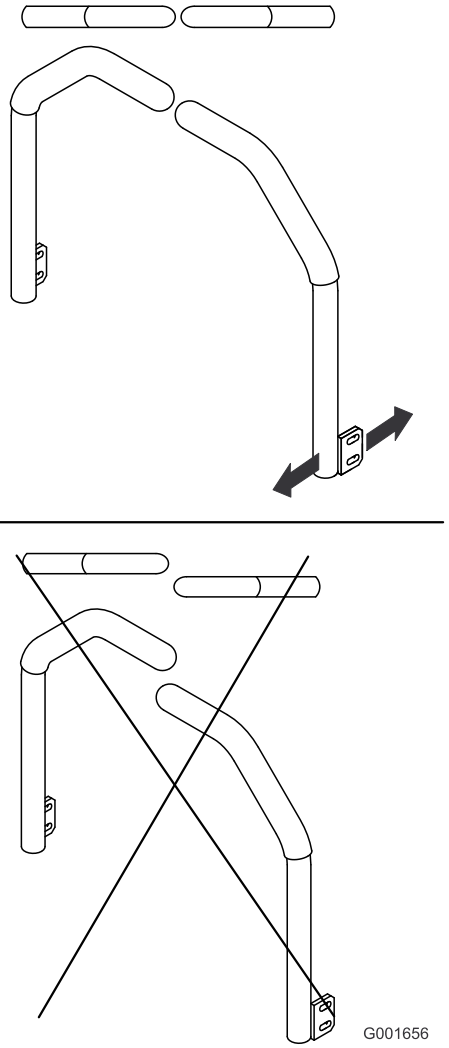

Ábra 56

Hidraulikarendszer karbantartása

A hidraulikarendszerrel kapcsolatos óvintézkedések

- Azonnal kérjen orvosi segítséget, ha hidraulikafolyadék került a bőre alá. A bejutott folyadékot pár órán belül orvossal sebészileg el kell távolíttatni.
- Győződjön meg arról, hogy minden hidraulikatömlő és -vezeték megfelelő állapotban van, az összes hidraulikus csatlakozó és szerelvény pedig szorosan illeszkedik, mielőtt nyomás alá helyezi a hidraulikarendszert.
- Ne kerüljön közel egyetlen testrészével sem olyan szivárgó lyukakhoz, fúvókákhoz, ahonnan nagynyomású hidraulikafolyadék távozhat.
- A hidraulikafolyadék esetleges szivárgását ellenőrizze kartonlap vagy papírlap segítségével.
- Szüntesse meg biztonságosan a nyomást a hidraulikarendszerben, mielőtt bármilyen munkába kezd rajta.

A hidraulikafolyadék-tartály kapacitása

A tartály űrtartalma kb. 4,7 liter.

A hidraulikafolyadékra vonatkozó előírások

A tartály gyárilag kiváló minőségű traktor-hajtóműolajjal/hidraulikafolyadékkal lett feltöltve. A javasolt cserefolyadék az alábbi:

Toro Premium erőátviteli/hidraulikus traktorfolyadék (kapható 19 literes, (5 gallonos) vödörben és 208 literes (55 gallonos) tartályban. A cikkszámok az *alkatrész-katalógusból* vagy a Toro-forgalmazótól megtudhatók).

Alternatív folyadékok: ha nem kapható Toro-folyadék, Mobil® 424 hidraulikafolyadék is használható.

Megjegyzés: A Toro nem vállal felelősséget a nem megfelelő helyettesítő folyadék által okozott károsodásért.

Sok hidraulikafolyadék majdnem színtelen, ezért nehéz észrevenni a szivárgását. A hidraulikafolyadékhoz piros festékadalék kapható 20 ml-es palackban. A palack tartalma 15–22 l

hidraulikafolyadékhoz elegendő. 44-2500 cikkszámon megrendelhető a hivatalos Toro-forgalmazótól.

A hidraulikarendszer ellenőrzése

Szolgáltatásszünet: Minden egyes használat előtt, vagy naponta

Ellenőrizze a hidraulikafolyadék szintjét, mielőtt először beindítja a motort, majd utána naponta.

1. Parkolja le a gépet sík talajon.
2. Állítsa SEMLEGES-RETESZELT helyzetbe a haladásvezérlő karokat és indítsa be a motort.

   Megjegyzés: Járassa a motort a lehető legalacsonyabb fordulatszámon a rendszer légtelenítéséhez.

   Fontos: **Ne kapcsolja be a TLT-t.**
3. Emelje fel a nyíróasztalt a nyíróasztal-emelő munkahengerek kitolásához, majd állítsa le a motort és vegye ki a kulcsot.
4. Hajtsa fel az ülést, hogy hozzáférjen a hidraulikafolyadék-tartályhoz.
5. Vegye le a hidraulikatartály-sapkát a betöltőcsonkról (Ábra 57).

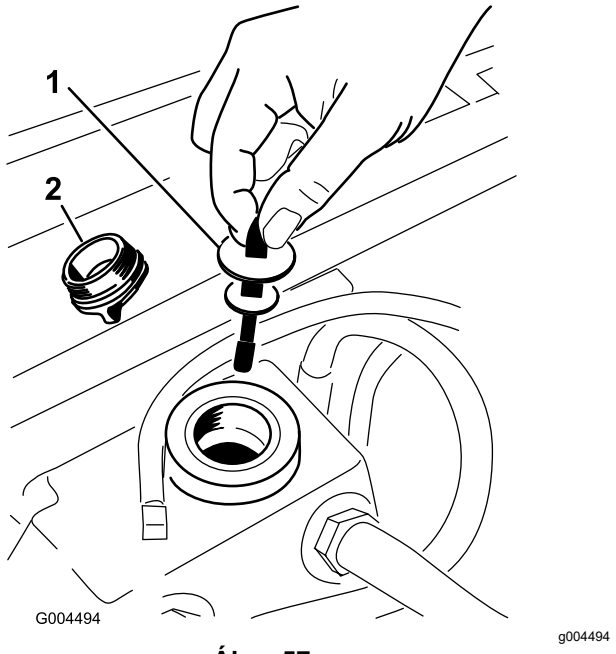

Ábra 57

1. Nívópálca
2. Tartálysapka

6. Vegye ki a nívópálcát és törölje le egy tiszta ronggyal (Ábra 57).
7. Tegye vissza a nívópálcát a betöltőnyakba; ezután vegye ki, majd ellenőrizze a folyadékszintet (Ábra 57).

   Megjegyzés: Ha a szint nem éri el a nívópálca recézett részét, töltsön be kiváló minőségű hidraulikafolyadékot, hogy a szint elérje a recézett részt.

   Fontos: **Ne töltse túl.**
8. Tegye vissza a nívópálcát és csavarja vissza a tartálysapkát a betöltőcsonkba, amíg meg nem szorul.
9. Ellenőrizze az összes tömlő és szerelvény tömítettségét.

A hidraulikafolyadék és -szűrő cseréje

Szolgáltatásszünet: Az első 200 óra után

Minden 800 órában

1. Kapcsolja ki a TLT-t, állítsa SEMLEGES-RETESZELT helyzetbe a haladásvezérlő karokat és húzza be a rögzítőféket.
2. Állítsa a gázkart a LASSÚ helyzetbe, állítsa le a motort, vegye ki a kulcsot és várja meg, amíg minden mozgó alkatrész megáll, mielőtt elhagyja a kezelői helyet.
3. Helyezzen egy nagy serpenyőt a hidraulikafolyadék-tartály és a hajtóműház alá, majd a leeresztőcsavarokat eltávolítva ürítse le az összes hidraulikafolyadékot (Ábra 58).

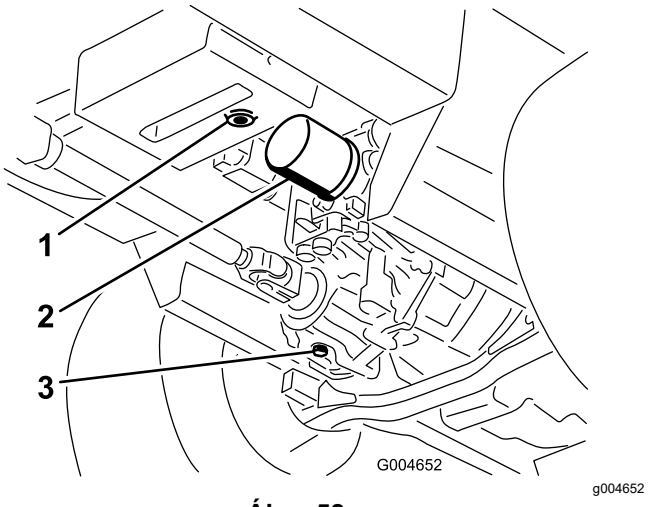

Ábra 58

1. Hidraulikafolyadék-tartály leeresztőcsavarja
2. Szűrő
3. Hajtóműház leeresztőcsavarja

4. Tisztítsa meg a hidraulikafolyadék-szűrő körüli területet és távolítsa el a szűrőt (Ábra 58).
5. Azonnal szerelje fel az új hidraulikafolyadék-szűrőt.

6. Szerelje vissza a hidraulikafolyadék-tartály és a hajtóműház leeresztőcsavarját.
7. Töltse fel a tartályt a megfelelő szintre (kb. 5,7 l); lásd: A hidraulikarendszer ellenőrzése (oldal 55).
8. Indítsa be a motort és keressen olajszivárgást. Járassa a motort nagyjából 5 percig, majd állítsa le.
9. 2 perc elteltével ellenőrizze a hidraulikafolyadék szintjét, lásd: A hidraulikarendszer ellenőrzése (oldal 55).

Tisztítás

A nyíróegység aljának a megtisztítása

Szolgáltatásszünet: Minden egyes használat előtt, vagy naponta

1. Kapcsolja ki a TLT-t, állítsa SEMLEGES-RETESZELT helyzetbe a haladásvezérlő karokat és húzza be a rögzítőféket.
2. Állítsa a gázkart a LASSÚ helyzetbe, állítsa le a motort, vegye ki a kulcsot és várja meg, amíg minden mozgó alkatrész megáll, mielőtt elhagyja a kezelői helyet.
3. Emelje fel a nyíróegységet vonulási helyzetbe.
4. Emelje meg a gép elejét és támassza alá emelőállványokkal.
5. Tisztítsa ki alaposan a nyíróegység alsó részét vízzel.

Hulladékkezelés

A motorolaj, az akkumulátor, a hidraulikafolyadék és a hűtőfolyadék szennyezőanyagok. Ezeket az állami és a helyi előírásoknak megfelelően ártalmatlanítsa.

Tárolás

Biztonságos tárolás

- Állítsa le a motort, vegye ki az indítókulcsot (ha van), és várja meg, amíg az összes mozgó alkatrész leáll, csak ezután hagyja el a kezelőülést. Hagyja lehűlni a gépet, mielőtt beállítási, szervizelési, tisztítási vagy tárolási munkába kezd rajta.
- Ne tárolja a gépet vagy az üzemanyagtartályt olyan helyen, ahol nyílt láng, szikra, vagy őrláng fordul elő, mint például vízmelegítőkön vagy más eszközökön.

A gép felkészítése tárolásra

Fontos: **A gép tisztítására ne használjon se sós vizet (brakkvíz), se tisztított szennyvizet.**

1. Vegye ki az indítókulcsot és tegye el olyan helyre, ahol megtalálja.
2. Tisztítsa meg alaposan a gépet, a nyíróasztalt és a motort, különös figyelmet fordítva az alábbi területekre:
   - Hűtő és hűtőrács
   - A nyíróasztal alja
   - A nyíróasztal alatti szíjburkolatok
   - Kiegyenlítő rugók
   - TLT-tengely egység
   - Az összes zsírzószem és forgáspont
   - A vezérlőszekrény belseje
   - Az ülőlap alatti rész és az erőátvitel házának a teteje
3. Ellenőrizze az első és a hátsó kerekeknél a gumiabroncsnyomást és állítsa be; lásd: A gumiabroncsok nyomásának ellenőrzése (oldal 45).
4. Szerelje le, élezze meg és egyensúlyozza ki a fűnyírókéseket. Szerelje fel a késeket és húzza meg a kések kötőelemeit 115–149 Nm nyomatékkal.
5. Ellenőrizze a kötőelemek meghúzott állapotát, szükség esetén húzza meg azokat. Húzza meg a nyíróasztal vázát a vontatóegységhez rögzítő 6 csavart (Ábra 59) 359 Nm nyomatékkal.

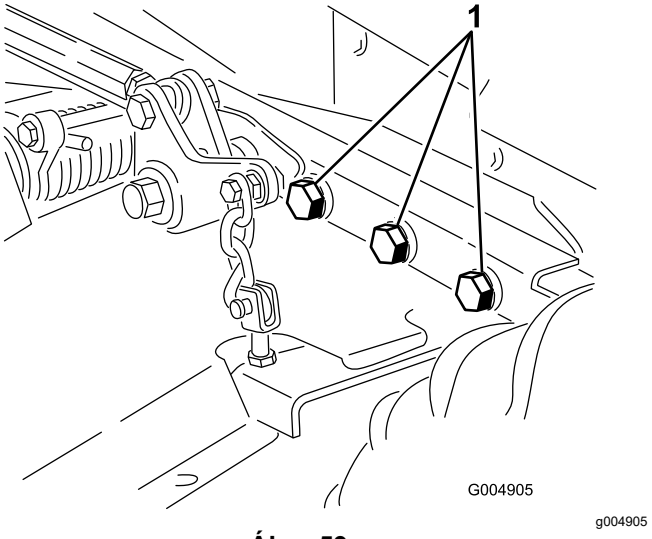

Ábra 59

A jobb oldal nem látható.

1. Csavarok

6. Kenje meg az összes zsírzószemet, olajozza meg a forgáspontokat és az erőátvitel megkerülő szelepének csapjait. Törölje le a felesleges kenőanyagot.
7. Finoman csiszolja meg és fesse le javítófestékkel a festett területet ott, ahol az megkarcolódott, lepattogzott vagy rozsdás lett. Javítson ki minden horpadást a fémvázon.
8. Az akkumulátor és a kábelek szervizelését végezze az alábbiak szerint:
   A. Kösse le az akkumulátorsarukat az akkumulátor pólusairól.
   B. Tisztítsa meg az akkumulátort, a sarukat és a pólusokat drótkefe és sütőszóda oldat segítségével.
   C. Vonja be a sarukat és az akkumulátor pólusokat Grafo 112X védőzsírral (Toro cikksz. 505-47) vagy vazelinnel a korrózió megelőzésére.
   D. 60 naponta tegye 24 órás csepptöltésre az akkumulátort, hogy megelőzze a szulfátosodását.

A motor előkészítése

1. Ürítse le a motorolajat az olajteknőből és szerelje be a leeresztőcsavart.
2. Cserélje le a motorolajat és az olajszűrőt; lásd: Motorolaj és olajszűrő cseréje (oldal 40).
3. Töltse fel a motort előírt mennyiségű motorolajjal; lásd: A motorolaj szintjének ellenőrzése (oldal 40).
4. Indítsa be a motort, és járassa 2 percig.

5. Ürítse le az üzemanyagot az üzemanyag-tartályból, az üzemanyag-vezetékekből, a tápszivattyúból, a szűrőből és a vízleválasztóból. Öblítse át az üzemanyagtartályt tiszta dízel üzemanyaggal, és kösse vissza az összes üzemanyag-vezetéket.
6. Tisztítsa ki alaposan és szervizelje a légszűrőegységet.
7. Tömítse el a légszűrő bemenetét és a kipufogónyílást vízálló maszkolószalaggal.
8. Ellenőrizze az olajbetöltőnyílás-sapka és a tanksapka szoros állapotát.

Megjegyzések:

Megjegyzések:

Megjegyzések:

EEA/UK adatvédelmi nyilatkozat

A Toro az alábbi módon használja fel az Ön személyes adatait

A The Toro Company („Toro”) tiszteletben tartja személyes adatainak bizalmasságát. Amikor megvásárolja valamelyik termékünket, birtokunkba kerülhet néhány személyes adata vagy közvetlenül Öntől, vagy a helyi Toro-vállalaton, illetve -kereskedőn keresztül. A Toro ezeket az információkat a szerződéses kötelezettségek teljesítése érdekében – például jótállás nyilvántartásba vételéhez, jótállási igény feldolgozása vagy termék visszahívása esetén történő kapcsolatfelvételre és jogszerű üzleti célokra – használja fel, például vevői elégedettség mérése, termékeink javítása vagy olyan termékinformációk biztosítása, amelyek érdekesek lehetnek az Ön számára. A Toro a fenti tevékenységek bármelyikével kapcsolatban megoszthatja az Ön adatait a Toro kapcsolt vállalkozásaival, kereskedőivel vagy más üzleti partnereivel. Személyes adatait akkor is nyilvánosságra hozhatjuk, ha a törvény ezt előírja, vagy ha vállalkozás eladásával, vásárlásával vagy egyesülésével kapcsolatban merül fel erre igény. Más vállalat számára soha nem adjuk ki az Ön személyes adatait marketing célokból.

Személyes adatai megőrzése

A Toro a személyes adatait addig őrzi meg, amíg az a fenti célokból fontos lehet, valamint a jogszabályi előírásoknak megfelelően. A hatályos megőrzési időszakkal kapcsolatban további tájékoztatásért vegye fel a kapcsolatot a következő címmel: legal@toro.com.

A Toro biztonsággal kapcsolatos elkötelezettsége

Személyes adatait az Egyesült Államokban vagy más olyan országban is feldolgozhatják, amely kevésbé szigorú adatvédelmi jogszabályokkal rendelkezik, mint a lakóhely szerinti országa. Amikor adatait a lakóhelye szerinti országon kívül továbbítjuk, jogilag megkövetelt lépéseket teszünk annak biztosítására, hogy megfelelő intézkedések történjenek adatai védelme érdekében, valamint annak biztosítására, hogy azokat biztonságosan kezeljék.

Hozzáférés és helyesbítés

Önnek joga van személyes adatai kijavításához vagy felülvizsgálatához, illetve az adatok feldolgozásának tiltásához vagy korlátozásához. Ezek kapcsán írjon a legal@toro.com címre. Ha aggodalmai vannak azzal kapcsolatban, hogy a Toro miként kezeli az Ön adatait, bátran tegye fel kérdéseit közvetlenül nekünk. Felhívjuk figyelemét, hogy az európai lakosoknak jogukban áll panaszt tenni az adatvédelmi hatóságnál.

65. számú kaliforniai indítvány, figyelmeztetési információk

Mi ez a figyelmeztetés?

Találkozhat olyan termékkel is, amelyen az alábbi figyelmeztető címke található:

FIGYELMEZTETÉS: Rákot okozó és a szaporítószervekre káros hatások – www.p65Warnings.ca.gov.

Mi az a 65. indítvány?

A 65. indítvány minden olyan vállalatra hatályos, amely Kaliforniában működik, Kaliforniában értékesít termékeket, Kaliforniában gyárt, vagy oda hoz be termékeket. Az indítvány engedélyezi, hogy a kaliforniai kormányzó kezelje és közzétegye a rákot, a születési rendellenességeket és/vagy más reproduktív károkat okozó vegyi anyagok jegyzékét. Az évente frissülő listán több száz, a mindennapi használatú cikkekben megtalálható vegyi anyag szerepel. A 65. indítvány célja a nyilvánosság tájékoztatása az ilyen vegyi anyagoknak való kitettségről.

A 65. indítvány nem tiltja be az ilyen vegyi anyagokat tartalmazó termékek értékesítését, csak előírja, hogy legyen megjelenítve ezzel kapcsolatos figyelmeztetés a terméken, annak csomagolásán vagy a hozzá mellékelt dokumentációban. A 65. indítvány figyelmeztetése azt sem jelenti, hogy a termék megsért bármilyen termékbiztonsági szabványt vagy előírást. Kalifornia kormánya egyértelművé tette, hogy a 65. indítvány figyelmeztetése „nem szabályozási határozat, amely szerint a termék „biztonságosnak” vagy „nem biztonságosnak” tekinthető”. Sok ilyen vegyi anyag évek óta használatban van mindennapi termékekben dokumentált károsító hatás nélkül. További tájékoztatás: https://oag.ca.gov/prop65/faqs-view-all.

A 65. indítvány figyelmeztetése azt jelenti, hogy a vállalat (1) értékelte a kitettséget, és arra a megállapításra jutott, hogy az meghaladja a „nem jelentős kockázati szintet”; vagy (2) úgy döntött, hogy a figyelmeztetést saját belátása szerint a felsorolt vegyi anyagok jelenléte miatt kiteszi anélkül, hogy felmérné az esetleges kitettség mértékét.

Ez a törvény mindenütt érvényes?

A 65. indítvány figyelmeztetései kizárólag a kaliforniai törvények alapján kötelezőek. A figyelmeztetések Kaliforniában számos helyen, beleértve, de nem kizárólagosan éttermekben, élelmiszerboltokban, szállodákban, iskolákban és kórházakban, valamint termékek széles skáláján láthatók. Emellett egyes online és postai úton forgalmazó kiskereskedő is kiteheti a 65. indítvány figyelmeztetéseit a weboldalán vagy a katalógusaiban.

Hogyan viszonyulnak a kaliforniai figyelmeztetések a szövetségi határokhoz?

A 65. indítvány előírásai gyakran szigorúbbak a szövetségi és nemzetközi előírásoknál. Számos olyan anyag létezik, amelynél ki kell tenni a 65. indítvány figyelmeztetését már olyan szint elérésekor is, amely jóval alacsonyabb a szövetségileg előírt határértéknél. A 65. indítvány előírt figyelmeztetési szintje ólom esetében például 0,5 µg/nap, amely jóval a szövetségi és a nemzetközi szabványok alatt van.

Miért nem található meg minden hasonló terméken ez a figyelmeztetés?

- A Kaliforniában értékesített termékeken kötelező a 65. indítvány szerinti feliratozás, a máshol értékesítettek esetében viszont nem.
- A 65. indítvány által érintett vállalat köthet olyan megállapodást, amely előírja a 65. indítvány figyelmeztetéseinek használatát termékei számára, míg más hasonló termékeket gyártó vállalatokra esetleg nincs ilyen követelmény.
- A 65. indítvány hatálya nem konzisztens.
- Dönthet úgy a vállalat, hogy nem ad figyelmeztetést, mert arra a következtetésre jut, hogy nem kötelesek erre a 65. indítvány szerint; a termékre vonatkozó figyelmeztetések hiánya viszont nem jelenti azt, hogy a termék mentes a felsorolt vegyi anyagoktól hasonló szinteken.

Miért teszi ki a Toro ezt a figyelmeztetést?

A Toro úgy döntött, hogy a lehető legtöbb információt megadja vásárlóinak a termékeiről, hogy jól megalapozott döntést hozhassanak a megvásárolandó termékkel és annak használatával kapcsolatban. A Toro egyes esetekben egy vagy több felsorolt vegyi anyag jelenlétének ismeretében a kitettség szintjének értékelése nélkül ad figyelmeztetést, mivel nem minden felsorolt vegyi anyag rendelkezik kitettségi határértékkel. Habár a Toro-termékek esetében a kitettség elhanyagolható, vagy jóval a „nem jelentős kockázat” tartománya alá esik, a biztonság érdekében a Toro úgy határozott, hogy kiteszi a 65. indítvány figyelmeztetéseit. Továbbá ha a Toro nem biztosítja ezeket a figyelmeztetéseket, Kalifornia állam vagy magánügyfelek perelhetnek, hogy érvényt szerezzenek a 65. indítvány betartásának, ami jelentős büntetéssel jár.

A Toro jótállás

Két év vagy 1500 üzemóra korlátozott jótállás

Feltételei és a hatálya alá tartozó termékek

A Toro Company és társult vállalata, a Toro Warranty Company egy megállapodás értelmében közösen szavatolják, hogy az Ön kereskedelmi Toro terméke („Termék") 2 évig vagy 1500 üzemórán* át (amelyik előbb következik be) mentes az anyag- és gyártási hibáktól. Ez a szavatosság alkalmazható valamennyi termékre a gyepszellőztetők kivételével (lásd e termékek külön szavatossági nyilatkozatait). Ahol jótállási feltétel áll fenn, költségtérítés nélkül megjavítjuk Önnek a terméket, beleértve a diagnosztika, a munkadíj, az alkatrészek és a szállítás költségét. Ez a szavatosság azzal a nappal kezdődik, amelyen a Terméket az eredeti kiskereskedelmi vásárlóhoz kiszállították.
* Üzemóra-számlálóval felszerelt termék.

Utasítások a szavatossági szolgáltatások eléréséhez

Ön felelős a kereskedelmi termékforgalmazó vagy a jogosult kereskedelmi termékértékesítő értesítéséért, akitől Ön a Terméket vásárolta, amint úgy gondolja, hogy jótállási feltétel áll fenn. Ha segítségre van szüksége egy kereskedelmi termékforgalmazó vagy jogosult kereskedelmi termékértékesítő telephelyének megállapításához, vagy kérdései vannak szavatossági jogai vagy felelősségei tekintetében, a következő címen léphet velünk kapcsolatba:

Toro Commercial Products Service Department
Toro Warranty Company
8111 Lyndale Avenue South
Bloomington, MN 55420-1196

952–888–8801 vagy 800–952–2740
E-mail: commercial.warranty@toro.com

A tulajdonos felelősségei

A termék tulajdonosaként Ön felelős a *kezelői kézikönyvben* ismertetett szükséges karbantartások és beállítások végrehajtásáért. A jótállás nem terjed ki a termék szükséges karbantartásának és beállításainak elmulasztásából adódó javításokra.

Feltételei és hatálya alá nem tartozó tételek

Nem minden, a szavatossági időszak alatt előforduló termékhiba vagy hibás működés számít anyag- vagy gyártási hibának. Jelen szavatosság nem vonatkozik a következőkre:

- Olyan termékhibák, amelyek a nem a Toro által gyártott cserealkatrészek használata vagy járulékos alkatrészek, illetve módosított nem Toro márkájú tartozékok és termékek beszerelése és használata miatt következnek be.
- Olyan termékhibák, amelyeket a javasolt karbantartás vagy beállítások végrehajtásának elmulasztása eredményez.
- Olyan termékhibák, amelyek oka a Termék helytelen, hanyag vagy felelőtlen használata.
- A használat során elhasznált olyan alkatrészek, amelyek hibátlanok. Példák a Termék normál üzemeltetése során elhasználódott vagy felhasznált alkatrészekre, a teljesség igénye nélkül: fékpofák és fékbetétek, tengelykapcsoló-betétek, kések, orsók, görgők és csapágyak (zárt vagy kenhető), fenékkések, gyújtógyertyák, önbeálló kerekek és csapágyaik, gumiabroncsok, szűrők, szíjak és a permetező bizonyos alkatrészei, például membránok, fúvókák és visszacsapó szelepek.
- Külső hatásnak számít – a teljesség igénye nélkül – az időjárás, a tárolási mód, a szennyeződések, a nem engedélyezett üzemanyagok, hűtőfolyadékok, kenőanyagok, adalékanyagok, műtrágyák, víz és vegyi anyagok használata.
- A vonatkozó iparági szabványoknak nem megfelelő üzemanyagok (pl. benzin, gázolaj vagy biodízel) használata által okozott meghibásodások vagy teljesítményproblémák.
- Normál zaj, rezgés, elhasználódás és tönkremenetel. A normál „elhasználódás" körébe tartozik (a teljesség igénye nélkül): az ülések kopás és dörzsölés okozta károsodása, a lekopott festett felületek, összekarcolt címkék és figyelőablakok.

Alkatrészek

Azok az alkatrészek, melyek cseréjét ütemezték szükséges karbantartás keretében, annak az alkatrésznek az ütemezett cseréjéig terjedő időszakra szavatoltak. E szavatosság hatálya alatt kicserélt alkatrészekre az eredeti termékszavatosság időtartama érvényes, és a Toro tulajdonává válnak. A Toro hozza meg a végső döntést, hogy bármely meglévő alkatrészt vagy szerelvényt javítsanak vagy cseréljenek. A szavatosság keretében végzett javításokra a Toro használhat felújított alkatrészeket.

Ciklusálló és lítiumionos akkumulátorokra vonatkozó jótállás

A ciklusálló és a lítiumionos akkumulátorokra egy előírt összes kilowattóra-érték vonatkozik, amelyet élettartamuk során szolgáltatni tudnak. Az üzemeltetési, újratöltési és karbantartási technikák a teljes akkumulátor-élettartamot meghosszabbíthatják vagy csökkenthetik. Mivel ebben a termékben az akkumulátorok felhasználódnak, az egyes töltések közötti időközökben a hasznos munka mennyisége lassan csökken, amíg az akkumulátor teljesen el nem használódik. A normál fogyasztás következtében elhasználódott akkumulátorok cseréje a terméktulajdonos felelőssége. Megjegyzés: (csak lítiumionos akkumulátor): az elhasználódás arányosan 2 év után várható. További tájékoztatásért lásd az akkumulátorra adott jótállást.

Forgattyús tengelyre adott élettartam-garancia (csak ProStripe 02657 esetén)

Az eredeti berendezésként eredeti Toro dörzstárcsával és a motorindítást biztosító késfékező tengelykapcsolóval (egybeépített késfékező tengelykapcsoló (BBC) + dörzstárcsa egységgel) felszerelt Prostripe esetén az első vásárló számára a motor forgattyús tengelyének meggörbülésére élettartam-garanciát adunk, ha az üzemeltetést az előírt használati és karbantartási eljárások szerint végzi. A súrlódó alátétekkel, késfékező tengelykapcsolóval (BBC) és egyéb hasonló egységekkel szerelt gépekre a forgattyús tengelyre vonatkozó élettartam-garancia nem terjed ki.

Karbantartás a tulajdonos költségén

Motorbeállítás, kenés, tisztítás és fényezés, a szavatosság hatálya alá nem tartozó tételek cseréje, szűrők, hűtőfolyadék, az ajánlott karbantartás elvégzése és néhány normál, a Toro termékek által igényelt szervizmunka a tulajdonos költségén végezhető.

Általános feltételek

A hivatalos Toro termékforgalmazó vagy értékesítő által végzett javítás az egyedüli jogorvoslati lehetőség e szavatosság időtartama alatt.

Sem a The Toro Company, sem pedig a Toro Warranty Company nem felel a közvetett, előre nem látott vagy következményes károkért e szavatosság hatálya alá tartozó Toro Termékek használatával kapcsolatban, beleértve a hibás működés vagy nem használat észszerű időtartamára biztosított helyettesítő berendezés vagy szolgáltatás bármely költségét és kiadását a jelen szavatosság hatálya alá tartozó, függőben lévő javítások befejezéséig. Az alább hivatkozott károsanyag-kibocsátási szavatosságot kivéve (ha az alkalmazható) nincs egyéb kifejezett szavatosság. Az eladhatósággal és a használatra való alkalmassággal kapcsolatos minden beleértett szavatosság ezen kifejezett szavatosság időtartamára korlátozódik.

Némely állam nem engedélyezi a véletlenszerű vagy következményes károk kizárását vagy a beleértett szavatosság időtartamának korlátozását, ezért előfordulhat, hogy a fenti kizárások és korlátozások Önre nem vonatkoznak. A jelen szavatosság speciális törvény adta jogokkal ruházza fel Önt, és Ön rendelkezhet még egyéb, államonként változó jogokkal is.

Megjegyzés a károsanyag-kibocsátásra adott jótállásról

A termék károsanyag-kibocsátást szabályozó rendszerére külön szavatossági nyilatkozat vonatkozhat, amely kielégíti az USA környezetvédelmi hivatala (EPA) és/vagy a levegő minőségére vonatkozó California Air Resources Board (CARB) jogszabály rendelkezéseit. A károsanyag-kibocsátást szabályozó rendszer szavatosságára a fent felsorolt üzemóra-korlátozások nem vonatkoznak. Olvassa el a motor károsanyag-kibocsátást szabályozó rendszerére vonatkozó jótállást, amely a termékhez mellékelve vagy a motor gyártója által biztosított dokumentációban található.

Az Amerikai Egyesült Államokon és Kanadán kívüli országok

Azoknak a vevőknek, akik Toro terméket az Amerikai Egyesült Államokból vagy Kanadából exportáltak, kapcsolatba kell lépniük a helyi Toro márkakereskedővel az adott országra vagy régióra vonatkozó garanciaszabályokért. Ha Ön bármilyen okból elégedetlen márkakereskedője szolgáltatásával, vagy nem tudja beszerezni a jótállásra vonatkozó információkat, lépjen kapcsolatba a hivatalos Toro szervizközponttal.