Form No. 3439-616 Rev A

Podest TX

Kompaktowa ładowarka TX z silnikiem benzynowym

Model nr 22475—Numer seryjny 270000001 i wyższe

Model nr 22476—Numer seryjny 270000001 i wyższe

Instrukcja instalacji

Bezpieczeństwo

Podstawowe informacje o obsłudze

- Nie wolno ingerować w podest ani używać go z maszynami, do których nie jest przeznaczony.
- Przed rozpoczęciem pracy dopilnuj, aby podest był prawidłowo zamocowany na maszynie i upewnij się, że znajduje się w dobrym stanie technicznym.
- Na podeście może znajdować się wyłącznie operator maszyny.
- Osoby nieprzeszkolone nie mogą korzystać z podestu.
- Stosuj odpowiednie środki ochrony indywidualnej oczu, nóg, rąk i głowy.
- Przed cofaniem spójrz do tyłu i w dół, aby upewnić się, że droga jest wolna.
- Podczas jazdy do tyłu zachowaj szczególną ostrożność.
- Na czas załadunku i rozładunku maszyny demontuj i blokuj podest w położeniu transportowym.
- Nie wsuwaj stopy pod podest.
- Zwolnij przed skręcaniem. Pokonywanie ostrych zakrętów może doprowadzić do utraty panowania nad maszyną na dowolnym terenie.
- Nie schodź z podestu przy uniesionym ładunku.
- Trzymaj ręce, nogi, włosy i luźną odzież z dala od wszelkich ruchomych części.
- Nie próbuj stabilizować zespołu jezdnego poprzez ustawienie stopy na ziemi.
- Nie korzystaj z podestu na wyboistym i nierównym terenie.
- Upewnij się, że pracujesz z wykorzystaniem podestu w miejscach, w których w pobliżu operatora nie występują przeszkody. Niezachowanie odpowiedniej odległości od drzew, murów i innych przeszkód może spowodować obrażenia ciała, gdyż podest może cofnąć się lub skręcić podczas pracy, jeżeli operator nie zwraca uwagi na otoczenie. Pracuj jedynie w obszarach, gdzie występuje wystarczający odstęp zapewniający bezpieczne manewrowanie podestem.
- Przed uruchomieniem zespołu jezdnego z podestem upewnij się, że w pobliżu nie przebywają osoby postronne. Zatrzymaj zespół jezdny, jeśli ktokolwiek wejdzie w obszar pracy.
- Nie przekraczaj zalecanej znamionowej wartości obciążenia, ponieważ zespół jezdny z podestem może stać się niestabilny, co może spowodować utratę panowania nad maszyną.

Service (Ustawienia serwisowe)

- Przed przystąpieniem do serwisowania, naprawy, konserwacji lub regulacji maszyny wyłącz silnik.
- Regularnie sprawdzać dokręcenie nakrętek i śrub. Utrzymuj sprzęt w czystości i w dobrym stanie technicznym.
- Nie manipuluj przy urządzeniach zabezpieczających. Przed każdym użyciem upewniaj się, czy zabezpieczenia działają prawidłowo.
- Jeśli uderzysz w jakikolwiek przedmiot, zatrzymaj się i sprawdź maszynę. Przed ponownym uruchomieniem wykonaj wszystkie niezbędne czynności naprawcze.
- W celu utrzymania standardów jakościowych producenta używaj jedynie oryginalnych części zamiennych.

© 2020—The Toro® Company
8111 Lyndale Avenue South
Bloomington, MN 55420

Zarejestruj produkt pod adresem www.Toro.com.

Tłumaczenie oryginału (PL)
Wydrukowano w Stanach Zjednoczonych
Wszelkie prawa zastrzeżone

3439-616 A

Naklejki informacyjne i ostrzegawcze

Etykiety dotyczące bezpieczeństwa oraz instrukcje są wyraźnie widoczne dla operatora i znajdują się w pobliżu wszystkich miejsc potencjalnego zagrożenia. Uszkodzone i zagubione etykiety należy wymienić.

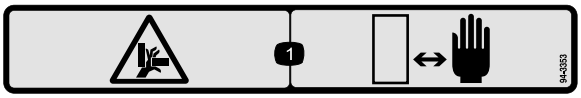

decal94-3353

94-3353

1. Ryzyko zmiażdżenia ręki – nie zbliżaj rąk.



decal58-6520

58-6520

1. Smar

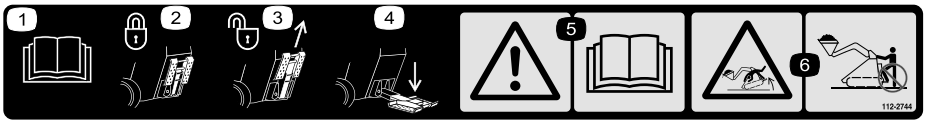

decal112-2744

112-2744

1. Przeczytaj *Instrukcję obsługi*.
2. Podest zablokowany w położeniu do przechowywania
3. Podnieś podest, aby go odblokować.
4. Po odblokowaniu opuść podest, aby z nim pracować.
5. Ostrzeżenie – przeczytać *Instrukcję obsługi*.
6. Niebezpieczeństwo przewrócenia – nie schodź z podestu, gdy ładunek jest podniesiony.

Instalacja

Elementy luzem

Za pomocą poniższego zestawienia sprawdź, czy zostały dostarczone wszystkie elementy.

Procedura	Opis	Ilość	Sposób użycia
1	Nie są potrzebne żadne części	–	Przygotuj zespół jezdny.
2	Zespół podestu Śruba (½ x 1½ cala) Nakrętka kołnierzowa (½ cala)	1 4 4	Zamontuj podest.
3	Przeciwwaga Śruba (½ x 1¼ cala) Podkładka	1 4 4	Zamontuj przeciwwagę (tylko zespoły jezdne serii TX 500).
4	Nie są potrzebne żadne części	–	Zamocuj etykietę.
5	Uchwyt Śruby kołnierzowe (5/16 x ¾ cala)	1 2	Zamontuj uchwyt.

1

Przygotowanie zespołu jezdnego

Nie są potrzebne żadne części

Procedura

1. Wyłącz silnik, opuść ramiona ładowarki, załącz hamulec postojowy i wyjmij kluczyk ze stacyjki.
2. Oczyść zespół jezdny z brudu i zanieczyszczeń.
3. W przypadku montażu tego zestawu na zespole jezdnym serii TX 400 zdemontuj przeciwwagi i ich elementy mocujące z tyłu zespołu jezdnego i złóż je w bezpiecznym miejscu (Rysunek 1).

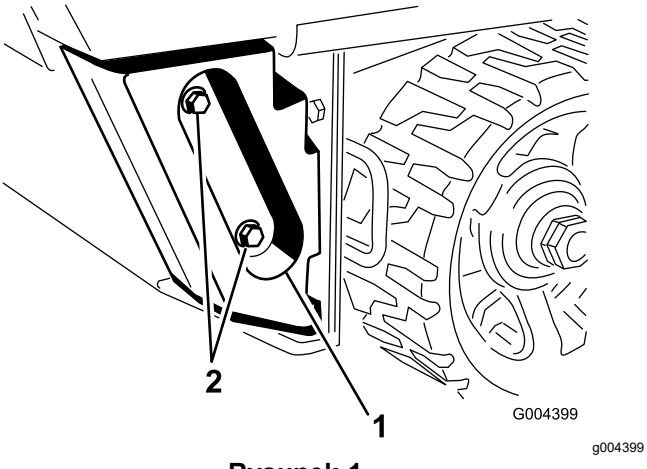

Rysunek 1

Lewa przeciwwaga nie została pokazana.

1. Przeciwwaga
2. Elementy mocujące

2

Montaż podestu

Części potrzebne do tej procedury:

1	Zespół podestu
4	Śruba (½ x 1½ cala)
4	Nakrętka kołnierzowa (½ cala)

Procedura

1. Sprawdź i dokręć 2 dolne śruby mocujące dolny tylny panel do ramy (Rysunek 2)

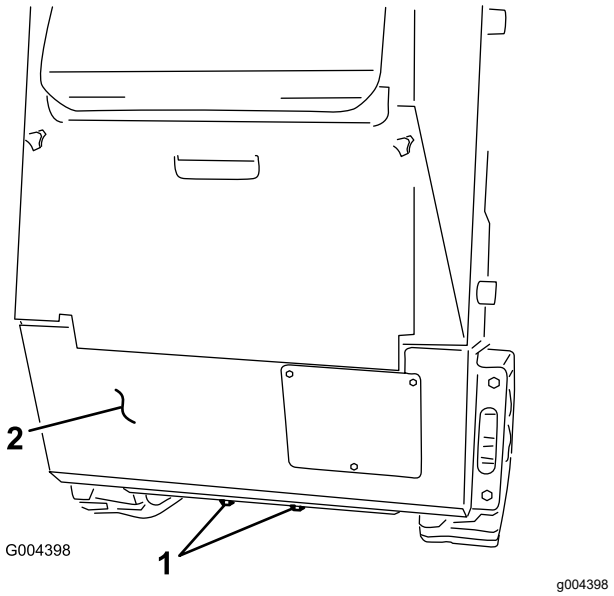

Rysunek 2

1. Śruby
2. Tylny panel (**nie demontuj**)

2. Odkręć po kolei i wyrzuć 4 śruby i nakrętki mocujące boki dolnego tylnego panelu do ramy, każdą zastępując nową śrubą (½ x 1½ cala) przykręcaną z przodu, aby utrzymać przestrzeń po zwolnieniu nacisku na panelu tylnym (Rysunek 3).

   Ważne: **Nie demontuj tylnego panelu (Rysunek 2).**

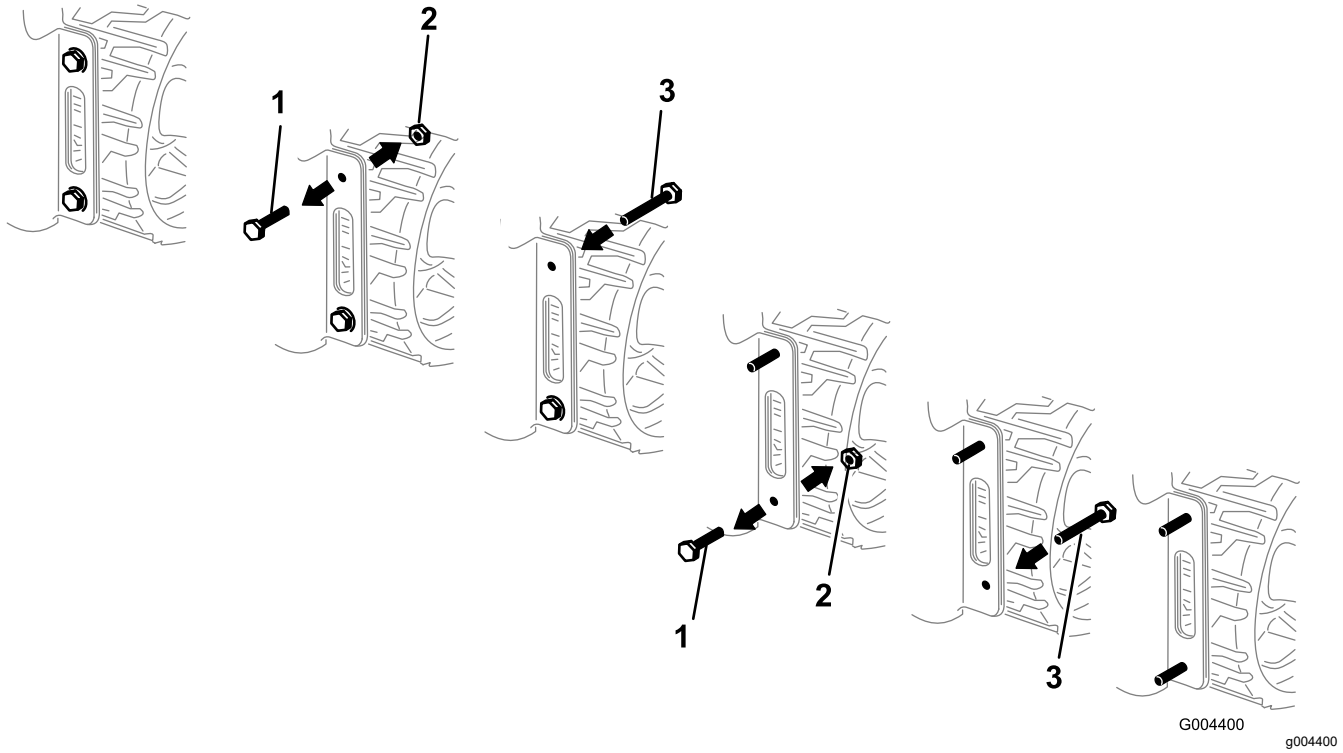

Rysunek 3

Lewa strona nie została pokazana.

1. Śruba (po 2 na stronę)
2. Nakrętka kołnierzowa (po 2 na stronę)
3. Śruba (½ x 1½ cala)

Informacja: Rysunek 3 przedstawia zespół jezdny serii TX 500. Jeśli posiadasz zespół jezdny serii TX 400 jego wygląd jest trochę inny, ale konfiguracja jest podobna.

3. Złap za uchwyt podestu i pociągnij go do góry, aby rozsunąć podest (Rysunek 4).

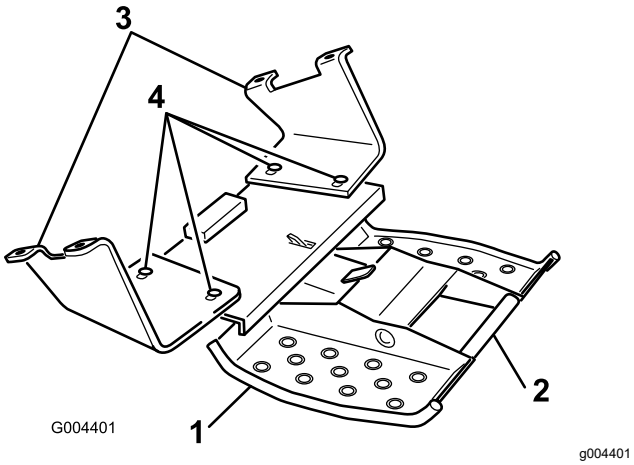

Rysunek 4

1. Zespół podestu
2. Uchwyt
3. Wspornik montażowy
4. Poluzuj te śruby.

4. Ręką poluzuj, ale nie wykręcaj, 4 śruby i nakrętki mocujące zespół podestu do wsporników montażowych (Rysunek 4).

5. Zamontuj wsporniki montażowe (Rysunek 5) na 4 śrubach (½ x 1½ cala) założonych wcześniej i przykręć je 4 nakrętkami kołnierzowymi (½ cala).

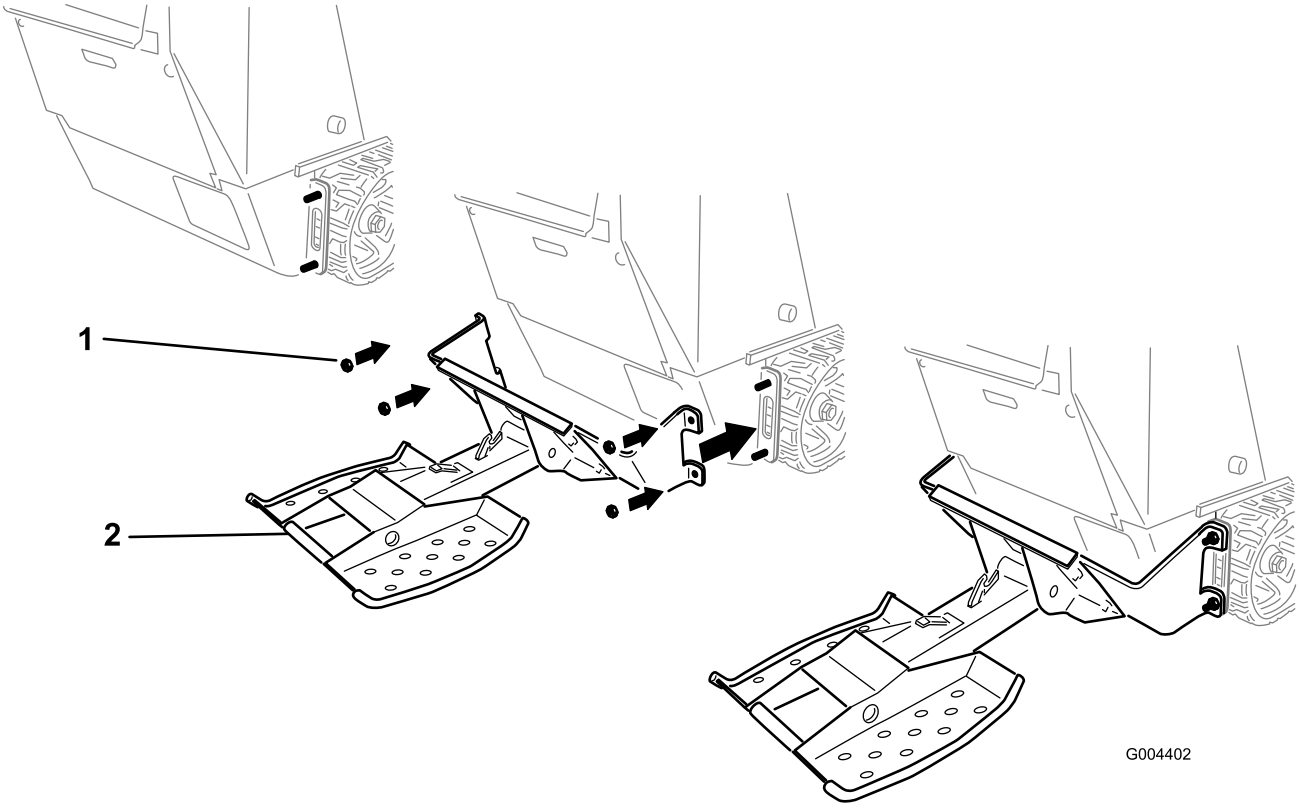

Rysunek 5

1. Nakrętka kołnierzowa (½ cala)
2. Podest

6. Dokręć nakrętki z momentem od 91 do 113 N·m.
7. Ustaw podest tak, aby był wyśrodkowany na maszynie (Rysunek 4), a następnie dokręć 4 śruby i nakrętki mocujące zespół podestu do wsporników montażowych z momentem od 91 do 113 N·m.

3

Montaż przeciwwagi (tylko zespoły jezdne serii TX 500)

Części potrzebne do tej procedury:

1	Przeciwwaga
4	Śruba (½ x 1¼ cala)
4	Podkładka

Procedura

W przypadku montażu tego zestawu na zespole jezdnym serii TX 500 z przodu zespołu jezdnego zamontuj przeciwwagę, wykorzystując 4 śruby (½ x 1¼ cala) i podkładki (Rysunek 6). Przed włożeniem śrub nałóż na nie środek zabezpieczający do gwintów. Dokręć śruby z momentem od 73 do 89 N·m.

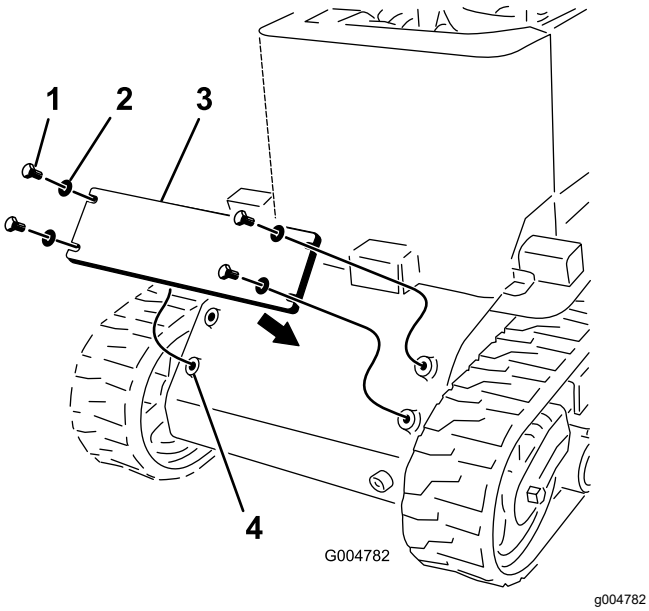

Rysunek 6

1. Śruba (½ x 1¼ cala)
2. Podkładka
3. Przeciwwaga
4. Otwory montażowe

4

Montaż etykiety

Nie są potrzebne żadne części

Procedura

1. Oczyść obszar za elementami sterującymi (Rysunek 7), aby nie znajdował się na nim brud ani smar.

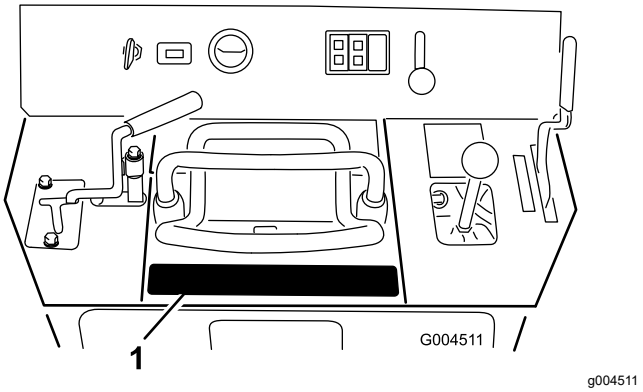

Rysunek 7

1. Położenie etykiety

2. Usuń warstwę zabezpieczającą z etykiety i naklej etykietę w przeznaczonym na nią miejscu (Rysunek 7).

   Informacja: Aby uniknąć powstawania pęcherzy powietrza, dociśnij najpierw środek etykiety, a następnie rozcieraj w kierunku krawędzi.

5

Montaż uchwytu

Części potrzebne do tej procedury:

1	Uchwyt
2	Śruby kołnierzowe (5/16 x ¾ cala)

Procedura

1. Zdejmij tylną pokrywę dostępową; patrz *instrukcja obsługi* zespołu jezdnego.
2. Odszukaj i wywierć 2 otwory – o średnicy 9,5 mm – na panelu sterowania pod dźwignią ramion ładowarki tak, jak pokazano na Rysunek 8.

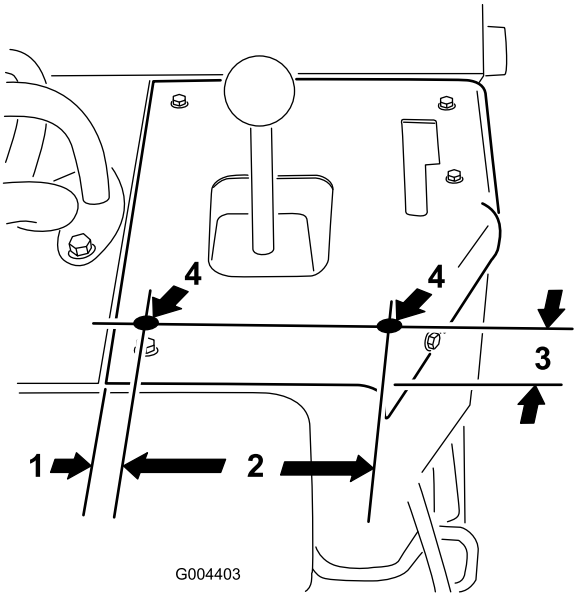

g004403

Rysunek 8

1. 22 mm
2. 146 mm
3. 51 mm
4. Wywierć otwory o średnicy 9,5 mm

3. Zamocuj uchwyt do panelu sterowania, wykorzystując 2 śruby kołnierzowe (5/16 x ¾ cala), wkładając je od wewnątrz maszyny (Rysunek 9).

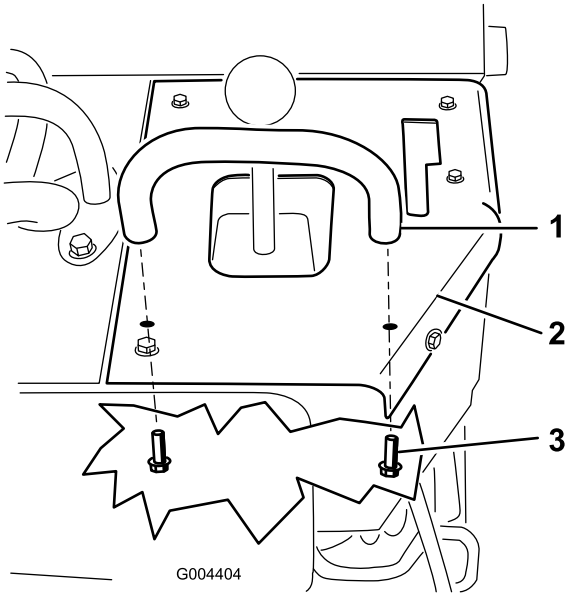

g004404

Rysunek 9

1. Uchwyt
2. Panel sterowania
3. Śruba kołnierzowa (5/16 x ¾ cala)

4. Załóż tylną pokrywę dostępową.

Działanie

⚠ OSTRZEŻENIE

Jeżeli zejdziesz z podestu przy podniesionym ciężkim ładunku, maszyna może szybko przewrócić się do przodu, powodując obrażenia ciała u Ciebie lub przygniatając osoby postronne.

Nie schodź z podestu przy uniesionym ładunku.

⚠ OSTRZEŻENIE

Jeżeli nie przewozisz ciężkiego ładunku lub osprzętu, podest z operatorem sprawia, że tył maszyny jest cięższym końcem.

Zawsze ustawiaj cięższy koniec maszyny w kierunku pod górę, gdy pracujesz na zboczach.

⚠ OSTRZEŻENIE

W czasie pracy istnieje ryzyko upadku z platformy i odniesienia poważnych obrażeń ciała.

Nie jedź maszyną, dopóki nie staniesz obiema stopami na platformie, a rękami nie złapiesz dźwigni.

Składanie/otwieranie podestu

Aby złożyć podest, podnieś jego tył i obróć go w stronę zespołu jezdnego (Rysunek 10). Gdy zatrzask zetknie się z płytą montażową, podest wsunie się w dół do rury i zablokuje na swoim miejscu.

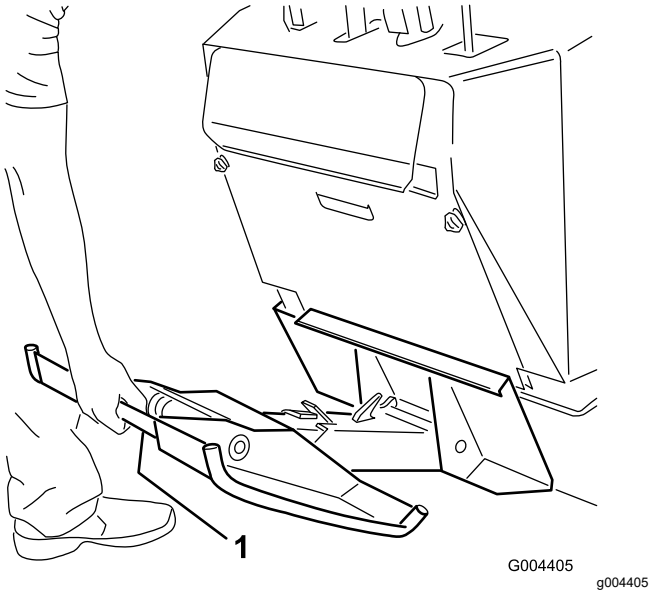

Rysunek 10

1. Uchwyt

Aby otworzyć podest, pociągnij go do góry, aby zwolnić zatrzask, a następnie odchyl na zewnątrz i w dół (Rysunek 11).

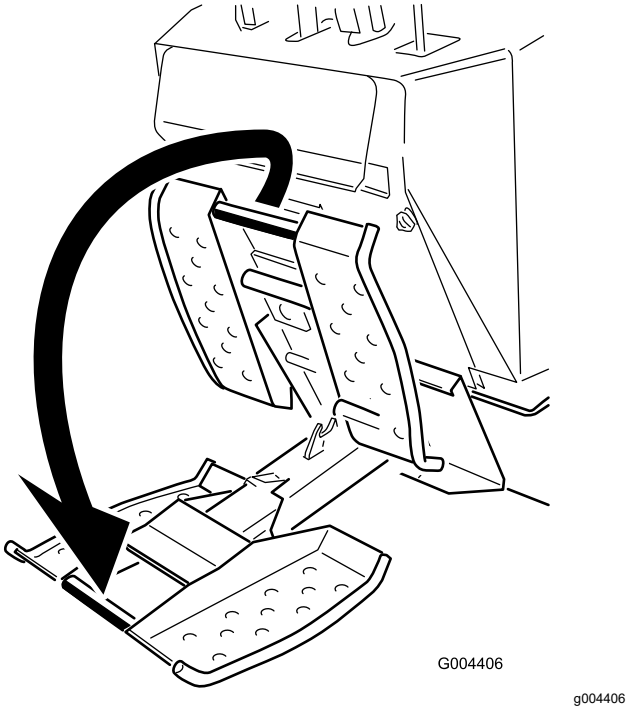

Rysunek 11

Korzystanie z podestu

Aby skorzystać z podestu, wejdź na niego przed uruchomieniem maszyny. Przed zejściem z podestu całkowicie zatrzymaj maszynę i załącz hamulec postojowy. Korzystaj z drążka i uchwytu, aby utrzymać się podczas jazdy na podeście.

Konserwacja

Smarowanie podestu

Smaruj wszystkie połączenia obrotowe po każdych 8 roboczogodzinach i natychmiast po każdym myciu.

Typ smaru: Smar ogólnego zastosowania.

1. Opuść ramiona ładowarki i wyłącz silnik. Wyjmij kluczyk ze stacyjki.
2. Oczyść smarowniczki za pomocą szmatki.
3. Podłączyć smarownicę do każdej smarowniczki (Rysunek 12).

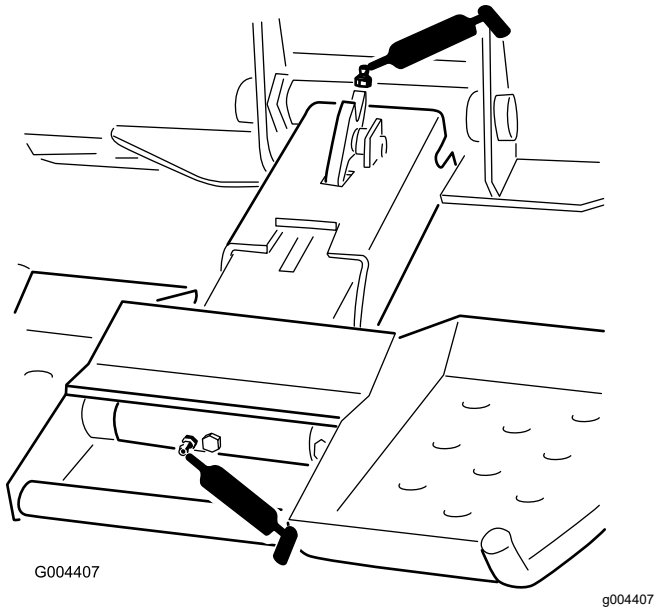

Rysunek 12

4. Następnie wtłocz smar do smarowniczek, aż zacznie wyciekać (w przybliżeniu 3 wtłoczenia).
5. Wytrzyj nadmiar smaru.

Sprawdzanie śruby ścinanej

Co 8 godzin pracy sprawdzaj śrubę ścinaną pod kątem zużycia, pęknięć lub uszkodzeń (Rysunek 13). Wymień ją, jeżeli jest uszkodzona.

Ważne: **Stosuj wyłącznie oryginalną śrubę ścinaną i nakrętkę Toro. Inne śruby nie będą działały prawidłowo, co może być przyczyną niebezpieczeństw.**

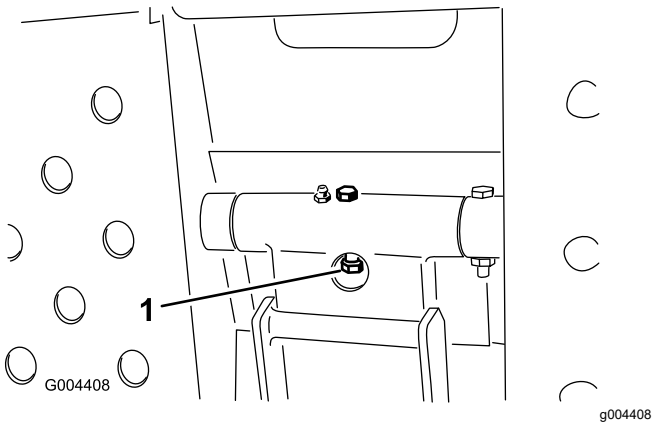

Rysunek 13

1. Śruba ścinana

Notatki:

Notatki:

Gwarancja na linii produktów – kompaktowe ładowarki Toro

Roczna ograniczona gwarancja

Warunki i produkty objęte gwarancją

Firma Toro® i jej podmiot stowarzyszony, Toro Warranty Company, zgodnie z zawartą między nimi umową, wspólnie gwarantują, że zakupiony produkt Toro Dingo („Produkt") jest wolny od jakichkolwiek wad materiałowych i wykonawczych. Zastosowanie mają poniższe okresy od daty dostarczenia Produktu do pierwotnego nabywcy detalicznego:

Produkty	Okres gwarancji
Wszystkie zespoły jezdne i osprzęt	Rok lub 1000 roboczogodzin, zależnie od tego, co nastąpi pierwsze
Wszystkie silniki	2 lata

Jeżeli spełnione są warunki gwarancji, Produkt zostanie przez nas naprawiony bezpłatnie; dotyczy to także diagnostyki, robocizny i części zamiennych.

Instrukcja korzystania z serwisu gwarancyjnego

Jeśli uważasz, że posiadany produkt firmy Toro zawiera wadę materiałową lub wykonawczą, wykonaj poniższą procedurę:

1. Skontaktuj się z autoryzowanym serwisem Dingo, aby umówić się na przegląd w punkcie serwisowym. Aby znaleźć najbliższego przedstawiciela, wejdź na naszą stronę internetową www.Toro.com. Klienci ze Stanów Zjednoczonych mogą również zadzwonić pod numer 800-348-2424.
2. Przywieź produkt z dowodem zakupu (paragonem) do przedstawiciela serwisu.

Jeśli z dowolnego powodu nie zadowala Cię analiza lub pomoc udzielona przez przedstawiciela serwisu, skontaktuj się z nami:

Dział obsługi klienta LCB
Toro Warranty Company
8111 Lyndale Avenue South
Bloomington, MN 55420-1196
Numer bezpłatny: 888-577-7466 (dla klientów z USA)
Numer bezpłatny: 877-484-9255 (dla klientów z Kanady)

Obowiązki właściciela

Musisz konserwować posiadany produkt Toro, przestrzegając procedur konserwacji opisanych w *Instrukcji obsługi*. Koszty takiej rutynowej konserwacji, wykonywanej przez przedstawiciela lub przez Ciebie, pokrywasz Ty. Części zaplanowane do wymiany w ramach wymaganej konserwacji (Części do konserwacji) są objęte gwarancją przez okres do planowego czasu wymiany dla danej części. Niewykonywanie wymaganych czynności konserwacyjnych i regulacyjnych może być podstawą do odrzucenia roszczeń gwarancyjnych.

Elementy i sytuacje nie objęte gwarancją

Nie wszystkie uszkodzenia i usterki Produktu, które wystąpią w okresie gwarancyjnym, są wadami materiałowymi lub wykonania. Niniejsza wyrażona gwarancja nie obejmuje:

- Uszkodzeń Produktu wynikających z korzystania z nieoryginalnych części zamiennych Toro, instalacji i korzystania z dodatkowego wyposażenia oraz zmodyfikowanych i niezatwierdzonych akcesoriów.
- Uszkodzeń Produktu wynikających z niewykonywania zalecanych czynności konserwacyjnych i/lub regulacyjnych.
- Uszkodzeń Produktu wynikających z użytkowania produktu w sposób agresywny, niedbały lub lekkomyślny.
- Części podlegających zużyciu w następstwie używania, chyba że okażą się wadliwe. Przykładowe części eksploatacyjne i zużywające się w trakcie normalnego użytkowania Produktu to między innymi zęby koparek, widły, świece żarowe, opony, gąsienice, filtry, łańcuchy itp.
- Uszkodzeń powstałych w wyniku wpływów zewnętrznych. Do elementów uznawanych za będące poza wpływami zewnętrznymi należą m.in. pogoda, praktyki przechowywania, zanieczyszczenia, stosowanie niedozwolonych płynów chłodzących, smarów, dodatków, substancji chemicznych itp.
- Elementy ulegające normalnemu zużyciu. Normalne zużycie obejmuje m.in. zużycie powierzchni malowanych, rysy na naklejkach i szybach itp.
- Wszystkie elementy objęte oddzielną gwarancją producenta.
- Koszty związane z odbiorem i dostawą

Warunki ogólne

Urządzenia objęte niniejszą gwarancją mogą być naprawiane wyłącznie przez autoryzowanych przedstawicieli serwisowych firmy Toro.

Firmy The Toro Company i Toro Warranty nie ponoszą odpowiedzialności za pośrednie, przypadkowe ani wynikowe szkody związane z użytkowaniem produktów Toro objętych tą gwarancją, w tym za jakiekolwiek koszty i wydatki związane z zapewnieniem maszyn lub usług zastępczych w uzasadnionych okresach występowania usterek lub braku eksploatacji w oczekiwaniu na naprawę w ramach gwarancji.

Niektóre kraje nie zezwalają na wyłączenie szkód przypadkowych lub wynikowych lub ograniczeń dotyczących okresu trwania domniemanych gwarancji, powyższe wyłączenia i ograniczenia mogą więc nie mieć zastosowania.

Niniejsza gwarancja udziela określonych praw, a w zależności od kraju właścicielowi mogą przysługiwać także inne prawa.

Oprócz gwarancji emisji zanieczyszczeń, o której mowa poniżej, w stosownych przypadkach nie ma innych wyraźnych gwarancji. Wszelkie domniemane gwarancje dotyczące wartości handlowej i przydatności do określonych zastosowań są ograniczone do okresu objętego niniejszą gwarancją.

Uwaga dla mieszkańców Kalifornii: Układ kontroli emisji spalin w Produkcie może być objęty osobną gwarancją spełniającą wymagania ustalone przez amerykańską Agencję Ochrony Środowiska (Environmental Protection Agency; EPA) lub Kalifornijską Radę Ochrony Czystości Powietrza (California Air Resources Board; CARB). Ograniczenia określone powyżej nie mają zastosowania do gwarancji na układ kontroli emisji spalin. Zapoznaj się z oświadczeniem gwarancyjnym dotyczącym kontroli emisji spalin w Kalifornii, wydrukowanym w instrukcji obsługi lub dołączonym do dokumentacji producenta silnika w celu uzyskania szczegółowych informacji. Kraje

Wszystkie kraje oprócz USA i Kanady

Klienci, którzy nabyli produkt Toro wyeksportowany ze Stanów Zjednoczonych lub Kanady, powinni skontaktować się z lokalnym dystrybutorem lub sprzedawcą produktów Toro w celu uzyskania informacji o warunkach gwarancyjnych obowiązujących w danym kraju. Jeśli z jakichkolwiek powodów nie jesteś zadowolony z obsługi świadczonej przez dystrybutora lub masz trudności z uzyskaniem informacji o warunkach gwarancyjnych, skontaktuj się z importerem produktów Toro. Jeśli zawiodą wszystkie inne sposoby uzyskania takich informacji, skontaktuj się z Toro Warranty Company.